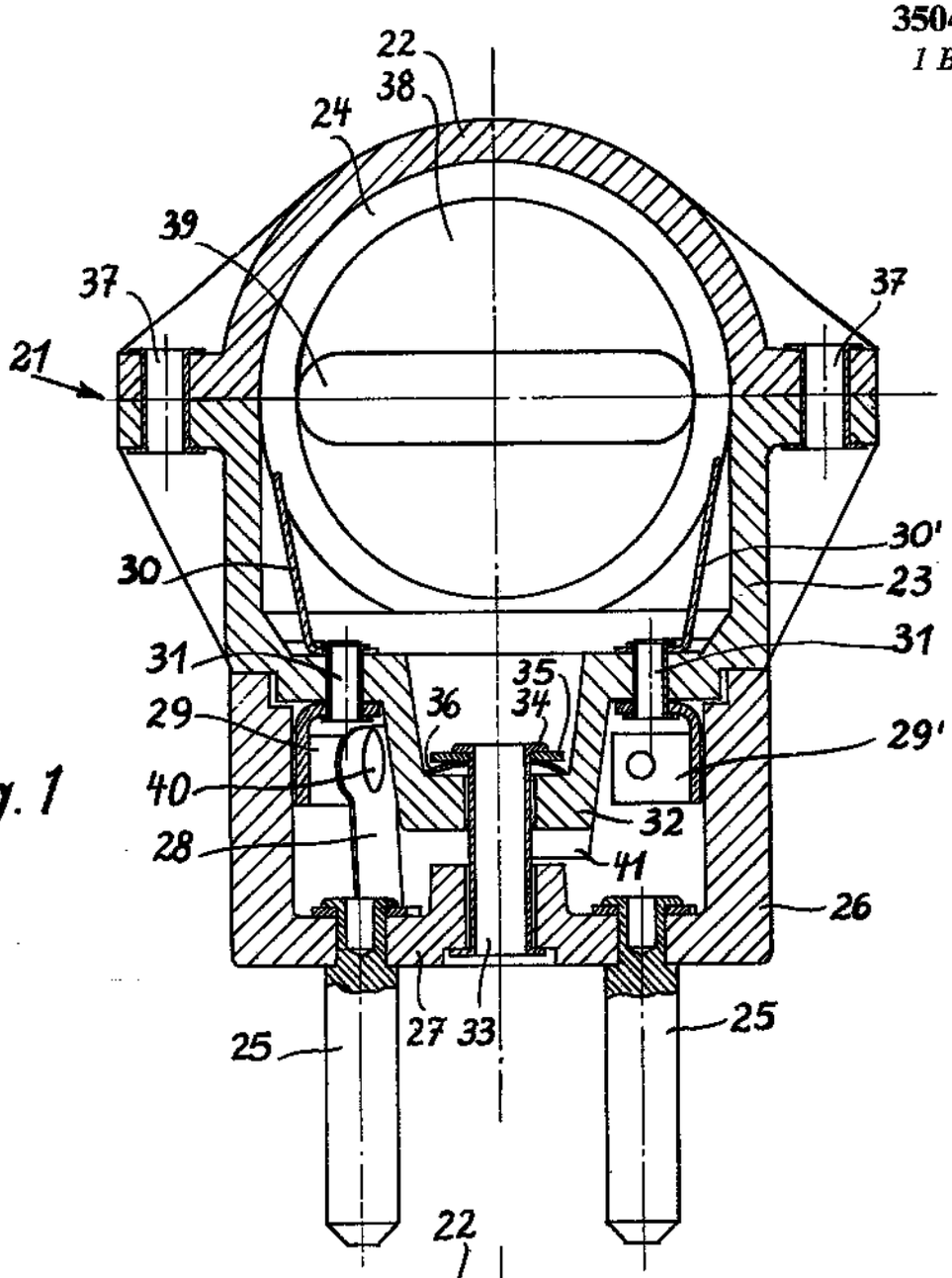
22
38
24
39
37
37
21
30
30'
23
31
31
35
34
36
29
29'
40
32
28
41
26
27
33
25
25

Fig. 1

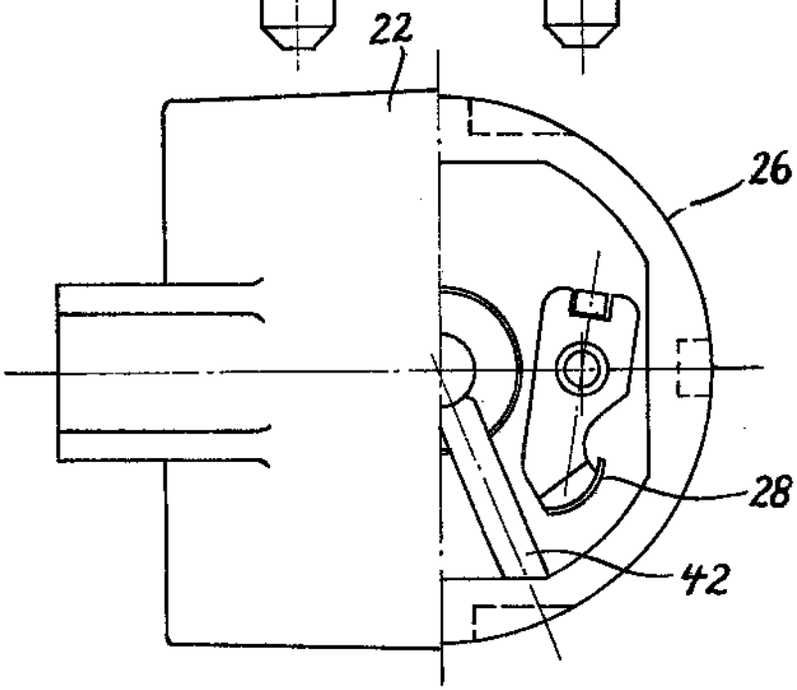
22
26
28
42

Fig. 2