本文

第 84315 号

官報 第八千四百三十五號 明治四十四年八月三日 木曜日 印刷局

○達

陸達第二十一號

下士以下軍服中改正地質（茶褐霜降絨）ヲ以テ製作シタル被服ノ著用竝ニ交付方左ノ通定ム

明治四十四年八月三日　陸軍大臣　伯爵寺内正毅

一　士官候補生、主計候補生、幼年學校生徒及營内居住下士ニハ第二種帽、絨衣袴ニ限リ改正地質ヲ以テ製作シタルモノヲ著用セシム

營外居住下士ニ在リテハ前項ニ準シ爾後新調ノ分ヨリ改正地質ヲ以テ製作セルモノヲ著用セシム

二　前號ノ被服ハ明治四十五年度ヨリ之ヲ交付ス但シ營外居住下士ノ爲豫メ所要數ヲ見込ミテ受領シ置キ其拂下方ニ就テハ明治四十一年十一月陸普第五二九八號通牒ヲ適用ス

三　第一號ノ被服ハ其員數軍隊經理規程附表下士以下被服所持定數ニ充タサル間ハ同表備考第一號第一裝、第二裝著用ノ場合及通常外出ノ際使用セシムルモノトス

○告示

大藏省告示第八十六號

仙臺稅務監督局管内相馬稅務署ヲ明治四十四年八月七日福島縣相馬郡中村町大字中村字曲田九十二番地ノ二ニ移ス

明治四十四年八月三日　大藏大臣　公爵桂太郎

大藏省告示第八十七號

秋田稅務監督局管内新庄稅務署ヲ明治四十四年八月五日山形縣最上郡新庄町小田島二百二十二番地ノ一ヘ移ス

明治四十四年八月三日　大藏大臣　公爵桂太郎

農商務省告示第四百七十一號

森林法ニ依リ保安林解除ニ關シ鳥取縣知事ニ於テ告示シタル左記ノ保安林ハ之ヲ解除セス

明治四十四年八月三日　農商務大臣　男爵大浦兼武

農商務省告示第四百七十二號

森林法ニ依リ左記ノ保安林ヲ解除ス

明治四十四年八月三日　農商務大臣　男爵大浦兼武

縣	郡	村	大字	字	地番	告示面積 町	段	歩
鳥取	氣高	賀茂	奥澤見村	銚子口	一、三四二	一	一	一五ノ一
						七五〇〇		

縣	郡	村	大字	字	地番	面積 町	段	歩
鳥取	岩美	津ノ井	桂木	富ノ本	四五八	一七二八		
同	同	東	陸上	妙見谷	一、九二三	一一二		
同	同	浦生	鳥越	大谷東側	九八六ノ二	四、〇〇〇〇		
同	氣高	瑞穂	日光	平	九七八	九〇八		
同	八頭	若櫻	來見野	保伊久鳴	一、三二三	六六二〇		
同	東伯	竹田	木地山	熊谷奥	七九二	八二〇八〇七		
同	同	同	加谷	西ノ谷奥	七七三	一、六六二〇		
同	同	同	荻名	中山	八九	四二五		
同	西伯	賀野			一、五〇八ノ六一	二六二八		
同	同	大山	飯戸	荒神平				

遞信省告示第七百七十三號

明治四十三年十二月遞信省令第百十六號電氣計器試驗規則第二條ニ依リ左記電氣計器ノ型式ヲ承認ス

明治四十四年八月三日　遞信大臣　男爵後藤新平

型式第一號

計器名　「トムソン、レコーヂング、ワットメーター」C6型

製造者名　米國「ゼネラル、エレクトリック、コムパニー」

計器說明書

本計器ハ直流二線式若ハ三線式ノ電路ニ於テ計器ニ規定シアル電壓電流ニ從ヒ使用セラルヘキモノトス

本計器ハ無鐵電動機型ニシテ其ノ動作裝置ノ全部ハ角形鑄鐵製外函内ニ扭チ止メシタル「アルミニューム」製枠組ニ依リ支持セラレ羅紗片ノ「パッキング」ヲ備ヘタル亞鉛製外蓋ニ依リ完全ニ密閉セラル、外蓋ノ前面ニハ計器ノ名稱、番號、製造者名及計器ノ規定動作條件ヲ表示セル銘板ヲ附著シ尙「キロワット」時數指示板ノ指度ヲ視ルニ便ナラシムルカ爲一箇ノ矩形硝子窓ヲ備フ

本計器ノ動作裝置ハ左記五箇ノ主要部分ヨリ成立ス

一　電壓及電流捲線
二　回轉圓板
三　制動磁石
四　負荷調整裝置
五　「キロワット時數指示裝置

一　電壓及電流捲線

電流捲線ハ計器ノ上部ニ於テ計器ノ前面ト平行ニ排捲セラレタル二箇ノ平形銅棒捲線ヨリ成リ二極電動機ノ界磁ヲ形成ス電動機ノ電動子ハ中空球狀ヲナセル絶緣紙ノ表面ニ捲カレタル八箇ノ細微銅線捲線ヨリ成リ之ト直列ニ接續セラレタル輕負荷調整用輪狀捲線ト共ニ電壓回路ヲ完成ス

電動子ノ上端ニ整流子アリ八箇ノ銀製「セグメント」ト二組ノ刷子ヲ具備ス同刷子ハ各二箇ノ棒狀銀片ヲ水平ノ位置ニ設置セルモノニシテ之ト連結セラレタル槓杆ノ一端ニ附セル眞鍮製重量ニ依リ適當ノ壓力ヲ以テ前記整流子ニ接觸ス

二　回轉圓板

電動子車軸ノ下端ニ近ク「アルミニューム」製薄圓板アリ電動子ト共ニ回轉ス車軸ハ鋼鐵製ニシテ其ノ上端整流子ニ接シ針狀ヲナセル部分ハ圓筒狀眞鍮軸承ノ小穴ニヨリ又其ノ下端硬鋼製圓錐狀ヲナセル部分ハ寶石軸承ニヨリ垂直ノ位置ニ支持セラル尙計器ノ運搬ニ際シテハ下部軸承ニ設置セラレタル螺子ニヨリ可動部分ヲ緊束スルコトヲ得

三　制動磁石

前記回轉圓板ヲ挾ミ四箇ノ馬蹄形永久磁石アリ以テ圓板ノ回轉ヲ制動ス同磁石ハ各二箇宛計器ノ前後ニ相對持シテ同一ノ支持金具ニ取附ケラレ「アルミニューム」枠組ニ寄タレタル四條ノ罅隙ニ從ヒ之ヲ任意ノ位置ニ移動固定スルコトヲ得

四　負荷調整裝置

回轉圓板ニ對スル前記制動磁石ノ位置ヲ適當ニ選定シ以テ重負荷ニ於ケル圓板ノ速度ヲ調整スルコトヲ得ヘシ尙電流捲線ノ前面ニ於テ之ト平行ニ設置サレタル前記輕負荷調整用輪狀捲線ヲ電流捲線ノ右下端ニ突出セル眞鍮軸ヲ中心トシ平行面ニ沿ヒ回轉シ電動子ニ對シ適當ノ位置ニ固定シ以テ重負荷調整ニ關係ナク輕負荷ニ於ケル圓板ノ速度ヲ調整スルコトヲ得

五　「キロワット時數指示裝置

回轉圓板ノ回轉ハ前記車軸ノ上端ニ近ク刻マレタル螺絲並齒車裝置ニ依リ逐次指針型「キロワット」時數指示板ノ指針ニ傳ヘラル

「トムソン、レコーヂング、ワットメーター」C6型

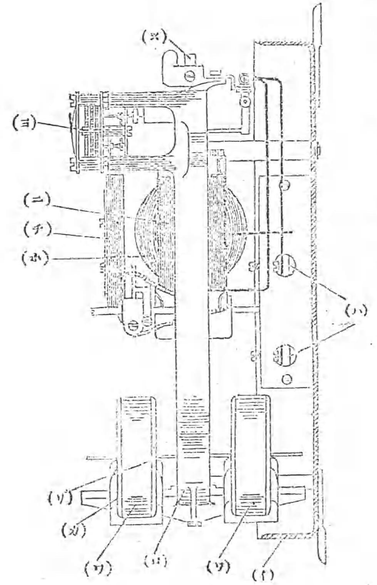

型式第二號

計器名　「トムソン、ハイトルク、インダクション、メーター」I型

製造者名　米國「ゼネラル、エレクトリック、コムパニー」

計器說明書

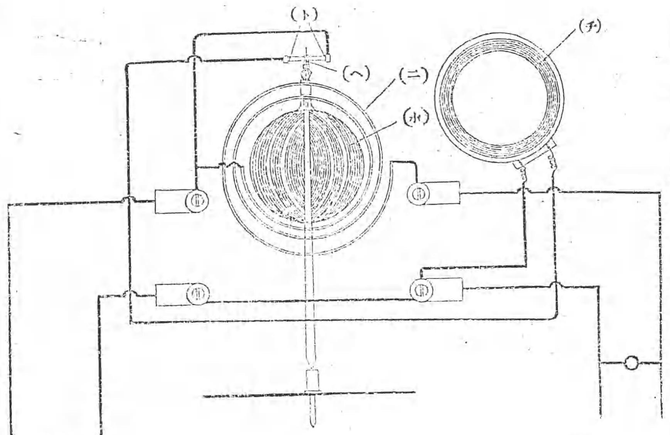

イ	外函	リ	回轉圓板
ロ	支持枠組	ヌ	圓筒狀軸承
ハ	電壓及電流端子	ル	寶石軸承
ニ	界磁（電流捲線）	オ	電動子車軸
ホ	電動子（電壓捲線）	ワ	制動磁石
ヘ	整流子	カ	同磁石支持金具
ト	刷子	ヨ	「ワット」時數指示裝置
チ	輕負荷調整用捲線		

本計器ハ單相交流二線式若ハ三線式ノ電路ニ於テ計器ニ規定シアル電壓電流周波數ニ從ヒ無誘導竝誘導負荷ノ下ニ使用セラルヘキモノトス

本計器ハ誘導型ニシテ其ノ動作裝置ノ全部ハ角形鑄鐵製外函內ニ扭チ止メシタル「アルミニューム」製枠組ニ依リ支持セラレ羅紗片ノパッキング」ヲ備ヘタル「アルミニューム」製外蓋ニ依リ完全ニ密閉セラル外蓋ノ前面ニハ計器ノ名稱、番號、製造者名及計器ノ規定動作條件ヲ表示セル銘板ヲ附著シ尙「キロワット」時數指示板及圓板ノ回轉ヲ視ルニ便ナラシムルカ爲二箇ノ矩形硝子窓ヲ備フ

本計器ノ動作裝置ハ左記五箇ノ主要部分ヨリ成立ス

一　電壓及電流捲線
二　回轉圓板
三　制動磁石
四　負荷調整裝置
五　「キロワット時數指示裝置

一　電壓及電流捲線

本計器ハ其ノ上部ニ於テ一箇ノ電壓捲線ヲ又其ノ下部ニ於テ互ニ反對ニ捲カレタル二箇ノ電流捲線ヲ有ス上記二種捲線ノ鐵心竝之ヲ連結スル鑵鐵ハ共ニ薄鐵板ヲ重ネ造ラレ電流捲線ノ殆ト無誘導ナルニ反シ電壓捲線ノ鐵心ハ無磁金屬片ニ依リ隔テラレタル少許ノ空隙ヲ除クノ外殆ト完全ナル磁路ヲ形成スルヲ以テ同捲線ニ流ル電流ハ供給電壓ニ對シ九十度ニ近キ相差ヲ有ス尙同電流ノ作ル磁力線ニ完全ナル相差ヲ與フルカ爲同捲線ノ鐵心ノ延長セル一端ニ短絡捲線ヲ裝置シ之ヲ適當ニ調整セラレタル無誘導抵抗ニ依リ短絡ス

二　回轉圓板

前記二種捲線ノ鐵心間ノ空隙ニ「アルミニューム」製薄圓板アリ捲線ノ作ル磁力線及之ニ因リ圓板面ニ誘起サルル渦電流ノ相互作用ニ依リ回轉ス圓板ノ中心ヲ通シ眞鍮製垂直車軸アリ同車軸ハ其ノ上端ニ於テ針狀ヲナシ眞鍮製螺絲軸承ノ小穴ニ挿入セラレ其ノ下端ハ圓錐狀硬鋼ニ終リ寶石軸承ニ依リ支持セラル尙計器ノ運搬ニ際シテハ下部軸承ニ設置セラレタル螺子ニ依リ可動部分ヲ緊束スルコトヲ得

三　制動磁石

前記回轉圓板ヲ挾ミ計器ノ前部ニ於テ相對持シテ二箇ノ馬蹄形永久磁石アリ以テ圓板ノ回轉ヲ制動ス同磁石ハ同一ノ支持金具ニ取附ケラレ「アルミニューム」枠組ニ穿タレタル二條ノ罅隙ニ從ヒ任意ノ位置ニ移動固定スルコトヲ得

四　負荷調整裝置

回轉圓板ニ對スル前記制動磁石ノ位置ヲ適當ニ選定シ以テ重負荷ニ於ケル圓板ノ速度ヲ調整スルコトヲ得ヘシ尙輕負荷調整裝置トシテ回轉圓板ニ接近平行シテ電壓捲線ノ鐵心ノ下端ニ矩形眞鍮短絡片ヲ有シ該片ヲ之ト連結セラレタル槓杆ニ依リ左右ニ移動シ前記重負荷調整ニ關係ナク輕負荷ニ於ケル圓板ノ速度ヲ調整スルコトヲ得

特許 84315 号
本文

五「キロワット時數指示裝置
回轉圓板ノ回轉ハ前記車軸ノ上端ニ近ク刻マレタル螺絲並歯車裝置ニ依リ逐次指針型キロワット時數指示板ノ指針ニ傳ヘラル
「トムソン、ハイトルク、インダクション、メーター」I型

去月三十一日文部省令第二十五號高等中學校規程第四條第二項中發音ノ下、ハ衍　文部省參事官

去月七日農商務省告示第四百二十四號中一六三頁二段三行同ノ三ハ五九ノ三同八日同第四百二十七號中一九五頁一段初行地割ノ部長ハ一三同十九行同ノ七ハ同ノ六ノ七ノ孰モ誤　農商務書記官

昨二日同副令第十七號造林統計規程第四號樣式中經費ノ欄△ハ衍（誤植）

◎敍任及辭令

○明治四十四年八月二日

敍勳六等授瑞寶章　志田梅太郎
任帝室會計審査官　春宮祐一郎
敍高等官五等
任帝室林野管理局主事　勳七等　帝室林野管理局主事從六位　加瀨欣一郎
敍高等官六等　帝室會計審査官補正七位
任朝鮮總督府檢事兼朝鮮總督府書記官　朝鮮總督府書記官正六位　草場林五郎
敍高等官三等
新潟縣ヘ出張ヲ命ス　内閣統計局審査官　高橋勝弘　内閣統計局審査官　横山雅男
宮城縣三重縣京都府ヘ出張ヲ命ス（以上八月二日内閣）
九州鐵道管理局勤務ヲ命ス　鐵道院參事　今泉忠次
北海道鐵道管理局勤務ヲ命ス　鐵道院副參事　鳴神幹太郎
（各通）　鐵道院參事補　松原成一　鐵道院參事補　荒川辰之助　鐵道院參事補　田中千代藏　鐵道院參事補　瓜生卓爾
鐵道院參事補　大久保一男
東部鐵道管理局勤務ヲ命ス　鐵道院技師　山田正隆　鐵道院技師　志賀僑介
（各通）　鐵道院技師　山田隆二
鐵道院工務課勤務ヲ命ス　鐵道院技師　南雄三　鐵道院技師　前田廣治　鐵道院技師　關劉三　鐵道院技師　水村宇一郎　鐵道院技師　今井好平　鐵道院技師　宮嶋三千衛
（各通）
東部鐵道管理局勤務ヲ命ス　鐵道院技師　木村芳人　鐵道院技師　原辰司　鐵道院技師　林禎太郎　鐵道院技師　高原匠
（各通）
中部鐵道管理局勤務ヲ命ス

西部鐵道管理局勤務ヲ命ス　鐵道院技師　高梁耕幣
總裁官房勤務ヲ命ス　鐵道院技師　石井格一
九州鐵道管理局勤務ヲ命ス　鐵道院技師　勝守莞二
福知山建設事務所勤務ヲ命ス　鐵道院技師　村尾彌一郎
米子出張所勤務ヲ命ス　鐵道院技師　澤文三郎
富山建設事務所勤務ヲ命ス　鐵道院技師　桑島正
（各通）　鐵道院技師　今村真謙喜
若松建設事務所勤務ヲ命ス　鐵道院技師　岡村信三郎
德島建設事務所勤務ヲ命ス　鐵道院技師　植村富五郎
北海道建設事務所勤務ヲ命ス　鐵道院技師　新海榮一
總裁官房兼東部鐵道管理局勤務ヲ命ス（以上八月一日鐵道院）　鐵道院技師　竹股一郎
賜一給俸　帝室會計審査官　川村號
賜二給俸（以上八月二日宮内省）　帝室林野管理局主事　鐵道院技師　中川寶
文官普通懲戒委員ヲ命ス（七月二十九日外務省）　外務省取調局長　鐵道院技師　山田彦一
八級俸下賜　秋田縣技師　春宮祐一郎
宇治山田市御成街道改修工事施行ノ際工手高井鑑三郎カ八夫長澤友三郎ト謀シ明治四十一年三月ヨリ同四十二年六月マテノ間ニ於テ事實ヲ盧構シ數十回ニ八夫賃合計金七百餘圓ヲ騙取シタルヲ心付カサリシハ監督不行屆ノ致ス所ナリトス仍テ文官懲戒令ニ依リ譴責ス　三重縣技師　藤井良三郎　加瀨欣一郎
五級俸下賜　埼玉縣事務官補　谷口政足
年俸六百圓下賜（以上八月一日内務省）　愛知縣試補　今井俊彦
七級俸下賜　京都府警視　奥田純
北海道青森縣福島縣及宮城縣ヘ出張ヲ命ス（以上八月一日）　臨時檢疫事務官　栗本庸勝
教育總監部附勤務ヲ命ス　歩兵第六十聯隊附陸軍歩兵中尉　板谷進
免本職補騎兵第五聯隊副官　騎兵第九聯隊附陸軍騎兵中尉　坂野廉七
東京第一衛戍病院御用掛兼勤ヲ命ス（以上八月二日陸軍省）　陸軍軍醫學校教官陸軍二等軍醫正　川島慶治
免本職安藝乘組被仰付（七月二十九日海軍省）　舞鶴水雷團附　井上高次郎
免安藝乘組補舞鶴水雷團附（吳海軍工廠火藥試驗所長兼檢査官砲術部部員水雷部員造兵監督官海軍技師）　海軍中主計　江口精一
免兼造兵監督官（以上八月二日同）　海軍中主計　林敬次
豫備掛ヲ命ス　宮崎地方裁判所判事判事　田中元槌
東京區裁判所檢事代理ヲ命ス　司法官試補　大田黑彦八
　　鈴木八郎

（各通）
文官普通懲戒委員ヲ命ス　宮城控訴院部長判事　中尾保
公證人懲戒委員ヲ命ス（以上八月一日司法省）　宮城控訴院部長判事　中尾保
本俸六級俸下賜　東京帝國大學工科大學助教授　内丸最一郎
東京帝國大學工科大學助教授　内丸最一郎
機械工學第一講座分擔及力學講座分擔ヲ免ス（以上七月二十七日文部省）　米澤高等工業學校長工學博士　大竹多氣
賜一級俸（八月同）　製鐵所次長　安河内麻吉
（各通）　製鐵所理事　吉川雄輔
製鐵所文官普通懲戒委員ヲ命ス　製鐵所參事　田島勝太郎
製鐵所文官普通懲戒委員ヲ免ス（以上八月一日農商務省）　製鐵所技師　萩原時次
（各通）　朝鮮總督府鐵道局參事補　岸清松
三級俸下賜（七月二十一日朝鮮總督府）　朝鮮總督府鐵道局參事補　治良丸森吉
年俸八百圓下賜（七月二十五日岐阜縣）　岐阜縣農業技師　岩坪時藏
九級俸下賜（七月二十五日長野縣）　長野縣立甲種木曾山林學校教諭　北村正夫
年俸千五百圓下賜（七月二十五日同）　長野縣警察醫　梅津倖
十級俸下賜（包當分年俸七百八拾圓下賜七月三十一日）　青森縣立八戸中學校教諭　安武磯喜

○宮廷錄事

○御救恤　去月下旬暴風雨ノタメ被害尠カラサル趣聞食サレ罹災者御救恤トシテ天皇皇后兩陛下ヨリ神奈川縣ヘ金八百圓千葉靜岡兩縣ヘ金七百圓宛下賜セタリ

○彙報

○官廳事項

○神戸駐在墨國領事御認可　ドン、マヌエル、セーデレス（Don Manuel C. Tellez）神戸駐在墨西哥合衆國領事ニ任セラレタルニ付キ去月三十一日其職務執行ニ贊スル御認可狀ヲ發セラレタリ

○官吏獲著　五十嵐内匠察御用掛ハ一昨一日出發若馬縣下ヘ出張セリ

○長野縣ヘ出張ノ醸造試驗所技師佐藤壽衛ハ去月二十九日歸京セリ

○長二郎中富山ヘ出張ノ神戸第九師團長及越中立野原ヘ出張ノ同師團參謀長白水淡少ニ愛媛縣新居郡泉川地方ヘ出張ノ水島形兵第二十二旅團長ハ去月三十日執モ歸著　○淀邊第三師團長ハ簡閲點呼視察ノタメ岐阜縣稻葉郡北長森村及同縣山縣郡高富町ニ向ヒ同日ノ簡閲點呼視察ノタメ歩兵第二十八旅團長ハ地理實査ノタメ歩兵城縣結城地方ニ向ヒ同三十一日歩兵第十四師團長ハ架橋演習實視並ニ簡閲點呼視察ノタメ前橋及下仁田地方ニ向ヒ一昨一日孰モ出發セリ

○長二上京ノ吉村郡四高等學校長ハ一昨一日出發歸任セリ

杉山高知縣知事ハ去月三十日上京セリ

○官吏卒去　退職檢事正五位勳五等中西盾雄ハ去月二十五日卒去セリ

第8414315号

○關稅訴願裁決　關稅賦課ノ訴願ニ對シ昨二日大藏大臣ハ左ノ如ク裁決セリ

第一號

「ファウンデーション、ボールト及ワッシャー」ノ關稅賦課ニ關スル訴願裁決書

兵庫縣神戸市海岸通三丁目
三井物産株式會社
訴願人

今角　助治郎
訴願人ハ陳述ノ要旨ハ
訴願人カ明治四十四年一月二十八日入港ノ汽船モンゴリアン號ヲ以テ「ファウンデーション、ボールト及ワッシャー」五十八箱ヲ輸入ノ際提出セシ「ボールト」ニ對シ昨二日大藏大臣ハ明治四十一年九月十二日輸入稅表第三百八十九號ニ依リ從價二割五分ノ關稅ヲ賦課セラレタリ然ルニ該貨物ハ明治製糖株式會社ノ注文品ニシテ製糖機械据附ニ使用スル長八尺ノ「ボールト」ナリ而シテ之ニ「ワッシャー」附國シ其ノ形狀ニ於テ普通「ボールト」ト何等異ナル點ナキノミナラス其ノ效用ニ於テモ何等ノ差異アルヲ認メス單ニ力ノ大ナルヲ要スルカ爲從價二寸五分長八尺アリ從テ「ワッシャー」モ一尺餘ノ四角形ニ製セラレタルノミナルニ神戸稅關ニ於テハ本品ハ普通「ボールト」ヨリモ形狀長大ナルヲ以テ普通「ボールト」トシテ協定稅率ニ依ルヲ得サルモノトシ輸入稅表第三百八十九號ニ依リ建築材料トシテ從價二割五分ノ關稅ヲ賦課セラレタルカ如クナルモ協定稅率ニ於テハ「ボールト」ト異ナル大小二種アリテハ何等ノ制限アルニアラス本品ハ單ニ形狀長大ナルノミニテ普通ノ「ボールト」ト異ナルコトナク且其ノ效用モ普通ノモノト同シク或ハ二物ヲ接合スルヲ目的トス即チ本品ハ製糖機械ノ運轉ニ際シ其ノ動搖ヲ防ク爲主壁ト機械トヲ密著セシムルモノニシテ其ノ名稱モ Bolts & washers トシテ輸入稅表第三百八十八號乙ノ三ニ分類シ協定稅率ニ依リ從價一割ノ關稅ヲ賦課セラレタシト云フニ在リ

神戸稅關長辯明ノ要旨ハ
訴願人ハ本訴願ニ係ル物品ノ形狀及效用ニ於テハ普通ノ「ボールト」ト何等ノ差異ナク單ニ力ノ大ナルヲ要スルカ爲長八尺從價二寸五分ノ寸法座金モ亦一尺餘ノ方形ニ製セラレタルモノナリ而シテ協定稅率ニ於テハ輸入稅表第三百八十八號ノ二ニ該當シ協定稅率從價一割ノ賦課ニ孔ヲ穿チタル鐵針ニシテ別ニ本品ヲ檢スルニ其長約八尺從約二寸五分ノ上端ニ螺旋路ヲ刻ミ下端ニ孔ヲ穿チタル鐵針ニシテ別ニ牝螺旋從一尺餘ノ方形ノ鐵製座金及曲頭ヲ有スル平形ノ鐵製留針ヲ備ヘ機械ノ据附ニ使用スルモノナルカ故ニ建築材料ニ外ナラス而シテ輸入稅表第三百八十八號ノ三及日英、日獨協定稅目ニハ寸尺ノ制限ナシト雖モ普通ノ牝牡螺旋釘ヲ指稱セルモノト解釋スヘキカ故ニ本品ノ如キ特殊ノモノハ之ニ該當セス仍テ本官カ之ニ對シ輸入稅表第三百八十九號ニ依リ從價二割五分ノ關稅ヲ賦課シタルハ至當ノ處分ナリト云フニ在リ

依テ本件ニ關スル一切ノ文書竝ニ關稅訴願審査委員會ノ審査報告ヲ資因シ審理ヲ遂クル處神戸稅關長ハ本訴願ニ係ル物品ハ長約八尺從約二寸五分ノ鐵針及從一尺餘ノ方形鐵座金ニシテ機械ノ据付ニ使用スルモノナルカ故ニ建築材料ニ外ナラス而シテ輸入稅表第三百八十八號ノ三及日英、日獨協定稅目ニハ寸尺ノ制限ナシト雖モ普通ノ牝牡螺旋釘ヲ指稱セルモノト解釋スヘキカ故ニ本品ニ對シ輸入稅表第三百八十九號ヲ適用シタルハ至當ノ處分ナリト辯明スト雖本品ハ其ノ形狀及用途ニ於テ牝牡螺旋釘ト認ムヘキモノナルカ故ニ日英協定稅目第二十七號ヲ適用シ從價一割ノ關稅ヲ賦課スヘキモノトス

仍テ裁決スルコト左ノ如シ

本訴願ニ係ル物品ニ對シテハ日英協定稅目第二十七號ヲ適用シ從價一割ノ關稅ヲ賦課スヘキモノトス

明治四十四年八月二日

大藏大臣　公爵桂太郎

○特許局審決　川崎直右衛門ヨリ森井佐吉ニ對スル第一〇五九八號登錄實用新案權利確認審判請求事件ニ付キ去月十三日特許局ニ於テ左ノ如ク審決セリ

審判番號第一九九八號
審決書

大阪市北區古川町十六番屋敷
川崎直右衛門
請求人
同市東區淡路町一丁目二十四番地
特許弁理士　佐々木　高吉
右代理人
愛知縣知多郡有松町大字有松二百四十一番戸
佐吉
森井
被請求人

右當事者間ノ第一〇五九八號特許中村式鋸機ニ於ケル上方鋸車（ル）ノ軸（カ）ニ直立齒桿（カ）ノ下端ヲ取附ケ直立齒桿ニ嚙合フ齒車（ワ）ヲ取附ケタル軸ノ一端ニ齒車（ワ）ヲ設ケ螺旋（ヲ）ニヲ嵌ム齒車（ワ）ニ嚙合セル分銅基體（ヲ）ノ上端ニ螺旋（ヲ）ニ）ノ軸ヲ架シ一端ニ拐手（ヲ）ヲ設ケ螺旋（ヲ）ニヲ嵌ム齒車（ワ）ニ嚙合セル分銅基體（ヲ）ノ一端ハ延長シテ槓杆トナサシメ其端ニ分銅（ヨ）ヲ附設シテ成ル裝置ハ請求人ノ第一〇五九八號登錄實用新案權利ノ範圍ニ屬ス

審判番號第一九九八號
審決書

請求人
大阪市北區古川町十六番屋敷
川崎直右衛門
同市東區淡路町一丁目二十四番地
特許弁理士　佐々木　高吉
右代理人
愛知縣知多郡有松町大字有松二百四十一番戸
佐吉
森井
被請求人

主文

被請求人ノ第一七九〇〇號特許中村式鋸機ニ於ケル上方鋸車（ル）ノ軸ニ直立齒桿（カ）ノ下端ヲ取附ケ直立齒桿ニ嚙合フ齒車（ワ）ヲ取附ケタル軸ノ一端ニ齒車（ワ）ヲ設ケ螺旋（ヲ）ニヲ嵌ム齒車（ワ）ニ嚙合セル分銅基體（ヲ）ノ上端ニ螺旋（ヲ）ニ）ノ軸ヲ架シ一端ニ拐手（ヲ）ヲ設ケ螺旋（ヲ）ニヲ嵌ム齒車（ワ）ニ嚙合セル分銅基體（ヲ）ノ一端ハ延長シテ槓杆トナサシメ其端ニ分銅（ヨ）ヲ附設シテ成ル裝置ハ請求人ノ第一七九〇〇號特許中村式鋸機ニ於ケル材料押裝置カ全ク請求人ノ前記實用新案ト同一ナルヲ認メ其旨ヲ被請求人ニ告知シタルニ被請求人ハ第一七九〇〇號中村式鋸機特許ヲ有スル旨ヲ答ヘタルモ右ハ明治四十二年十月二十日出願シ同四十三年四月六日特許ヲ得タルモノニシテ本件實用新案ノ登錄出願ヨリ以後ノ出願ニ屬シ而シテ其內容ニ於テハ二者全ク同一ナルモノニシテ本件實用新案ノ登錄出願ヨリ以後ノ出願ニ屬スルモノナリト云フニアリテ甲第一號證及甲第二號證ヲ提出セリ

被請求人申立ノ要領ハ請求人ノ實用新案權利確認審判請求事件ニ付審決スルコト左ノ如シ

申立ノ要領

請求人申立ノ要領ハ被請求人ノ有スル第一七九〇〇號特許中村式鋸機ニ使用スル材料押裝置ハ請求人ノ第一〇五九八號登錄實用新案權ノ範圍ニ屬スト審決相成度其理由ハ請求人ハ明治四十一年九月一日竪鋸挽材機ニ付實用新案ノ登錄ヲ出願シ同年十月二十六日第一〇五九八號ヲ以テ登錄ヲ受ケタリ然ルニ被請求人カ明治四十三年名古屋市ニ開カレタル第十回府縣聯合共進會ニ出品シタル鋸機ニ於ケル材料押裝置カ全ク請求人ノ前記實用新案ト同一ナルヲ認メ其旨ヲ被請求人ニ告知シタルニ被請求人ハ第一七九〇〇號中村式鋸機特許ヲ有スル旨ヲ答ヘタルモ右ハ明治四十二年十月二十日出願シ同四十三年四月六日特許ヲ得タルモノニシテ本件實用新案ノ登錄出願ヨリ以後ノ出願ニ屬シ而シテ其內容ニ於テハ二者全ク同一ナルモノニシテ本件實用新案ノ登錄出願ヨリ以後ノ出願ニ屬スルモノナリト云フニアリテ甲第一號證及甲第二號證ヲ提出セリ

被請求人申立ノ要領ハ請求人ノ本件實用新案ノ登錄出願ヨリ以後ノ出願ニ屬シ而シテ其內容ニ於テハ二者全ク同一ナルモノニシテ本件實用新案ノ登錄出願ヨリ以後ノ出願ニ屬スルモノナリト云フニアリテ證人訊問ノ申請ヲ爲セリ

審決ノ理由

被請求人ハ本件實用新案ハ自己ノ特許ノ一部ト同一ナリトスルモ該特許ハ本件實用新案ノ登錄出願以前ヨリ實施シ居ルヲ以テ實用新案法第二十條ニ依リ準用セラレタル特許法第二十九條第二項及第四項ニ該當シ被請求人ノ權利ヲ制限シ得ルモノニアラスト主張スルモ前記條項ハ或ル條件ニ從ヒ爲セル發明實施負ニ之レニ依リ製作シタル物ニ對シ實用新案權ノ效力ノ及ハサルコトヲ規定シタル或ル特別ノ場合ニ適用スル條項ニシテ本件ノ如ク實用新案權ノ權利範圍ヲ定ムヘキ場合ニ適用スヘキモノニアラス故ニ被請求人ノ主張ハ採ルニ足ラス依テ本案ニ入リ審案スルニ本件登錄實用新案ノ權利ハ竪鋸挽材機ニ於テ押「ローラー」（1）ノ軸（2）ニ齒條（3）（3）ノ下端ヲ取附ケ齒條（3）（3）ニ嚙合フ「ピニオン」（4）（4）ヲ取附ケタル軸（5）ノ一端ニ「ウォーム ホウヰル」（6）ヲ取附ケ之レヲ挾ミテ軸（5）ニ架セル函形「ブラケット」（7）ノ上端ニ「ウォーム」（8）ノ軸（9）ヲ架シ一端ニ「ハンドル」（10）ヲ設ケ「ウォーム」（8）ヲ「ウォーム ホウヰル」（6）ニ嚙合セ函形「ブラケット」（7）ノ一端ハ延長シテ「リーバー」（11）トナシ其端ニ重錘（12）ヲ附設シテ成ル材料押裝置ノ構造ニアルモノナリ次ニ被請求人ノ特許ノ一部ニ於ケル所謂押裝置ノ構造ニ上方鋸車（ル）ノ軸ニ直立齒桿（カ）ノ下端ヲ取附ケ直立齒桿ニ嚙合フ齒車（ワ）ヲ取附ケタル軸ノ一端ニ齒車（ワ）ヲ設ケ螺旋（ヲ）ニヲ嵌ム齒車（ワ）ニ嚙合セル分銅基體（ヲ）ノ上端ニ螺旋（ヲ）ニ）ノ軸ヲ架シ一端ニ拐手（ヲ）ヲ設ケ螺旋（ヲ）ニヲ嵌ム齒車（ワ）ニ嚙合セル分銅基體（ヲ）ノ一端ハ延長シテ槓杆トナサシメ其端ニ分銅（ヨ）ヲ附設シテ成ル裝置ハ請求人ノ第一七九〇〇號特許中村式鋸機ニ於ケル材料押裝置カ全ク請求人ノ前記實用新案ト同一ナルヲ認メ其旨ヲ被請求人ニ告知シタルニ被請求人ハ第一七九〇〇號中村式鋸機特許ヲ有スル旨ヲ答ヘタルモ右ハ明治四十二年十月二十日出願シ同四十三年四月六日特許ヲ得タルモノニシテ本件實用新案ノ登錄出願ヨリ以後ノ出願ニ屬シ而シテ其內容ニ於テハ二者全ク同一ナルモノニシテ本件實用新案ノ登錄出願ヨリ以後ノ出願ニ屬スルモノナリト云フニアリテ甲第一號證及甲第二號證ヲ提出セリ

被請求人申立ノ要領ハ請求人ノ本件實用新案ノ登錄出願ヨリ以後ノ出願ニ屬シ而シテ其內容ニ於テハ二者全ク同一ナルモノニシテ本件實用新案ノ登錄出願ヨリ以後ノ出願ニ屬スルモノナリト云フニアリテ證人訊問ノ申請ヲ爲セリ

審決ノ理由

被請求人ハ本件實用新案ハ自己ノ特許ノ一部ト同一ナリトスルモ該特許ハ本件實用新案ノ登錄出願以前ヨリ實施シ居ルヲ以テ實用新案法第二十條ニ依リ準用セラレタル特許法第二十九條第二項及第四項ニ該當シ被請求人ノ權利ヲ制限シ得ルモノニアラスト主張スルモ前記條項ハ或ル條件ニ從ヒ爲セル發明實施負ニ之レニ依リ製作シタル物ニ對シ實用新案權ノ效力ノ及ハサルコトヲ規定シタル或ル特別ノ場合ニ適用スル條項ニシテ本件ノ如ク實用新案權ノ權利範圍ヲ定ムヘキ場合ニ適用スヘキモノニアラス故ニ被請求人ノ主張ハ採ルニ足ラス依テ本案ニ入リ審案スルニ本件登錄實用新案ノ權利ハ竪鋸挽材機ニ於テ押「ローラー」（1）ノ軸（2）ニ齒條（3）（3）ノ下端ヲ取附ケ齒條（3）（3）ニ嚙合フ「ピニオン」（4）（4）ヲ取附ケタル軸（5）ノ一端ニ「ウォーム ホウヰル」（6）ヲ取附ケ之レヲ挾ミテ軸（5）ニ架セル函形「ブラケット」（7）ノ上端ニ「ウォーム」（8）ノ軸（9）ヲ架シ一端ニ「ハンドル」（10）ヲ設ケ「ウォーム」（8）ヲ「ウォーム ホウヰル」（6）ニ嚙合セ函形「ブラケット」（7）ノ一端ハ延長シテ「リーバー」（11）トナシ其端ニ重錘（12）ヲ附設シテ成ル材料押裝置ノ構造ニアルモノナリ次ニ被請求人ノ特許ノ一部ニ於ケル所謂押裝置ノ構造ニ

叙賞

○銀水杯下賜　金穀物件等寄附ノ廉ヲ以テ賞勵局ニ於テ銀水杯ヲ下賜セシ者左ノ如シ

審判長　特許局事務官　織田　了
特許局技師　押田　巽
特許局事務官　奥山　萬次郎

臺灣嘉義廳北廳擺接樂枋橋街　林　彭　壽
明治四十一年二月臺灣嘉義北廳擺接樂相林堡庄ヨリ清水坑庄ニ通スル架橋費金二千五十圓同年十二月同嘉源廳川架橋費金一千四百圓寄附候段奇特ニ付爲其賞銀杯一組下賜候事（大四月十二日）

臺灣苗栗廳苗栗一堡公館庄　聖　母　祀
本年八月臺灣苗栗廳苗栗一堡公館公學校校舍敷地及附屬地トシテ土地一甲九厘三毫餘寄附候段奇特ニ付爲其賞銀杯一箇下賜候事（二年十六日）

臺灣新竹廳竹南一堡南庄　新太郎
本年十一月臺灣新竹廳竹南一堡南庄公學校及三灣公學校基本金トシテ金一千圓寄附候段奇特ニ付爲其賞銀杯一箇下賜候事（二月二十日）

臺灣彰化廳下官民一同
明治四十年十月臺灣彰湖島翁民救濟義金トシテ金五百圓共同寄附候段奇特ニ付爲其賞銀杯一箇下賜候事（四十三年十月）

臺灣新竹廳竹北一堡樹杞林街　彭　殿　華
明治四十一年八月臺灣新竹廳樹杞林公學校基本財產トシテ金一千圓寄附候段奇特ニ付爲其賞銀杯一箇下賜候事（四十三年十月）

臺灣新竹廳竹北一堡新竹街　孔　子　廟
本年三月臺灣新竹廳新竹公學校舍トシテ建物三棟寄附候段奇特ニ付爲其賞銀杯一組下賜候事（以上五月三日）

臺灣嘉義廳布嶼堡油車庄　李　金
明治四十二年十一月臺灣嘉義廳布嶼堡基本財產トシテ土地三十二甲三分八厘七毫共同寄附候段奇特ニ付爲其賞銀杯一組下賜候事

臺灣嘉義廳布嶼堡公學校基本金トシテ金二千二百十八圓寄附候段奇特ニ付爲其賞銀杯一箇下賜候事（以上四月十五日）

鳥取縣西伯郡境町　木村　久太郎
明治四十二年十一月基隆築港陸行旅病人收容所用トシテ建物二十三坪餘寄附候段奇特ニ付爲其賞銀杯一箇下賜候事（月二十六日）

東京市芝區宮本町　小林　懋次郎
本年八月臺北廳基隆城內道路敷地トシテ土地一區三毛餘寄附候段奇特ニ付爲其賞銀杯一箇下賜候事

本年八月臺北廳臺北城內道路敷地トシテ土地五區四毛寄附候段奇特ニ付爲其賞銀杯一組下賜候事

勵五等　孝　春　生
本年八月臺北廳臺北城內道路敷地トシテ土地四區餘寄附候段奇特ニ付爲其賞銀杯一箇下賜候事

臺灣銀行
本年八月臺北廳臺北城內道路敷地トシテ土地一區六毛餘寄附候段奇特ニ付爲其賞銀杯一箇下賜候事

三十四銀行
本年八月臺北廳臺北城內道路敷地トシテ土地二區八毛餘寄附候段奇特ニ付爲其賞銀杯一箇下賜候事

山口縣阿武郡萩町　金子　宰介
本年八月臺北廳臺北城內道路敷地トシテ土地二區五毛餘寄附候段奇特ニ付爲其賞銀杯一箇下賜候事（以上四月十三年七月廿日）

臺灣日日新報社
本年八月臺北廳臺北城內道路敷地トシテ土地二區六毛餘寄附候段奇特ニ付爲其賞銀杯一箇下賜候事

臺灣帝國製糖株式會社
本年十一月臺灣新竹廳竹北二堡番仔湖庄ニ建築費金一千圓寄附候段奇特ニ付爲其賞銀杯一箇下賜候事

正八位勵五等　功八級　大野　松吉
明治四十二年九月韓國龍山尋常高等小學校建築費金百圓寄附候段奇特ニ付爲其賞木杯一組下賜候事

正三位勵一等　功二級男爵　大久保　春野
明治四十二年六月韓國龍山尋常高等小學校建築費金五百圓寄附候段奇特ニ付爲其賞銀杯一箇下賜候事

從三位勵一等　功二級男爵　四島　助義
明治四十二年六月韓國龍山尋常高等小學校建築費金三百圓寄附候段奇特ニ付爲其賞木杯一組下賜候事

從二位勵一等　功一級子爵　長谷川　好道
明治四十二年一月韓國龍山尋常高等小學校建築費金二百圓寄附候段奇特ニ付爲其賞木杯一組下賜候事（以上四月十九日）

從六位勵六等　有賀　光豐
本年一月韓國鎮南浦尋常高等小學校教育基金トシテ金百圓寄附候段奇特ニ付爲其賞木杯一組下賜候事

從六位勵五等　服部　正一郎
本年二月韓國京城居留民團教育基金トシテ金二百圓寄附候段奇特ニ付爲其賞木杯一組下賜候事（以上月日十三年）

韓國京城居留民團立新町健康診斷所用建物一棟寄附候段奇特ニ付爲其賞銀杯一組下賜候事（月十三日）

從五位勵四等　菊池　武一
明治四十二年二月韓國平壤小學校建築費金百二十圓寄附候段奇特ニ付爲其賞木杯一組下賜候事

從五位勵五等　小堀　齊
明治四十二年二月韓國平壤小學校建築費金百圓寄附候段奇特ニ付爲其賞木杯一組下賜候事（以上月日十三年八月八日）

從四位勵六等　中村　再造
從四位勵二等　大屋　權平
等工學博士
正四位　鍋島　直映
明治四十二年七月韓國龍山尋常高等小學校建築費金三百圓寄附候段奇特ニ付爲其賞木杯一組下賜候事

從二位勵一等　長谷川　好道
功一級子爵
明治四十二年一月韓國龍山尋常高等小學校建築費金二百圓寄附候段奇特ニ付爲其賞木杯一組下賜候事（以上四十九日）

從六位勵六等　有賀　光豐
本年一月韓國鎮南浦尋常高等小學校教育基金トシテ金百圓寄附候段奇特ニ付爲其賞木杯一組下賜候事

從六位勵五等　服部　正一郎
本年二月韓國京城居留民團教育基金トシテ金二百圓寄附候段奇特ニ付爲其賞木杯一組下賜候事

韓國京城新町有志總代　櫻井　丈太郎
本年四月韓國京城居留民團立新町健康診斷所用建物一棟寄附候段奇特ニ付爲其賞銀杯一組下賜候事（月十三日）

京都市下京區五條寺町西入御影堂町道路敷地トシテ宅地
本年五月韓國京城明治町道路敷地トシテ宅地五十六坪餘寄附候段奇特ニ付爲其賞銀杯一組下賜候事（月二十三日）

正五位勵四等　菊池　武一
明治四十二年二月韓國平壤小學校建築費金百二十圓寄附候段奇特ニ付爲其賞木杯一組下賜候事

從五位勵五等　小堀　齊
明治四十二年二月韓國平壤小學校建築費金百圓寄附候段奇特ニ付爲其賞木杯一組下賜候事（以上月日十三年八月八日）

第8431号

明治四十一年八月韓國群山居留民團竹城里道路敷地トシテ土地七百七十九坪餘寄附候段寄特ニ付爲其賞銀杯一箇下賜候事

東京市赤坂區赤坂田町　佐藤　政次郎

本年三月韓國群山居留民團山手町道路敷地トシテ土地六百九十八坪餘寄附候段寄特ニ付爲其賞銀杯一組下賜候事（七月十三日）

從六位　伊藤　德順

本年六月韓國京城民團教育基金トシテ金百圓寄附候段寄特ニ付爲其賞木杯一組下賜候事（四十三年七月五日）

從五位勳四等　久水　三郎

本年三月韓國大邱幼稚園建築費金二百圓寄附候段寄特ニ付爲其賞木杯一組下賜候事（各通）

正五位勳四等　土井　庸太郎

正五位勳五等　黑川　穆

鹿兒島縣士族　山之內　種一

明治四十一年八月韓國群山居留民團竹城里道路敷地トシテ土地七百七十九坪餘寄附候段寄特ニ付爲其賞銀杯一箇下賜候事

正五位勳五等　吉田　雄六郎

從五位勳五等　島山　虎也太

從五位勳四等　川上　常郎

能勢　辰五郎

本年三月韓國大邱幼稚園建築費金百五十圓寄附候段寄特ニ付爲其賞木杯一組下賜候事

正五位勳三等功四級　恒吉　忠道

明治四十一年四月韓國大邱尋常高等小學校基本財産トシテ金二百圓及本年三月大邱幼稚園建築費トシテ金百五十圓寄附候段寄特ニ付爲其賞木杯一組下賜候事（以上月日二十八年八日）

本年三月韓國京城木町一丁目　京城樂友會附候段寄特ニ付爲其賞銀杯一箇下賜候事（四十三年八月十七日）

○陸海軍

○學生入校

本年第二回陸軍軍醫學生トシテ左記八十八一昨一日入校セリ

（陸軍省）

陸軍一等軍醫　五十嵐雄太郎
陸軍一等軍醫　伊藤　謙二
陸軍一等軍醫　喜多　竝
陸軍一等軍醫　尾崎　齊
陸軍一等軍醫　朝井　寇
陸軍一等軍醫　猪岡　寅雄
陸軍一等軍醫　日下　三成
陸軍一等軍醫　石原　貫一
陸軍一等軍醫　秋庭　井上
陸軍一等軍醫　北川　辰造
陸軍一等軍醫　安村　光亨
陸軍一等軍醫　齊村　俊
陸軍一等軍醫　弘岡　道明
陸軍一等軍醫　杉村　敬一
陸軍一等軍醫　小久保鞆比古
陸軍一等軍醫　竹內　雅休
陸軍一等軍醫　森下　栟治
陸軍一等軍醫　小島　佐太郎
陸軍一等軍醫　石黑　退三
陸軍一等軍醫　武部　元雄
陸軍一等軍醫　山田　貫一
陸軍一等軍醫　澤田　靖
陸軍一等軍醫　宮齊　稱作
陸軍一等軍醫　村山　佐太郎
陸軍一等軍醫　木下　福藏
陸軍一等軍醫　樋口　龍嶂
陸軍一等軍醫　猪子　光太郎
陸軍一等軍醫　小泉　親彥
陸軍一等軍醫　瑞　鳳四郎
陸軍一等軍醫　青木　市次郎
陸軍一等軍醫　淵　嘉吉
陸軍一等軍醫　魚井　盛隆
陸軍一等軍醫　伊藤　光藏
陸軍一等軍醫　足利　陸平
陸軍一等軍醫　松本　英夫
陸軍一等軍醫　平川　龍造
陸軍一等軍醫　伊東　祐信
陸軍一等軍醫　飯竹　彥三郎
陸軍一等軍醫　阿部　彥作
陸軍一等軍醫　原　季
陸軍一等軍醫　朝日　畯
陸軍一等軍醫　岩田　俊治
陸軍一等軍醫　藏鉉　且子
陸軍一等軍醫　武山　啓一
陸軍一等軍醫　伊藤　錠吉
陸軍一等軍醫　太田　九三男
陸軍一等軍醫　武藤　太利三
陸軍一等軍醫　塚田　藹吉
陸軍一等軍醫　非波　於菟吉
陸軍一等軍醫　鈴木　耕造
陸軍一等軍醫　野口　才田
陸軍一等軍醫　安東　猶次
陸軍一等軍醫　田口　保
陸軍一等軍醫　鴨志田　武
陸軍一等軍醫　松倉　一貞
陸軍一等軍醫　溝間　泰
陸軍一等軍醫　守山　貞一
陸軍一等軍醫　宮本　長太郎
陸軍一等軍醫　松村　桓
陸軍一等軍醫　早川　英
陸軍一等軍醫　嘉住　剛三
陸軍一等軍醫　喜多　宛一
陸軍一等軍醫　平山　廣
陸軍一等軍醫　熊澤　三
陸軍一等軍醫　飯塚　助治
陸軍一等軍醫　田中　寅次郎
陸軍一等軍醫　千田　恒
陸軍一等軍醫　坪田　義門
陸軍一等軍醫　角谷　貫
陸軍一等軍醫　荻木　忠後
陸軍一等軍醫　宮城　篤珍
陸軍一等軍醫　平井　蕃次郎
陸軍一等軍醫　花房　秀三
陸軍一等軍醫　武藤　豐藏
陸軍一等軍醫　佐藤　十五馬
陸軍一等軍醫　西郷　一生

○候補者退校

陸軍砲兵工科學校砲兵工長候補者山形縣士族內藤川貞一ハ同校條例第十九條第四號ニ依リ去月三十一日退校セリ（陸軍省）

○交通術修業終了

交通兵電信隊交通術修業員トシテ左記四十三人入隊中ノ處修業終了ニ付キ去月三十一日歸還セリ（陸軍省）

陸軍工兵大尉　小野澤　精平
陸軍工兵大尉　十時　直道
陸軍工兵大尉　石丸　二平
陸軍工兵中尉　林　美雄
陸軍工兵中尉　小切間　武雄
陸軍工兵中尉　角道　有太郎
陸軍工兵中尉　宇津木甚太郎
陸軍工兵中尉　吉田　喜知男
陸軍工兵中尉　木田　仙太郎
陸軍工兵中尉　北里　滿
陸軍工兵中尉　大岡　眞男
陸軍工兵中尉　丸尾　忍雄
陸軍工兵中尉　松岡　尙道
陸軍工兵中尉　竹內　博介
陸軍工兵中尉　長谷川清太郎
陸軍工兵中尉　西田　拓郎
陸軍工兵中尉　岸上　琳三
陸軍工兵中尉　諸澤　常三
陸軍工兵中尉　荒井　喜一
下士以下　二四人

○不要徵兵終決處分者

大分縣ニ於ケル所在不明ノ徵兵終決處分未濟者中徵兵處分濟滿四十歲超過處別服役中等ノ者ノ爾後調査ヲ要セサル者左ノ如シ（大分縣）

本籍氏名	生年月日
直入郡竹田町八四九　小代　芳房	明治三年三月二六
同宮砥村一ノ三九八　坂田　睦輝	同　九年五月三〇
同狹村一九四　堀　郁平	同　五年三月一〇

○軍艦獲著

各港灣ニ於ケル軍艦發著左ノ如シ（海軍省）

艦名	月日	著	發	行先
阿蘇	八一	大湊		
宗谷	同			
丹後	同	伊豫灣		
浪速	同	小樽		
陸奧	同			
朝日	同			

艦名	月日	著	發	行先
肥前	八一	函館		
伊吹	同			
鹿島	同			
新潟	同			
筑波	同			
高砂	同			
大和	同	敷香		
橋立	八二	横須賀		

○日本赤十字社錄事

日本赤十字社ハ北海道眞弓廣美ノ社業上ノ功勞ニ對シ上奏勳裁ヲ總テ有功章ヲ授與セリ

有功章授與

日本赤十字社ハ左記三十七人ノ社業上ノ功勞又ハ社資ヲ幫助セル篤志ニ對シ特別社員ニ推薦セリ

北海道　吉田　貞一
　　金澤　長太郎
　　龜井　邦太郎
　　磯野　進
　　野口　吉次郎
　　武井　忠兵衛
　　福富　豊吉
　　高橋　久太郎
　　鳥畑　吉藏
　　岩船　峰次郎
　　品田　彌一
福島縣　坂井　定吉
　　栗林　カズ
　　中村　精治
　　木村　圓吉
　　神奈川縣　藤澤　榮藏
　　高橋　松太郎
　　石塚　彌太郎
　　長崎縣　田中　盛雄
　　桑田　重保
　　寺森縣　斐容
　　小坂　衛之進
　　今　七左衛門
　　木村　彌次郎
　　富山縣　喜秋
　　池原　中川　清太郎
　　滿　湖
　　藤田　榮次郎
　　荻野　重吉
　　橋口　正美

銀杯贈與

日本赤十字社ハ鹿兒島縣坂本彥之助ノ社業上ノ功勞ニ對シ銀杯一組ヲ贈與セリ

支部長囑託

日本赤十字社ハ上奏ヲ經テ谷口留五郎ニ鹿兒島支部長ヲ、大山綱昌ニ岡山支部長ヲ、千葉貞幹ニ長野支部長ヲ、昌谷彰ニ大分支部長ヲ囑託セリ（以上宮內省）

頭數

道府縣	內剛產 五歲未滿 男	女	計	五歲以上 男	女	計	七歲以上 男	女	計	外國產 五歲未滿 男	女	計	五歲以上 男	女	計	七歲以上 男	女	計	合計 男	女	計
北海道	一	一	一	一	一	一	一	一	一	一	一	一	一	一	一	一	一	一	一	一	一
東京	一	一	一	一	一	一	一	一	一	一	一	一	一	一	一	一	一	一	一	一	一
京都	二七	七	三四	一	一	一	七	八	一五	一	一	一	一	一	一	一	一	一	二八	一九	四七
大阪	一	一	一	一	一	一	一	一	一	一	一	一	一	一	一	一	一	一	二	二	四
神奈川	一	一	一	一	一	一	一	一	一	一	一	一	一	一	一	一	一	一	一	一	一
兵庫	七七	七	八四	四	五	九	一	一	二	九三	一	一	一	一	一	一	一	一	一〇	一一	二一
長崎	一	一	一	一	一	一	一	一	一	一	一	一	一	一	一	一	一	一	一	一	一
新潟	一	一	一	一	一	一	一	一	一	一	一	一	一	一	一	一	一	一	一	一	一
埼玉	一	一	一	一	一	一	一	一	一	一	一	一	一	一	一	一	一	一	一	一	一
群馬	一	一	一	一	一	一	一	一	一	一	一	一	一	一	一	一	一	一	一	一	一
千葉	一	一	一	一	一	一	一	一	一	一	一	一	一	一	一	一	一	一	一	一	一
茨城	一	一	一	一	一	一	一	一	一	一	一	一	一	一	一	一	一	一	一	一	一
栃木	一	一	一	一	一	一	一	一	一	一	一	一	一	一	一	一	一	一	一	一	一
奈良	一	一	二	一	一	二	一	一	二	一	一	二	一	一	二	一	一	二	三	三	六
三重	三〇	九	三九	一一	一三	二四	一	一	二	一	一	二	一	一	二	一	一	二	二一	二一	四二
愛知	五	三	八	一六	一五	三一	一	一	一	一	一	一	一	一	一	一	一	一	一	一	一
靜岡	一	一	一	一	一	一	一	一	一	一	一	一	一	一	一	一	一	一	一	一	一
山梨	三	七	一〇	一	五	一	一	一	二	一	一	二	一	一	二	一	一	二	一	一	二
滋賀	一	一	二	一	一	二	一	一	二	一	一	二	一	一	二	一	一	二	一	一	二
岐阜	三	一	四	一	一	二	一	一	二	一	一	二	一	一	二	一	一	二	一	一	二
長野	一	一	一	一	一	一	一	一	一	一	一	一	一	一	一	一	一	一	一	一	一
宮城	一	一	一	一	一	一	一	一	一	一	一	一	一	一	一	一	一	一	一	一	一
福島	一	一	一	一	一	一	一	一	一	一	一	一	一	一	一	一	一	一	一	一	一
群馬	一	一	一	一	一	一	一	一	一	一	一	一	一	一	一	一	一	一	一	一	一
秋田	二	一	三	一	一	二	一	一	二	一	一	二	一	一	二	一	一	二	一	一	二
山形	一	一	二	一	一	二	一	一	二	一	一	二	一	一	二	一	一	二	一	一	二
青森	一	一	一	一	一	一	一	一	一	一	一	一	一	一	一	一	一	一	一	一	一
岩手	一	一	一	一	一	一	一	一	一	一	一	一	一	一	一	一	一	一	一	一	一
福井	二	一	三	一	一	二	一	一	二	一	一	二	一	一	二	一	一	二	一	一	二
石川	一	一	二	一	一	二	一	一	二	一	一	二	一	一	二	一	一	二	一	一	二
富山	一	一	二	一	一	二	一	一	二	一	一	二	一	一	二	一	一	二	一	一	二
鳥取	一	一	二	一	一	二	一	一	二	一	一	二	一	一	二	一	一	二	一	一	二
島根	三三	二一	四四	一一	一一	二二	一一	一一	二二	一一	一一	二二	一一	一一	二二	一一	一一	二二	一一	一一	二二
岡山	二五	二一	四六	二一	一四	三五	一一	一一	二二	一一	一一	二二	一一	一一	二二	一一	一一	二二	一一	一一	二二
廣島	八五	六	九一	一〇	三七	一七	一一	一一	二二	一一	一一	二二	一一	一一	二二	一一	一一	二二	一一	一一	二二
山口	三	三	六	二	二	四	一	一	二	一	一	二	一	一	二	一	一	二	一	一	二
和歌山	一一	七	一八	一〇	一一	二一	一一	一一	二二	一一	一一	二二	一一	一一	二二	一一	一一	二二	一一	一一	二二
鳥取	二	一	三	一	一	二	一	一	二	一	一	二	一	一	二	一	一	二	一	一	二
香川	一	一	二	一	一	二	一	一	二	一	一	二	一	一	二	一	一	二	一	一	二

○種牡牛頭數

農商務省ノ調査ニ係ル昨四十三年種牡牛頭數左ノ如シ（農商務省）

第84135号

種類別	内國	外國								雜種								合計
		「ボルス」「ダイン」	「エーア」「シャー」	「シャー」「ジー」	「カン」「ジー」	短角	「アン」「オン」	「ヘック」「オード」	「ジンメ」「ンダー」「ル」	「フラウ」「ンス非」「ス」	「フレン」「ドカナ」「デアン」	朝鮮	單ニ樣ハ又ハ鮭鱒	計	「ホルス」「タイン」	「エーア」「シャー」	「シャー」「ジー」	短角	「アン」「オン」	「ジンメ」「ンダー」「ル」	「フラウ」「ンス非」「ス」	「フレン」「ドカナ」「デアン」	朝鮮	雜種	計
北海道	一	三五	一〇六	一	一	四〇	一	四	二	一	一	一	一	一八八	四七	六四	一	一	一	一	一	一	一	一	一四一
東京	四	八〇	二一	一三	一	一	一	一	一	一	一	一	一	八三	四九	五	一三	一	一	一	一	一	一	一	六二
大阪	二	二四	九	二	一	一	一	一	一	一	一	一	一	六三	三九	一九	一	一	一	一	一	一	一	一	三七
神奈川	九三	一〇	一八	二	一	一	一	一	一	一	一	一	一	三七	三三	二	一	一	一	一	一	一	一	一	一六
兵庫	一	一〇	二五	二	一	一	一	一	一	一	一	一	一	七	一	六	一	一	一	一	一	一	一	一	四
長崎	一	一	一	一	一	一	一	一	一	一	一	一	一	五〇	三七	一七	一	一	一	一	一	一	一	一	二
新潟	一	三二	一一	一	一	一	一	一	一	一	一	一	一	三九	一八	七	一	一	一	一	一	一	一	一	一六
埼玉	一	一	二	一	一	一	一	一	一	一	一	一	一	一五	一八	七	一	一	一	一	一	一	一	一	一六
群馬	一	一	二七	一	一	一	一	一	一	一	一	一	一	二	七	六	一	一	一	一	一	一	一	一	一
千葉	一	一	一三	一	一	一	一	一	一	一	一	一	一	一三	一四	一	一	一	一	一	一	一	一	一	一
茨城	三	六	一三	一	一	一	一	一	一	一	一	一	一	一六	一七	一	一	一	一	一	一	一	一	一	一
栃木	一	一	一四	一	一	一	一	一	一	一	一	一	一	一	一	一	一	一	一	一	一	一	一	一	一
奈良	二	一	一	一	一	一	一	一	一	一	一	一	一	一	一	一	一	一	一	一	一	一	一	一	一
三重	五	七	二	一	一	一	一	一	一	一	一	一	一	四	一七	一	一	一	一	一	一	一	一	一	一
愛知	一五	二五	二五	二	一	一	一	一	一	一	一	一	一	四八	二	一	一	一	一	一	一	一	一	一	一
岡山	一	五〇	一	一	一	一	一	一	一	一	一	一	一	一	一	一	一	一	一	一	一	一	一	一	一
靜岡	一七	一三	一三	一	一	一	一	一	一	一	一	一	一	一三	一三	一	一	一	一	一	一	一	一	一	一
山梨	四	四	一	一	一	一	一	一	一	一	一	一	一	一	一	一	一	一	一	一	一	一	一	一	一
滋賀	一	一	一	一	一	一	一	一	一	一	一	一	一	一	一	一	一	一	一	一	一	一	一	一	一
岐阜	四	一七	四	一	一	一	一	一	一	一	一	一	一	一	一	一	一	一	一	一	一	一	一	一	一
長野	一	九	一四	一	一	一	一	一	一	一	一	一	一	一	一	一	一	一	一	一	一	一	一	一	一
宮城	一	一	一	一	一	一	一	一	一	一	一	一	一	一	一	一	一	一	一	一	一	一	一	一	一
福島	一	一	一	一	一	一	一	一	一	一	一	一	一	一	一	一	一	一	一	一	一	一	一	一	一
岩手	一	一	一	一	一	一	一	一	一	一	一	一	一	一	一	一	一	一	一	一	一	一	一	一	一
青森	一	一	一	一	一	一	一	一	一	一	一	一	一	一	一	一	一	一	一	一	一	一	一	一	一
秋田	一	一	一	一	一	一	一	一	一	一	一	一	一	一	一	一	一	一	一	一	一	一	一	一	一
山形	一	一	一	一	一	一	一	一	一	一	一	一	一	一	一	一	一	一	一	一	一	一	一	一	一
福井	一	一	一	一	一	一	一	一	一	一	一	一	一	一	一	一	一	一	一	一	一	一	一	一	一
石川	一	一	一	一	一	一	一	一	一	一	一	一	一	一	一	一	一	一	一	一	一	一	一	一	一
富山	一	一	一	一	一	一	一	一	一	一	一	一	一	一	一	一	一	一	一	一	一	一	一	一	一
鳥取	一	一	一	一	一	一	一	一	一	一	一	一	一	一	一	一	一	一	一	一	一	一	一	一	一
島根	八	一七	一七	一	一	一	一	一	一	一	一	一	一	一	一	一	一	一	一	一	一	一	一	一	一
岡山	二六	二三	二三	一	一	一	一	一	一	一	一	一	一	一	一	一	一	一	一	一	一	一	一	一	一
廣島	二三	二七	一六	一	一	一	一	一	一	一	一	一	一	一	一	一	一	一	一	一	一	一	一	一	一

○特許辨理士名簿登錄　特許局ニ於テ特許辨理士名簿ニ登錄セシ者左ノ如シ（農商務省）

京都市上京區黑門通中立賣上ル
大阪市東區伏見町二丁目三十三番地
東京市小石川區雜司ヶ谷町七十五番地
廣島市下流川町六十七番地

甘糟　勇雄
田邊　尚雄
小野　才次郎

七月十五日（事務所移轉）
同　十八日（出張事務所廢止）
同　十八日（事務所移轉）
同　十九日　新規登錄

○雜事

○管長事務取扱認可　時宗管長稻葉峰道去月三十日死亡ニ付キ後任者選定マテノ間權大僧正河野法善ヲ管長事務取扱ト定メタキ旨願出ニ依リ昨二日認可セリ（內務省）

○帝國議會

○衆議院

○議員當選　石川縣郡部選出議員勳四等漢寄鉄五郎ノ補闕トシテ小池靖一當選確定シタル旨ノ通牒ヲ受領セリ

○在外公館報告

○傳染病月報　在外公館ヨリノ傳染病月報左ノ如シ　本年六月十五日ヨリ九月一日ニ終ル（外務省）

沙市（六月中）惡者死者共ナシ（在沙市帝國領事館報告）
般谷市（自七月二十八日至八月一日）虎列剌惡者二八五、同死者二八五、痘瘡惡者三一、同死者三一、ペスト惡者二九、同死者二九アリ（在般谷帝國領事館報告）
○上海綿花及綿絲市況　上海ニ於ケル綿花及綿絲市況ニ付キ同地駐在總領事代理副領事浮田鄕次ヨリ去月三十一日發ヲ以テ左ノ如ク電報アリ　去月二十七日　水棚內參著（外務省）

支那綿花ハ需綿鈍乏ノ折柄勃興ノ買氣ヲ多ク相場益々昂騰米綿蠶繭ノ報ハ未タ市況ニ影響セス通州器械百斤建三二兩、北市三一兩支那綿絲ハ輸入品カ銀塊下落ヨリ不切合ト爲リシタメ引續キ需要ア

リ底意強シ日本綿絲ハ銀塊低落ノタメ相場稍々上向キ取引良好？）藍魚十六手一俵一三三兩惡比須二十手一三五兩在荷八六五〇印度綿絲ハ相場出合ハス商鈍シ在荷四一〇〇〇

○香港綿絲市況　香港ニ於ケル綿絲市況　至去月二十三日　自本年六月六日　付キ同地駐在總領事代理領事船津辰一郎ヨリ去月十五日附ヲ以テ左ノ如ク報告アリ　去月十四日　水棚內參著（外務省）

市場ハ引續キ好況ヲ呈シタリ問屋筋ハ識所ヨリ色氣アル問合ヲ受ケ居リ印度ノ相場引締マリ勝ナルニ拘ハラス買手ノ要求ハ容易ニ應セラレ其結果一弗方高値ニテ七百俵ノ取引アリタリ斯クシテ當期ハ市場手堅ク上向キノ步調ニテ終レリ

六手、八手ハ先週値ニテ少益ノ手合アリ十手、十二手ハ益々需要多ク一弗方ノ高値ニテ好取引ヲ見二十手ハ或ル商標ノモノニ付キ絕エス問合アリ同シク一弗方高ク手合相當ニ在リタリ而シテ當期總賣高七千七百俵在荷二万俵實却濟未引渡二万八千俵ナリキ

當地紡績綿絲ハ十手百四十弗ニテ二百五十俵十二手百四十一弗ニテ二百五十俵取引アリ日本綿絲ハ二十手百七十六弗ヨリ百八十六弗ニテ四百九十五俵ノ手合アリタリ支那綿絲ハ小俵四十弗ニテ四百五十俵ノ裏荷アリ現在在荷小俵二百俵ニシテ相場ハ三十七弗ヨリ四十一弗ヲ唱ヘ居レリ今當地亞ナル綿絲相場ヲ察クレハ左ノ如シ

China Mills	十二手（自百四十四弗　至百四十五弗半）
	十手（自百四十二弗半　至百四十三弗半）
	十手（自百四十一弗半　至百四十五弗半）
Currimbhoy	十手（自百四十四弗　至百四十六弗）
David Mill	十二手（自百四十三弗　至百四十七弗）
Dawn	十二手（自百四十三弗　至百四十八弗）
Gold Wohor	十手（自百四十一弗半　至百四十八弗）
Indo Ching M & P.	十手　百三十九弗
Myar Sassoon	十手　百四十一弗半
Moon Mill	六手　百二十三弗半
	十手（自百三十三弗　至百四十三弗）
Pulaney Mills	當期間當地著荷五千四百八十俵、上海送九千四百三十俵、南清各港送千五百俵ナリ

○新嘉坡米況　新嘉坡ニ於ケル米況　至去月十八日　自本年六月四日　付キ同地駐在領事代理副領事吉岩谷讓吉ヨリ左ノ如ク報告アリ　去月十二日　水棚內參著（外務省）

六月四日ヨリ同十七日ニ至ル米況左ノ如シ
本期前週ニ於テハ市況手堅ク相場小締リノ姿ナリ後週ニ入リ市況平穩ナリ
六月十日及同十七日ニ於ケル相場左ノ如シ

| | | | | | | | |

等級		六月十日	同十七日
白米等 同一等 同二等 同三等 同四等	在荷高	一二〇 一二五 一二〇 一二〇 一二〇	一二〇 一二五 一二〇 一二〇 一二〇
暹羅米	在荷高	一二〇、〇〇〇	一二〇、〇〇〇
暹羅米	在荷高	一二〇、〇〇〇	一二〇、〇〇〇

（以上去月五日附報告）

等級		七月一日	同八日
白米等 同一等 同二等 同三等 同四等	在荷高	一二〇 一二〇 一二〇 一二〇 一二〇	一二〇 一二〇 一二〇 一二〇 一二〇
暹羅米	在荷高	一二〇、〇〇〇	一二〇、〇〇〇
暹羅米	在荷高	一二〇、〇〇〇	一二〇、〇〇〇

（以上去月十日附報告）

六月十八日ヨリ七月八日ニ至ル米況左ノ如シ

本期中六月二十四日ハ英國皇帝陛下戴冠式休日ニテ相場立タス其後市況騰氣ナリシカ後週ニ入リテモ尚ホ引續キ平穏ナリキ七月一日及同八日ニ於ケル相場左ノ如シ

等級		七月一日	同八日
白米等 同一等 同二等 同三等 同四等	在荷高	一二〇 一二〇 一二〇 一二〇 一二〇	一二〇 一二〇 一二〇 一二〇 一二〇
暹羅米	在荷高	一二〇、〇〇〇	一二〇、〇〇〇
暹羅米	在荷高	一二〇、〇〇〇	一二〇、〇〇〇

（以上同十日附報告）

○孟買樟腦商況　孟買ニ於ケル本年五月中ノ樟腦商況ニ付キ同地駐在領事岩崎三雄ヨリ同六月二十七日附ヲ以テ左ノ如ク報告アリ　日本欄内參看（外務省）

○印度農作狀況　印度ニ於ケル農作狀況ニ付キカルカッタ駐在總領事代理領事平田知夫ヨリ去月三十一日發ヲ以テ左ノ如ク電報アリ（外務省）

當國本年モンスーン季節ノ經過順當ナラス緬甸東ベンゴール二州ヲ除キ一般ニ雨量不足シ平年ニ比シ地方ニ依リ一割乃至六割ヲ減セリ繭花ヲ初メ米其他ノ秋作物既ニ多少ノ害ヲ被リ居リ若シ今後十日間降雨ナキニ於テハ右諸作物ノ被害大ナルヘシ

本年四月中全印度樟腦輸入額		一九〇九年	一九一〇年
四月	一封（ピーナン）[イ]	一、〇〇〇	一、八〇〇
〃	一封（オンス）[ロ]	一、六三〇	一、九六〇
〃	一封（オンス）[ハ]	一、六六〇	一、八三〇
〃	一封（オンス）[ニ]	一、九九〇	一、八一〇
〃	一封（オンス）[ホ]	一、七六〇	一、九〇〇
〃	一封（オンス）[ヘ]	一、七九〇	一、九〇〇
〃	一封（オンス）[ト]	一、八三〇	一、九〇〇
〃	一封（オンス）[チ]	一、八一〇	一、九〇〇
〃	一封（オンス）[リ]	一、八一〇	一、九〇〇
〃	一封（オンス）[ヌ]	一、八一〇	一、九〇〇
〃	一封（オンス）[ル]	一、八一〇	一、九〇〇
〃	一封（オンス）[ヲ]	一、八一〇	一、九〇〇
〃	一封（オンス）[ワ]	一、八一〇	一、九〇〇
〃	一封（オンス）[カ]	一、八一〇	一、九〇〇
〃	一封（オンス）[ヨ]	一、八一〇	一、九〇〇
〃	一封（オンス）[タ]	一、八一〇	一、九〇〇
〃	一封（オンス）[レ]	一、八一〇	一、九〇〇
〃	一封（オンス）[ソ]	一、八一〇	一、九〇〇
〃	一封（オンス）[ツ]	一、八一〇	一、九〇〇
〃	一封（オンス）[ネ]	一、八一〇	一、九〇〇
〃	一封（オンス）[ナ]	一、八一〇	一、九〇〇
〃	一封（オンス）[ラ]	一、八一〇	一、九〇〇
〃	一封（オンス）[ム]	一、八一〇	一、九〇〇
〃	一封（オンス）[ウ]	一、八一〇	一、九〇〇
〃	一封（オンス）[ヰ]	一、八一〇	一、九〇〇
〃	一封（オンス）[ノ]	一、八一〇	一、九〇〇
〃	一封（オンス）[オ]	一、八一〇	一、九〇〇
〃	一封（オンス）[ク]	一、八一〇	一、九〇〇
〃	一封（オンス）[ヤ]	一、八一〇	一、九〇〇
〃	一封（オンス）[マ]	一、八一〇	一、九〇〇
〃	一封（オンス）[ケ]	一、八一〇	一、九〇〇
〃	一封（オンス）[フ]	一、八一〇	一、九〇〇
〃	一封（オンス）[コ]	一、八一〇	一、九〇〇
〃	一封（オンス）[エ]	一、八一〇	一、九〇〇
〃	一封（オンス）[テ]	一、八一〇	一、九〇〇
〃	一封（オンス）[ア]	一、八一〇	一、九〇〇
〃	一封（オンス）[サ]	一、八一〇	一、九〇〇
〃	一封（オンス）[キ]	一、八一〇	一、九〇〇
〃	一封（オンス）[ユ]	一、八一〇	一、九〇〇
〃	一封（オンス）[メ]	一、八一〇	一、九〇〇
〃	一封（オンス）[ミ]	一、八一〇	一、九〇〇
〃	一封（オンス）[シ]	一、八一〇	一、九〇〇
〃	一封（オンス）[ヱ]	一、八一〇	一、九〇〇
〃	一封（オンス）[ヒ]	一、八一〇	一、九〇〇
〃	一封（オンス）[モ]	一、八一〇	一、九〇〇
〃	一封（オンス）[セ]	一、八一〇	一、九〇〇
〃	一封（オンス）[ス]	一、八一〇	一、九〇〇
〃	一封（オンス）[ン]	一、八一〇	一、九〇〇
〃	一封（オンス）[ヴ]	一、八一〇	一、九〇〇
〃	一封（オンス）[ヘ]	一、八一〇	一、九〇〇
〃	一封（オンス）[ト]	一、八一

三　一箇年以上實地醸造ニ從事シタルコト
四　身體强壯ニシテ傳染性疾患ナキコトノ醫證ヲ有スルコト
（二）入所願書及履歴書ハ左ノ書式ニ依リ醫師ノ身體檢査證ヲ添付スヘシ
某醸造試驗所願書（用紙美濃紙）受度候ニ付入所御許可相成度度履歴書及身體檢査證相添此段相願候也
明治四十四年　月　日　何　某㊞
履歴書（用紙美濃紙）
本籍地何府縣何郡（市）何町（村）字
何何番地
寄留地何府縣何郡（市）何町（村）字
何何番地
士族平民何某何男（戸主）　某
（年月日生）
右之通ニ候也
明治四十四年何月何日　右　何　某㊞
（三）本所ハ志願者ノ學力其他ヲ調査銓衡シ入所ヲ許可スヘキ者ヲ選定ス
（四）講習費ノ入所ヲ許可スルトキハ入所ノ期日ヲ定メテ之ヲ通知ス（入所期ハ本年十一月下旬ノ豫定）
（五）講習規則ハ各地稅務署及醸造組合等ニ配付シアリ

○工場財團

牡鹿郡石巻町石巻字益田町四十二番地石巻電燈株式會社ヨリ工場財團所有權保存ノ登記申請アリタルニ依リ左記動產ニ付キ權利ヲ有スル者又ハ差押、假差押若クハ假處分ノ債權者ハ此公告ノ日ヨリ一月以内ニ其權利ヲ當區裁判所ニ申出ツヘシ

明治四十四年八月三日　石巻區裁判所

種類	構造	箇數又ハ延長	製造者ノ氏名	製造年月日
機械器具其他附屬物ノ部				
横置二聯發動機百三十馬力附屬品共	吸入瓦斯機關	一臺	英國「プレミヤ」瓦斯機關會社	明治四十三年九月
發動機二馬力	石油發動機	一臺	沛貝鐵工場	同
七十、キロワット、發動機	三相式高壓交流	一臺	英國「ブルースペ」ブルス」會社	同
二、九、キロワット、勵磁用發動機	分巻式低壓直流	一臺	同	同
配電盤附屬品共	交流式	一式	同	同
「チェンブロック」		一箇	東京森竹	同
送「リジャッキ」		一箇	同	同
萬力		一箇	同	同
吹子		一臺	同	同
金敷		一臺	同	同
「ボールト」捻型		一式	同	同
「オーム、メーター」		一箇	「ヒーリング」商會	同
「マグネツトベル」		一箇	同	同
建物以外ノ工作物				
電柱	樺材	二百十本	同	同
腕木	杉材	五百二十本	同	同
高壓大形二重碍子	陶器製	二百二十二箇	同八番東京線	同
同用茶碗碍子		二百箇	同八番東京線	同
同用玉碍子		百箇	同十二番東京線	同
低壓用中形二重碍子		五百箇	同十四番同	同
小形二重碍子		六百箇	同十六番同	同
低壓用茶碗碍子		千六百箇	室內電燈及外燈	同
同	同	二重編打	高壓用非常開閉器	同
同	同	四千尺	高壓用碍子形開閉器	同
B.W.G.				
四番東京線			變壓器	

○生徒募集

來ル九月入學セシムヘキ水産附屬工業夜學校生徒凡ソ二十人ヲ臨時募集ス入學志願者ハ左ノ事項ヲ心得願出ツヘシ尚ホ同校規則ヲ要スル者ハ郵便切手二錢ヲ添ヘテ本校ニ申越スヘシ

明治四十四年八月　能本高等工業學校

入學志願者資格　入學ヲ志願セントスル者ハ品行方正、身體健全ニシテ左ノ諸號ノ一ニ該當スル者ニ限ル

一　中學校ノ卒業セル者
二　工業學校ノ卒業セル者
三　入學試驗檢定ニ合格シタル者

無試驗入學檢定　中學校工業學校其他本校ニ於テ適當ト認定シタル學校ノ卒業生ニシテ當該學校長ノ證明シタル者ニ之ヲ行フ
無試驗檢定ヲ受ケント欲スル者ハ入學願書（一號書式）ニ學業及操行證明書（二號書式）及檢定料金二圓ヲ添ヘテ本校ニ到達スヘキ樣之ヲ差出スヘシ
無試驗檢定ハ出身學校在學中ノ操行、學業ノ成績其他ノ事項ニ關キ考査シ身體檢査ノ上入學ノ許否ヲ定ム
試驗入學檢定　學校檢定ヲ受ケント欲スル者ハ入學願書（一號書式）ニ檢定料金二圓ヲ添ヘ來ル九月一日マテニ本校ニ到達スヘキ樣之ヲ差出スヘシ
試驗科目　英語　譯解（第三讀程度）書取　數學　算術、代數（二次方程式）、平面幾何（圓ノ終マテ）
國語　時文ノ解釋、作文
試驗檢定ハ來ル九月七日午後六時ヨリ本校（熊本市外黑髮村）ニ於テ施行ス
無試驗檢定及試驗檢定ノ問ハ凡テ入學志願者ニハ來ル九月一日本校ニ於テ身體檢査ヲ施行ス
檢定料ハ現金若クハ郵便爲替（書留トスルヲ要ス）ヲ以テ納付スヘシ
但シ爲替ハ拂渡局ヲ指定セス受取人ヲ熊本高等工業收入官吏ト指定スヘシ
第一號書式（用紙ハ檢定ヨリ交付シタルモノニ限ル用紙ヲ要スルモノハ別途ニ請ヲ滿ヘキ筈）

入學願

明治　年　月　日			何　某印
本籍族	府郡	町	ヽヽ
籍族	市村	大字	ヽヽ
志望	附屬工業夜學校	番地	士族平民
履歴	學歴	明治　年　月　日入學	
	同	明治　年　月　日第何學年修業退學ノ卒業等	
	職歴	明治　年　月　日	何官職任命何地ニ於テ何々勤務或ハ何々業ニ從事等
	業	同　年　月　日	願ニ依リ免官或ハ廢業又ハ現今從事等
賞			
罰			

附スヘシ　捺印ヲ假名ヲ氏名印
生年月日　明治　年　月　日生
現住所　入學許可ノ通知ヲ受クヘキ所ヲ記スヘシ
父兄ノ名及職業　（家職）何々業　父　某　何々學校　何々學校

第二號書式（無試驗檢定志願者ニ限リ之ヲ要ス）

證明書

右者學業成績及操行左記ノ通ニ付茲ニ證明候也
年　月　日
熊本高等工業學校長氏名殿

學業成績

學年	學科目	修了ノ身語々々	平均	席次	及第者何人中何番
第四學年					

道府縣族　氏名
生年月日
何學校長　氏名印

第五學年	及第者何人中何番
卒業成績	及第者何人中何番

（備考）工業學校卒業者ニ在リテハ最後ノ二學年ノ成績ヲ掲クヘシ

操行
業行
勤惰
賞
罰
其他參考ト爲ルヘキ事項

（備考）本證明書ハ必ス當該學校長ノ親展書タルヘシ

大阪ニ於テ施行シタル水産第一回藥劑師試驗及第者左ノ如シ　明治四十四年八月

○藥劑師試驗及第者

藥劑師試驗委員長　足立寛

氏名	住所
廣瀬平民	和歌山縣平民
桑原武男	滋賀縣平民
井上靜夫	和歌山縣士族
石田芳人	京都府平民
橋本真輔	靜岡縣平民
上嶽勘五	大阪府平民
永岡鄉雄	滋賀縣平民
國吉卯弐	滋賀縣平民
富山光治	岐阜縣平民
詩則西村	奈良縣平民
戸長喜與三	滋賀縣平民
宮本太郎	京都府平民
人見繁	滋賀縣平民
近藤鉄藏	滋賀縣平民
惣卜鹿谷房德	京都府士族
長崎縣平民	滋賀縣平民
宮本治	兵庫縣平民
近藤鉄藏	滋賀縣平民
惣卜鹿谷房德	京都府平民
愛知縣平民	滋賀縣平民
愛知縣平民	滋賀縣平民
愛知縣平民	滋賀縣

同　同　同　

昨二日本欄内掲載鹿兒島大林區署公告ノ誤

平第三一號
同所字西台大園一五九七番ノ一國有原野
一實測面積三町一段二畝一歩
マツ十本 此材積二尺〆五六
カシ八本 同一尺〆六〇
スギ一本 同〇尺〆二四
ザツ十二本 同〇棚四七
同幼樹百二本
平第三二號
同所字大繪野二一四三番國有原野
一實測面積六町二段五畝一歩
シイ六本 同五尺〆三六
ザツ十七本 同二尺〆二二
スギ二本 同〇尺〆一五
ザツ百三十一本 同四棚六四
同幼樹三百本
平第三三號
同所字平嶌二一六八番二一七〇番二一七六番國有原野
一實測面積五町一畝十歩
カシ三十二本 同十九尺〆二六
シイ十二本 同十一尺〆七六
ザツ百四十六本 同七棚四四
同幼樹三百九本
平第三四號
同所字中ノ輪野二一四四番二一五六番ノ一國有原野
一實測面積五町四段一畝七歩
マツ百五十三本 同二尺〆五一
シイ一本 同〇尺〆一五
ザツ二百七十一本 同八棚九二
ザツ二百四十五本
平第八號
同所字坂井字大野崎一五七九番國有原野
一實測面積百三十四尺〆六三
マツ百十本 此材積百三十四尺〆一〇
タブ六十一本 同十七尺〆二三
ザツ千二十六本 同四十六棚四四
平第四五號
同所字柏木五九〇九番國有林
一實測面積十町三段一畝歩
マツ三百六十八本 此材積四十一尺〆九〇
シイ二本 同〇尺〆六四
ザツ三十七本 同〇棚六六
平第四四號
同所字柏木國有林字蒼瀦田五八一一番
一實測面積十一町五畝十六歩
マツ百十本 此材積十五尺〆〇四
カシ二本 同〇棚五二
ザツ十本 同一棚一九
ザツ十本 同一棚八七
タブ二本 同〇棚三四
平第四四號
同所字前田一九九九番一五一六番一五四九番一五一
一實測面積八町七段八畝十一歩
マツ五本 此材積六尺〆一八
シイ百九十三本 同〇尺〆一一
ザツ六十二本 同三棚〇八
カシ二三本 同五棚四九
ザツ十八本 同一棚八五
平第二〇號
同所字長田一四一七七四番國有林
一實測面積八町七段八畝十一歩
マツ五本 此材積六尺〆一八
シイ百九十三本 同〇尺〆一一
ザツ六十二本 同三棚〇八
カシ二三本 同五棚四九
ザツ十八本 同一棚八五
平第二一號
同所字堤ケ宇都一六三八番國有林
一實測面積四町七畝二十一歩
マツ六本 此材積二十一尺〆二六
平第二二號
同所字平嶌一六二七番國有林
一實測面積二町一段二畝一歩
マツ十本 此材積六尺〆一八
シイ二本 同〇尺〆一一
ザツ二本 同〇棚一七
平第二三號
同所字平嶌一六二七番國有原野
一實測面積五町一段十歩
マツ百十本 此材積六尺〆五六
カシ二本 同〇尺〆二四
ザツ十二本 同〇棚四七
同幼樹百二本
平第二四號
同所字大繪野二一四三番國有原野
一實測面積六町二段五畝一歩
シイ六本 同五尺〆三六
ザツ十七本 同二尺〆二二
スギ二本 同〇尺〆一五
ザツ百三十一本 同四棚六四
同幼樹三百本
平第二五號
同所字平嶌二一六八番二一七〇番二一七六番國有原野
一實測面積五町一畝十歩
カシ三十二本 同十九尺〆二六
シイ十二本 同十一尺〆七六
ザツ百四十六本 同七棚四四
同幼樹三百九本
平第二四號
同所字中ノ輪野二一四四番二一五六番ノ一國有原野
一實測面積五町四段一畝七歩
マツ百五十三本 同二尺〆五一
シイ一本 同〇尺〆一五
ザツ二百七十一本 同八棚九二
ザツ二百四十五本
平第八號
同所字坂井字大野崎一五七九番國有原野
一實測面積百三十四尺〆六三
マツ百十本 此材積百三十四尺〆一〇
タブ六十一本 同十七尺〆二三
ザツ千二十六本 同四十六棚四四
平第四五號
同所字柏木五九〇九番國有林
一實測面積十町三段一畝歩
マツ三百六十八本 此材積四十一尺〆九〇
シイ二本 同〇尺〆六四
ザツ三十七本 同〇棚六六
平第四四號
同所字柏木國有林字蒼瀦田五八一一番
一實測面積十一町五畝十六歩
マツ百十本 此材積十五尺〆〇四
カシ二本 同〇棚五二
ザツ十本 同一棚一九
ザツ十本 同一棚八七
タブ二本 同〇棚三四
平第四四號
同所字大字油久字東深大園六一五八番 六一六〇番國有原野
一實測面積六町一畝歩
マツ百十本 此材積六尺〆四四
シイ百十一本 同十四尺〆一〇
ザツ百十三本 同二棚六一
平第五一號
同所字大字油久大繪路六一〇七番 六一一六番ノ一國有原野
一實測面積九町一段九畝八歩
マツ百八十一本 此材積二尺〆三一
タブ百十五本 同八尺〆二六
マツ八本 同一尺〆二八
ザツ三十五本 同〇棚七二
平第五二號
同所字大須田六〇九一番六〇九三番 六〇九四番六〇九五番六〇九九番國有原野
一實測面積六町二段五畝十八歩
マツ十九本 此材積六尺〆八〇
タブ七本 同一尺〆〇五
ザツ十七本 同〇棚四三
平第六四號
同所字北條ノ小田國有林字日ノ立山六〇七五番
一實測面積七町六段十六歩
マツ十九本 此材積三尺〆二〇
カシ三十本 同〇尺〆一五
ダツ四百五十本 同八尺〆二一
マツ百二十三本 同十二棚三〇
平第六五號
同所字北條ノ小田六〇五六番 六〇六七番國有林
一實測面積三町五段八畝十五歩
マツ百十六本 同五尺〆三六
ザツ百十七本 同二棚三一
平第六六號
同所字北條ノ小田國有林字袖婆尊六〇三三番
一實測面積四町七段六畝六歩
マツ十九本 此材積四棚三〇
カシ三十本 同〇尺〆五六
平第六八號
同所字北條ノ小田國有林字袖婆尊六〇三三番
一實測面積四町七段六畝六歩
マツ十九本 此材積四棚三〇
カシ三十本 同〇尺〆五六
平第六九號
同所字大字坂井字麻九郎一三四六番ノ一國有原野
一實測面積六町二段四畝十歩
マツ七十二本 此材積五十六尺〆六六
カシ七本 同二百五十八尺〆八五
ザツ三百五十六本 同二十六尺〆二五
平第六六號
一實測面積二十一町一段二畝十六歩
マツ百十本 此材積五十六尺〆六六
カシ七本 同二百五十八尺〆八五
ザツ三百五十六本 同二十六尺〆二五
平第七號
同所字曲野一五六一番一五六六番國有原野
一實測面積七町四段二畝二歩
マツ五十八本 此材積六十七尺〆三九
スギ一本 同〇尺〆四五
マキ一本 同〇尺〆六一
シイ三十五本 同四尺〆五四
ザツ百五十六本 同十三棚七〇
ザツ幼樹百二本
右來ル九月十八日熊毛郡中種子村役場ニ於テ公賣ス

平第一號
大隅國熊毛郡南種子村大字平山字清鐵一九四番一七九番國有林
一同幼樹百二町八段七歩
一マツ二十二本 此材積三尺〆四二
一同幼樹百五本
平第二號
同所字德瀦二七三番國有林
一實測面積三町七段三畝二十二歩
一ザツ二百十六本 此材積二棚六六
タブ十本 同三十四尺〆八九
マキ五本 同〇尺〆一七
マツ二十七本 同六十一尺〆四〇
シイ百七十五本 同百一尺〆〇七
カシ百五十八本 同〇尺〆四七
サクラ四本 同〇尺〆二五
平第三號
同所字永田字稗三一六番國有林
一實測面積七町四段八畝二十六歩
マツ二十七本 此材積二十二尺〆五八
カシ四十七本 同一尺〆二四
シイ十五本 同二尺〆三四
ザツ十九本 同〇尺〆〇一
ザツ十九本 同〇棚一三
平第四號
同所字ヌカス四九八番國有林
一實測面積四町三段三畝二歩
マツ一本 此材積三尺〆九五
平第六號
同所字朝日田三三七番國有林
一實測面積一町三段七畝十五歩
平第八號
同上字根一山三七五番國有林
一實測面積六町八段一畝〇七歩
平第九號
同所字宮田鹽入五七二番國有林
一實測面積十三町七段四畝一歩
平第一〇號
同所字大字大田原銀行登記事項中左ノ通變更ス
一明治四十四年七月十八日監査役神戸久井彦次郎ハ辭任ス
右明治四十四年七月二十八日登記

株式會社大田原銀行登記事項中左ノ通變更ス
一明治四十四年七月二十一日取締役補欠選擧ニ因リ左ノ者就任ス
取締役 栃木縣那須郡大田原町三百七十五番地 津久井彦次郎
右明治四十四年七月二十八日登記

株式會社那須商業銀行登記事項中左ノ通變更ス
一株主總會ノ決議ニ因リ明治四十四年七月二十日左ノ所ニ支店ヲ設置ス
栃木縣那須郡佐久山町大字佐久山二千二百二十二番地
同縣同郡東那須野村大字黒磯四十番地
右明治四十四年七月二十八日登記

株式會社大田原區裁判所
株式會社那須銀行登記事項中左ノ如ク變更ス
一取締役及監査役改選セシ各再任ス
右明治四十四年七月二十八日登記

株式會社大田原銀行登記事項中左ノ通變更ス
一明治四十四年七月十八日監査役津久井彦次郎ハ辭任ス
右明治四十四年七月二十八日登記

株式會社大田原區裁判所
株式會社濱田銀行登記事項中左ノ通變更ス
一明治四十四年七月十八日取締役補欠選擧ニ因リ左ノ者就任ス
取締役 栃木縣那須郡大田原町七百七十五番地 大田原區裁判所 津久井彦次郎
右明治四十四年七月二十八日登記

株式會社濱田銀行登記事項中左ノ如ク變更ス
一株主總會ノ決議ニ因リ明治四十四年七月二十日左ノ所ニ支店ヲ設置ス
同縣同郡東那須野村大字黒磯四十番地
右明治四十四年七月二十八日登記

株式會社濱田銀行登記事項中左ノ如ク變更ス
一取締役及監査役改選セシ各再任ス
右明治四十四年七月二十八日登記

株式會社濱田銀行登記事項中左ノ如ク變更ス
一取締役及監査役補欠選擧ニ因リ左ノ者就任ス
取締役 栃木縣那須郡大田原町大字蒲生 大田原區裁判所 大田原區裁判所

隅田川炭礦株式會社ハ明治四十四年七月十七日株主總會ノ決議ニ依リ東京府北豐島郡南千住町大字地方橋場千二百五十一番地ヨリ移轉シタルニ付左ノ通登記ス

一商號　隅田川炭礦株式會社
一本店　小縣郡上田町二百八十五番地
一目的　石炭販賣採掘石炭運搬ノ馬車鐵道ヲ以テ他ノ貨物ヲ運搬スルヲ附帶營業トナス事アルヘシ
一設立ノ年月日　明治三十六年五月二十日
一資本ノ總額　金十四万圓
一各株ニ付拂込タル株金額　金五十圓
一公告ヲ爲ス方法　所轄裁判所ノ公示スル新聞紙ヲ以テ之ヲ爲ス
一取締役ノ氏名住所
長野縣小縣郡上田町二百五十五番地　小島大治郎
同縣同郡丸子村四百三番地　下村藤三郎
同縣同郡上田町六百九十九番地　岡口　戒三
同縣小縣郡上田町千六百七十九番地　柳澤　實八
同縣同郡同町二千八十番地　小宮山寅之助
群馬縣高崎市寄合町二十二番地　上和田喜助
東京市深川區常磐町一丁目七番地　小池壬主郎
長野縣小縣郡丸子村乙三百六十三番地　小林清之助
同縣同郡同村四百九十八番地　齊藤繁之助
同縣同郡東隣田村三百六番地　宮原　三平
同縣同郡西隣田村三百五番地　瀧澤　清松
設立ノ日ヨリ滿三十箇年

一存立ノ時期　明治四十四年七月二十七日登記
右明治四十四年七月二十七日登記

合名會社石本商店登記事項中社員石本龍藏ハ家督相續ノ爲メ住所ノ番戶改稱ニ因リ左ノ如ク變更ス
中蒲原郡鹽田町大字鹽田四百六十番地　石本　龍藏
同會社登記事項中社員石本寅平ハ死亡ニ因リ相續人タル社員石本龍藏ハ總社員ノ同意ヲ得テ其持分ヲ承繼シ左ノ如ク變更ス
一社員ノ氏名住所出資ノ種類及價格　中蒲原郡鹽田町大字鹽田四百六十番地　新潟區裁判所
明治四十四年七月二十七日登記

株式會社沼垂銀行登記事項中監査役滿期改選ニ因リ桂重平、安倍九二造、長谷川市內ハ再選變更ス
明治四十四年七月二十八日登記　新潟區裁判所

株式會社北陸銀行支店登記事項中監査役謙弟好次郎、伊藤秀吉、石塚豐作ハ任期滿了ノ處明治四十四年七月十八日株主總會ニ於テ再選重任セリ
右明治四十四年七月二十八日登記　高田（新潟地方裁判所管內）區裁判所

株式會社佐治銀行登記事項中變更　取締役監査役ノ氏名住所ノ番戶改稱ニ因リ左ノ如ク變更ス
村瀨治右衛門若林爲造生田新右衛門　足立德吉衣川退藏上田專ハ取締役ニ足立重左衛門吉田三右衛門ハ監査役ニ各重任兵庫縣永上郡沼貫村ノ內神利村二百三十三番地球口三之助同縣同郡船城村ノ內山田村十七番屋敷井上藤兵衛ハ監査役ニ當選就任セリ
右明治四十四年七月二十八日登記　上田區裁判所

株式會社石本商店登記事項中社員石本龍藏ハ家督相續ノ爲メ住所ノ番戶改稱ニ因リ左ノ如ク變更ス
中蒲原郡鹽田町大字鹽田四百六十番地　石本　龍藏
同會社登記事項中社員石本寅平ハ死亡ニ因リ相續人タル社員石本龍藏ハ總社員ノ同意ヲ得テ其持分ヲ承繼シ左ノ如ク變更ス
一社員ノ氏名住所出資ノ種類及價格　中蒲原郡鹽田町大字鹽田四百六十番地　新潟區裁判所
明治四十四年七月二十七日登記

株式會社沼垂銀行登記事項中監査役滿期改選ニ因リ桂重平、安倍九二造、長谷川市內ハ再選變更ス
明治四十四年七月二十八日登記　新潟區裁判所

株式會社北陸銀行支店登記事項中監査役謙弟好次郎、伊藤秀吉、石塚豐作ハ任期滿了ノ處明治四十四年七月十八日株主總會ニ於テ再選重任セリ
右明治四十四年七月二十八日登記　高田（新潟地方裁判所管內）區裁判所

株式會社佐治銀行登記事項中變更　取締役監査役ノ氏名住所ノ番戶改稱ニ因リ左ノ如ク變更ス
村瀨治右衛門若林爲造生田新右衛門　足立德吉衣川退藏上田專ハ取締役ニ足立重左衛門吉田三右衛門ハ監査役ニ各重任兵庫縣永上郡沼貫村ノ內神利村二百三十三番地球口三之助同縣同郡船城村ノ內山田村十七番屋敷井上藤兵衛ハ監査役ニ當選就任セリ
右明治四十四年七月二十八日登記　舞鶴區裁判所新舞鶴出張所

小橋鯨漁業株式會社登記事項中變更　增加資本ノ總額金一万圓　資本增加決議ノ年月日明治四十四年三月十三日　各新株ニ付拂込ミタル株金額金二十圓　優先株主ノ權利優先株一箇ニ付通常株十箇ト均シキ割合ヲ以テ其株主ニ剩益配當ス　營ムヲ以テ目的トス　清算ノ場合殘餘財產ノ分配モ其率ニ因ル
右明治四十四年七月二十八日登記　舞鶴區裁判所新舞鶴出張所

株式會社變更登記
株式會社變更登記　株式會社吉野銀行五條野原兩支店取締役藤間長二郎楠本助太郎、津積恒三郎紙谷重良監査役福西泰一郎辻村倉吉任期滿了ニ付明治四十四年七月二十一日臨時株主總會ニ於テ改選ノ處何モ再選重任ス
右明治四十四年七月二十八日登記　五條區裁判所

合資會社河路護謨製造所設立登記　商號合資會社河路護謨製造所　本店神戶市葺合日暮通一丁目四番地ノ一　目的護謨各種品ノ製作販賣及之ニ附帶スル業務ヲ經營スルヲ以テ目的トス　設立ノ年月日明治四十四年七月十日　社員ノ氏名住所出資ノ種類及價格及責任、金一千圓及勞務無限神戶市北長狹通四丁目百三十番屋敷河路龜彌、金一千五百圓有限名古屋市中區下茶屋町一番地ノ九十四番戶佐伯傳藏、金一千圓有限大阪市北區北野高垣町五百十三番地加藤宗次郎、金一千圓有限神戶市兵庫磯之町四十八番地三木準作、金五百圓有限東京市小石川區若宮町六十一番地水藤松吉
右明治四十四年七月二十四日登記　神戶區裁判所

株式會社廣銀行上郡支店役員變更登記　監査役任期滿了ニ付改選ノ結果井上鉄之助安積昱二郎野信次郎各當選重任ス
右明治四十四年七月二十八日登記　龍野區裁判所上郡出張所

株式會社朝來銀行役員變更登記　監査役任期滿了ニ付改選ノ結果奥勝磯、藤尾舊之助、內海敬太郎、田中友右衛門各再選重任ス
右明治四十四年七月二十八日登記　豐岡區裁判所竹田出張所

株式會社登記變更
一株式會社高島銀行監査役任期滿了ニ付左ノ通選擧セリ
高島郡水尾村大字宮野四十五番屋敷　白井万之助
同郡安曇村大字田中二十四番屋敷　安原半右衛門
同郡同村大字西万木七十七番屋敷　水口　藤吉
同郡三谷村大字角川七十六番屋敷　角川　米吉
右明治四十四年七月二十八日登記　大津區裁判所堅田出張所

株式會社登記變更
一株式會社寺庄銀行取締役西川治助ハ辭任セリ
右明治四十四年七月二十八日登記　水口區裁判所

株式會社登記變更
一株式會社寺庄銀行取締役西川治助ハ明治四十四年七月二十日辭任セリ
右明治四十四年七月二十八日登記　水口區裁判所寺庄出張所

株式會社登記變更
株式會社寺庄銀行取締役及監査役任期滿了ニ付左ノ通選擧セリ
取締役
甲賀郡宮村大字野川千九百九十九番地　橋本幾太郎
同郡龍池村大字池田百五十番屋敷　中村正平
同郡寺庄村大字深川二千四百九十八番地　小山庄平
同郡北杣村大字岩坂百九番地　西川治助
同郡寺庄村大字葛木千百八十六番地　吉川伊平治
甲賀郡龍池村大字龍法師四百九十九番地　小林仁平
同郡寺庄村大字葛木千五十八番地　吉川與八
監査役
水口區裁判所長野出張所

株式會社攝池銀行吹田支店ヲ大阪府三島郡吹田町六百九十七番地ノ一千三十六番地ノ三合併地ニ移轉
右明治四十四年七月二十八日登記　茨木區裁判所

株式會社變更登記
株式會社變更登記　株式會社吉野銀行五條野原兩支店取締役藤間長二郎楠本助太郎、津積恒三郎紙谷重良監査役福西泰一郎辻村倉吉任期滿了ニ付明治四十四年七月二十一日臨時株主總會ニ於テ改選ノ處何モ再選重任ス
右明治四十四年七月二十八日登記　五條區裁判所

株式會社登記變更
株式會社變更登記　株式會社吉野銀行五條野原兩支店取締役藤間長二郎楠本助太郎、津積恒三郎紙谷重良監査役福西泰一郎辻村倉吉任期滿了ニ付明治四十四年七月二十一日臨時株主總會ニ於テ改選ノ處何モ再選重任ス
右明治四十四年七月二十八日登記　五條區裁判所

株式會社登記變更
一株式會社高島銀行監査役任期滿了ニ付左ノ通選擧セリ
高島郡水尾村大字宮野四十五番屋敷
同郡安曇村大字田中二十四番屋敷
同郡同村大字西万木七十七番屋敷
同郡三谷村大字角川七十六番屋敷
右明治四十四年七月二十八日登記　大津區裁判所堅田出張所

株式會社登記變更
一株式會社寺庄銀行取締役西川治助ハ辭任セリ
右明治四十四年七月二十八日登記　水口區裁判所

株式會社登記變更
一株式會社寺庄銀行取締役西川治助ハ明治四十四年七月二十日辭任セリ
右明治四十四年七月二十八日登記　水口區裁判所寺庄出張所

株式會社登記變更
株式會社寺庄銀行取締役及監査役任期滿了ニ付左ノ通選擧セリ
取締役
甲賀郡宮村大字野川千九百九十九番地　橋本幾太郎
同郡龍池村大字池田百五十番屋敷　中村正平
同郡寺庄村大字深川二千四百九十八番地　小山庄平
同郡北杣村大字岩坂百九番地　西川治助
同郡寺庄村大字葛木千百八十六番地　吉川伊平治
甲賀郡龍池村大字龍法師四百九十九番地　小林仁平
同郡寺庄村大字葛木千五十八番地　吉川與八
監査役
水口區裁判所長野出張所

株式會社登記變更
一株式會社近江銀行監査役任期滿了ニ付左ノ通選擧セリ
犬上郡豐郷村大字八目十二番屋敷　伊藤　忠三
同郡高宮村第九十八番屋敷　北川　與平
右明治四十四年七月二十六日　彦根區裁判所

商號合資會社商船登簿組　明治四十四年七月十八日社員長谷川彌兵衛ハ金七千六十五圓ニ社員望月甚助ヲ金六千五百圓ニ社員林竹三郎ハ金四千七百十圓ヲ出資シテ出資額ヲ金三千圓ニ社員泉ますハ金二千八百三十圓ヲ出資シテ出資額ヲ金二千八百十四圓ヲ出資シテ出資額ヲ金二千百六十圓ヲ出資シテ出資額ヲ金四千二百四十五圓ニ社員山中福之助ハ金二千圓ヲ出資シテ出資額ヲ金千五百圓ヲ各望更ス
右明治四十四年七月二十五日登記　新宮區裁判所

株式會社新宮銀行　明治四十四年七月十五日監査役改選ニヨリ木田定三郎坪井半三郎澤田長四郎各再選重任ス
右明治四十四年七月二十五日登記　新宮區裁判所

商號合資會社商船登簿組　社員露木三知御八住所ヲ大阪市西區京町堀通四丁目四番地ト泉ますハ大阪市南區鰻谷東ノ町二百五番地ト變更ス
右明治四十四年七月二十五日登記　新宮區裁判所

株式會社古座銀行新宮支店　明治四十四年七月十九日監査役改選ニヨリ小島茂穗安宅富松澤田松之助各再選重任ス
明治四十四年七月二十五日登記　新宮區裁判所

株式會社阿波商業銀行監査役山西庄五郎任期滿了明治四十四年七月二十二日再選就任
明治四十四年七月二十六日登記　脇町區裁判所

名古屋市上長者町十二番戶株式會社鐵道車輛製造所登記事項中左ノ通變更ス
一區設置ニ因リ本店ヲ名古屋市西區上長者町十二番戶ト變更ス
一監査役ヲ明治四十四年七月二十三日左ノ通改選ス　廣國善兵衛
名古屋市南區熱田須賀町三十四番戶　名古屋區裁判所　井上　信八
明治四十四年七月二十六日登記

愛知縣西春日井郡六鄉村大字大曾根三十二番戶　株式會社金城銀行大曾根出張店登記事項中左ノ通變更ス
一取締役及監査役任期滿了ニ付明治四十四年七月十六日株主總會ニ於テ改選左ノ通當選就任ス
名古屋市東區莊屋町二番戶　中村與右衛門
名古屋市東區赤塚町五十六番戶　江尻彥左衛門
名古屋市東區相生町二十五番地　神野傳右衛門
西春日井郡清水町二百四十番戶　大西茂右衛門
名古屋市東區赤塚町七十番戶　名倉　俊次
名古屋市東區赤塚町五十一番戶　深谷　源六
名古屋市東區鍋屋町三丁目二十七番地　中村藤次郎
明治四十四年七月二十二日登記
右公告ス　明治四十四年七月二十四日　名古屋區裁判所枇杷島出張所

商業登記變更
東春日井郡園戶町庚百七十六番戶株式會社登記事項中左ノ通變更ス
一取締役任期滿了ニ付明治四十四年七月十三日定時株式主總會ノ決議ニ依リ左ノ者當選就任シタリ
東春日井郡園戶町二百二十六番戶　加藤杢左衛門
同郡同町六百七十七番戶　伊藤茂三郎

株式會社登記變更
株式會社可兒銀行川邊出張店登記事項中明治四十四年七月二十五日臨時總會ニ於テ監査役滿期改選ノ結果左記ノ者何レモ當選重任セリ
岐阜縣加茂郡瀧南村瀧見四十八番戸　栢崎秋三郎
岐阜縣加茂郡和知村野上百四十四番戸　瀧縁　武
愛知縣東春日井郡豊栄村牛山百四十四番戸　稲垣友治郎
右明治四十四年七月二十七日登記　御嵜區裁判所太田出張所

株式會社文店設置登記
株式會社加茂郡銀行ハ明治四十四年七月二十三日岐阜縣加茂郡川邊町中川邊ニ支店ヲ設置シタリ
右明治四十四年七月二十七日登記　御嵜區裁判所太田出張所

株式會社變更登記
株式會社加茂郡銀行登記事項中明治四十四年七月十六日臨時總會ニ於テ監査役總員辭任改選ノ結果左記ノ者當選シタルト處渡邊善十郎ハ重ニ辭任シ他ノ九名ハ何レモ重任セリ
岐阜縣加茂郡古井村上古井二千三百六十八番地　渡邊松衛
岐阜縣加茂郡黒川村五十五番戸　加藤英一
岐阜縣加茂郡武儀郡上麻生村二百八十四番戸　渡邊雄三郎
岐阜縣加茂郡太田町百十番戸　渡邊榮三郎
岐阜縣加茂郡田原村西田原五十一番戸　遠藤亀吉
岐阜縣加茂郡坂祝村百三十一番戸　小栗甲子夫
岐阜縣加茂郡伊深村百八十五番戸　井上太十郎
岐阜縣加茂郡下米田村東初井九番戸　山田定助
岐阜縣加茂郡佐見村上佐見百四十九番戸　安江錄太郎
岐阜縣可兒郡廣見村伊奈三十七番戸　渡邊善十郎
右明治四十四年七月二十七日登記　御嵜區裁判所太田出張所

株式會社變更登記　株式會社高岡共立銀行金澤支店登記事項中監査役ノ欠缺員ノ處明治四十四年七月十八日臨時株主總會ノ決議ニ因リ左ノ通選任セリ　富山縣東礪波郡柳瀬村大字開發村四百五十四番地佐藤助九郎
右明治四十四年七月二十六日登記　金澤區裁判所

株式會社變更登記　株式會社加州銀行登記事項中監査役任期滿了ニ付明治四十四年七月二十日臨時株主總會ノ決議ニ因リ左ノ通再選セリ　武村彌吉丸綱清五郎
右明治四十四年七月二十六日登記　金澤區裁判所

株式會社北陸企業銀行辰口支店登記事項中左ノ通變更　明治四十四年七月十八日能美郡白峯村字藤島二百四十九番地ニ支店ヲ設置ス
右明治四十四年七月二十七日登記　小松區裁判所山上出張所

株式會社第六十六銀行登記事項中變更
一監査役全員任期滿了ニ付キ明治四十四年七月十九日臨時株主總會ノ決議ニ因リ左ノ者再選重任ス　桜井亮吉　岡村歓三郎　山路郁吉郎
廣島縣廣島市京橋町四十一番地
同縣深安郡福山町大字西町四百九十七番地
同縣尾道市久保町千五百四十三番地　尾道區裁判所

株式會社廣野銀行登記事項變更　監査役原田岩太郎同赤川光治郎同貞盛豐作滿期再選
右明治四十四年七月二十七日登記　德山區裁判所鹿野上出張所

株式會社福松銀行廣瀬支店登記事項中變更　取締役松金又三郎、高原丸、近藤行藏監査役小瀧守次郎滿期再選
右明治四十四年七月二十六日登記　岩國區裁判所廣瀬出張所

株式會社安來銀行登記事項ノ變更
一監査役滿期改選ニ因リ並同波瀬山本吉兵衛奈爾榮助各重任ス
右明治四十四年七月二十七日登記　松江區裁判所母里出張所

株式會社鹽田銀行登記事項中變更　明治四十四年七月十五日各新株ニ付金十二圓五十錢拂込タルニ依リ株金額ヲ二十五圓ト變更ス
右明治四十四年七月二十六日登記　武雄區裁判所嬉野出張所

株式會社北野銀行取締役中石橋襲秋山政吉由日一二鈴木利十上潤力太郎野村利吉ハ任期滿了ノ處明治四十四年七月十五日株主總會ニ於テ何レモ再選就任ス
右明治四十四年七月二十七日登記　久留米區裁判所

株式會社佐賀銀行柳河支店登記事項中監査役滿期ニ付明治四十四年七月十五日左ノ通再選重任ス　大島重藏　山下卯一
同市吳服町二十六番地　柳河區裁判所
右明治四十四年七月二十七日登記

株式會社佐賀銀行監査役滿期改選左者當選就任ニ監査役住所氏名三潴郡大川町向島二千三百四十三番地田村春三郎同郡大溝村横溝百十三番地中村常太郎
右明治四十四年七月二十六日登記　柳河區裁判所榎津出張所

明治四十四年七月十五日株式會社佐賀銀行若津支店登記事項中監査役滿期改選左者當選重任ス監査役住所氏名佐賀市唐人町百五十一番地大島重藏同市吳服町二十六番地山下卯一
右明治四十四年七月二十六日登記　柳河區裁判所榎津出張所

明治四十四年七月二十日若松精米株式會社取締役及監査役任期滿了ニ付改選ノ結果從前ノ通再選重任ス
右明治四十四年七月二十七日登記　小倉區裁判所折尾出張所

株式會社青蓮銀行別府支店登記事項中變更
一監査役滿期ニ付改選ノ處阿部如山荷宮元五郎永井次郎再選重任
右明治四十四年七月二十二日登記　大分區裁判所別府出張所

株式會社青蓮銀行田染支店登記事項中監査役滿期改選ノ結果阿部如山、荷宮元五郎、永井次郎再選重任ス
右明治四十四年七月二十七日登記　玉津區裁判所

龍丸合資會社ニ左ノ通登記ス
一有限責任社員桑原勇ハ退社ニ依リ抹消ス
一無限責任社員木村鑑吉ノ出資額三万五千圓ヲ一万五千百圓ト變更ス
右公告ス　明治四十四年七月二十七日　石卷區裁判所

株式會社盛岡銀行水澤支店登記事項中監査役任期滿了ニ付明治四十四年七月二十三日株主總會ニ於テ左ノ通變更ス
一監査役ノ氏名住所
盛岡市材木町五十六番戸　村井勘兵衛
同縣江刺郡岩谷堂町三百七十六番戸　菅原善右衛門
同縣嚴手郡沼宮内町大字沼宮内百六番戸　柴田兵右衛門
右明治四十四年七月二十七日登記　水澤區裁判所

株式會社盛岡銀行登記事項ノ變更
株式會社可兒銀行川邊出張店登記事項中明治四十四年七月二十五日臨時總會ニ於テ監査役滿期改選ノ結果左記ノ者何レモ當選重任セリ
岐阜縣加茂郡瀧南村瀧見四十八番戸
岐阜縣加茂郡和知村野上百四十四番戸
愛知縣東春日井郡豊栄村牛山百四十四番戸
右明治四十四年七月二十七日登記　御嵜區裁判所太田出張所

株式會社文店設置登記
株式會社加茂郡銀行ハ明治四十四年七月二十三日岐阜縣加茂郡川邊町中川邊ニ支店ヲ設置シタリ
右明治四十四年七月二十七日登記　御嵜區裁判所太田出張所

株式會社變更登記
株式會社加茂郡銀行登記事項中明治四十四年七月十六日臨時總會ニ於テ監査役總員辭任改選ノ結果左記ノ者當選シタルト處渡邊善十郎ハ重ニ辭任シ他ノ九名ハ何レモ重任セリ
岐阜縣加茂郡古井村上古井二千三百六十八番地
岐阜縣加茂郡黒川村五十五番戸　渡邊松衛
岐阜縣加茂郡武儀郡上麻生村二百八十四番戸　加藤英一
岐阜縣加茂郡太田町百十番戸　渡邊榮三郎
岐阜縣加茂郡田原村西田原五十一番戸　遠藤亀吉
岐阜縣加茂郡坂祝村百三十一番戸　小栗甲子夫
岐阜縣加茂郡伊深村百八十五番戸　井上太十郎
岐阜縣加茂郡下米田村東初井九番戸　山田定助
岐阜縣加茂郡佐見村上佐見百四十九番戸　安江錄太郎
岐阜縣可兒郡廣見村伊奈三十七番戸　渡邊善十郎
右明治四十四年七月二十七日登記　御嵜區裁判所太田出張所

株式會社變更登記　株式會社高岡共立銀行金澤支店登記事項中明治四十四年七月十八日臨時株主總會ノ決議ニ因リ左ノ通選任セリ　富山縣東礪波郡柳瀬村大字開發村四百五十四番地佐藤助九郎
右明治四十四年七月二十六日登記　金澤區裁判所

株式會社變更登記　株式會社加州銀行登記事項中監査役任期滿了ニ付明治四十四年七月二十日臨時株主總會ノ決議ニ因リ左ノ通再選セリ　武村彌吉丸綱清五郎
右明治四十四年七月二十六日登記　金澤區裁判所

株式會社北陸企業銀行辰口支店登記事項中左ノ通變更　明治四十四年七月十八日能美郡白峯村字藤島二百四十九番地ニ支店ヲ設置ス
右明治四十四年七月二十七日登記　小松區裁判所山上出張所

株式會社第六十六銀行登記事項中變更
一監査役全員任期滿了ニ付キ明治四十四年七月十九日臨時株主總會ノ決議ニ因リ左ノ者再選重任ス　桜井亮吉　岡村歓三郎　山路郁吉郎
廣島縣廣島市京橋町四十一番地
同縣深安郡福山町大字西町四百九十七番地
同縣尾道市久保町千五百四十三番地　尾道區裁判所

株式會社廣野銀行登記事項變更　監査役原田岩太郎同赤川光治郎同貞盛豐作滿期再選
右明治四十四年七月二十七日登記　德山區裁判所鹿野上出張所

株式會社福松銀行廣瀬支店登記事項中變更　取締役松金又三郎、高原丸、近藤行藏監査役小瀧守次郎滿期再選
右明治四十四年七月二十六日登記　岩國區裁判所廣瀬出張所

株式會社安來銀行母里支店登記事項ノ變更
一監査役滿期改選ニ因リ並同波瀬山本吉兵衛奈爾榮助各重任ス
右明治四十四年七月二十七日登記　松江區裁判所母里出張所

株式會社鹽田銀行登記事項中變更　明治四十四年七月十五日各新株ニ付金十二圓五十錢拂込タルニ依リ株金額ヲ二十五圓ト變更ス
右明治四十四年七月二十六日登記　武雄區裁判所嬉野出張所

株式會社北野銀行取締役中石橋襲秋山政吉由日一二鈴木利十上潤力太郎野村利吉ハ任期滿了ノ處明治四十四年七月十五日株主總會ニ於テ何レモ再選就任ス
右明治四十四年七月二十七日登記　久留米區裁判所

株式會社佐賀銀行柳河支店登記事項中監査役滿期ニ付明治四十四年七月十五日左ノ通再選重任ス　大島重藏　山下卯一
同市吳服町二十六番地　柳河區裁判所
右明治四十四年七月二十七日登記

株式會社佐賀銀行監査役滿期改選左者當選就任ニ監査役住所氏名佐賀市唐人町百五十一番地大島重藏同市吳服町二十六番地山下卯一
右明治四十四年七月二十六日登記　柳河區裁判所榎津出張所

明治四十四年七月十五日株式會社佐賀銀行若津支店登記事項中監査役滿期改選左者當選重任ス監査役住所氏名佐賀市唐人町百五十一番地大島重藏同市吳服町二十六番地山下卯一
右明治四十四年七月二十六日登記　柳河區裁判所榎津出張所

明治四十四年七月二十日若松精米株式會社取締役及監査役任期滿了ニ付改選ノ結果從前ノ通再選重任ス
右明治四十四年七月二十七日登記　小倉區裁判所折尾出張所

株式會社青蓮銀行別府支店登記事項中變更
一監査役滿期ニ付改選ノ處阿部如山荷宮元五郎永井次郎再選重任
右明治四十四年七月二十二日登記　大分區裁判所別府出張所

株式會社青蓮銀行田染支店登記事項中監査役滿期改選ノ結果阿部如山、荷宮元五郎、永井次郎再選重任ス
右明治四十四年七月二十七日登記　玉津區裁判所

龍丸合資會社ニ左ノ通登記ス
一有限責任社員桑原勇ハ退社ニ依リ抹消ス
一無限責任社員木村鑑吉ノ出資額三万五千百圓ヲ一万五千百圓ト變更ス
右公告ス　明治四十四年七月二十七日　石卷區裁判所

株式會社盛岡銀行水澤支店登記事項中監査役任期滿了ニ付明治四十四年七月二十三日株主總會ニ於テ左ノ通變更ス
一監査役ノ氏名住所
盛岡市材木町五十六番戸　村井勘兵衛
同縣江刺郡岩谷堂町三百七十六番戸　菅原善右衛門
同縣嚴手郡沼宮内町大字沼宮内百六番戸　柴田兵右衛門
右明治四十四年七月二十七日登記　水澤區裁判所

產業組合設立登記
一名稱
一組織
一事務所
一目的
一設立許可ノ年月日
一出資一口ノ金額
一出資拂込ノ方法
一理事ノ氏名住所
理事　同上　同上　同上　同上
一監事ノ氏名住所
監事　同上　同上
一存立ノ時期
右明治四十四年七月二十七日登記

有限責任洲本牛乳販賣組合清算結了登記　明治四十四年七月十五日清算結了ス
有限責任洲本牛乳販賣組合清算結了登記　監査役任期滿了改選ノ結果奥野文吉、馬詰長八、清水太七郎再選重任ス
右明治四十四年七月二十七日登記　洲本區裁判所

產業組合設立登記
一名稱
二組織
三事務所
四目的
有限責任大畑瀧信用販賣購買組合
宮城縣亙理郡吉田村吉田百六十一番地
組合員ノ產業ニ必要ナル賣金ヲ貸付シ及貯金ノ便宜ヲ得セシムルコト
農事及生計ニ必要ナル物品ヲ購買シ之ヲ組合員ニ賣却スルコト
明治四十四年七月二十七日登記　濱松區裁判所笠井出張所

○法人登記
勸業貯蓄銀行登記事項中左ノ如ク變更ス
一明治四十四年七月十八日左者監査役ニ就任ス
東京市神田區錦町一丁目七番地　東京區裁判所　長野貞次郎
右明治四十四年七月二十八日登記　室蘭區裁判所

○產業組合登記
有限責任積志村信用購買販賣組合
一名稱
一組織
一事務所
一目的
一設立許可ノ年月日
一出資一口ノ金額
一出資拂込ノ方法
一理事ノ氏名住所
理事　同上　同上　同上　同上
一監事ノ氏名住所
監事　同上　同上
一存立ノ時期
右明治四十四年七月二十七日登記

濱名郡積志村有玉三百九番地
同郡同村同所二百六十三番地
同郡同村同所二千三百三十五番地
同郡同村橋爪千四百十九番地
同郡同村上大園八番地
濱名郡積志村万斛百二十六番地
同郡同村中田二十七番地
同郡同村四ケ崎五番地
無期限　濱松區裁判所笠井出張所

高林維兵衛　濱島展平　高林聖一　山本謙治　渡邊喜六郎
鈴木浦次　小杉衛一郎　平野久吉

○漁業組合登記
漁業組合登記簿第一冊第一號
東京府南多摩郡七生村漁業組合
明治三十六年六月十九日
東京府南多摩郡七生村目草八十七番地
東京府南多摩郡七生村落川八百四十一番地　八王子區裁判所

○相續財產管理人選任
本籍地及最後ノ住所　愛媛縣北宇和郡岩松村八百七番地平民　窪屋秋組八亡兵庫芳太郎天保十四年五月十一日愛媛縣西宇和郡川之石村番地不詳ニ於テ出生明治四十四年七月十二日最後ノ住所ニ於テ死亡
當區裁判所ハ利害關係人愛媛縣北宇和郡岩松村二百九十五番戸山本兵太郎ノ申請ニヨリ同村四百十三番戸江口守夫ノ前記亡兵庫芳太郎ノ相續財產管理人ニ選任シタリ
明治四十四年七月二十六日　宇和島區裁判所　判事　河崎津賀次

明治四十四年七月二十八日
○準禁治產宣告
兵庫縣多紀郡南河內村ノ內口坂本村九番ノ一地平民大工井貝益太郎明治二十二年十一月十五日生
右ノ者ニ對シ發狂井貝ふゆノ申立ニヨリ浪發者ト認メ準禁治產者ト宣告ス
明治四十四年七月二十八日　篠山區裁判所　判事　田村松之丞

和歌山縣日高郡上南部村大字西本庄六百九十七番地平民　西川亀三郎　明治二十五年二月二十日生
右者同居ノ妻西川トヨノ申立ニ因リ浪發者ト認メ準禁治產ト宣告ス
明治四十四年七月二十七日　田邊區裁判所　判事　杉本織之助

明治四十四年七月二十六日
秋田縣秋田市花立町二十五番地戶主平民　越後伊之助　弘化四年九月十六日生
右相續人
明治四十三年六月二十三日肩書ノ住所ニ於テ死亡
明治四十四年(ヤ)第一二六號相續財產管理人選任事件ニ付利害關係人秋田市西根小屋束町八番地野出鉉四郎ノ申請ニ因リ同市花立町二十五番地越後芳太郎ヲ前記最後住所之助ノ相續財產管理人ニ選任シタリ
秋田區裁判所　判事　大井治久

明治四十四年六月二十九日
金五圓
第一回ニ拂込後ハ剩餘金ヨリ拂込ニ充ツルモノヽ外組合員ハ出資各口ニ付毎年一月七月各二十日マテニ金一圓以上宛ヲ拂込ムモノトス
宮城縣亙理郡吉田村吉田百六十一番地
同縣同郡同村同百六十五番地
同縣同郡同村同百六十七番地
同縣同郡同村同百八十三番地
同縣同郡同村同字村二百一番地
宮城縣亙理郡吉田村吉田字村六十五番地
同縣同郡同村同字同百二十番地
同縣同郡同村同百五十番地
設立許可ノ日ヨリ滿二十箇年
右明治四十四年七月二十八日登記　大河原區裁判所亙理出張所

小野善夫　小野作次郎　小野庄三郎　鈴木保平　小野卯太郎　小野久藏　小野伊之助　鈴木要右衛門

五　設立許可ノ年月日
六　出資一口ノ金額
七　出資拂込ノ方法
八　理事ノ氏名住所
九　監事ノ氏名住所
十　存立ノ時期又ハ解散ノ事由

○失踪宣告

新潟縣西蒲原郡浦浜村大字五ケ濱二百六番戸主平民重吉養子漁業
不在者　安政五年七月四日生
右ノ者ニ對シ其養父阿部重吉ノ申立ニ因リ當區裁判所ハ明治四十四年七月二十八日失踪ノ宣告ヲ爲シタリ

明治四十四年七月二十八日

三條區裁判所
判事　齋藤貞之助

○除權判決

明治四十四年(申)第四二、四三號

朝鮮平安南道鎭南浦府鎭南浦三和通十四番地
申立人　齋藤久太郎

一、第印三斗叺六十箇二等印三斗叺四十六箇船荷證券第二號　一通
但明治四十二年十一月二十八日附發行人大阪商船株式會社神戸支店船積港神戸陸揚港鎭南浦船名豫州丸荷送人長谷商店荷受人齋藤支店
二、第印三斗叺六十五箇二等印三斗叺二十箇船荷證券第三號　一通
但同上
右證券ニ付申立人ノ申立ニヨリ公示催告ヲ爲シタル處明治四十四年二月十日午前十時ノ期日迄ニ權利ヲ屬出ヲ且ツ該證券ヲ提出スルモノナキヲ以テ申立人ノ申立ニ基ツキ前記證券ノ無效ヲ宣言ス

明治四十四年七月二十六日

鎭南浦區裁判所
朝鮮總督府判事　藤乘坊釰郎

○華族世襲財産

福岡縣田川郡勾金村大字柿下ノ内
一田一段三畝二十七歩
右世襲財産ト爲シタル旨願出テタル趣宮内大臣ヨリ達セラルル依テ該財産ニ對シ故障アル者又ハ地番等承合シタキ者ハ來ル九月九日マテニ當廳ニ申出ツヘシ
明治四十四年八月三日

伯爵小笠原長幹所有

福岡縣

○東京中央郵便局外國郵便締切時限

本月八日横濱マテ汽車便送同地ヨリかなだ丸ヲ以テタコマ經由歐米ヘ差立ノ郵便物ハ左記ノ時刻ニ締切ル

通常（書留）（小包）

普通	中央局	市内集配局	小爲替（聯合）	包
八日午前八時		七日午後十時		七日午後八時
同日午前七時半		同上		同日正午十二時
同上			特別	同日午後六時
同上			同上	同日午前九時半
同上				同日正午十二時

○同上締切豫定日左ノ如シ

本月中外國郵便締切豫定日左ノ如シ

一布哇及桑港經由歐米諸國宛	八、十五、二十二、二十九日頃締切ノ筈
一タコマ經由同	八、十八、二十二日頃締切ノ筈
一バンクーバー經由同	十一日頃締切ノ筈
一シアトル經由同	十六、十九、三十日頃締切ノ筈
一南米行	三十一日頃締切ノ筈
一西伯利經由ノ歐洲諸國及南米（亞爾然丁、伯剌西爾、智利、巴拉圭及烏爾圭）宛	日曜日露國淺野艦隊出發同上司上（火曜日）同上司上（木曜日）鳳山丸同上
一上海、香港並ニ印度地方ヘハ毎週數回ノ差立アルニ依リ臨時差出ス方速達ヲ得ヘシ	

○日本郵船株式會社汽船出發表

歐洲行（新船）本月十六日正午十二時横濱出帆同十九日午前十一時神戸出帆門司、上海、香港、新嘉坡、彼南、コロンボ、蘇士、ポートサイド、馬耳賽、倫敦、アントワープ行

濠洲行　本月二十一日正午十二時横濱出帆同二十四日午前十一時神戸出帆門司、長崎、香港、マニラ、木曜島、タウンスビル、ブリスベーン、シドニー、メルボルン行

平野丸　毎月八日、三十日正午十二時神戸出帆門司基隆行

八幡丸　本月二十一日正午十二時横濱出帆同十九日午前十一時神戸出帆門司、長崎、香港、マニラ、木曜島、タウンスビル、ブリスベーン、シドニー、メルボルン行

米國行　本月十二日正午十二時神戸出帆同十六日午後二時横濱出帆ビクトリア、シアトル行

佐渡丸　上海、香港行　今三日午前十時横濱出帆明後五日午前十時神戸出帆門司、長崎、上海行

筑前丸　明四日午前十時神戸出帆門司、長崎、上海行

山口丸　本月六日午前十時横濱出帆同八日午前十時神戸出帆門司、長崎、上海行

春日丸　同十日午前十時横濱出帆同十二日午前十時神戸出帆門司、長崎、上海行

博愛丸　同十三日午前十時横濱出帆同十五日午前十時神戸出帆門司、長崎、上海行

筑後丸　同十七日午前十時横濱出帆同十九日午前十時神戸出帆門司、長崎、上海行

弘濟丸　同二十一日午前十時横濱出帆同二十五日午前十時神戸出帆門司、上海、香港行

因幡丸

朝鮮、北清方面行

營口丸　今三日午前十時神戸出帆門司、長崎、芝罘、大沽、牛莊行

竹島丸　本月十日午前十時神戸出帆門司、大連、芝罘、大沽、牛莊行

山東丸　同十四日午前十時神戸出帆門司、長崎、釜山、仁川、大連、大沽、牛莊行

相模丸　同十七日午前十時神戸出帆門司、長崎、芝罘、大沽、牛莊行

高砂丸　同十八日正午十二時横濱出帆四日市神戸門司、仁川、大連、大沽、牛莊行

淡路丸　同二十四日午前十時神戸出帆門司、大連、芝罘、大沽、牛莊行

羅海行

信濃丸　毎月神戸發正午十二時（十二日、二十七日）門司發午後四時（十三日、二十八日）基隆著拂曉（十一日又ハ一日）

隱岐丸　毎月神戸發正午十二時（四日、十九日）門司發午後四時（五日、二十日）基隆著拂曉（八日、十三日）

浦潮斯德行

立神丸　本州、北海道連絡線　毎日（午後八時半、午後五時）青森發　翌朝八時半　室蘭著　室蘭發　翌朝五時　青森著

○大阪商船株式會社汽船出發表

朝鮮行

信濃川丸　明後五日午後一時神戸出帆門司（下關）釜山、木浦、群山、仁川（京城）行

威興丸　本月九日正午十二時神戸出帆字品門司（下關）釜山、元山、西湖津、新浦、城津、清津行

汕頭丸　同日午後一時神戸出帆門司（下關）釜山、馬山、木浦、群山、仁川（京城）行

福州丸　同十五日午前十時神戸出帆門司（下關）、仁川（京城）鎭南浦（平壤）龍岩浦（新義州）、安東縣行

清國行

開城丸　今三日午前十時神戸出帆翌四日午後一時門司出帆大連行

嘉義丸　本月七日午前十時神戸出帆翌八日午後一時門司出帆大連行

大信丸　同八日午前十時神戸出帆門司天津行（天津行ハ白河ヲ朝航シ居留地無ニ償付ス）

臺南丸　同十日午前十時神戸出帆翌十一日午後一時門司出帆大連行

天草丸　同十三日午後四時神戸出帆翌十四日午後四時字品出帆門司、大連行

米國行

かなだ丸　本月八日午後横濱出帆（ビクトリア、シアトル、タコマ行）

ちあとる丸　同十一日午前横濱出帆神戸、長崎、マニラ、香港行

臺灣行

第二南越丸　本月七日正午十二時横濱出帆同十三日午前八時神戸出帆鹿兒島、基隆、安平、打狗行

梅丸　同十日午前八時神戸出帆門司、長崎、基隆、安平、打狗行

笠戸丸　毎月八日、二十三日正午十二時神戸出帆門司基隆行

臺中丸　毎月十五日、三十日正午十二時神戸出帆門司基隆行

浦潮斯德行

鳳山丸　明四日午後五時敦賀出帆本月六日浦潮斯德著（日曜日浦潮斯德發歐洲行急行寢臺列車ニ連絡ス）

○附錄　今三日發刊廣告八頁

第 84315 号

官報第八千四百三十五號附錄

明治四十四年八月三日

○廣告

○商業登記

株式會社本所貯金銀行登記事項中左ノ如ク變更ス
一監査役左者明治四十四年七月二十三日重任ス　市野澤太吉
東京市本所區柳原町三丁目七番地

合資會社登記簿第四〇冊第一九五九號
一商號　明治起業合資會社
一本店　東京市京橋區越前堀一丁目九番地
一目的　有價證券ノ賣買、不動產賣買又ハ抵當貸借並掛代金ノ取立及一定ノ會員ニ規定ノ積立金ヲ爲サシメ之ニ貸付金ヲ爲ス等ヲ以テ目的トス
一設立年月日　明治四十四年七月二十日
一代表社員ノ氏名　坊坂竹次郎
一存立時期　自明治四十四年七月二十日至同七十四年七月十九日向三十箇年
一解散ノ事由　代表社員カ退社シタル時
一社員ノ氏名住所出資ノ種類價格及責任
金三千圓　無限　東京市京橋區大川端町七番地　坊坂竹次郎
金三千圓　有限　同市麻布區霞元町二丁目二十一番地　東條虎輔
金二千圓　同　同市京橋區本材木町三丁目十番地　鈴木正三郎
金二千圓　同　同市京橋區東港町一丁目十四番地　伊藤菊太郎

合資會社登記簿第四〇冊第一九六〇號
一商號　中央信託合資會社
一本店　東京市本所區相生町二丁目四番地
一目的　一動產、不動產、有價證券等ノ賣買、抵當貸金又ハ其仲介ノ不動產ノ管理
二　會員ヲ蒐集シ一定ノ積立金ヲ爲サシメ入札又ハ抽籤ノ方法ニヨリ會員ニ對シ貸付金ヲ爲ス
一設立年月日　明治四十四年七月二十日
一代表社員ノ氏名　横田仙太郎
一存立時期　自明治四十四年七月二十日至同五十九年七月十九日滿十五箇年
一社員ノ氏名住所出資ノ種類價格及責任
金五百圓　無限　東京市本所區相生町二丁目四番地　横田仙太郎
金五百圓　有限　同市芝區南佐久間町二丁目十七番地　井澤傳吉
金五百圓　同　同市深川區西六間堀町三十六番地　鵜澤清藏
金五百圓　同　同市本所區松井町三丁目一番地　慶野慶太郎

株式會社東京樂銀行登記事項中左ノ如ク變更ス
一監査役左者明治四十四年七月二十六日重任ス　山本忠秀
高知縣香美郡岩村金地六十八番屋敷　松下軍治
東京市下谷區練塀町十六番地

東京書籍株式會社登記事項中左ノ如ク變更ス
一監査役左者明治四十四年七月二十日辭任シテ更ニ同日就任ス
東京市京橋區鍛地二丁目二十番地、　橋本忠次郎
同市本郷區駒込林町百十三番地　小柳津要人
同市日本橋區本町四丁目十六番地　小林義則

芝區商號登記簿第二冊第八四號
一商號　東京機械製作所
一營業ノ種類　電氣印刷、教育、醫療、農具等ノ機械器具、遊器、博物標本類並ニ諸器械ノ製作販賣、度量衡器販賣及之ニ附帶スル事業
一營業所　東京市芝區三田四國町十五番地
一商號使用者ノ氏名住所　東京市芝區高輪南町四十四番地　石川角藏

合資會社松坂屋商店登記事項中左ノ如ク追加ス
一清算結了ノ年月日　明治四十四年七月二十六日

株式會社木場銀行登記事項中左ノ如ク變更ス
一監査役左者明治四十四年七月十五日重任ス　飯塚傳之助
東京市深川區木場町十番地　山田喜助
同市同區大和町十三番地　飯塚佐吉
同市同區木場町十番地

東京玩具株式會社登記事項中左ノ如ク變更ス
一取締役淺島榮之助、櫻井認夫ハ明治四十四年七月十八日辭任シ左者取締役ニ同月十九日就任ス
東京市牛込區辨天町三番地　石川正近
同市淺草區田島町八十九番地　土井長次郎
一監査役淺田浩、渡邊信藏ハ同月十八日辭任シ左者同月十九日監査役ニ就任ス
千葉縣若津郡周南村大川野六百九十九番地　塚越熊吉

第一機關汽艇保險株式會社登記事項中左ノ如ク變更ス
一取締役門野幾之進、芳賀總治郎、稻延利兵衛、トーマス、ゲルショウハ明治四十四年七月二十五日辭任シ左者同日取締役ニ就任ス
東京市麻布區霞町一番地　門野幾之進
同市本郷區西片町十番地　芳賀總治郎
同市日本橋區本材木町一丁目十四番地　稻延利兵衛

一監査役左者同日重任ス
東京市芝區三田四國町二十一番地　野上由貞
右明治四十四年七月二十七日登記　横濱市山下町二十三番地英國臣民　ヘンリー、イー、メトカーフ
東京區裁判所

株式會社品川銀行登記事項中左ノ如ク變更ス
一取締役宏戊童ハ任期滿了ニ付キ明治四十四年七月十八日退任シ同日左ノ者取締役ニ就任ス　相川小兵衛
荏原郡品川町大字南品川宿二百四十二番地　杉浦作次郎
同郡同町大字北品川宿六十番地　男全三郎
同郡同町大字品川宿百九番地　河原榮次郎
同郡同町大字南品川宿十七番地　田坂友吉
東京市芝區下高輪三十番地

一監査役田坂友吉ハ任期滿了ニ付明治四十四年七月十八日退任シ同日左ノ者監査役ニ就任ス　井上角五郎
東京市麴町區一番町五十四番地　齊藤清文
荏原郡品川町大字品川步行新宿七十九番地
右明治四十四年七月二十八日登記　東京區裁判所南品川出張所

合資會社足立屋呉服店登記簿第二冊第五十一號
一商號　合資會社足立屋呉服店
一本店　北豐島郡南千住町大字下谷通新百十八番地
一目的　綿布小賣業
一設立ノ年月日　明治四十四年七月二十一日
一社員ノ氏名住所出資ノ種類價格及責任
金四百圓　無限　北豐島郡南千住町大字下谷通新百十八番地
金三百圓　有限　南足立郡千住町大字千住三丁目三百三十四番地
金三百圓　有限　南足立郡千住町大字千住三丁目三百三十四番地
一存立ノ時期　明治五十四年七月二十二日迄
右明治四十四年七月二十五日登記

付録
付録
84315

千住倉庫株式會社登記事項中左ノ如ク變更
一監査役左ノ者ハ任期滿了ノ處明治四十四年七月十六日重任セリ
監査役　南足立郡綾瀬村大字彌五郎新田八百五十番地　大塚錦三郎
監査役　同郡同村大字伊勢谷三百五十五番地　吉田岩次郎
右明治四十四年七月二十八日登記　東京區裁判所千住出張所

東京キャリコ製織株式會社登記事項中左ノ如ク變更ス
一監査役根岸伴七ハ明治四十四年七月十七日辭任セリ
右明治四十四年七月二十八日登記　東京區裁判所小松川出張所

株式會社多摩農業銀行登記事項中左ノ如ク變更ス
一取締役左者ハ明治四十四年七月十九日重任セリ
北多摩郡大神村二百六十四番地　中村半左衛門
同郡宮澤村二十番地　伊藤彦三郎
同郡立川村千八百八十四番地　鈴木富五郎
同郡大神村二百九十四番地　石川武兵衛
同郡立川村三千百十五番地　岩崎清八
一監査役左者ハ同日重任セリ
北多摩郡谷保村字柳百八十五番地　佐藤總兵衛
同郡狛島村千八百三十五番地　青木傳七
同郡大神村二百七十二番地　中村勘次郎
右明治四十四年七月二十七日登記　八王子區裁判所砂川出張所

横濱鹽業會社追加事項
一解散事由年月日　總社義同意明治四十四年七月二十六日
横濱市青木町五百十九番地　杉　德介
右明治四十四年七月二十七日登記　横濱區裁判所

株式會社鍵倉銀行變更事項
一取締役山城鉦一辭任
右明治四十四年七月二十七日登記　横濱區裁判所

株式會社横須賀常設館追加事項
一解散ノ事由及其年月日　明治四十四年七月二十八日總社員ノ同意
右明治四十四年七月二十八日登記　横須賀區裁判所

株式會社大日銀行登記事項中左ノ通變更
一監査役改選セシニ淺井造木内大樹郎再任ス
右明治四十四年七月二十八日登記　佐倉區裁判所成田出張所

株式會社蔣商業銀行登記事項中變更左ニ
一監査役改選再任ス
右明治四十四年七月二十八日登記　一宮本郷區裁判所茂原出張所

株式會社多古銀行登記事項中左ノ通變更
一監査役改選再任ス
右明治四十四年七月二十八日登記　八日市場區裁判所多古出張所

株式會社爽金銀行登記事項中左ノ通變更
一取締役改選各再任ス
一監査役左ノ者ハ任期滿了ノ處明治四十四年七月十六日重任セリ
監査役　南足立郡綾瀬村大字彌五郎新田八百五十番地　大塚錦三郎
監査役　同郡同村大字伊勢谷三百五十五番地　吉田岩次郎
右明治四十四年七月二十八日登記　東京區裁判所千住出張所

株式會社多摩農業銀行登記事項中左ノ如ク變更ス
一監査役根岸伴七ハ明治四十四年七月十七日辭任セリ
右明治四十四年七月二十八日登記　東京區裁判所小松川出張所

株式會社鍵倉銀行變更事項
一取締役廣瀨利兵衛死亡
右明治四十四年七月二十七日登記　横濱區裁判所小袋谷出張所

株式會社鍵倉銀行變更事項
一取締役廣瀨利兵衛明治四十四年七月二十二日死亡ス
右明治四十四年七月二十八日登記　横須賀區裁判所

合資會社横須賀常設館追加事項
一解散ノ事由及其年月日　明治四十四年七月二十八日總社員ノ同意
右明治四十四年七月二十八日登記　横須賀區裁判所

株式會社大日銀行登記事項中左ノ通變更
一監査役改選セシニ淺井造木内大樹郎再任ス
右明治四十四年七月二十八日登記　佐倉區裁判所成田出張所

株式會社蔣商業銀行登記事項中變更左ニ
一監査役改選再任ス
右明治四十四年七月二十八日登記　一宮本郷區裁判所茂原出張所

株式會社多古銀行登記事項中左ノ通變更
一監査役改選再任ス
右明治四十四年七月二十八日登記　八日市場區裁判所多古出張所

株式會社爽金銀行登記事項中左ノ通變更
一取締役改選各再任ス
一監査役左ノ者ハ任期滿了ノ處明治四十四年七月十六日重任セリ
監査役　南足立郡綾瀬村大字彌五郎新田八百五十番地　大塚錦三郎
監査役　同郡同村大字伊勢谷三百五十五番地　吉田岩次郎
右明治四十四年七月二十八日登記　東京區裁判所千住出張所

株式會社鍵倉銀行變更事項
一取締役廣瀨利兵衛死亡
右明治四十四年七月二十七日登記　横濱區裁判所小袋谷出張所

株式會社鍵倉銀行變更事項
一取締役廣瀨利兵衛明治四十四年七月二十二日死亡ス
右明治四十四年七月二十八日登記　横須賀區裁判所

合資會社横須賀常設館追加事項
一解散ノ事由及其年月日　明治四十四年七月二十八日總社員ノ同意
右明治四十四年七月二十八日登記　横須賀區裁判所

株式會社大日銀行登記事項中左ノ通變更
一監査役改選セシニ淺井造木内大樹郎再任ス
右明治四十四年七月二十八日登記　佐倉區裁判所成田出張所

株式會社蔣商業銀行登記事項中變更左ニ
一監査役改選再任ス
右明治四十四年七月二十八日登記　一宮本郷區裁判所茂原出張所

株式會社多古銀行登記事項中左ノ通變更
一監査役改選再任ス
右明治四十四年七月二十八日登記　八日市場區裁判所多古出張所

株式會社爽金銀行登記事項中左ノ通變更
一監査役左ノ者ハ任期滿了ノ處明治四十四年七月十六日重任セリ
監査役　南足立郡綾瀬村大字彌五郎新田八百五十番地　大塚錦三郎
監査役　同郡同村大字伊勢谷三百五十五番地　吉田岩次郎
右明治四十四年七月二十八日登記　東京區裁判所千住出張所

株式會社多摩農業銀行登記事項中左ノ如ク變更ス
一取締役左者ハ明治四十四年七月十九日重任セリ
北多摩郡大神村二百六十四番地　中村半左衛門
同郡宮澤村二十番地　伊藤彦三郎
同郡立川村千八百八十四番地　鈴木富五郎
同郡大神村二百九十四番地　石川武兵衛
同郡立川村三千百十五番地　岩崎清八
一監査役左者ハ同日重任セリ
北多摩郡谷保村字柳百八十五番地　佐藤總兵衛
同郡狛島村千八百三十五番地　青木傳七
同郡大神村二百七十二番地　中村勘次郎
右明治四十四年七月二十七日登記　八王子區裁判所砂川出張所

横濱鹽業會社追加事項
一解散事由年月日　總社義同意明治四十四年七月二十六日
横濱市青木町五百十九番地　杉　德介
右明治四十四年七月二十七日登記　横濱區裁判所

株式會社鍵倉銀行變更事項
一取締役山城鉦一辭任
右明治四十四年七月二十七日登記　横濱區裁判所

株式會社鍵倉銀行變更事項
一取締役廣瀨利兵衛死亡
右明治四十四年七月二十七日登記　横濱區裁判所小袋谷出張所

株式會社鍵倉銀行變更事項
一取締役廣瀨利兵衛明治四十四年七月二十二日死亡ス
右明治四十四年七月二十八日登記　横須賀區裁判所

合資會社横須賀常設館追加事項
一解散ノ事由及其年月日　明治四十四年七月二十八日總社員ノ同意
右明治四十四年七月二十八日登記　横須賀區裁判所

株式會社大日銀行登記事項中左ノ通變更
一監査役改選セシニ淺井造木内大樹郎再任ス
右明治四十四年七月二十八日登記　佐倉區裁判所成田出張所

株式會社蔣商業銀行登記事項中變更左ニ
一監査役改選再任ス
右明治四十四年七月二十八日登記　一宮本郷區裁判所茂原出張所

株式會社多古銀行登記事項中左ノ通變更
一監査役改選再任ス
右明治四十四年七月二十八日登記　八日市場區裁判所多古出張所

株式會社田原本銀行監査役任期滿了ノ處山本樟松再選重任ス
右明治四十四年七月二十六日登記　奈良區裁判所田原本出張所

株式會社畝傍銀行登記中監査役任期滿了ニ付改選ノ處木多九郎平堀内吉郎殿新一再選重任ス
株式會社六十八銀行高田支店登記中取締役補缺選擧及監査役任期滿了ニ付改選ノ處取締役ニ奈良縣生駒郡郡山町大字北郡山三十九番屋敷樋山農業當選就任　監査役ニ關藤次郎足達保雄郎　關甚吉再選重任ス
右明治四十四年七月二十五日登記　高田（奈良地方裁判所管内）區裁判所

株式會社西宮銀行役員變更及支店設置登記　監査役任期滿了ニ付改選ノ結果伊藤米藏、木谷市右衛門監査役ニ各再選重任ス　有馬郡三田町ノ内三田町字三田町四十一番地ニ支店設置セリ
株式會社巽酒銀行役員變更登記　監査役任期滿了ニ付改選ノ結果深山玄碩、藤田明三郎監査役ニ各再選重任ス
右明治四十四年七月二十六日登記　神戸區裁判所西宮出張所

株式會社西宮信金銀行役員變更登記　取締役及監査役任期滿了ニ付改選ノ結果取締役ニ八馬駿介、木谷市右衛門、八馬永藏監査役ニ深山玄碩各再選重任ス
右明治四十四年七月二十七日登記　神戸區裁判所西宮出張所

株式會社東儀銀行相野支店監査役變更登記　監査役任期滿了ニ付改選ノ結果柳儀三郎、前川榮三郎、山本當雄、森南久治郎、小西豐次郎、赤坂新七各再選重任ス
右明治四十四年七月二十七日登記　神戸區裁判所三田出張所

株式會社佐治銀行石生支店及和田支店役員變更登記　取締役任期滿了ニ付改選ノ結果平岩繁、中島敏之介、若林綱介、田村源治右衛門、若林鶴造、生田新右衛門、足立穩吉、衣川退藏、上田卓當選各重任ス監査役任期滿了ニ付改選ノ結果足立重左衛門、吉田三右衛門再選各重任シ永上郡沼賀村ノ内油利村二百三十三番地隈口三之助、同郡郡城村ノ内山田村十七番屋敷非上藤兵衛當選各就任ス
右明治四十四年七月二十六日登記　柏原區裁判所

株式會社成松銀行役員變更登記　取締役荻野熊三郎、吉藏、春治郎、吉穩政七、上田甚右衛門、市田榮八郎、足立新九郎、山内韓夫任期滿了ニ付改選ノ結果再選各重任ス
右明治四十四年七月二十七日登記　柏原區裁判所

株式會社府中銀行役員變更登記　監査役長澤政太郎、大植鹿二郎、小林辰太郎任期滿了ニ付改選ノ結果各再選重任ス
右明治四十四年七月二十七日登記　豐岡區裁判所國府出張所

株式會社社債登記
一株式會社鹿賀縣農工銀行ハ左ノ通社債ヲ募集セリ
一　社債ノ總額　金七万圓
二　各社債ノ金額　金五百圓
三　社債ノ利率　年四分五厘
四　社債償還ノ方法及期限　明治四十四年七月十六日ヨリ同四十五年五月三十一日迄據置キ以降十四箇年以内毎年六月十二月ノ二回抽籤ニ依リ毎回二千五百圓以上ヲ償還ス
但シ臨時償還スルコトアルヘシ
右明治四十四年七月二十六日登記　大津區裁判所

株式會社社債登記變更
一株式會社淡海下田銀行監査役任期滿了ニ付左ノ通選擧セリ
霜生郡西櫻谷村大字蓮花寺十二番屋敷　西阪伊三郎
霜生郡下田村五十三番屋敷　奥野　爲吉
甲賀郡石部町大字石部四千五百六十一番地　谷　伊三郎
同郡石部町大字石部四千五百六十一番地　内貴龍之助
右明治四十四年七月二十七日登記　八幡區裁判所櫻川出張所

第84315号　付錄

株式會社鹿兒島郡銀行　監査役藤田峰吉藤田繁之助藤田英三郎任
右明治四十四年七月二十七日登記

妙寺區裁判所粉河出張所

株式會社阿波農工銀行登記事項中左ノ通追加ス
社債ノ總額金九万圓　社債ノ各金額五百圓債券（一万三千圓）一千圓債券（七万七千圓）　社債一利率年四分五厘　社債償還ノ方法及期限明治四十四年七月十五日ヨリ同四十五年六月三十日迄毎年二回（六月十二月）抽籤ノ方法ニ依リ毎回元金三千五百圓以上ノ償還シ債券發行後十四箇年以内ニ全額ヲ償還スルコトヲ期ス
阿波國共同汽船株式會社第四回各株ニ付金五圓宛拂込ニ因リ各株ニ付拂込ミタル株金額金三十圓ト變更
右明治四十四年七月二十五日登記

德島區裁判所

株式會社阿波商業銀行監査役山西庄五郎任期滿了ノ處再選重任
右明治四十四年七月二十六日登記

德島區裁判所

土佐紙株式會社登記事項中左ノ通變更　營業ノ目的中ヘ諸紙ノ製造ヲ加ヘ支店ヲ高知縣吾川郡伊野町自三千三百五十四番至三千三百五十七番地同縣土佐郡柏村字古君八十番地横瀬市境町二丁目三十六番地ヘ各設置シ取締役ニ高知縣吾川郡伊野町三千六百三十番地中内彌三郎ヲ選任シタリ
右明治四十四年七月二十六日登記

高知區裁判所伊野出張所

合名會社登記
合名會社綱屋社員佐野易ハ明治四十四年七月二十日總社員ノ承諾ニ依リ出資額金一千圓ヲ香川縣高松市濱ノ丁三十三番戸大西驥平ニ讓渡シ退社ス　右大西驥平ハ佐野易ノ出資額金一千圓ヲ讓受入社ス
右明治四十四年七月二十七日登記

三木松區裁判所

株式會社組織變更登記
監査役任期滿了ニ付左ノ通就任ス
南牟婁郡木本町百九十番地　畑中松右衛門
同郡同町百九十二番地　加田捨松
東牟婁郡三津ノ村大字赤木千六百九十七番地　浦木清十郎
株式會社新鹿銀行登記變更
取締役五名任期滿了ニ付左ノ通就任ス
南牟婁郡新鹿村大字新鹿八十九番屋敷　鈴木長九郎
同郡同村大字同百四十四番屋敷　大橋定文
同郡飛鳥村大字神山百一番屋敷　杉村伊助
同郡同村大字久八十番屋敷　池田喜一
同郡新鹿村大字新鹿千百十三番地　井木治助
右明治四十四年七月二十五日登記

木本區裁判所

株式會社登記變更
株式會社營田銀行登記事項中監査役任期滿了ニ付明治四十四年七月十五日臨時株主總會ニ於テ改選ノ結果左ノ者當選就任セリ
武儀郡營田町桐洞二百九十五番戸　森喜右衛門
同所百七十七番戸　星屋助三郎
右明治四十四年七月二十七日登記

岐阜區裁判所神淵出張所

商業登記變更
美濃國可兒郡廣見村伊藤株式會社可兒銀行廣見支店登記事項中左ノ通變更ス
一明治四十四年七月二十五日臨時株主總會ニ於テ監査役定期改選ノ結果左記ノ者當選就任ス
一監査役ノ住所氏名　美濃國加茂郡潮南村潮見四十八番戸　柘植秋三郎
同國同郡和知村野上百四十四番戸　纐纈武
居張國東春日井郡櫻來村牛山百四十四番戸　稲垣友治郎
右明治四十四年七月二十七日登記

御嵩區裁判所

株式會社周防銀行登記事項中左ノ通變更ス　取締役及監査役任期滿了ニ依リ左ノ通改選重任ス　取締役孜孜珂郡岩國町大字錦見五百七十七番屋敷同居佐伯惟馨同郡同町大字同三百七十八番屋敷神田靜治郡神代同郡柳井町大字柳井津三百七十二番屋敷小田伊輔同郡同町大字同三百七十六番屋敷武南村二百五十二番屋敷林永太　監査役孜珂郡岩國町大字錦見二千五十七番地第二大田滝熊同郡神代村百九十番屋敷林逸之允熊毛郡室津村九十五番屋敷吉田修三朝鮮釜山府釜山港幸町一丁目二十番地山本純一
右明治四十四年七月二十四日登記

柳井津區裁判所廣瀬出張所

株式會社安來銀行廣瀬支店登記事項ノ變更
一監査役滿期改選ニ因リ並河波藏山本吉兵衛秦野榮助重任
右明治四十四年七月二十六日登記

松江區裁判所室積出張所

株式會社大洲商業銀行ハ左ノ通資本金ヲ增加セリ
一拾貳ノ總額金二十万圓　二、增資決議年月日明治四十四年一月十八日　三、各新株ニ付拂込タル株金額金十二圓五十錢
右明治四十四年七月二十五日登記

大洲區裁判所

取締役監査役任期滿了ニ付明治四十四年七月十六日臨時株主總會ニ於テ左ノ者選就任ス
取締役　岡山縣淺口郡連島村大字西之浦四百十九番地　早瀬和平次
取締役　同縣同郡玉島町大字玉島五百三十三番ノ二地　吉川芳一郎
監査役　同縣同郡連島村大字連島九百九十五十七番地　雑波佐平太
監査役　同縣同郡玉島町大字玉島五百四十二番地　中原義平
監査役　同縣同郡同町大字同所二百二十八番地　畑愛吉
右明治四十四年七月二十七日登記　同縣同郡連島村大字西之浦二千四十八番地　金光勇作

玉島區裁判所

株式會社設立登記
一商號　株式會社玉島商業銀行
一本店　同縣同郡連島市場株式會社
一目的　眞庭郡久世郡大字久世二千五百五十五番地
一設立年月日　家畜市場ヲ設ケ牛馬賣買交換ニ係ル業務ヲ取扱フ
一資本總額　明治四十四年七月十三日
一株ノ金額　金五千圓
一各株ニ付拂込タル金額　金十二圓五十錢
一公告ヲナス方法　金五千圓
一取締役ノ氏名住所　所轄區裁判所ノ登記公告ヲナス新聞紙ニ掲載ス
一當務取締役　岡山縣眞庭郡久世町大字久世千八百二十一番地
一監査役ノ氏名住所　同所二千五百六十八番地
同上　同所二千五百七十八番地
同所二千五百二十六番地
同所二千八百九十六番地
一存立ノ時期又ハ解散ノ事由　滿二十箇年　總會ノ決議ニヨリ解散ス
右明治四十四年七月二十六日登記

勝山區裁判所久世出張所

株式會社西濃銀行取家支店登記事項中左ノ通變更ス
テ公告ス
右明治四十四年七月十八日臨時總會ニ於テ當銀行ハ所轄登記所ノ公示スル一種又ハ二種ノ新聞紙ヲ以
右明治四十四年七月二十五日登記

島原區裁判所東有家出張所

株式會社十八銀行
監査役滿期左ノ通改選　長崎市五島町三十三番戸　肥塚與八郎
同市酒屋町十八番戸　松田精一
同市浦五島町三十一番戸　中村嘉平太
右明治四十四年七月二十四日登記

福江區裁判所

株式會社十八銀行登記事項中左ノ通變更ス
明治四十四年七月二十日監査役滿期改選左ノ通選任セリ　長崎市本五島町三十三番戸　肥塚與八郎
同郡柳井町大字柳井津三百七十二番屋敷小田伊輔同郡同町大字同三百七十六番屋敷神田靜治郎神代
武南村二百五十二番屋敷林永太　監査役孜珂郡岩國町大字錦見二千五十七番地第二大田滝熊同郡神代
村百九十番屋敷林逸之允熊毛郡室津村九十五番屋敷吉田修三朝鮮釜山港幸町一丁目二十番地山本純一
右明治四十四年七月二十四日登記

柳井津區裁判所廣瀬出張所

株式會社周防銀行蓄積支店登記事項中變更　取締役及監査役任期滿了ニ依リ左ノ通改選重任ス　取締
役孜珂郡岩國町大字錦見五百七十七番屋敷居佐伯惟馨同郡同町大字錦見五百七十八番屋敷神田靜治郎
同郡柳井町大字柳井津三百七十二番屋敷小田伊輔同郡同町大字同三百七十六番屋敷武南村二百五十
武南村二百五十二番屋敷林永太　監査役孜珂郡岩國町大字錦見二千五百七十三番地第二大田滝熊同郡神代
村百九十番屋敷林逸之允熊毛郡室津村九十五番屋敷吉田修三朝鮮釜山港幸町一丁目二十番地山
本純一
右明治四十四年七月二十四日登記

柳井津區裁判所廣瀬出張所

株式會社安來銀行廣瀬支店登記事項ノ變更
一監査役滿期改選ニ因リ並河波藏山本吉兵衛秦野榮助重任
右明治四十四年七月二十六日登記

松江區裁判所室積出張所

株式會社大洲商業銀行ハ左ノ通資本金ヲ增加セリ
一拾貳ノ總額金二十万圓　二、增資決議年月日明治四十四年一月十八日　三、各新株ニ付拂込タル株金額金十二圓五十錢
右明治四十四年七月二十五日登記

大洲區裁判所

取締役監査役任期滿了ニ付明治四十四年七月十六日臨時株主總會ニ於テ左ノ者選就任ス
取締役　岡山縣淺口郡連島村大字西之浦四百十九番地　早瀬和平次
取締役　同縣同郡玉島町大字玉島五百三十三番ノ二地　吉川芳一郎
監査役　同縣同郡連島村大字連島九百九十五十七番地　雑波佐平太
監査役　同縣同郡玉島町大字玉島五百四十二番地　中原義平
監査役　同縣同郡同町大字同所二百二十八番地　畑愛吉
右明治四十四年七月二十七日登記　同縣同郡連島村大字西之浦二千四十八番地　金光勇作

玉島區裁判所

株式會社設立登記
一商號　株式會社玉島商業銀行
一本店　同縣同郡連島市場株式會社
一目的　眞庭郡久世郡大字久世二千五百五十五番地
一設立年月日　家畜市場ヲ設ケ牛馬賣買交換ニ係ル業務ヲ取扱フ
一資本總額　明治四十四年七月十三日
一株ノ金額　金五千圓
一各株ニ付拂込タル金額　金十二圓五十錢
一公告ヲナス方法　金五千圓
一取締役ノ氏名住所　所轄區裁判所ノ登記公告ヲナス新聞紙ニ掲載ス
一當務取締役　岡山縣眞庭郡久世町大字久世千八百二十一番地
一監査役ノ氏名住所　同所二千五百六十八番地
同上　同所二千五百七十八番地
同所二千五百二十六番地
同所二千八百九十六番地
一存立ノ時期又ハ解散ノ事由　滿二十箇年　總會ノ決議ニヨリ解散ス
右明治四十四年七月二十六日登記

勝山區裁判所久世出張所

株式會社西濃銀行取家支店登記事項中左ノ通變更ス
テ公告ス
右明治四十四年七月十八日臨時總會ニ於テ當銀行ハ所轄登記所ノ公示スル一種又ハ二種ノ新聞紙ヲ以
右明治四十四年七月二十五日登記

島原區裁判所東有家出張所

株式會社十八銀行
監査役滿期左ノ通改選　長崎市五島町三十三番戸　肥塚與八郎
同市酒屋町十八番戸　松田精一
同市浦五島町三十一番戸　中村嘉平太
右明治四十四年七月二十四日登記

福江區裁判所

株式會社十八銀行登記事項中左ノ通變更ス
明治四十四年七月二十日監査役滿期改選左ノ通選任セリ　長崎市本五島町三十三番戸　肥塚與八郎
同市酒屋町十八番戸　松田精一
同市浦五島町三十一番戸　中村嘉平太
右明治四十四年七月二十四日登記

福江區裁判所

株式會社周防銀行登記事項中左ノ通變更ス
取締役孜孜珂郡岩國町大字錦見五百七十七番地居佐伯惟馨同郡柳井町大字柳井津三百七十二番屋敷小田伊輔
武南村二百五十二番屋敷林永太　監査役孜珂郡岩國町大字錦見二千五百七十三番地第二大田滝熊同郡神代
村百九十番屋敷林逸之允熊毛郡室津村九十五番屋敷吉田修三朝鮮釜山港幸町一丁目二十番地山
本純一
右明治四十四年七月二十四日登記

柳井津區裁判所廣瀬出張所

株式會社安來銀行廣瀬支店登記事項ノ變更
一監査役滿期改選ニ因リ並河波藏山本吉兵衛秦野榮助重任
右明治四十四年七月二十六日登記

松江區裁判所室積出張所

株式會社大洲商業銀行ハ左ノ通資本金ヲ增加セリ
一拾貳ノ總額金二十万圓　二、增資決議年月日明治四十四年一月十八日　三、各新株ニ付拂込タル株金額金十二圓五十錢
右明治四十四年七月二十五日登記

大洲區裁判所

取締役監査役任期滿了ニ付明治四十四年七月十六日臨時株主總會ニ於テ左ノ者選就任ス
取締役　岡山縣淺口郡連島村大字西之浦四百十九番地　早瀬和平次
取締役　同縣同郡玉島町大字玉島五百三十三番ノ二地　吉川芳一郎
監査役　同縣同郡連島村大字連島九百九十五十七番地　雑波佐平太
監査役　同縣同郡玉島町大字玉島五百四十二番地　中原義平
監査役　同縣同郡同町大字同所二百二十八番地　畑愛吉
右明治四十四年七月二十七日登記　同縣同郡連島村大字西之浦二千四十八番地　金光勇作

玉島區裁判所

株式會社設立登記
一商號　株式會社玉島商業銀行
一本店　同縣同郡連島市場株式會社
一目的　眞庭郡久世郡大字久世二千五百五十五番地
一設立年月日　家畜市場ヲ設ケ牛馬賣買交換ニ係ル業務ヲ取扱フ
一資本總額　明治四十四年七月十三日
一株ノ金額　金五千圓
一各株ニ付拂込タル金額　金十二圓五十錢
一公告ヲナス方法　金五千圓
一取締役ノ氏名住所　所轄區裁判所ノ登記公告ヲナス新聞紙ニ掲載ス
一當務取締役　岡山縣眞庭郡久世町大字久世千八百二十一番地
一監査役ノ氏名住所　同所二千五百六十八番地
同上　同所二千五百七十八番地
同所二千五百二十六番地
同所二千八百九十六番地
一存立ノ時期又ハ解散ノ事由　滿二十箇年　總會ノ決議ニヨリ解散ス
右明治四十四年七月二十六日登記

勝山區裁判所久世出張所

株式會社西濃銀行取家支店登記事項中左ノ通變更ス
テ公告ス
右明治四十四年七月十八日臨時總會ニ於テ當銀行ハ所轄登記所ノ公示スル一種又ハ二種ノ新聞紙ヲ以
右明治四十四年七月二十五日登記

島原區裁判所東有家出張所

株式會社十八銀行
監査役滿期左ノ通改選　長崎市五島町三十三番戸　肥塚與八郎
同市酒屋町十八番戸　松田精一
同市浦五島町三十一番戸　中村嘉平太
右明治四十四年七月二十四日登記

福江區裁判所

株式會社十八銀行登記事項中左ノ通變更ス
明治四十四年七月二十日監査役滿期改選左ノ通選任セリ　長崎市本五島町三十三番戸　肥塚與八郎
同市酒屋町十八番戸　松田精一
同市浦五島町三十一番戸　中村嘉平太
右明治四十四年七月二十四日登記

福江區裁判所

株式會社宮城商業銀行登記事項中取締役及監査役滿期改選ニ依リ左ノ通變更ス
一取締役ノ氏名住所　仙臺市東二番丁五十一番地　清野喜平治
同市東二番丁五十一番地　松田新兵衛
同市東二番丁五十一番地　湯村保治
同市酒屋町十八番地　湯村保治
伊具郡角田町角田二百五十八番地　青沼彦治
同郡荒浪村福沼字長溜二番地　永澤安之助
一監査役ノ氏名住所　仙臺市二番丁五十一番地　高橋喜右衛門
同市東二番丁五十一番地　菅野閑藏
刈田郡白石町白石字本町十番地
一監査役ノ氏名住所　仙臺市東二番丁五十一番地　清野喜平治
伊具郡角田町角田二百五十八番地　湯村保治
右明治四十四年七月二十八日登記

仙臺區裁判所

株式會社變更登記公告
株式會社明治商業銀行金澤支店登記事項中左ノ知ク變更ス
了ニ付明治四十四年七月十六日臨時株主總會ノ決議ニ因リ左ノ通再選セリ　安田善助　武井守正　羽野知顯　中村清藏　一監査役任期滿了ニ付明治四十四年七月
再選セリ　小林貞正　平林行雄　一取締役任期滿了ニ付明治四十四年七月十六日臨時株主總會ノ決議ニ因リ左ノ通
株式會社金城貯蓄銀行金澤支店登記事項中左ノ如ク變更ス　一取締役任期滿了ニ付明治四十四年七月
十六日臨時株主總會ノ決議ニ因リ左ノ通變更セリ　安田善助　安田善四郎　中村清藏　一監査役任期
滿了ニ付明治四十四年七月十六日臨時株主總會ノ決議ニ因リ左ノ通再選セリ　小川良太郎　長谷川千
歳
右明治四十四年七月二十四日登記

金澤區裁判所

株式會社富山八百物市場登記變更　株式會社七尾銀行登記事項中左ノ如ク變更ス　一明治四十四年七月二十一日臨時
株主總會ノ決議ニ因リ監査役左ノ通選任セリ　鹿島郡宇出津村字古君八十番地龍中貫雄　鹿島郡七尾町
宇川原町三十四番地甲大學力藏　同郡同町字府中町五十番地湯井與吉　同郡同町字生駒町十九番地和
倉久四郎　同郡同町字府中町十一番地石井作兵衛
右明治四十四年七月二十六日登記

七尾區裁判所

株式會社富山八百物市場登記變更　明治四十四年二月十五日名稱變更ニ依リ取締役藤園善藏ノ住所ヲ
富山市神通町一〇〇六番地ト變更　明治四十四年七月二十日營業ノ目的ヲ左ノ通變更ス
一野菜物、果物、乾魚類ノ市場業　二、清涼飲料水委托販賣
右明治四十四年七月二十六日登記

富山區裁判所

株式會社尾道貯蓄銀行三津支店登記事項中變更
一取締役橋本賜三郎同山路邦吉郎監査役大藤忠兵衛同柏原貞助ハ任期滿了ノ處明治四十四年七月十九
日何レモ再選重任セリ
右明治四十四年七月二十七日登記

竹原區裁判所

木ノ江汽船株式會社監査役任期滿了ニ付改選ノ結果左ノ者再選重任ス　大成清三郎　永木角次郎　瑞田德之
助
右明治四十四年七月二十六日登記

竹原區裁判所木ノ江出張所

株式會社鞆銀行登記事項中左ノ通變更ス
一明治四十四年七月二十日監査役任期滿了ノ處同月十五日株主總會ニ於テ左ノ者再選重任ス　入江豐三郎
監査役　廣島縣沼隈郡鞆町大字鞆六百四十一番次一番屋敷　酒井三松
同縣同郡同町大字同七百五十一番地
右明治四十四年七月二十六日登記

福山區裁判所鞆出張所

株式會社宮市銀行大田支店登記事項變更　監査役森川房太郎白石民之助再任
明治四十四年七月二十六日登記

山口區裁判所大田出張所

株式會社山宇銀行今津支店登記事項中各株ニ付キ拂込ミタル株金額ヲ金二十四ト變更ス
右明治四十四年七月二十七日登記

岩國區裁判所

株式會社周防銀行岩國支店登記事項中變更　取締役ニ佐伯惟馨小田伴輔林永太鑑屋喜三郎神田靜治監
査役ニ大田滝熊林逸之允吉田修三朝鮮釜山港幸町一丁目二十番地第二大田滝熊同郡神代村百九十番
右明治四十四年七月二十七日登記

岩國區裁判所

株式會社周防銀行玖珂支店登記事項變更　取締役佐伯惟馨　小田伴輔　林永太　鑑屋喜三郎　神田靜
治　監査役大田滝熊　林逸之允　吉田修三　山本純一各重任　明治四十四年七月二十四日登記
株式會社周防銀行高森支店登記事項變更　取締役矢島作郎　林顯　岩崎左輔　監査役吉原道馨　河合
蕃江　各重任
明治四十四年七月二十六日登記

岩國區裁判所高森出張所

株式會社周防銀行登記事項變更　取締役佐伯惟馨小田伴輔林永太鑑屋喜三郎神田靜治監査役大田滝
熊林逸之允吉田修三山本純一各滿期再選
右明治四十四年七月二十六日登記

柳井津區裁判所

株式會社十八銀行登記事項中左ノ通變更ス
明治四十四年七月二十日監査役滿期改選左ノ通選任セリ　長崎市本五島町三十三番戸　肥塚與八郎
同郡柳井町大字柳井津三百七十二番屋敷小田伊輔同郡同町大字同三百七十六番屋敷神田靜治郎神代
武南村二百五十二番屋敷林永太　監査役孜珂郡岩國町大字錦見二千五百七十三番地第二大田滝熊同郡神代
村百九十番屋敷林逸之允熊毛郡室津村九十五番屋敷吉田修三朝鮮釜山港幸町一丁目二十番地山
本純一
右明治四十四年七月二十四日登記

柳井津區裁判所廣瀬出張所

株式會社安來銀行廣瀬支店登記事項ノ變更
一監査役滿期改選ニ因リ並河波藏山本吉兵衛秦野榮助重任
右明治四十四年七月二十六日登記

松江區裁判所室積出張所

株式會社大洲商業銀行ハ左ノ通資本金ヲ增加セリ
一拾貳ノ總額金二十万圓　二、增資決議年月日明治四十四年一月十八日　三、各新株ニ付拂込タル株金額金十二圓五十錢
右明治四十四年七月二十五日登記

大洲區裁判所

取締役監査役任期滿了ニ付明治四十四年七月十六日臨時株主總會ニ於テ左ノ者選就任ス
取締役　岡山縣淺口郡連島村大字西之浦四百十九番地　早瀬和平次
取締役　同縣同郡玉島町大字玉島五百三十三番ノ二地　吉川芳一郎
監査役　同縣同郡連島村大字連島九百九十五十七番地　雑波佐平太
監査役　同縣同郡玉島町大字玉島五百四十二番地　中原義平
監査役　同縣同郡同町大字同所二百二十八番地　畑愛吉
右明治四十四年七月二十七日登記　同縣同郡連島村大字西之浦二千四十八番地　金光勇作

玉島區裁判所

株式會社設立登記
一商號　株式會社玉島商業銀行
一本店　同縣同郡連島市場株式會社
一目的　眞庭郡久世郡大字久世二千五百五十五番地
一設立年月日　家畜市場ヲ設ケ牛馬賣買交換ニ係ル業務ヲ取扱フ
一資本總額　明治四十四年七月十三日
一株ノ金額　金五千圓
一各株ニ付拂込タル金額　金十二圓五十錢
一公告ヲナス方法　金五千圓
一取締役ノ氏名住所　所轄區裁判所ノ登記公告ヲナス新聞紙ニ掲載ス
一當務取締役　岡山縣眞庭郡久世町大字久世千八百二十一番地
一監査役ノ氏名住所　同所二千五百六十八番地
同上　同所二千五百七十八番地
同所二千五百二十六番地
同所二千八百九十六番地
一存立ノ時期又ハ解散ノ事由　滿二十箇年　總會ノ決議ニヨリ解散ス
右明治四十四年七月二十六日登記

勝山區裁判所久世出張所

株式會社西濃銀行取家支店登記事項中左ノ通變更ス
テ公告ス
右明治四十四年七月十八日臨時總會ニ於テ當銀行ハ所轄登記所ノ公示スル一種又ハ二種ノ新聞紙ヲ以
右明治四十四年七月二十五日登記

島原區裁判所東有家出張所

株式會社十八銀行
監査役滿期左ノ通改選　長崎市五島町三十三番戸　肥塚與八郎
同市酒屋町十八番戸　松田精一
同市浦五島町三十一番戸　中村嘉平太
右明治四十四年七月二十四日登記

福江區裁判所

株式會社十八銀行登記事項中左ノ通變更ス
明治四十四年七月二十日監査役滿期改選左ノ通選任セリ　長崎市本五島町三十三番戸　肥塚與八郎
同市酒屋町十八番戸　松田精一
同市浦五島町三十一番戸　中村嘉平太
右明治四十四年七月二十四日登記

福江區裁判所

株式會社宮城商業銀行登記事項中取締役及監査役滿期改選ニ依リ左ノ通變更ス
一取締役ノ氏名住所　仙臺市東二番丁五十一番地　清野喜平治
同市東二番丁五十一番地　松田新兵衛
同市酒屋町十八番地　湯村保治
伊具郡角田町角田二百五十八番地　青沼彦治
同郡荒浪村福沼字長溜二番地　永澤安之助
一監査役ノ氏名住所　仙臺市二番丁五十一番地　高橋喜右衛門
同市東二番丁五十一番地　菅野閑藏
刈田郡白石町白石字本町十番地
一監査役ノ氏名住所　仙臺市東二番丁五十一番地　清野喜平治
伊具郡角田町角田二百五十八番地　湯村保治
右明治四十四年七月二十八日登記

仙臺區裁判所

第84315号

自河産業組合銀行株式會社登記事項中左ノ通變更ス
一取締役ノ氏名住所　藤田佐兵衛
一監査役ノ氏名住所　磯島縣西白河郡白河町字道場町十番地　安田　平助　清水　清助　澤野毅之助

一取締役ハ明治四十四年七月二十日株主總會ニ於テ再選重任シタリ
一監査役ハ任期滿了ノ處明治四十四年七月二十日株主總會ニ於テ再選重任シタリ
右明治四十四年七月二十日登記

株式會社盛岡手縣農工銀行登記事項中取締役一名左ノ通選任ス
一取締役ノ氏名住所　盛岡市内加賀野小路三十二番戸　太田小二郎
右明治四十四年七月二十七日登記　盛岡區裁判所

株式會社盛岡銀行監査役任期滿了ニ付明治四十四年七月二十三日株主總會ノ決議ニ因リ左ノ通變更ス
一監査役ノ氏名住所　盛岡縣盛岡市材木町五十六番戸　菅原善右衛門
同縣江刺郡岩谷堂町三百七十六番戸　柴田兵右衛門
同縣盛手郡沼宮内町大字沼宮内百六番戸　村井貞兵衛
右明治四十四年七月二十七日登記　盛岡區裁判所郡山出張所

株式會社鰺上銀行登記事項中變更
一明治四十四年七月二十日臨時株主總會ニ於テ取締役監査役改選及存立時期左ノ通變更ス
一取締役三戸郡八戸町大字大工町十番戸大久保平蔵　同所大字十三日町一番戸泉山吉兵衛　同所大字岩泉
町九番戸櫛舘彌三郎　同所大字十三日町二十二番戸村井亦八三戸郡北川村大字劍吉四十七番戸出町甫
監査役三戸郡八戸町大字本徒士町五番地長山治三郎　同所大字二十三日町十番地石橋直三郎
一存立時期　明治十五年九月十一日ヨリ滿五十箇年
右明治四十四年七月二十七日登記

株式會社八戸貯蓄銀行登記事項中變更
一明治四十四年七月二十一日臨時株主總會ニ於テ左記者取締役監査役ニ當選就任ス
一取締役三戸郡八戸町大字大工町十番戸大久保平蔵　同所大字十三日町一番戸泉山吉兵衛　同所大字岩泉
一泉町九番戸櫛舘彌三郎　監査役三戸郡八戸町大字十三日町一番戸泉山吉兵衛　同所大字大工町十番戸大
久保太介
右明治四十四年七月二十七日登記　八戸區裁判所

株式會社八戸商業銀行登記事項中變更
一明治四十四年七月二十一日臨時株主總會ニ於テ左記者取締役監査役ニ當選就任ス
一取締役三戸郡八戸町大字番町三十六番地鈴木吉十郎　同郡同町大字堀端町三番地横澤新太郎　同郡湊村
大字蟹渡四百二十二番戸長谷川藤次郎　同郡八戸町大字八日町
一番地橋本八右衛門　監査役同郡同町大字二十八日町二番戸山田文次郎　同郡同町大字番町四十五番
戸廣澤安宅
右明治四十四年七月二十七日登記　八戸區裁判所三本木出張所

合資會社涼蔭商店登記事項中左ノ通變更ス
一社員榊利作ハ明治四十四年六月二十八日改名ニ依リ安平ト變更ス
一總社員ニ徴リ明治四十四年七月二十八日出資額ヲ金四万五千圓ト變更ス
株式會社北海道拓殖銀行登記事項中明治四十四年七月二十八日各新株ニ付金十圓宛拂込ヲ結了シ各新株
ニ付拂込ミタル株金額金二十二圓五十錢ト變更ス
同會社社債登記
一社債ノ總額　金三万圓
一各社債ノ金額　金一千圓
一社債ノ利率　年四朱五厘
一社債償還利子支拂ノ方法期限及金額　元金ハ明治四十五年五月三十一日迄據置第一回償還期ヲ明治四十五年六月
トシ以降明治五十九年六月迄毎年二回ノ償還ニ依リ毎回金一万圓以上償還ス利子ハ毎年六月
及十二月ノ兩度ヲ以テ支拂フモノトス右ノ外臨時ニ償還スルコトアルヘシ但初期ノ利子ハ元金拂込ノ
下半月分ヨリ起算シ明治四十四年十二月其ノ前四箇月半分ヲ仕拂フ臨時償還ノ場合ニ於ケル仕拂時期
右明治四十四年七月二十四日登記　函館區裁判所

一株式會社二十銀行登記事項中監査役任期滿了ノ處明治四十四年七月十八日株主臨時總會ニ於テ改選
ノ結果左ノ通再選重任ス
東京市本所區松井町三丁目二番地　監査役　本多庫虎　東京市日本橋區伊勢町十六番地　監査役
小西安兵衛
一函館船渠株式會社登記事項中取締役及監査役任期滿了ノ處取締役男爵川田龍吉ハ明治四十四年七月
二十一日退任シ同年同月同日株主總會ニ於テ改選ノ結果左ノ通變更ス
東京市牛込區新小川町三丁目十七番地　取締役田中重吉　同市東橋區長谷町一丁目八番地　取締
役岡本忠巖　同市牛込區市谷左内町二番地　取締役近藤勝之助　函館區船渠町十一番地　監査役松
下熊雄　同區大字亀田村字村丙七十二番地　監査役遠藤吉平
右明治四十四年七月二十五日登記　函館區裁判所

株式會社北海道拓殖銀行社債ノ登記　社債ノ總額金三十万圓各社債ノ金額一千圓社債ノ利率年四朱五
厘社債償還利子支拂ノ方法期限及金額元金ハ明治四十五年五月三十一日迄據置第一回償還期ヲ明治四
十五年六月トシ以降明治五十九年六月迄毎年二回ノ償還ニヨリ毎回金一万圓以上償還ス利
子ハ毎年六月及十二月ノ兩度ヲ以テ支拂フモノトス右ノ外臨時ニ償還スルコトアルヘシ但初期ノ利子
ハ元金拂込ノ下半月分ヨリ起算シ明治四十四年十二月其ノ前四箇月半分ヲ支拂フ臨時償還ノ場合ニ於
ケル仕拂時期ハ其都度之ヲ定メ利子ハ其前月迄月割ヲ以テ計算スルモノトス
右明治四十四年七月二十五日登記　札幌區裁判所

合資會社設立登記
一商號　一印大島合資會社
一本店　札幌郡江別村大字江別村字江別町十五番地
一目的　農産物ノ賣買及委託販賣
一設立ノ年月日　明治四十四年七月二十三日
一代表社員ノ氏名　大島直吉
一社員ノ氏名住所出資ノ種類價格及責任
一金一千圓　猪股　有限　大島　直吉
一金四千五百圓　有限　小樽區有幌町十六番地　大島宗太郎
一金一千五百圓　有限　札幌區大通西四丁目七番地　成宮　多吉
一金一千圓　有限　札幌區北一條西三丁目三番地　大槻　啓治
一存立ノ時期及ハ解散ノ事由　設立ノ日ヨリ滿十箇年トシ存續期間ノ滿了其他商法ノ規定ニ因リ解
散ス
右明治四十四年七月二十五日登記　札幌區裁判所江別出張所

合資會社設立
一商號　㊞同濟合資會社
一本店　沙流郡門別村大字厚別村無號地
一目的　薪及同濟業
一設立ノ年月日　明治四十四年七月二十五日
一代表社員ノ氏名　池田直次郎
一存立ノ時期　設立ノ日ヨリ滿五十箇年
一社員ノ氏名住所出資ノ種類價格及責任
金百圓　無限責任　沙流郡門別村大字厚別村番外地　池田直次郎
金百圓　同　同郡同村大字同村番外地　長谷川吉造
金百圓　同　同郡同村大字同村十一番地　山本藤太郎
右明治四十四年七月二十五日登記　蒲河區裁判所門別出張所

合資會社厚別解及同濟店登記事項中左ノ如ク追加ス
一解散ノ事由及年月日　總社員ノ同意ニ因リ明治四十四年七月二十四日解散ス
合資會社厚別解及同濟店登記事項中左ノ如ク追加ス
一清算人ノ氏名住所　沙流郡門別村大字厚別村無號地　吉原安次郎
右明治四十四年七月二十五日登記　蒲河區裁判所門別出張所

株式會社北海道拓殖銀行旭川支店登記事項中左ノ通變更ス
一明治四十四年七月二十日拂込結了ニヨリ各新株ニ付拂込タル株金額ヲ金二十二圓五十錢ト變更ス
右明治四十四年七月二十四日登記　旭川區裁判所

株式會社二十銀行登記事項中左ノ通變更ス
一明治四十四年七月二十日臨時株主總會ニ於テ取締役監査役改選及存立時期左ノ通變更ス
一取締役三戸郡八戸町大字大工町十番戸大久保平蔵　同所大字十三日町一番戸泉山吉兵衛　同所大字岩泉
町九番戸櫛舘彌三郎　同所大字十三日町二十二番戸村井亦八三戸郡北川村大字劍吉四十七番戸出町甫
監査役三戸郡八戸町大字本徒士町五番地長山治三郎　同所大字二十三日町十番地石橋直三郎
一存立時期　明治十五年九月十一日ヨリ滿五十箇年
右明治四十四年七月二十七日登記

株式會社八戸貯蓄銀行登記事項中變更
一明治四十四年七月二十一日臨時株主總會ニ於テ左記者取締役監査役ニ當選就任ス
一取締役三戸郡八戸町大字大工町十番戸大久保平蔵　同所大字十三日町一番戸泉山吉兵衛　同所大字岩泉
一泉町九番戸櫛舘彌三郎　監査役三戸郡八戸町大字十三日町一番戸泉山吉兵衛　同所大字大工町十番戸大
久保太介
右明治四十四年七月二十七日登記　八戸區裁判所

株式會社八戸商業銀行登記事項中變更
一明治四十四年七月二十一日臨時株主總會ニ於テ左記者取締役監査役ニ當選就任ス
一取締役三戸郡八戸町大字番町三十六番地鈴木吉十郎　同郡同町大字堀端町三番地横澤新太郎　同郡湊村
大字蟹渡四百二十二番戸長谷川藤次郎　同郡八戸町大字八日町
一番地橋本八右衛門　監査役同郡同町大字二十八日町二番戸山田文次郎　同郡同町大字番町四十五番
戸廣澤安宅
右明治四十四年七月二十七日登記　八戸區裁判所三本木出張所

合資會社涼蔭商店登記事項中左ノ通變更ス
一社員榊利作ハ明治四十四年六月二十八日改名ニ依リ安平ト變更ス
一總社員ニ徴リ明治四十四年七月二十八日出資額ヲ金四万五千圓ト變更ス
株式會社北海道拓殖銀行登記事項中明治四十四年七月二十八日各新株ニ付金十圓宛拂込ヲ結了シ各新株
ニ付拂込ミタル株金額金二十二圓五十錢ト變更ス
同會社社債登記
一社債ノ總額　金三万圓
一各社債ノ金額　金一千圓
一社債ノ利率　年四朱五厘
一社債償還利子支拂ノ方法期限及金額　元金ハ明治四十五年五月三十一日迄據置第一回償還期ヲ明治四十
五年六月トシ以降明治五十九年六月迄毎年二回ノ償還ニヨリ毎回金一万圓以上償還ス利子ハ毎年六月
及十二月ノ兩度ヲ以テ支拂フモノトス右ノ外臨時ニ償還スルコトアルヘシ但初期ノ利子ハ元金拂込ノ
下半月分ヨリ起算シ明治四十四年十二月其ノ前四箇月半分ヲ仕拂フ臨時償還ノ場合ニ於ケル仕拂時期
右明治四十四年七月二十四日登記　函館區裁判所

一出資拂込ノ方法　第一回拂込後ハ剰餘金ヨリ拂込ニ充ツルモノトス外組合員ハ出資各口
ニ付毎年六月末及十一月末金一圓以上ヲ、拂込ムコト
一理事ノ氏名住所　結城郡西豐田村大字粟野三十三番地中川與右衛門　同郡同村大字今里三十六番地江
面島造同郡同村大字粟野九番地和田倉吉監事ノ氏名住所結城郡西豐田村大字粟野新田十一番地古澤
七郎同郡同村大字粟野十四番地中島大三郎　存立時期二十箇年
右明治四十四年七月二十五日登記　下妻區裁判所蔭田出張所

産業組合登記簿第十六號
明治四十四年七月十七日有限責任信用販賣組合神永社預九十九組　理事紙員ノ處神永郡九十九村大字小
日向村二千五十一番地鈴木宇之吉選任ス
右明治四十四年七月二十八日登記ス　高崎區裁判所松井田出張所

産業組合登記第二號
一名稱　無限責任下生坂信用購買組合
一組織　無限責任
一事務所　長野縣東筑摩郡生坂村四百三番地
一目的　組合員ノ産業ニ必要ナル資金ヲ貸付シ及貯金ノ便宜ヲ得セシム
二　農蠶業及生計ニ必要ナル物品ヲ購買シテ之ヲ組合員ニ賣却スル
コト
三　本組合員加入豫約者ノ貯金ヲ取扱フ
一設立許可ノ年月日　明治四十四年四月十二日
一出資一口ノ金額　金十圓
一出資拂込ノ方法　出資金ノ内第一回拂込ノ金額ヲ一口ニ付金一圓トシ第一回拂込後ハ
剰餘金ヨリ拂込ニ充ツルモノトス外組合員ハ出資各口ニ付毎年八月末
及九月末金一圓以上拂込ムコト
一理事ノ氏名住所　長野縣東筑摩郡生坂村四百三番地　藤澤今朝一
同縣同郡同村三百八十九番地　大澤　賢一
同縣同郡同村八千三百二十二番イ號地　丸山　增喜
同縣同郡同村四百七番地　藤澤八十市
一監事ノ氏名住所　長野縣東筑摩郡生坂村四百番地　松澤鶴二郎
同縣同郡同村三百九十六番地　藤澤由太郎
一存立時期　明治四十四年七月二十六日登記
右明治四十四年七月二十六日登記　松本區裁判所潮出張所

有限責任谷信用組合役員變更登記　監事任期滿了ニ付改選ノ結果田隅英次郎、武内小太郎、岡本
民之助各再選重任ス
右明治四十四年七月二十七日登記　姫路區裁判所田原出張所

一名稱　有限責任轡多郡江川嶋村江川牛家信用販賣購買組合
一組織　有限責任
一事務所　轡多郡江川嶋村牛家四百五十七番地
一目的　茨城縣結城郡西豐田村大字粟野三十三番地
組合員ニ産業ニ必要ナル資金ヲ貸付シ及貯金ノ便宜ヲ得セシメ組合
員ノ委托ヲ受ケ生産物ヲ販賣シ及生計ニ必要ナル物品ヲ購買シテ便
宜ヲ得セシム
一設立許可ノ年月日　明治四十四年七月四日
一出資一口ノ金額　金十圓
一出資拂込ノ方法　第一回拂込ニ付金一圓ト第一回拂込後ハ剰餘金
ヲ以テ拂込ニ充ツル者ノ外必要ニ應シ臨時拂込ヲナスモノトス
轡多郡江川嶋村牛家三百四十五番地　山本亦太郎
三浦周治同三十六番地　沖　文吾

第84315号

同郡同村江川三百二十八番地　沖喜代助
同郡信村同五十六番屋敷　吉田信次郎

一監事ノ氏名住所　土居　潔水
幡多郡江川崎村中家六十九番屋敷　櫛　豐繁
同郡同村同二十四番屋敷　平岡　政桑
同郡同村江川二十九番屋敷　小野宇太郎
同郡同村同一番屋敷　井上桃太郎
同郡同村同六十八番屋敷　安藤平太郎
同郡同村同五十五番屋敷

一存立ノ時期
有明治四十四年七月二十二日登記
明治四十四年七月二十二日

中村區裁判所下山出張所

産業組合設立登記
一名稱　有限責任今村信用購買組合
一組織　東春日非郡旭村大字今五百五十八番地
一事務所　組合員ニ産業ニ必要ナル資金ヲ貸付シ及貯金ノ便宜ヲ得セシメ且農
一目的　事及生計ニ必要ナル物品ヲ購買シ之ヲ組合員ニ販賣ス
一設立許可ノ年月日　明治四十四年七月七日
一出資一口ノ金額　金十圓
一出資拂込ノ方法　第一回拂込ノ金額ハ出資一口ニ付金一圓トス
第二回以後ハ剩餘金ヨリ拂込ニ充ツルモノヽ外毎年一月末及七月末
日ニ一口ニ付金一圓以上ヅヽ拂込ムモノトス
一理事ノ氏名住所　東春日非郡旭村大字今九十六番戸　磐垣兼四郎
同郡同村同大字九十七番戸　磐垣　績
同郡同村同大字七番戸　青山彝太郎
同郡同村同大字二百二十四番戸　青山鎌太郎
同郡同村同大字百五番戸　磐垣　義富
同郡同村同大字二千五百十二番地　矢野　金松
一監事ノ氏名住所　東春日非郡旭村大字今百四十七番戸　加藤　常松
同郡同村同大字十五番戸　横山萬三郎
同郡同村同大字百八十番戸　矢野　金松
二十箇年

名古屋區裁判所瀨戸出張所

一名稱　無限責任吉野信用購買組合
一事務所　岡山縣後月郡高屋村九百二十二番地
一目的　一組合員ニ産業ニ必要ナル資金ヲ貸付シ及貯金ノ便宜ヲ得セシメ並
ニ組合員外ノモノト雖モ組合加入豫約者貯金ヲ取扱フモノトス
一設立許可ノ年月日　明治四十四年七月二十四日
一出資一口ノ金額　金二十圓
一存立時期　二十箇年
一理事ノ氏名住所　岡山縣後月郡高屋村八百九十七番地　安井芳次郎
同縣同郡同村九百四十三番地　土肥　仁作
同縣同郡同村九百三十七番地　岡本利太郎
同縣同郡同村九百六十一番地　石崎治郎四
同縣同郡同村千百二十二番地　森政長之助

一監事ノ氏名住所　吉川　繁太
同縣同郡同村八百九十五番地　石崎　善一
同縣同郡同村八百九十四番地
有明治四十四年七月二十五日登記

笠岡區裁判所西江原出張所

壹岐郡那賀村國分東觸七百六十三番地第三有限責任那賀生產販賣組合國府買業幾行ハ明治四十四年七
月十四日臨時組合員總會ノ決議ニ因リ解散ス
有明治四十四年七月二十五日登記

武生水區裁判所國分出張所

名稱有限責任東宮永村信用購買組合　組織有限責任　事務所山門郡東宮永村下宮永三百七十七番地ノ
一目的組合員ノ產業ニ必要ナル資金ヲ貸付シ及貯金ノ便宜ヲ得セシメ並ニ農事及生計ニ必要ナル物
品ヲ購買シテ之ヲ組合員ニ賣却スルヲ目的トス　設立許可ノ年月日明治四十四年七月十日　出資一口
ノ金額金十圓　出資拂込ノ方法　第一回拂込金額ハ一口ニ付金一圓トシ第一回拂込後ハ剩餘金ヨリ拂
込ニ充ツルモノヽ外組合員ハ出資各口ニ付毎年一月末及六月末金一圓五十錢以上宛拂込ムモノトス
理事ノ氏名住所　山門郡東宮永村下宮永七百七番地山田榮次郎　同郡同村佃三百七十一番地ノ一江口萬
太郎同郡同村下宮永九百番地山田傳太同郡同村佃十八番地大隈儀藏同郡同村佃三百十番地ノ二江
口廣三　監事ノ氏名住所　山門郡東宮永村下宮永七百十二番地ノ一成瀨淨同郡同村佃四百一番地ノ一
有明治四十四年七月二十六日登記

柳河區裁判所

產業組合登記第十五號ニ左ノ通登記ス
一名稱　保證責任仙臺五工信用購買販賣組合
一組織　保證責任
一事務所　仙臺市小田原宮町東裏丁三番地
一目的　組合員ニ產業ニ必要ナル資金ヲ貸付シ及貯金ノ便宜ヲ得セシム
產業ニ必要ナル購買シ之ヲ組合員ニ賣却ス
一設立許可ノ年月日　明治四十四年七月十五日
一出資一口ノ金額　金十圓
一出資拂込ノ方法　第一回拂込ノ後ハ剩餘金ヨリ拂込ニ充ツルモノヽ外出資各口ニ付毎
月二十五日迄金三十錢以上ヲ拂込ムモノトス
一理事ノ氏名住所　仙臺市國分町百番地　櫃渡　熊吉
同市小田原宮町東裏丁三番地　石川　英記
同市國分町十四番地　椎名　泉吉
同市三百六十九番地　佐野　長兵衛
同市三百八町百二十三番地　渡邊　善藏
一監事ノ氏名住所　仙臺市北目町十三番地　近藤　繁治
同市東三番町八十三番地　品川　孝治郎
一存立ノ時期　設立許可ノ日ヨリ滿二十箇年
有明治四十四年七月二十八日登記

仙臺區裁判所

石川信用生產購買販賣組合登記事項中左記ノ通變更ス
一理事監事任期滿了ニ依リ明治四十四年七月二十五日改選ノ處左記人名當選就任ス　青森縣南津輕郡石
川村大字石川百十三番戸　理事丁藤甚三郎同所一番戸同齊藤七內同縣同郡同村大字同字石川十二番地ノ
同白戸惣太郎同縣同郡同村大字同四十五番戸同鈴木七兵衛同所百十六番戸同工藤喜左衛門同所百六
十一番戸監事工藤豐吉同縣同郡同村大字同字石川六十六番ノ一號地同藤田善一同所百十番地同工藤
三吉
有明治四十四年七月二十七日登記

○漁業組合登記

弘前區裁判所藏館出張所

名稱通浦漁業組合　事務所山口縣大津郡通村第一八五番屋敷　目的本組合ハ漁業儲ヲ享有及ヒ行使シ
組合員共同ノ利益ヲ圖ルヲ以テ目的トス　設立許可ノ年月日明治三十六年六月一日　地區山口縣大津
郡通村トス　理事ノ氏名住所山口縣大津郡通村第八三四番地見島秀太郎同縣同郡同村第一七二番屋敷
中村勇吉同縣同郡同村第一九二番地山田源次郎　監事ノ氏名住所山口縣大津郡通村第一七五番屋敷早
川才藏同縣同郡同村第七二番屋敷荻谷文藏
明治四十四年七月二十六日登記

萩區裁判所東深川出張所

第 84315 号