第九條ノ四ヲ第九條ノ五トス

第九條ノ四　銀行又ハ兩替商第二條又ハ第六條ニ掲グル取引又ハ行爲ノ相手方ト爲ル場合ニハ顧客ガ其ノ取引又ハ行爲ニ付本令ノ規定ニ依リ許可ヲ受ケタルコト又ハ許可ヲ受クルノ要ナキコトヲ確認スベシ

第九條ノ五中「前條」ヲ「第九條ノ三」ニ改ム

第二十二條中「第九條ノ四」ヲ「第九條ノ五」ニ改ム

附　則

本令ハ公布ノ日ヨリ之ヲ施行ス

昭和十一年關東局令第八十三號附則第四項中「第一條ノ四第二項」ヲ削リ「第九條第一項」ノ下ニ「第九條ノ四」ヲ加フ

（參照）

昭和十一年十二月關東局令第八十三號ハ關東州及南滿鐵道附屬地外國臣民ニ對スル規則中改正ノ件ナリ

◉關東局令第七十八號

荷車取締規則中左ノ通改正ス

昭和十二年八月十日

滿洲國駐箚特命全權大使　植田謙吉

第二條第一項ヲ左ノ如ク改ム

荷車ノ構造ハ左ノ各號ニ依ルヘシ

一　車臺ハ手輓車ニ在リテハ長サ一・八米以内、幅〇・七五米以内、牛車及馬車ニ在リテハ長サ三米以内、幅〇・九米以内ナルコト

二　牛車及馬車ノ車軸ハ護謨ヲ用ヒ其ノ車輪ハチューブ入護謨輪ノモノニ在リテハ二箇又ハ四箇、ソリット護謨輪ノモノニ在リテハ四箇ト爲スコト

三　牛車及馬車ノ車輪四箇ナル場合ハ前輪ノ間隔ハ後輪ノ間隔ニ入リ前輪ハ左右ニ回轉シ得ヘキ裝置ト爲スコト但シ前輪ノ大サハ後輪ノ二分ノ一迄之ヲ縮小スルコトヲ得

四　輪幅ハ手輓車ニ在リテハ四・五糎以上、牛車及馬車ニ在リテハ九糎以上ト爲スコト但シ車臺ニ彈機ヲ有スルモノハ手輓車ニ在リテハ一・五糎以内、牛車及馬車ニ在リテハ三糎以内ヲ減スルコトヲ得

五　馭車臺ヲ設クルモノニ在リテハ適當ナル制動機、信號器及彈機ヲ裝置スルコト

六　牛車及馬車ノ轅ハ車輪二箇ノモノニ在リテハ一・五米以内トシ車輪四箇ノモノニ在リテハ一・一米以内ニシテ車臺ヨリ取外シ得ル裝置ト爲スコト

同條第三項中「警察官署」ヲ「警察署長」ニ改メ同項ノ次ニ左ノ一項ヲ加フ

警察署長必要アリト認ムルトキハ車ノ構造規格ニ關シ第一項各號ニ規定スルモノノ外必要ナル制限ヲ加ヘ又ハ裝置ヲ命スルコトヲ得

第三條、第四條及第八條中「警察官署」ヲ「警察署長」ニ改ム

第六條中「警察官署」ヲ「警察署長」ニ、「百貫以内」ヲ「三百八十瓩以内」ニ、「三百七十貫以内」ヲ「千四百瓩以内」ニ、「六尺以内」ヲ「一・八米以内」ニ、「二尺以内」ヲ「六十糎以内」ニ、「六十糎以内」ヲ「三十糎以内」ニ改ム

第七條中「警察官署」ヲ「警察署長」ニ改メ同條第一號ヲ左ノ如ク改ム

一　牛車及馬車ハ一輛ニ付二頭以上ノ牛馬ヲシテ輓カシメサルコト

同條ニ左ノ一項ヲ加フ

警察署長土地ノ狀況ニ依リ必要アリト認ムルトキハ前項第一號ノ規定ニ依ラシメサルコトヲ得

第十條　荷車使用主ハ其ノ代理人、戶主、家族、同居者、雇人其ノ他ノ從業者カ本令又ハ本令ニ基ク命令若ハ處分ニ違反シタルトキハ自己ノ指揮ニ出テサルノ故ヲ以テ其ノ處罰ヲ免ルルコトヲ得ス

第十一條　本令ニ依リ適用スヘキ罰則ハ其ノ者カ法人ナルトキハ其ノ理事、取締役其ノ他法人ノ業務ヲ執行スル役員ニ、未成年者又ハ禁治産者ニ在リテハ其ノ法定代理人ニ之ヲ適用ス但シ營業ニ關シ成年者ト同一ノ能力ヲ有スル未成年者ニ付テハ此ノ限ニ在ラス

第十二條　本令ハ大連市及特ニ指定シタル地域ニ之ヲ施行ス

附　則

本令ハ公布ノ日ヨリ之ヲ施行ス

本令施行ノ際警察官署ノ檢印ヲ受ケ現ニ使用スル金屬輪牛車又ハ馬車ニ付テハ昭和十四年六月三十日迄仍從前ノ例ニ依ルコトヲ得

告　示

◉內務省告示第六百二十號

吳都市計畫街路左ノ通決定シ昭和十二年十月一日內閣ノ認可ヲ得タリ其ノ街路ヲ表示シタル圖面ハ廣島縣廳及吳市役所ニ備ヘ置キ縱覽ニ供ス

昭和十二年十月十九日

內務大臣　馬場鍈一

第三　都市計畫街路左ノ如シ

吳都市計畫街路

第一　街路ノ等級及幅員ハ左ノ標準ニ依ル

一　廣路　幅員四四「メートル」以上

二　一等大路ハ左ノ三類トス

第一類　幅員三六「メートル」以上

第二類　幅員二九「メートル」以上

第三類　幅員二二「メートル」以上

三　二等大路ハ左ノ三類トス

第一類　幅員一八「メートル」以上

第二類　幅員一五「メートル」以上

第三類　幅員一一「メートル」以上

四　一等小路　幅員七「メートル」以上

五　二等小路　幅員四「メートル」以上

第二　前項ニ定ムルモノヲ除クノ外街路及隧道ノ築造ニ關シテハ大正八年十二內務省令第二十五號街路構造令及大正八年十二內務省令第二十四號道路構造令ノ定ムル所ニ依ル

街路番號		街路名稱	起點	終點	主ナル經過地	幅員「メートル」
等級	類別	番號				
一	三	一	吳廣線	太通二丁目	廣村字白石峠（山林）	阿賀町	二三
二	三	二	阿賀驛前線	阿賀町字小倉新開	阿賀町字小倉新開	二五

但シ起點ヨリ二等大路第二類第二號線分岐點ニ至ル區間ノ幅員ハ之ヲ二十五「メートル」トシ、乃至二十一「メートル」ノ區間ノ幅員ハ之ヲ二十一「メートル」トシ、同所ヨリ二等大路第二類第八號線交會點ニ至ル區間ノ幅員ハ之ヲ二十「メートル」トシ、同所ヨリ二等大路第三類第十號線交會點ニ至ル區間ノ幅員ハ之ヲ十九「メートル」トシ、同所ヨリ二等大路第二類第九號線接續點ニ至ル區間ノ幅員ハ之ヲ十五「メートル」トシ、同所ヨリ二等大路第二類第九號線分岐點ニ至ル區間ノ幅員ハ之ヲ十一「メートル」トス

二	一	一	本通吉浦線	本通三丁目	吉浦町字燕	海岸通八丁目	二〇
			但シ起點ヨリ海岸通一丁目ニ至ル區間ノ幅員ハ之ヲ二十二「メートル」トシ、海岸通八丁目ヨリ終點ニ至ル區間ノ幅員ハ之ヲ十五「メートル」トス				
二	二	一	阿賀驛裏線	阿賀町字小倉新開	阿賀町字豐榮新開		二〇
二	二	一	現驛前本通十二丁目線	今西通一丁目	本通十二丁目	東片山町	一五
			但シ起點ヨリ二等大路第一類第一號線交會點ニ至ル區間ノ幅員ハ之ヲ二十五「メートル」トシ、同所ヨリ今西通六丁目ニ至ル區間ノ幅員ハ之ヲ十四「メートル」五五トス				
二	二	二	本通九丁目三城通線	本通九丁目	三城通八丁目		一五
			但シ二河町ヨリ終點ニ至ル區間ノ幅員ハ之ヲ十一「メートル」トス				
二	二	三	高地部循環線	岩方通十四丁目	溝路町	本通十四丁目	一五
			但シ下長之木町ヨリ西原町ニ至ル區間ノ幅員ハ之ヲ十一「メートル」トシ、本通十四丁目ヨリ終點ニ至ル區間ノ幅員ハ之ヲ八「メートル」トス				
二	二	四	阿賀東海岸線	阿賀町字小倉新開	阿賀町字豐榮新開		一五
二	二	五	豐榮新開町田線	阿賀町字豐榮新開	廣村字シヤケ	廣村字横路	一五
			但シ二等大路第二類第九號線分岐點ヨリ終點ニ至ル區間ノ幅員ハ之ヲ十一「メートル」トス				
二	二	六	古新開東線	廣村字彌生新開	廣村字古新開		一五
二	二	七	末廣石內線	廣村字大新開口印	廣村字中組	廣村字町田	一五
			但シ二等大路第三類第十二號線交會點ヨリ廣村字門松（耕地）ニ至ル區間ノ幅員ハ之ヲ十一「メートル」トシ、同所ヨリ終點ニ至ル區間ノ幅員ハ之ヲ八「メートル」トス				
二	二	八	廣驛前線	廣村字大新開口印	廣村字大新開イ印		一五
			但シ起點ヨリ一等大路第三類第一號線交會點ニ至ル區間ノ幅員ハ之ヲ二十「メートル」トス				
二	二	九	横路白石線	廣村字中須賀谷	廣村字白石東開	廣村字杭本新開	一五
			但シ二等大路第二類第八號線接續點ヨリ終點ニ至ル區間ノ幅員ハ之ヲ十一「メートル」トス				
二	三	一	中通成町線	中通九丁目	成町		一一
			但シ起點ヨリ二等大路第三類第二號線分岐點ニ至ル區間ノ幅員ハ之ヲ十五「メートル」トス				
二	三	二	松本辰川線	松本町	東辰川町		一一
			但シ起點附近ニ於テ幅員八「メートル」延長約四七「メートル」ノ枝線ヲ同所ニ於テ地積約千三百平方「メートル」ノ廣場ヲ設ク				
二	三	三	二河公園線	東片山町	二河町		二二
二	三	四	吉浦港線	吉浦町字東新開西ノ割	吉浦町字燕	吉浦町字新地	一一
二	三	五	古新開西線	廣村字彌生新開	廣村字安永新開		一一
二	三	六	大新開吉松線	廣村字大新開口印	廣村字中新開	廣村字杭本新開	一一
二	三	七	福浦白石線	廣村字大新開八印	廣村字白石西谷		一一
二	三	八	末廣新開福浦線	廣村字大新開口印	廣村字白石免田（耕地）		一一
二	三	九	廣驛裏岩舟線	廣村字大新開口印	廣村字末廣新開		一一
二	三	一〇	西横路白石線	廣村字西横路谷	廣村字白石西イ印	廣村字大新開	一一
			但シ終點附近ニ於テ地積約五百平方「メートル」ノ廣場ヲ設ク				
二	三	一一	大廣吉松線	廣村字大廣西開	廣村字杭本新開	廣村字古新開	一一
二	三	一二	大廣中新開線	廣村字大廣東開	廣村字中新開		一一
			但シ二等大路第二類第六號線接續點ヨリ二等大路第二類第七號線交會點ニ至ル區間ノ幅員ハ之ヲ十五「メートル」トシ、同所ヨリ終點ニ至ル區間ノ幅員ハ之ヲ八「メートル」トス				
二	三	一三	阿賀港線	阿賀町字小倉新開	阿賀町字鹽谷	阿賀町字西町	一一
			但シ阿賀町字延崎ヨリ終點ニ至ル區間ノ幅員ハ之ヲ八「メートル」トス				
二	三	一四	西町豐榮新開線	阿賀町字豐榮新開	阿賀町字西町	阿賀町字豐榮新開	一一
一	小	一	溝路町線	本通十二丁目	溝路町		七
			但シ起點ヨリ一等小路第四號線分岐點ニ至ル區間ノ幅員ハ之ヲ八「メートル」トス				
一	小	二	寺迫町線	本通九丁目	八幡通二丁目	寺迫町	八
一	小	三	和庄清水通線	寺西町	清水通二丁目	和庄通一丁目	八
一	小	四	和庄通線	寺本町	和庄通一丁目	柳町、城山町	八
一	小	五	吉浦驛前線	吉浦町字西新開西ノ割	吉浦町字清水		八
			但シ起點ヨリ一等小路第六號線交會點ニ至ル區間ノ幅員ハ之ヲ十一「メートル」トス				
一	小	六	吉浦東西線	吉浦町字東濱	吉浦町字濱田		八
一	小	七	鄕東町線	阿賀町字原	阿賀町字東町	阿賀町字鄕	八
一	小	八	横路驛線	阿賀町字原	廣村字中須賀	廣村字中横路	八

二	小	一	弄菱新線	大須十三丁目	本通十五丁目			六
二	小	二	吉浦支線	同吉浦町字東新田西ノ割	田吉浦町字三反	吉浦町字友田		六

但シ起點ヨリ二等大路第一類小路第六號線交會點ニ至ル區間ノ幅員ハ之ヲ十一「メートル」トス

別紙圖面表示ノ通（圖面省略）

第四　本計畫ノ些少ノ變更ヲ必要トスル場合ハ都市計畫廣島地方委員會ノ議ヲ經テ内務大臣限リ之ヲ變更スルコトヲ得

内務省告示第六百二十一號

縣山都市計畫街路左ノ通決定シ昭和十二年十月一日内閣ノ認可ヲ得タリ其ノ街路ヲ表示シタル圖面ハ廣島縣及縣山市役所ニ備置キ縱覧ニ供ス

昭和十二年十月十九日

内務大臣　馬場鍈一

第一　縣山都市計畫街路

一　廣路　幅員四四「メートル」以上

二　一等大路ハ左ノ三類トス

第一類　幅員三六「メートル」以上

第二類　幅員二九「メートル」以上

第三類　幅員二二「メートル」以上

三　二等大路ハ左ノ三類トス

第一類　幅員一八「メートル」以上

第二類　幅員一五「メートル」以上

第三類　幅員一二「メートル」以上

四　一等小路　幅員七「メートル」以上

五　二等小路　幅員四「メートル」以上

第二　前項ニ定ムルモノヲ除クノ外街路ノ築造ニ關シテハ大正八年内務省令第二十五號街路構造令ノ定ムル所ニ依ル

第三　都市計畫街路左ノ如シ

所路番號 等級	類別	番號	街路名稱	起點	終點	主ナル經過地	幅員「メートル」
二	二	一	福山驛千間線	新馬場町	東深津町	三吉町	一五

但シ起點ヨリ二等大路第一類小路第六號線交會點ニ至ル區間ノ幅員ハ之ヲ十一「メートル」トス

二	二	二	福山驛鞆島線	新馬場町	西鞆島町	本庄町	一五

但シ起點ヨリ二等大路第三類第七號線及二等大路第三類第十號線トノ交會點ニ至ル區間ノ幅員ハ十六「メートル」トス

二	二	三	福山驛千間線	三吉町	東深津町	三吉町	一五

但シ起點ヨリ二等大路第一類小路第六號線交會點ニ至ル區間ノ幅員ハ之ヲ十一「メートル」トス

二	二	三	福山驛南線	三之丸町	三之丸町		一一

但シ福山驛前ニ於テ地積約千八平方「メートル」ノ廣場ヲ設ク

二	二	三	鷹町線	福榮町	古野上町	中鷹町	一一
二	二	三	御門地炭線	御門町	地炭町	光南町	一一
二	二	三	入江浦谷線	川口町	草戸町	沖野上町	一一
二	一	三	築切木之庄線	築切町	北吉津町	天神町	八

但シ起點ヨリ二等大路第二類第三號線交會點ニ至ル區間ノ幅員ハ十一「メートル」トス

二	小	二	笠岡町吉津線	笠岡町	奈良津町	吉津町	八

但シ起點ヨリ二等大路第四類第二號線交會點ニ至ル區間ノ幅員ハ之ヲ十一「メートル」トス

一	小	三	鷹榮町吉津線	鷹榮町	北吉津町	寺町	八
二	小	四	線入船町奈良津	三吉町	奈良津町	北吉津町	八

但シ起點ヨリ二等大路第二類第二號線交會點ニ至ル區間ノ幅員ハ之ヲ十一「メートル」トス

二	小	元	三吉岩山線	三吉町	東深津町		八
二	小	六	入江深津線	手鞆町	東深津町		八

但シ起點ヨリ二等大路第二類第一號線交會點ニ至ル區間ノ幅員ハ十一「メートル」トス

二	小	七	吉津深津線	北吉津町	東深津町		八
二	小	八	吉津木庄線	北吉津町	木庄町	木之庄町	八
二	小	九	福山驛北線	東町	西町	三之丸町	八

但シ三之丸町ヨリ二等大路第三類第六號線交會點ニ至ル區間ノ幅員ハ七「メートル」トス

二	小	一〇	築切線	築切町	築切町		八

二	二	三	三吉本庄線	三吉町	本庄町	天神町	一五

但シ松山町地内同都計畫ニ於ケル幅員ハ十二「メートル」トス

二	二	四	笠岡新浦線	笠岡町	新浦町	多治米町	一五
二	二	五	入船町鷹榮線	入船町	草戸町	御門町	一五

但シ二等大路第三類第八號線交會點ヨリ終點ニ至ル區間ノ幅員ハ十一「メートル」トス

二	三	一	入江北線	築切町	手鞆町	入船町	一一

但シ手鞆町地内福山港築計畫船溜北堀ニ於ケル幅員ハ十五「メートル」トス

二	三	二	新町松浦線	新町	松濱町		一一

但シ起點ヨリ二等大路第二類第五號線交會點ニ至ル區間ノ幅員ハ八「メートル」トス

二	三	三	入江浦線	鷹榮町	新浦町	川口町	一一
二	三	四	築切田中港線	新馬場町	明治町	鞆島町	一一

但シ起點附近ニ枝線ヲ設ク

二	三	五	福山驛新島線	三之丸町	新浦町	沖野上町	一一

但シ三等起點ノ二等大路第二類第十點第一號線及二等大路第二類第三號第十點ノ二類同所ニ幅員ハ十八「メートル」トシ同所ニ於ケル幅員ハ之ヲ十五「メートル」トシ二等大路第三類第十點ノ二類第五號線交會點ニ至ル區間ノ幅員ハ十五「メートル」トス

二	三	六	松山線	松山町	草戸町	西鞆町	一一

但シ起點ヨリ一等小路第九號線交會點ニ至ル區間ノ幅員ハ六「メートル」トス

二	三	七	西町草戸線	西町	草戸町	古野上町	一一
二	三	八	泡ノ瀬新島線	本庄町	新浦町	沖野上町	一一

但シ二等大路第二類第十元號線交會點ヨリ二等大路第三類第十四號線交會點ニ至ル區間ノ幅員ハ十八「メートル」トシ二等大路第三類第十四「メートル」トス

二	三	九	綿湛ノ瀬山手線	本庄町	本庄町		一一
二	三	一〇	西町本之庄線	西町	本之庄町		一一

但シ起點ヨリ二等大路第西町ニ至ル區間ノ幅員ハ十五「メートル」トシ二等大路第二類第三號線交會點ニ至ル區間ノ幅員ハ十四「メートル」トス

二	三	一一	福山驛南線	三之丸町	三之丸町		一一

但シ福山驛前ニ於テ地積約千八平方「メートル」ノ廣場ヲ設ク

二	三	一二	鷹町線	福榮町	古野上町	中鷹町	一一
二	三	一三	御門地炭線	御門町	地炭町	光南町	一一
二	三	一四	入江浦谷線	川口町	草戸町	沖野上町	一一
二	一	八	築切木之庄線	築切町	北吉津町	天神町	八

但シ起點ヨリ二等大路第二類第三號線交會點ニ至ル區間ノ幅員ハ十一「メートル」トス

二	小	二	笠岡町吉津線	笠岡町	奈良津町	吉津町	八

但シ起點ヨリ二等大路第四類第二號線交會點ニ至ル區間ノ幅員ハ之ヲ十一「メートル」トス

一	小	三	鷹榮町吉津線	鷹榮町	北吉津町	寺町	八
二	小	四	線入船町奈良津	三吉町	奈良津町	北吉津町	八

但シ起點ヨリ二等大路第二類第二號線交會點ニ至ル區間ノ幅員ハ之ヲ十一「メートル」トス

二	小	元	三吉岩山線	三吉町	東深津町		八
二	小	六	入江深津線	手鞆町	東深津町		八

但シ起點ヨリ二等大路第二類第一號線交會點ニ至ル區間ノ幅員ハ十一「メートル」トス

二	小	七	吉津深津線	北吉津町	東深津町		八
二	小	八	吉津木庄線	北吉津町	木庄町	木之庄町	八
二	小	九	福山驛北線	東町	西町	三之丸町	八

但シ三之丸町ヨリ二等大路第三類第六號線交會點ニ至ル區間ノ幅員ハ七「メートル」トス

二	小	一〇	築切線	築切町	築切町		八

別紙圖面表示ノ通（圖面省略）

第四　本計畫ノ些少ノ變更ヲ必要トスル場合ハ都市計畫廣島地方委員會ノ議ヲ經テ内務大臣限リ之ヲ變更スルコトヲ得

◉陸軍省告示第四十二號

明治三十二年陸軍省告示第七號中「下關及」及下關要塞地ノ圖ヲ削ル

昭和十二年十月十九日

陸軍大臣　杉山元

（參照）

明治三十二年八月陸軍省告示第七號ハ下關及由良要塞地ニ於ケル陸軍防禦區域ノ件ナリ

◉陸軍省告示第四十三號

要塞地帶法第三條及第六條ニ依リ下關ニ於ケル陸軍防禦區域ノ地帶ハ左圖監線（要塞地帶法第七條第一項ノ區域ヲ示ス）ヨリ内方三千五百間ノ地點以内トシ各區域ハ實地ニ標識ヲ設ケテ之ヲ表示ス

昭和十二年十月十九日

陸軍大臣　杉山元

地図要關下

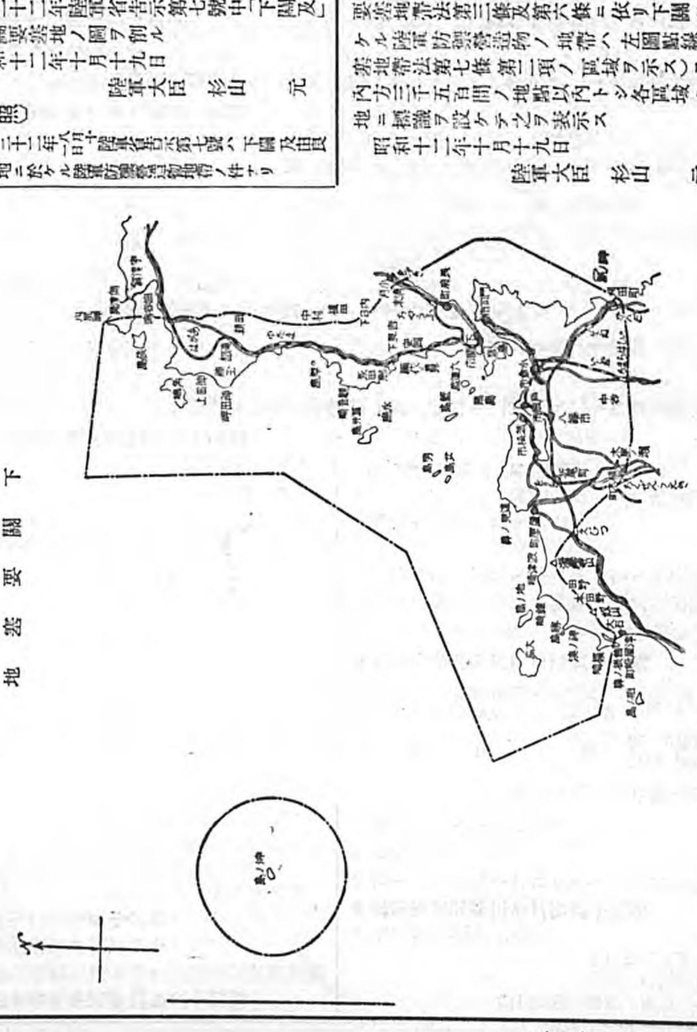

◉逓信省告示第三千二百八十九號

官廳用無線電信無線電話規則第一條ニ依リ左記官廳用無線電信ノ施設ヲ承認セリ

昭和十二年十月十九日

逓信大臣　永井柳太郎

一、施設者名　中央氣象臺長

二、施設ノ目的　官廳用無線電信無線電話規則第一條第六號ニ依リ報時通信及氣象通信ノ受信ニ使用

三、機器裝置場所　三重縣阿山郡上野町大字上野村字南水ケ谷中央氣象臺上野觀測所構内

四、通信執務時間　不定

◉逓信省告示第三千二百九十號

官廳用無線電信無線電話規則第一條ニ依リ左記官廳用無線電信ノ施設ヲ承認セリ

昭和十二年十月十九日

逓信大臣　永井柳太郎

一、施設者名　中央氣象臺長

二、施設ノ目的　官廳用無線電信無線電話規則第一條第六號ニ依リ報時通信及氣象通信ノ受信ニ使用

三、機器裝置場所　愛知縣知多郡西浦町大字古場　中央氣象臺西浦觀測所構内

四、通信執務時間　不定

◉逓信省告示第三千二百九十一號

無線電信法第二條ニ依リ左記私設無線電信無線電話施設ヲ許可セリ

昭和十二年十月十九日

逓信大臣　永井柳太郎

一、施設者名　東北振興水産株式會社

二、施設ノ目的　無線電信法第二條第一號乃至第三號及第六號ニ依リ航行ノ安全、電報送受及漁獲ニ關スル通信ニ使用

三、機器裝置場所　帆船第一振興丸（定置網漁業　青森縣八戸）

四、呼出符號　JUDK（無線電話呼出名稱　第一振興丸）

五、空中線電力　第一裝置　無線電信　一五〇「ワット」　無線電話　七五「ワット」　第二裝置　六〇「ワット」

六、使用電波ノ型式及周波數　第一裝置　A1及A3三七五　二五　五〇〇及一三六四kc　A3一六五〇kc　第二裝置　A1四一四〇　六二一〇　八二八〇及一二四二〇kc

七、通信執務時間　不定

◉逓信省告示第三千二百九十二號

昭和十二年十月十五日限リ大正十四年九月逓信省告示第千三百五十號無線局及託送發受所名等中「第十一南進丸託送」及「第十八南進丸託送」ノ項ヲ削除セリ

昭和十二年十月十九日

逓信大臣　永井柳太郎

◉逓信省告示第三千二百九十三號

無線電信法第二條ニ依リ左記私設無線電信施設ヲ許可セリ

昭和十二年十月十九日

逓信大臣　永井柳太郎

一、施設者名　川崎汽船株式會社

二、施設ノ目的　無線電信法第二條第一號乃至第三號ニ依リ航行ノ安全、海運事業及電報送受ニ使用

三、機器裝置場所　汽船ルーメル川丸（定置網漁業　神戸）

四、呼出符號　JYGL

五、空中線電力　第一裝置　五〇〇「ワット」　第二裝置　五〇〇「ワット」

六、使用電波ノ型式及周波數　第一裝置　A1及A3三七五　四一〇　四二五及五〇〇kc　第二裝置　A1六二一〇　八二八〇　一一〇四〇及一二四二〇kc

七、通信執務時間　八時間

◉逓信省告示第三千二百九十四號

無線電信法第二條ニ依リ左記私設無線電信無線電話施設ヲ許可セリ

昭和十二年十月十九日

逓信大臣　永井柳太郎

一、施設者名　東北振興水産株式會社

二、施設ノ目的　無線電信法第二條第一號乃至第三號及第六號ニ依リ航行ノ安全、電報送受及漁獲ニ關スル通信ニ使用

三、機器裝置場所　帆船第二振興丸（定置網漁業　青森縣八戸）

四、呼出符號　JUEK（無線電話呼出名稱　第二振興丸）

五、空中線電力　第一裝置　無線電信　一五〇「ワット」　無線電話　七五「ワット」　第二裝置　六〇「ワット」

六、使用電波ノ型式及周波數　第一裝置　A1及A3三七五　四二五　五〇〇及一三六四kc　A3一六五〇kc　第二裝置　A1四一四〇　六二一〇　八二八〇及一二四二〇kc

七、通信執務時間　不定

◉逓信省告示第三千二百九十五號

昭和十二年十月十六日ヨリ左記電信取扱所ヲ設置セリ

昭和十二年十月十九日

逓信大臣　永井柳太郎

名稱	位置	
蒲城丸無線電信取扱所	日本タンカー株式會社所屬汽船蒲城丸	定置網漁業　電報取扱別　無線電報

◉逓信省告示第三千二百九十六號

昭和十二年十月十六日ヨリ大正十四年九月逓信省告示第千三百五十號無線局及託送發受所名等中「神洋丸」ノ項ノ次ニ左ノ通追加セリ

昭和十二年十月十九日

逓信大臣　永井柳太郎

局名	呼出符號
蒲城丸	JWGL

型式承認番號

▽第九　一　一九〇號　電氣用品名　電氣扇　卓上用　型　一〇〇—一一〇ヴォルト　四〇ワット　五〇サイクル　四極　分相　三〇糎　三枚羽根　五〇〇サイクル　四極　分相　二〇糎　四枚羽根　六〇サイクル　同　一九一號　同

◉逓信省告示第三千二百九十九號

昭和十年九月逓信省令第三十號電氣用品取締規則ニ依リ昭和十二年六月二日左記電氣用品ノ型式ヲ承認セリ

昭和十二年十月十九日

逓信大臣　永井柳太郎

申請者ノ營業所及名稱　大阪市旭區放出町三七二番地　タイガー電機株式會社

型式承認番號　電氣用品名　型

▽第一一一　一四一號　電流制限器　K—一型　單極　一〇〇—一一〇ヴォルト　五〇—六〇サイクル　〇・二—〇・五アムペア

▽第一一一　一四二號　同　K—二型　單極　一〇〇—一一〇ヴォルト　五〇—六〇サイクル　〇・五—一アムペア

▽第一一一　一四三號　同　K—三型　單極　一〇〇—一一〇ヴォルト　五〇—六〇サイクル　一—二アムペア

◉逓信省告示第三千三百號

昭和十年九月逓信省令第三十號電氣用品取締規則ニ依リ昭和十二年六月十日左記電氣用品ノ型式ヲ承認セリ

昭和十二年十月十九日

逓信大臣　永井柳太郎

型式承認番號　電氣用品名　型

申請者ノ營業所及氏名

▽第六　一　三六一號　起倒型點滅器　五番二五〇ヴォルト　五アムペア　一極　フューズ無　露出用

▽第六　一　三六二號　同　石炭酸系樹脂型鋳鋼絲物外殼及同蓋　五番二五〇ヴォルト　五アムペア　一極　フューズ有　露出用

▽第六　一　三六三號　回轉點滅器　大阪市東淀川區野中南通一丁目一六番地　松下電熱株式會社　二五〇ヴォルト　一五アムペア　一極　フューズ無　露出用

▽第六　一　三六四號　同　金屬外殼陶磁器蓋　東京市日本橋區本町四丁目一三番地　光成製作所　光成傳治　一二五ヴォルト　一〇アムペア　一極　フューズ無　露出用

▽第六　一　三六四號　ペンダントスキッチ　實球型　無　連切裝置無　東京市日本橋區本町四丁目一三番地　光成製作所　光成傳治　一〇〇ヴォルト　三アムペア　一極　フューズ無　連切裝置無　石炭酸系樹脂型鋳絲物外殼

▽第六　一　三六五號　プルスキッチ　東京市芝區田村町二丁目三番地　中電機製作所　中菊太郎　二五〇ヴォルト　七アムペア　三極　フューズ有　防水型鐵附　陶磁器外殼及同蓋

◉逓信省告示第三千三百一號

昭和十年九月逓信省令第三十號電氣用品取締規則ニ依リ昭和十二年六月十二日左記電氣用品ノ型式ヲ承認セリ

昭和十二年十月十九日

逓信大臣　永井柳太郎

型式承認番號　電氣用品名　型

▽第九　一　一八八號　電氣扇　卓上用　型　一〇〇—一一〇ヴォルト　五〇サイクル　四八ワット　六〇極　蓄電器　四〇糎　三枚羽根　五五

▽第九　一　一八九號　同　同　一〇〇—一一〇ヴォルト　五〇サイクル　三四ワット　六極　蓄電器　三〇糎　三枚羽根　三七

◉逓信省告示第三千二百九十八號

昭和十年九月逓信省令第三十號電氣用品取締規則ニ依リ昭和十二年四月二十九日左記電氣用品ノ型式ヲ承認セリ

昭和十二年十月十九日

逓信大臣　永井柳太郎

申請者ノ營業所及名稱　東京市麹町區丸ノ内二丁目四番地　三菱電機株式會社

型式承認番號　電氣用品名　型

▽第五　一　七九三號　開放双形開閉器　東京市麹町區内幸町一丁目六番地　北電舎　柴田彌男次　二五〇ヴォルト（一二五ヴォルト ノ記銘ヲ含ム）三〇アムペア（一〇アムペア一五アムペアノ記銘ヲ含ム）二極及三極　單投　連切裝置有　可搬筒用及裸フューズ用及裸フューズ用　表面接續型及裏面接續型

▽第五　一　七九四號　同　二五〇ヴォルト（一二五ヴォルトノ記銘ヲ含ム）六〇アムペア（五〇アムペア四〇アムペアノ記銘ヲ含ム）二極及三極　單投　連切裝置有　可搬筒用及裸フューズ用　表面接續型及裏面接續型

▽第五　一　七九五號　同　二五〇ヴォルト（一二五ヴォルトノ記銘ヲ含ム）一〇〇アムペア（七五アムペアノ記銘ヲ含ム）二極及三極　單投　連切裝置有　可搬筒用及裸フューズ用　表面接續型及裏面接續型

申請者ノ營業所及名稱　名古屋市東區高丘町二丁目二一番地　株式會社高丘製作所

▽第五　一　八〇五號　開放双形開閉器　二五〇ヴォルト　六〇アムペア　二極　單投　連切裝置　無フューズ無　表面接續型

▽第五　一　八〇七號　開放双形開閉器　大阪府北河内郡門真村大字門真字四番　松下電器株式會社　二五〇ヴォルト　一〇アムペア　二極　單投　連切裝置　無　裸フューズ用　表面接續型　石炭酸系樹脂型鋳絶緣物カバー附

申請者ノ營業所及氏名

▽第五　一　八一〇號　函開閉器　東京市京橋區木挽町七丁目二番地ノ一　秦東社　高橋長雄　BOS三型　二五〇ヴォルト　一〇アムペア　三極　單投　連切裝置有　裸フューズ用　金屬函　油入

▽第五　一　八一一號　同　BOS二型　二五〇ヴォルト　一〇アムペア　二極　單投　連切裝置有　裸フューズ用　金屬函　油入

申請者ノ營業所及氏名　京都市左京區二條通川端東二筋目上ル大文字町一五五番地　浦谷電機製作所　浦谷末吉

▽第五　一　八一八號　開放双形開閉器　二五〇ヴォルト（一〇アムペアノ記銘ヲ含ム）一極　單投　連切裝置無　裸フューズ用　表面接續型　石炭酸系樹脂型鋳鋼絲物カバー附

▽第五　一　八一九號　同　二五〇ヴォルト（五〇アムペアノ記銘ヲ含ム）一極　單投　連切裝置無　裸フューズ用　表面接續型　石炭酸系樹脂型鋳鋼絲物カバー附

申請者ノ營業所及名稱　名古屋市東區高丘町二丁目二一番地　株式會社高丘製作所

▽第五　一　八二三號　開放双形開閉器　二五〇ヴォルト　三〇アムペア　二極　單投　連切裝置　無フューズ無　表面接續型

◉鐵道省告示第三百九十五號

昭和十三年三月六日ヨリ獨逸ライプチツヒ市ニ於テ、同五月十五日ヨリ佛國巴里市ニ於テ開催ノ兩國際見本市出品物ニ對シ左記ニ依リ運賃ノ割引ノ取扱ヲ爲ス

昭和十二年十月十九日

鐵道大臣　中島知久平

一、發驛　省線各驛

一、着驛　汐留秋葉原

一、扱種別　小口逓扱

一、賃率　四割減

一、期間　自昭和十二年十月二十五日　至昭和十二年十二月三十一日

一、條件　本賃率ハ日本商工會議所ニ於テライプチツヒ又ハ巴里國際見本市出品物タルコトヲ證明スル書類ヲ添附託送スルモノニ限リ適用ス

◉關東局告示第九十二號

昭和十二年八月一日ヨリ左記郵便所ヲ設置ス但シ郵便物集配事務ヲ取扱ハズ

昭和十二年七月二十七日

名稱	位置
滿洲國駐箚特命全權大使	植田謙吉
奉天大廣場郵便所	南滿洲奉天加茂町

◉關東局告示第九十三號

大正七三年關東廳告示第八十四號南滿洲鐵道株式會社施設大連埠頭事務所構内裝置及大連灣南三山島燈臺北裝置專用無線電話ノ機器裝置場所等左ノ通變更ノ件許可セリ

昭和十二年七月二十七日

	滿洲國駐箚特命全權大使	植田謙吉
一、機器裝置場所	第一裝置	大連埠頭構内
	第二裝置	大連灣大三山島燈臺構内

二、空中線電力　五〇「ワット」

三、使用電波ノ型式及周波數　A3　一八〇〇kc

◉關東局告示第九十四號

昭和十二年八月十一日ヨリ左記郵便所ヲ設置ス但シ郵便物集配事務ヲ取扱ハズ

昭和十二年七月三十日

名稱	滿洲國駐箚特命全權大使	植田謙吉
大連芝生町郵便所	關東州大連市芝生町	

◉關東局告示第九十六號

汽船瑞鷹丸及香椎丸ニ左ノ信號符字ヲ點付ス

昭和十二年八月五日

信號符字番號	船名	總噸數	船舶港所有者
JQEG　六四一	瑞鷹丸	三九〇〇噸(公三)	大連市　關東局
JQFG　六四二	香椎丸	四六〇〇噸(公三)	大連市　堤昇

＊正誤

昨十八日運信省告示第三千二百七十九號發受所名五星丸託送ノ傍訓中「サウ」ハ「ソウ」ノ誤植

敍任及辭令

◉昭和十二年十月十五日

敍正六位　從六位勳六等　佐藤謙三

◉昭和十二年十月十六日

任陸軍騎兵中尉　陸軍騎兵少尉　從七位　今神進

敍正七位　從七位　今神進

◉昭和十二年十月十八日

（各通）同　農林技師　從四位勳四等　永井治良　川原信次

陞敍高等官二等　地方警視正七位　西村直巳

任内閣情報部書記官

敍高等官六等

地方警視陸軍歩兵少尉正六位　杭迫軍二

任内務事務官

敍高等官四等

敍高等官四等　判事正六位　松本貞之助

任檢事

敍高等官四等

兼任電氣試驗所技師　東北帝國大學教授正五位勳四等　渡邊寧

敍高等官三等

任京城帝國大學事務官　京城帝國大學書記從七位勳八等　熊本正男

敍高等官六等

任朝鮮道立醫院醫官

敍高等官七等　喜多村隆三郎

任臺灣總督府師範學校教諭

敍高等官七等　臺灣總督府師範學校教諭　塩澤亮

任臺灣總督府技師

敍高等官七等　臺灣總督府技師正七位勳六等　虎口之雄

任臺灣總督府醫院醫官

敍高等官五等

任臺灣公立高等女學校教諭　永田東一郎

敍高等官七等

作業技師ニ任ス　石川縣立工業學校教諭　大成功三

社會事業主事ニ任ス

高等官七等ヲ以テ待遇セラル　從七位　妙圓園弘吉

地方農林主事ニ任ス

高等官七等ヲ以テ待遇セラル　岩手縣農林技手　八柳三郎

福岡縣農林技手　本田三郎

大分縣農林技手　矢野種樹

（各通）陸軍歩兵少尉正八位　鉢山貞興

地方農林技師ニ任ス　長谷川浩

高等官七等ヲ以テ待遇セラル　栗根嘉太郎

地方商工主事ニ任ス

高等官八等ヲ以テ待遇セラル　許斐英二

地方商工技師ニ任ス

高等官五等ヲ以テ待遇セラル　從六位勳六等　勝谷善作

朝鮮産業技師ニ任ス　多田八郎

高等官七等ヲ以テ待遇セラル

内閣情報部書記官　西村直巳

九級俸下賜　同　西村直巳

内閣情報部情報官被仰付　農林次官　井野碩哉

關稅調査委員會委員被仰付　内務政務次官　勝田永吉

内務次官　廣瀬久忠

商工政務次官　木暮武太夫

商工參與官　佐藤謙之輔

（各通）

松料局長官　竹内可吉

從三位勳一等　小橋一太

瓦斯事業委員會委員被仰付　正三位勳一等　牛塚虎太郎

依願瓦斯事業委員會委員被免　内務書記官　數藤鐵臣

（各通）

松料局事務官　高井孝藏

瓦斯事業委員會幹事被仰付　休職鐵道局技師　石田政次

（各通）同　生西利三郎

依願免本官（以上内務）　官幣小社竈門神社宮司　中井藤一郎

八級俸下賜（以上内務）

故陸軍歩兵伍長松田精太郎父　松田市多

（各通）故陸軍三等看護長小山一三妹　小山ツル

故陸軍三等看護長折井榮一母　折井すて

昭和十年陸軍省告示第十五號ニ依リ特ニ金壹千百圓ヲ賜フ

故陸軍歩兵上等兵中西榮一父　中西元吉

故陸軍砲兵上等兵竹井正太郎父　竹井長太郎

（各通）故陸軍工兵上等兵畑洋父　畑伊之助

故陸軍上等看護兵久芳清父　久芳仙三郎

昭和十年陸軍省告示第十五號ニ依リ特ニ金壹千圓ヲ賜フ

故陸軍歩兵一等兵長池黃松母　長池ソイ

（各通）故陸軍歩兵一等兵細井勳得　秋保勢幾

故陸軍航空兵一等兵細井勳得　細井ため

昭和十年陸軍省告示第十五號ニ依リ特ニ金九百圓ヲ賜フ

故陸軍歩兵曹長川俣武正父　川俣久治

昭和十年陸軍省告示第十五號ニ依リ特ニ金壹千參百五拾圓ヲ賜フ

故陸軍歩兵伍長田村五郎父　田村繁次郎

（各通）故陸軍騎兵伍長中島喜三郎父　中島喜三郎

故陸軍工兵伍長田中伊三雄父　田中伊八

昭和十年陸軍省告示第十五號ニ依リ特ニ金壹千百圓ヲ賜フ

故陸軍歩兵上等兵花田義德父　花田文作

故陸軍歩兵上等兵田母神武利父　田母神專

故陸軍歩兵上等兵高橋重次郎父　高橋重次郎

故陸軍歩兵上等兵島津清三郎父　島津清三郎

故陸軍歩兵上等兵小川勇父　小川寺助

故陸軍歩兵上等兵高橋馨兄　高橋金藏

昭和十年陸軍省告示第十五號ニ依リ特ニ金壹千圓ヲ賜フ（以上陸軍省）

（各通）陸軍歩兵中尉　岩城矩郎

陸軍軍醫少尉　松田一眞

依願退役被仰付（以上同）

福井地方裁判所部長判事　松浦欣

補名古屋地方裁判所判事兼名古屋區裁判所判事　東京區裁判所判事兼東京民事地方裁判所判事　中嶋奬

補名古屋控訴院判事　名古屋地方裁判所判事兼名古屋區裁判所判事　世古件逸郎

補名古屋地方裁判所部長　大阪控訴院判事　石井寛三

補大阪地方裁判所部長　大阪控訴院判事　石井寛三

補大阪地方裁判所延岡支部判事　原繁雄

豫需掛ヲ免ス

補名古屋區裁判所判事兼名古屋地方裁判所判事　安濃津地方裁判所判事兼安濃津區裁判所判事　杉浦重次

補名古屋區裁判所判事兼名古屋地方裁判所判事　飯肥區裁判所判事　讃井健

補川内區裁判所判事兼鹿兒島地方裁判所川内支部判事　大分地方裁判所判事兼大野初熊

補鹿兒島區裁判所判事兼鹿兒島地方裁判所判事　久留米地方裁判所判事兼大留米支部判事　古庄良男

補延岡區裁判所部長　長崎控訴院判事　山口發雄

補宮崎地方裁判所部長

豫需掛ヲ命ス

補延岡區裁判所判事兼高千穗區裁判所判事　大倉熊太郎

補飯肥區裁判所判事　名古屋控訴院判事　山崎菊太郎

補福井地方裁判所部長　鈴木喜市

三級俸下賜

補安濃津地方裁判所判事兼安濃津區裁判所判事　宮崎地方裁判所部長　白石要

補長崎控訴院判事　名古屋區裁判所判事兼名古屋地方裁判所判事　長澤康介

補名古屋控訴院判事　大阪地方裁判所判事　寺島祐一

補大阪控訴院判事　鹿兒島區裁判所判事兼鹿兒島地方裁判所判事　仲地唯旺

補大分區裁判所判事兼大分地方裁判所判事　大分地方裁判所監督ヲ命ス　山田信次郎

大分區裁判所監督ヲ命ス

補出町區裁判所判事　京都地方裁判所判事兼京都區裁判所判事　遠藤剛一

補大阪控訴院判事　長崎地方裁判所判事　島村廣治

補長崎控訴院判事　熊本地方裁判所判事兼熊本區裁判所判事　美坂金治

補宮崎地方裁判所判事

豫需掛ヲ命ス　宮崎地方裁判所判事　永井壽吉

補大分地方裁判所判事　長崎地方裁判所判事　谷本寛

補長崎控訴院判事　鹿兒島區裁判所判事兼鹿兒島地方裁判所判事　石井寅之助

補佐賀區裁判所判事兼佐賀地方裁判所判事　久留米區裁判所判事兼福岡地方裁判所判事　古庄良男

補延岡區裁判所部長　久留米支部判事兼宮崎地方裁判所延岡支部判事　平峯隆

補宮崎地方裁判所部長

豫需掛ヲ命ス

補樺太地方裁判所判事　岡山地方裁判所判事兼岡山區裁判所判事　小城戸良三

豫需掛ヲ命ス

補御嵩區裁判所判事兼岐阜地方裁判所判事　鳥取區裁判所判事兼鳥取地方裁判所判事　羽生田利朝

支部判事

補岡崎區裁判所判事兼名古屋地方裁判所判事　富山區裁判所判事兼富山地方裁判所判事　久永正勝

補岡崎區裁判所判事兼名古屋地方裁判所判事　樺太地方裁判所判事兼豐原區裁判所判事　西田賢次郎

補札幌地方裁判所判事兼札幌區裁判所判事　佐賀區裁判所判事兼佐賀地方裁判所判事　森田直記

補久留米區裁判所判事兼福岡地方裁判所久留米支部判事　福岡地方裁判所小倉支部判事兼小倉區裁判所判事　糸永博行

補熊本地方裁判所判事兼熊本區裁判所判事　金澤地方裁判所判事兼金澤區裁判所判事　伊藤錦一

補岐阜地方裁判所判事兼岐阜區裁判所判事　宮崎地方裁判所判事兼宮崎區裁判所判事兼福岡地方裁判所小倉支部判事　陳慶華

補小倉區裁判所判事兼福岡地方裁判所小倉支部判事　御嵩區裁判所判事兼岐阜地方裁判所御嵩支部判事　伊藤顯信

補岡崎區裁判所判事兼名古屋地方裁判所岡崎支部判事　富山區裁判所判事兼井川實

補靜岡地方裁判所判事兼大阪區裁判所判事　岡崎區裁判所判事兼靜岡區裁判所判事　名古屋地方裁判所岡崎支部判事　青柳虎之助

（各通）

補名古屋地方裁判所判事兼大西光雄　岐阜地方裁判所判事兼岐阜區裁判所判事　大西光雄

補大津地方裁判所判事兼大津區裁判所判事　神戸區裁判所判事兼神戸地方裁判所判事　江上芳雄

補大阪地方裁判所判事兼大阪區裁判所判事　高知區裁判所判事兼高知地方裁判所判事　平峯隆

補鹿兒島區裁判所判事兼鹿兒島地方裁判所判事　札幌區裁判所判事兼札幌地方裁判所判事　高野一郎

補富山地方裁判所判事兼富山區裁判所判事　和歌山地方裁判所判事兼和歌山區裁判所判事　脇屋壽夫

（各通）

補大阪地方裁判所判事兼大阪區裁判所判事　德島地方裁判所判事兼德島區裁判所判事　橫江文幹

補和歌山地方裁判所判事兼和歌山區裁判所判事　豐岡區裁判所判事兼豐岡支部判事　村上喜夫

補金澤地方裁判所判事兼金澤區裁判所判事　仙臺地方裁判所判事兼仙臺區裁判所判事　山口正章

補富山地方裁判所判事兼富山區裁判所判事　盛岡地方裁判所判事兼盛岡區裁判所判事　江口三五

補德島地方裁判所判事兼德島區裁判所判事　大津地方裁判所判事兼大津區裁判所判事　磯村義利

補大阪地方裁判所判事兼大阪區裁判所判事　青森地方裁判所判事兼青森區裁判所判事　三木良雄

補豐岡區裁判所判事兼神戸地方裁判所豐岡支部判事　山形地方裁判所鶴岡支部判事兼鶴岡區裁判所判事　淺野猛人

補福島地方裁判所平支部判事兼平區裁判所判事　青森地方裁判所弘前支部判事兼弘前區裁判所判事　雨村是夫

補盛岡地方裁判所判事兼盛岡區裁判所判事

（以上司法省）

東北帝國大學教授　小柳美三

歐洲各國ヘ出張ヲ命ス（以上文部省）

公立中學校教諭　篠原道喜

山形縣立山形中學校教諭ニ補ス　同　吳屋良幸

鹿兒島縣立出水中學校教諭ニ補ス　同　大橋茂樹

鹿兒島縣立鹿屋中學校教諭ニ補ス

長野縣諏訪蠶絲學校教諭ニ補ス（以上十月十七日）
同　公立實業學校教諭　土屋　鰐雄
同　農林技師　永井　治良

賜三級俸

同　川原　信次

賜四級俸

同　地方農林主事　大島六次郎
島根縣農林主事ニ補ス
（各通）　地方農林技師　鈴木　義春
同　栗根嘉太郎
千葉縣農林技師ニ補ス
同　八柳　三郎
石川縣農林技師ニ補ス
同　本田　三郎
（各通）
同　絲山　貞興
岡山縣農林技師ニ補ス
同　中田　太郎
徳島縣農林技師ニ補ス
同　矢野　種樹
大分縣農林技師ニ補ス
同　長谷川　浩
鹿兒島縣農林技師ニ補ス（以上十月十七日農林省）
鑛山監督局技師　中村　義成
大阪鑛山監督局在勤ヲ命ス
同　種村　堅
（各通）
同　裕崎　研次
福岡鑛山監督局在勤ヲ命ス
同　中村　節雄
福岡鑛山監督局鑛務監督官ヲ命ス
同　池永　宥光
大阪鑛山監督局兼勤ヲ免ス（以上十月十八日商工省）
鐵道技師　山縣　佐助
十級俸下賜
熱海建設事務所勤務ヲ命ス（十月十八日鐵道省）
公立實業學校教諭　廣野　幸一
年功加俸年額金百六十八圓下賜（八月北海道廳）

公立中學校教諭　稲垣　千尋
年功加俸年額金百六十八圓下賜（八月三日）
同　金木　正雄
年功加俸年額金百六十八圓下賜（八月十日同）
公立高等女學校教諭　上野幸太郎
年功加俸年額金百二十圓下賜（八月同）
公立中學校教諭　成瀬　正隆
年功加俸年額金百二十圓下賜（八月同）
同　末岡　明治
年功加俸年額金百六十八圓下賜（十月二日同）
同　小出　義雄
年功加俸年額金百六十八圓下賜
同　兼元藤兵衛
年功加俸年額金二百五十二圓下賜（以上十月十日同）
同　矢武　悦雄
七級俸當分千五百六十圓下賜
公立高等女學校教諭　高倉　郁夫
八級俸當分千四百十圓下賜
同　白木　耕道
（各通）
同　氏家　浩
八級俸當分千三百八十圓下賜（以上十月十日同）
衛生技師　村山　敬雄
（各通）
同　大村　一遠
同　米川　元重
八級俸下賜（十月十日同）
地方農林主事　茂中　生三
（各通）
地方農林技師　大江文太郎
十級俸下賜（十月十日京都府）
道路主事　河野德太郎
五級俸下賜（十月十二日大阪府）
地方商工技師　淺井　清
六級俸下賜
地方商工主事　實吉　公望
十一級俸下賜（以上十月十三日同）
師範學校教諭　戸出　熊造
五級俸下賜（十月十三日兵庫縣）

地方商工技師　武川　義行
九級俸下賜（十月十日奈良縣）
地方農林技師　原　敏
十一級俸下賜（十月十日同）
地方農林技師　神田　貞治
九級俸下賜
同　鈴木　廣治
十級俸下賜（以上十月十三日山形縣）
地方農林技師　赤根金太郎
八級俸下賜
同　林田　壽馬
十一級俸下賜（以上十月十三日秋田縣）
地方農林主事　稲木　進
十二級俸下賜（十月十日福井縣）
道路主事　柳樂　義雄
（各通）
地方農林技師　原　正三郎
八級俸下賜
地方農林主事　田島　秀夫
（各通）
同　岡野　義雄
社會事業主事　尾関　一夫
十級俸下賜（以上十月十三日島根縣）
師範學校教諭　北島　タキ
八級俸當分千四百四圓下賜
公立中學校教諭　大石　平
七級俸當分千四百八拾八圓下賜
公立高等女學校教諭　柏岡　豊
八級俸當分千四百四圓下賜（以上十月十日佐賀縣）
公立中學校教諭　溝口　肇
七級俸當分千五百下賜
公立高等女學校教諭　宮田　虎雄
八級俸當分千參百八拾圓下賜
同　笠間　玄一
八級俸當分千參百下賜（以上十月十日同）
公立實業學校教諭　岡　壽彦
八級俸百四拾四圓下賜
公立實業學校教諭　岡　壽彦
八級俸百八拾圓下賜（十月同）
社會事業主事　井口　秀夫
十二級俸下賜（十月十日宮崎縣）

正誤
本月一日本欄四二頁三段杉山詮二郎ハ杉山詮二郎ノ報告誤

宮廷錄事

◉御禮電並御答電　雍仁親王同妃兩殿下御歸國ニ付本月十六日　天皇陛下ヨリ英國皇帝陛下ヘ御禮電ヲ御發送アラセラレ一昨十七日之ニ對シ御答電アリタリ
◉御答電　本月十六日　天皇陛下ヨリルーマニア國皇帝陛下ヘ御發送ノ御祝電ニ對シ一昨十七日御答電アリタリ

彙報

○官廳事項

◉處務細則中改正　秋田縣ニ於テ防空法ノ公布ニ伴ヒ本月十五日處務細則中事務分掌一部ヲ改正セリ
◉在本邦獨逸國大使館勤務公使館書記官任　在本邦獨逸國大使館勤務公使館書記官ドクトル、ハースハ本月一日附ヲ以テ其職務ヲ免セラレ近ク本邦發歸國スヘキ旨本邦駐箚同國大使ヨリ同九日附書翰ヲ以テ通知アリタリ
◉昇級　臺灣新竹州公立公學校長（奏任待遇）成瀬與三郎ハ本年九月三十日附二級俸ニ昇級セリ
◉敍位取消　安岡茂雄、宮本武雄ハ去月十五日附正八位ニ敍セラレタル處昨十八日該敍位ハ敍モ取消サレタリ
◉有爵者罷去　從三位勳三等男爵岡田實ハ本月八日罷去セリ
◉官吏等卒去及死去　休職臺灣總督府專賣局技師從五位横山正道ハ本年七月四日卒去少年保護司事務囑託勳七等高木熊太郎ハ本月七日死去セリ
◉敍職卒去　公立實業專門學校長從四位勳三等伊藤眞雄ハ本月八日卒去セリ

○判決

◉海員審判所裁決　高等海員審判所並ニ東京、大阪、門司及函館ノ各地方海員審判所ニ於テ言渡シタル裁決ニシテ昭和十二年七月中ニ確定シタルモノ左ノ如シ（運信省）

高等	件名	言渡年月日	裁決	受有免狀種類	被罪人氏名
汽船突	上海丸、同綾葉丸衝	昭和一二七、二	免狀行使一月十五日停止	甲種船長	波田　精一
汽船ブレシデントマッキンレ機附帆船繁榮丸衝突		同　九	譴責	內海水先區水先	吉松　誠一
同	職務上義務違背	同	免狀行使一月停止	沿岸丙種運轉士	山本　敏夫
汽船帆船	大黑天丸、發動機附尻信丸衝突	同　二〇	譴責	乙種船長	山上　成明
同		同	同	小形船內種運轉士	谷　重太郎
機船縣丸、同昌海丸衝突		同　二三	不戀戒	甲種一等運轉士	松尾　森之助
同		同	譴責	乙種船長	高橋　國松
東京			免狀行使一月停止		
機附帆船	海形丸、汽船盛畔丸衝突	二、四	譴責	甲種船長	松本　利兵衛
汽船貴茂丸、同海龍丸衝突		五、二二	同	同	柴樹　彌太郎
汽船彌生丸底觸		六、一五	同	同	原　種道
機附帆船火遠理丸乘揚		七、八	免狀行使一月十五日停止	沿岸丙種運轉士	鈴木　光信
機船東京三郎丸、同一號ひか星丸衝突		同　一三	譴責	乙種二等運轉士	植田　幸司
同		同	不戀戒	沿岸乙種二等運轉士	山本　定吉
機附帆船	甫皓丸底觸	同　一五	免狀行使一月停止	丙種運轉士	大根　長松
機附帆船第二鶴壽丸底觸		同　一六	譴責	沿岸丙種運轉士	山中　秀次
大阪					
機船第五大瀛丸沈沒		同　一五	免狀行使二月停止	汽船甲種一等運轉士	本田　市太郎
機附帆船	繁久丸、同富榮丸衝突	六、一七	免狀行使一月停止	丙種運轉士	畑　梅太郎
帆船第三順德丸坐礁		同　二二	同	同	杉本　政吉
機附帆船第二十三蛭子丸同大黑丸衝突		同	免狀行使二月停止	同	實生　芳藏
機附帆船	吉慈丸、同末廣丸衝突	同　二三	免狀行使一月停止	同	板谷　吉松
汽船仁海丸乘揚		同　二五	免狀行使二月停止	甲種船長	古賀　六郎
機附帆船	都丸火災	同	免狀行使一月停止	沿岸發動機船三等機關士	安部　慶實
汽船喜福丸汽罐損傷		七、二	同	同	菊地　房吉
機附帆船日祥丸乘揚		同　三	免狀行使二月停止	甲種二等運轉士	田坂　壽一
汽船運船丸、同晴光丸衝突		同　六	免狀行使一月停止	乙種船長	尾崎　馬藏
機附帆船	寶丸氣機毀損	同　八	同	沿岸發動機船三等機關士	西村　敏
機船榮丸底觸		同　九	同	乙種一等運轉士	秋山　谷五郎
機附帆船	德丸顚覆	同　一〇	同	丙種運轉士、乙種二等運轉士	橋本　敏人
汽船第壹太湖丸、機附帆船	滿合丸衝突	同	免狀行使一月十五日停止	丙種運轉士	河田　朝太郎
機船榮明丸乘揚		同　一二	免狀行使二月停止	乙種一等運轉士	近松　健藏
機船第六長濱丸被曳船、機附帆船第三壽丸衝突		同　一四	不戀戒	乙種二等運轉士	木下　小太郎
同		同	免狀行使一月停止	沿岸丙種運轉士	岡田　傳四郎
機附帆船第五光陽丸乘揚		同　一六	同	同	大橋　正
門司					
失行		同　一一六、二一	免狀行使三月停止	沿岸丙種運轉士	山田　儀藏
職務上義務違背		同	免狀行使一月停止	小形發動機船三等機關士	山田　朝吉
汽船六連島丸被曳船、機船第一日正丸衝突		同　一二六、一四	同	乙種船長	村山　慶四郎
職務上義務違背		同　一五	譴責	丙種運轉士	松崎　松太郎
汽船一丸小岡船衝突		七、五	不戀戒	乙種二等運轉士	砂田　德一
汽船東榮丸、發動機附帆船寶壽丸衝突		同	譴責	小形船內種運轉士	寶谷　貞雄
發動機附帆船第十四大黑丸、同第十五大黑丸衝突		同　二	同	沿岸丙種運轉士	奥村　龍太郎
職務怠慢		同	免狀行使一月十五日停止	同	奥村　春吉
發動機附帆船第十五號幸丸坐礁		同　三	免狀行使二月停止	同	石橋　春義
同		同	同	丙種運轉士	三宅　萬吉
函館					
機附帆船第八源榮丸乘揚		六、二二	免狀行使二月停止	丙種運轉士	嶋脇　重次郎
發動機附帆船第三平久丸氣機毀損		同　三三	免狀行使一月停止	沿岸發動機船三等機關士	小林　健一
職務上義務違背		同	譴責	小形船內種運轉士	新井　藤太郎
同		同	同	沿岸發動機船三等機關士	坂下　清
發動機附帆船二号和合丸氣機毀損		同　二三	免狀行使一月停止	發動機船三等機關士	中野　鑑三
發動機附帆船第五玉丸氣機毀損		同	同	同	中村　精一
職務怠慢		七、一	譴責	乙種船長	飛崎　虎次郎
機船第二彌榮丸底觸		同　五	免狀行使一月停止	同	森　新吉
汽船鈴谷丸岸壁接觸		同　一三	譴責	沿岸發動機船三等機關士	本間　熊五郎
發動機附帆船第三金比羅丸氣機毀損		同　一五	免狀行使一月停止	發動機船三等機關士	本間　長太郎
發動機附帆船第五彌榮丸氣機毀損		同	同		

○司法

◉公證人死去　笹崎利右衛門所屬公證人退職ノ件左ノ如シ

一、笹崎利右衛門ハ去月三日死去セリ（司法省）

◉公證人任命　正五位勳四等羽鳥鈴次郎ハ本月十六日公證人ニ任セラレ笹崎利右衛門所屬ノ後任ヲ命ゼラレタリ（司法省）

○書記

◉書記免職　左記書記ノ免職ニ關シ昭和十二年九月十日附ヲ以テ其筋ヨリ通牒アリタリ

三日九昭明　年ヨリ向ヲ　ツ八年　一二三　（内務省）

毛利信一郎　同　三東恭輔　九鬼謙治　帝國電信電話株式會社　地方逓信局　民間逓信局　中央逓信局

無

（逓信）

三田村　月山　日村　広小路　田中仁　広小路

◉書記免職　左記書記ノ免職ニ關シ昭和十二年九月十日附ヲ以テ其筋ヨリ通牒アリタリ

三日九昭明　年ヨリ向ヲ　ツ八年　一二三　（内務省）

毛利信一郎　同　三東恭輔　九鬼謙治　帝國電信電話株式會社　地方逓信局　民間逓信局　中央逓信局

無

（逓信）

三田村　月山　日村　広小路　田中仁　広小路

◉書記任命　左記書記ノ任命ニ關シ昭和十二年九月十日附ヲ以テ其筋ヨリ通牒アリタリ

三日九昭明　年ヨリ向ヲ　ツ八年　一二三　（内務省）

毛利信一郎　同　三東恭輔　九鬼謙治　帝國電信電話株式會社　地方逓信局　民間逓信局　中央逓信局

無

（逓信）

三田村　月山　日村　広小路　田中仁　広小路

○財政

◉紙幣及銀行券流通高　大藏省ノ調査ニ係ル昭和十二年九月末紙幣及銀行券流通高左ノ如シ（大藏省）

種類	流通高	前月末比較増減	前年同月末比較増減
日本銀行兌換銀行券	一〇、八六五、〇〇〇・〇〇〇	〇	△二五、〇〇〇・〇〇〇
朝鮮銀行券	一、八六〇、三七〇、八六〇・〇〇〇	一〇、八六〇、一四六・〇〇〇	二五〇、七六〇、一一〇・〇〇〇
臺灣銀行券	一八、三一四、〇三四・八六〇	一八、八六五、三八六・〇〇〇	三一、七六〇、〇四四・〇〇〇
滿洲國政府紙幣	九、七七〇、〇四〇・〇〇〇	七、七七〇、〇四〇・〇〇〇	三〇、八六五、三三〇・〇〇〇
計	一、八六五、三四〇、八六〇・〇〇〇	一〇、八六五、三三〇・〇〇〇	三一、七六〇、〇四〇・〇〇〇

（備考）本表流通高ハ月末ニ於ケル日本銀行兌換券ヲ示スモノニシテ内一八、三一四、〇四〇円ハ朝鮮銀行（三五、三一八、一九一、九一〇円）及臺灣銀行（一、八六五、三四〇円）正貨準備ニ充當セルモノニシテ内一八、八六五、三四〇円ハ朝鮮銀行ニ於テ保有スル日本銀行兌換券ヲ示ス

◉鑛業警察規則第二條ノ二ノ鑛業權ノ出願廢止

昭和七年七月二十六日和田利吉ヨリ愛媛縣ヘ昭和十二年九月十日附ヲ以テ出願ノ廢止ヲ願ヒ出タリ

○陸海軍

◉學生退校　下志津陸軍飛行學校學生陸軍歩兵中尉中川義治同少尉中村虎之助義願ニ付本月八日退校セリ（陸軍省）

○軍事

◉帝國圖書館月報　帝國圖書館ニ於ケル昭和十二年九月中ノ情況左ノ如シ（文部省）

一、閲覧日數二十七日間ノ閲覧人員ハ一日平均千百二十六人ニ付本月中ノ閲覧人員ハ四千二百五十八人ニ付別ニ四千四

◎生絲檢査月報

横濱生絲檢査所及神戸生絲檢査所ニ於テ昭和十二年八月中ニ施行セル檢査狀況左ノ如シ（農林省）

項目		合計	沖縄	鹿児島	宮崎	大分	熊本	長崎	佐賀	福岡	高知	愛媛	香川	徳島	山口
昭和十年度		一〇一、三一四	五、六六六	一、七六六	四、七六六	一四三、六〇八	一五六、〇二二	六六〇八	一、〇一三	一、六三六	四六六	七三八	一、〇〇五	一、〇一四	一、〇一四
昭和九年度		九四、八〇一	四、七六六	一、六三六	一四三、六七七	一四一、八六六	一五六、〇二二	六〇六	七四八	一、六三六	六六六	七八六	一、〇〇〇	一、〇一四	一、〇一四
檢査	神戸	一、三一四	一、三八四	三四三	五三三	一、三八四	一、三八四	一、三八四	一、三八四	一、三八四	一、三八四	一、三八四	一、三八四	一、三八四	一、三八四
	横濱	五、三六八	五、一五一	六〇	一	六〇	一	一	一	一	一	一	一	一	一
	計	六、六八二	五、一八五	六〇	一	六〇	一	一	一	一	一	一	一	一	一

種別	用途	檢査數	健康牛	病牛 疑症牛	病牛 輕症牛	病牛 重症牛	病牛 計	廢棄ノ牛頭數
雑種牛	乳用牛	一三〇、六〇	一三八、〇四四	五七一	一、一三五	一、七六一	一〇〇一	一、八五三
	牡牛	五三六〇	五六〇四	三一	一一三	一、三六六	一、三六六	一、三六六
	畜牛	一三一、三一八	一三八、〇四四	五七一	一、一三五	一、七六一	一〇〇一	一、八五三
	計	一三八、三六八	一三八、〇四四	五七一	一、一三五	一、七六一	一〇〇一	一、八五三
外國種牛	乳用牛	三一、三一三	三一、三一三	一八六	一一三	三一一	三一〇〇	〇、八六六
	牡牛	四、五六三	四、五六三	一三一	一四六	一三一	一三一	〇、一七七
	畜牛	三一、〇一四	三一、〇一四	八三一	一三六	三三一	三三一	〇、八六一
	計	三七、三四三	三七、三四三	一八七	一三六	三三一	三三一	〇、八六一
內國種牛	乳用牛	二、三四三	二、三四三	一一一	一一一	一一一	一一一	一一一
	牡牛	一、一一一	一、一一一	一一一	一一一	一一一	一一一	一一一
	畜牛	一、一一一	一、一一一	一一一	一一一	一一一	一一一	一一一
	計	四、四四四	四、四四四	一一一	一一一	一一一	一一一	一一一

檢査牛數及檢査後梱數		檢査牛數	梱數	內國人	外國人	計
神戸	檢査	一、三一四	一	一	一	二
	梱數	一、三八四	一	一	一	二
計	檢査	五、六八八	一	六〇	一	六一
	梱數	五、一五一	一	六〇	一	六一

◎汽船「トロール」漁業取締規則ニ依リ引續キ左ノ期間同漁業ヲ許可セリ（農林省）

ペキニ汽船「トロール」漁業取締規則第一〇條ニ依リ許可期間昭和十二年十一月十日ヨリ越冬シ十四年一月一日ニ至ル

◎鑛業事項

鑛業法ニ依リ鑛分タルモノ左ノ如シ（商工省）

試掘鑛區許可

登錄番號	鑛區所在地	鑛種	面積	鑛業權者住所氏名	鑛區許可ノ年月日及番號
爾岡六、三〇八	田川郡川崎村	金銀鑛	三、〇〇〇坪	東京市中野區宮町 正雄	七、三、三六
大分三、三三九	東國東郡姫島村益ニ海	石炭	七一、八六六	宇部市沖宇部 竹中村 雪藏	七、三、三六
同 三、三四〇	同 同	同	六〇、四八三	同 同 上	七、三、三六
同 三、三四一	同郡同村	金銀	八三〇、〇〇〇	福岡縣糸島郡	七、三、三六
熊本三、〇〇二	面天草郡佐伊村益ニ海	石炭	三〇、四五〇	東京市大森區新宿	七、三、三六
一熊児島三、四四	肝屬郡鹿屋町	鉛金銀鉛銅	二、八六〇	尼崎市畑町	七、三、三六
山口四、三六九	阿武郡萩市村益ニ海	金銀鉛銅	一、八五〇	東京市大森區新宿	七、三、三六
同 四、三七〇	同郡同郡萩町	金銀鉛銅	三〇〇	山口縣美禰郡大嶺村	七、三、三六
同 四、三七一	同郡萩市村	金銀鉛銅	三〇〇	同郡萩町	七、三、三六
佐賀三、〇八〇	佐賀郡川上村	石炭	七七、六〇〇	佐賀縣佐賀郡	七、三、三六
同 四、三七一	同郡小城郡三日月村	金銀鉛銅	三〇〇	同郡小城郡	七、三、三六
同 四、三七二	同郡同郡鍋島村	石炭	六〇、〇〇〇	佐賀縣杵島郡武山町	七、三、三六
同 三、四四六	同郡名瀬町三方村	同	三〇〇	鹿兒島縣大島郡名瀬町	七、三、三六
同 三、四四七	川崎郡川崎町川邊	金銀	三〇〇	鹿兒島縣大島郡名瀬町	七、三、三六
山口四、三八三	阿武郡萩市	石炭	三〇〇	鹿兒島縣大島郡名瀬町	七、三、三六
同 四、三八四	阿武郡萩市	金銀鉛銅	三〇〇	鹿兒島縣大島郡名瀬町	七、三、三六
同 四、三七五	宇部市沖宇部	石炭	七〇、〇〇〇	宇部市沖宇部	七、三、三六
同 四、三七六	宇部市沖宇部	同	六七、〇〇〇	同市沖宇部	七、三、三六
同 四、三七七	同	同	九四、〇〇〇	福岡縣田川郡添田町	七、三、三六
長崎三、八〇三	西彼杵郡鳥岳村	金銀	三四、〇〇〇	福岡縣田川郡添田町	七、三、三六
宮崎三、二五五	東臼杵郡北浦村	鐵	九三、一一〇	大阪市西區北堀江	七、三、三六
福岡六、三一三	久安郡耳野村	金銀	二〇、六〇〇	東京市芝區三田	七、三、三六
同 六、三一四	村頃者郡鯨瀬村大字耳村	石炭	九〇、〇〇〇	小倉市鍛冶町	七、三、三六
山口四、三七八	豐浦郡豊東村	金銀鉛銅	一七、六〇〇	同市中島本町一丁目	七、三、三六
同 四、三七九	西條宇部市地先海面	同	七四、〇〇〇	燃料局長官	七、三、三六
同 四、三八〇	同郡上關村益ニ海	同	七四、〇〇〇	同	七、三、三六
同 四、三八一	阿武郡須佐町	金銀鉛銅	三四、〇〇〇	山口縣阿武郡佐佐中町	七、三、三六
長崎三、八〇四	西彼杵郡鯨瀬村大字川村	石炭	七四、八〇〇	佐世保市長崎町	七、三、三六
佐賀三、〇八六	東松浦郡鎮西村伊	同	三七、八〇〇	同市東松浦郡	七、三、三六
同 三、〇八七	同郡鎮西村相	金銀鉛銅	三〇、〇〇〇	高倉新五郎	七、三、三六
同 三、〇八八	同郡唐津町元町	格子鐵鐵	三、〇〇〇	東京市芝區二丁目	七、三、三六
同 三、〇八九	知覽小瀬小瀬町佐賀	石炭	三、〇〇〇	同市麻布區南田村	七、三、三六
同 三、〇九〇	東臼杵郡椎葉村刈村	同	三、〇〇〇	東京市芝區二丁目	七、三、三六
同 三、〇九一	同郡同郡椎葉村	同	三、〇〇〇	同市麻布區九ノ内三丁目	七、三、三六
三熊児島三、四四	川邊郡西南方村	金銀	三〇、〇〇〇	同市西區九ノ内三丁目	七、三、三六
福岡六、三一五	久留米市大字櫛原	石炭	三〇、〇〇〇	同市西區九ノ内三丁目	七、三、三六
同 六、三一六	寺三郡日安郡田郡安津村大分	同	一〇〇、〇〇〇	福岡市紫吉町	七、三、三六
山口四、三八二	豐浦郡殿居村	鉛金銀鉛銅	八八、〇〇〇	小森半次	七、三、三六
熊本三、〇〇五	上天草郡中村登立町	同	四三、一八〇	同市國田町	七、三、三六
佐賀三、〇八五	西彼杵郡二里村	同	一七八、〇〇〇	佐賀縣西彼杵郡	七、三、三六
長崎三、八〇二	下縣郡佐須村	金銀鉛銅	七七、〇〇〇	佐世保市大田町	七、三、三六
宮崎三、二五四	東臼杵郡北浦村東米良	石炭	八八、〇〇〇	東京市牛込區市谷仲之町	七、三、三六
沖縄 八九三	國頭郡大宜味村	銅	三三、八〇〇	那覇市西本町五	七、三、三六
山口四、三七四	阿武郡萩市村	金銀鉛銅	六六、〇〇〇	山口縣大津郡三隅村	七、三、三六

大分	三、二二四	下毛郡耶馬渓村、模木村、日田郡小野村	金、銀	八、六
熊本	三、〇〇六	飽託郡芳野村、松尾村	同	六、八、六
長崎	三、八〇五	東彼杵郡江上村並ニ嬉両、鯨尾村地先海面、宮村地先海面	石炭	九、八五、〇五〇
同	三、八〇六	西彼杵郡松島村並ニ嬉両、潮戸町地先海面	同	三一、四、三〇〇
鹿児島	三、四四八	伊佐郡木城村	金、銀	三五七、〇〇〇
佐賀	三、〇九二	西松浦郡黒川村	石炭	一、〇〇〇、〇〇〇
長崎	三、八〇七	北松浦郡世知原村	同	一三六、〇〇〇
宮崎	二、二五六	西臼杵郡岩戸村	水銀	六四、五〇〇

◉辯理士登錄及抹消

辯理士ノ登錄ヲシタル者及登錄ヲ抹消シタル者左ノ如シ（特許局）

九月六日新規登錄				
同	同	京都市左京區下鴨北園町六十番地	清水	澤
同	同	大阪市浪速區櫻川一丁目千四十五番地	府中	政吉
同	同	同市旭區貝脇町八番地ノ一	大谷	盛廣
同	同	同市北區曾根崎上二丁目十番地	吉仲事務所内	敏夫
同	同	東京市淀橋區上落合二丁目六百五十三番地	緒方	繁
同	同	大阪市南區鰻谷西之町八番地	石川貫之助	
同	同	東京市目黒區原町千二百三十八番地	小野寺	叔
同	同	同市太郎區切通坂町三十八番地	荒木	榮介
同	同	同市城東區大島町一丁目三十二番地	戸谷	威
同	同	大阪市西區本田町通一丁目五十一番地	屬永	清明
同	同	同市東淀川區十三南一丁目十八番地	城	篤意
同	同	同市南區心齋橋筋一丁目發明百貨店内	繁益	清一
同	同	東京市麹町區丸ノ内二丁目十番地株式會社日立製作所内	森	武章
同	同	同市北區曾根崎上二丁目十番地	吉仲事務所内	敏夫
同	同	同市淀川區十三南一丁目十八番地	城	篤意
同	同	同市南區心齋橋筋一丁目發明百貨店内	繁益	清一
同	同	東京市麹町區丸ノ内二丁目十番地株式會社日立製作所内	森	武章
同	同	同市東淀川區十三南一丁目十八番地	城	篤意
同	同	同市南區心齋橋筋一丁目發明百貨店内	繁益	清一
同	同	東京市麹町區丸ノ内二丁目十番地株式會社日立製作所内	森	武章

同　右著者　松尾拾治郎
右發行者　東京市神田區美土代町十八番地　株式會社文學社
二、一〇、二
（昭和八、九、一一訂定增ノ修正）
中學校　數學科　現新算術代數（續卷）　一　二、一〇、八　訂正四版　九五

同　國語科　新撰國語法　初級用　一　二、一〇、二　同　三八

同　右著者　阿部八代太郎
二、一〇、二　實業學校　物理及化學科　現實業新物理學　一　同　訂正再版
右著者　內藤卯三郎
以上發行者　東京市小石川區小日向水道町八十四番地　株式會社東京開成館
同（昭和二、二、一〇訂定增ノ修正）　高等女學校　實業學校　數學科　女子新制算術代數　教育新制算術代數　二　二、一〇、一〇　訂正四版　下上　八五　七五
二、一〇、二　實業學校　同　實業新制算術代數　二　同　訂正再版　下上　九〇　九五
以上著者　廣島高等師範學校附屬中學校數學研究會
以上發行者（東京市神田區神保町一丁目二十五番地　合資會社東京修文館
（大阪市東區博勞町五丁目五十六番地　株式會社修文館
昭和十二年十月　文部省

◉師範學校中學校高等女學校教員免許狀授與

文部省ニ於テ昭和十二年六月中ニ師範學校中學校高等女學校教員免許狀ヲ授與シタル者ノ免許ノ學科族籍（士族ハ士族ノ略ナリ）氏名左ノ如シ

昭和十二年十月　文部省

教員免許令第三條後段ニ依リ授與シタル者

免許ノ學科	族籍	氏名
家事	大分士	後藤幸子
同	東京	車谷峰子
同	山形士	平田キク
同	栃木	萩原美智子
同	朝鮮	丙纘
同	東京	關靜枝
同	千葉	弦田君榮
同	東京	松林靜枝
同	秋田	山口三千代
同	山梨	長尾薫
同	東京士	平田靜
同	栃木	長谷川仁子
同	三重士	吉村敦子
同	東京	井阪千鶴子
同	三重士	廣岡潤子
同	東京	松村悠紀子
同	茨城	武藤シヅイ
同	栃木	猪瀨松江
同	東京	山下宏子
同	東京	元木シゲコ
同	岩手	小原妙子
同	大阪	田村和子
同	愛知	藤井昌枝
同	北海道	谷口三千薫
同	鳥取	長尾一枝
同	埼玉	梅谷一子
同	東京	赤根幸子
同	鹿兒島	羽元まりや
同	東京	馬場福
同	靜岡	鈴木みどり
同	愛媛	村上敏子
同	東京	松林靜枝
同	朝鮮	關
同	東京	松林靜枝
同	千葉	弦田君榮
同	東京	平田靜
同	栃木	萩原美智子
同	形士	丙纘
同	東京	車谷峰子
同	大分士	後藤幸子
同	栃木	大谷口三千薫
同	東京	長尾一枝
同	東京士	平田三千薫
同	秋田	山口三千代
同	山梨	長尾薫
同	東京士	長谷川仁子
同	栃木	吉村敦子
同	三重士	井阪千鶴子
同	東京

裁許編物　千葉　市東　き上
裁許　靜岡　豊島美惠子
刺繍　岐阜　亀山　祖範
裁許　群馬　宮田ゼセ子

◉船舶職員試驗

本月二十五日廣島縣安芸郡音戸町早瀬信用組合事務所ニ於テ左ノ種類ニ限リ臨時試驗ヲ執行ス

志願者ハ受驗申請書ヲ廣島運信局長宛同局海事部ニ提出スヘシ

沿岸丙種運轉士　沿岸乙種二等運轉士

同三十一日沖縄縣那覇市旭町昭和會館ニ於テ沿岸發動機船三等機關士ニ限リ臨時試驗ヲ執行ス志願者ハ受驗申請書ヲ能本遞信局長宛同局海事部ニ提出スヘシ

昭和十二年十月　運信省

◉特定地貸付

北海道國有未開地處分法第三條ノ規定ニ依リ貸付ス（キ特定地トシテ告示シタル未處分地左ノ如シ貸付ヲ受ケントスル者ハ願書ヲ所轄支廳ニ差出スヘシ國面ハ當廳拓殖部殖民課及所轄支廳竝ニ北海道廳東京事務所、北海道廳青森移住案内所ニ備置キ縱覽ニ供ス

昭和十二年十月　北海道廳

國郡	町村	大字	地名	處分目的	概算地積	見込數	分割	殖民區劃内外	概況
上川支廳管内									
膽振	勇拂	占冠	トマム	畑	町段畝歩 一四、六八一二	三	一	區劃地	落合驛ヲ距ル四里
同	同	同	同	同	七九、五九一五	八	同	同	同
十勝	中川	西足寄	大曇地	畑	二八、二八〇九	三	一	區劃地	大曇地驛ヲ距ル約二里
同	河西	大正	後志支廳管内	上更別	一〇、〇〇〇〇	一	同	同	上更別驛ヨリ二十五町
膽振	虻田	留壽都	後志支廳管内	旭野	四、九〇二八	一	一	區劃地	留壽都市街ヨリ三里
釧路	阿寒	鶴居	釧路國支廳管内	クチヨロ	畑	五、〇〇〇〇	一	一	區劃地	塘路驛ヲ距ル三里
同	川上	標茶	標茶	ヌマオロ	同	一一、三〇〇〇	二	同	同三里乃至七里半
同	同	同	同	上オソツベツ	同	二〇、三三二〇	三	同	標茶驛ヲ距ル四里乃至七里半
同	同	厚岸	浜中	姉別	同	九、六〇〇〇	一	同	姉別驛ヲ距ル十町
同	同	足寄	陸別	クンネベツ	同	七六、六九一九	八	同	陸別驛ヲ距ル約四里小利別驛ニ至ル御影アリテ一里半内外
根室支廳管内									
根室	野付	別海	厚別	ヤウシュベツ	畑	五、〇七一九	一	區劃地	西別驛（所納村役場所在地）ヲ距ル三里半
同	同	同	同	上風蓮	同	六九、六七二六	七	同	厚床驛ヲ距ル六里内外
同	同	同	同	同	同	七七、三三〇六	一一	同	同
同	同	同	同	同	同	四六八、〇六〇五	五九	同	春別驛ヲ距ル十町乃至二里
同	同	標津	標津	春別	同	一五、一〇〇〇	五	同	標津市街ヲ距ル約四里
同	同	同	同	古多糠	同	三五、〇〇〇〇	七	同	中標津驛ヲ距ル五里内外此間殖民地造ノ便アリ
同	同	同	標津	標津	同	一六、九九一〇	七	同	同十八町乃至二里
同	同	同	中標津	供落	同	四〇、〇二二三	二六	同	同三里内外
同	同	同	同	同	同	一五六、二七二七	一三	同	
網走支廳管内									
北見	斜里	斜里	清音	イワウベツ	畑	五〇、〇〇〇〇	五	區劃地	斜里驛ヲ距ル十二里内外内知布泊市街迄ハ殖民軌道ノ便アリ

◉所屬未定地編入

左ノ所屬未定地ヲ亀田郡尻岸内村ノ區域ニ編入シ本月十三日ヨリ施行セリ

昭和十二年十月　北海道廳

亀田郡尻岸内村古武井二百十六番地、二百十七番地地先一海面埋立地　百三十四坪六勺

左ノ所屬未定地ヲ茅北郡水俣町大字濱字上外平ノ區域ニ編入シ本月十一日ヨリ施行セリ

昭和十二年十月　熊本縣

茅北郡水俣町大字濱字上外平四〇八三番ノ一ノ二、四〇八三番ノ一、四〇八三番ノ一八、四〇八三番ノ四地先海面一埋立面積　七百三坪三合六勺内八十二坪六合七勺ハ道路敷トシテ國ニ寄屬ス

◉村役場位置變更

中河内郡玉川村ハ其役場位置ヲ本月二日大字岩田四三九番地ニ變更セリ

昭和十二年十月　大阪府

◉營業禁止並停止

布施市大字高井田一、三七五番地　古物商　平岡岩太郎

右古物商取締法第十四條ニ依リ去月二十四日其營業ヲ禁止セリ

中河内郡堅下村大字高井田五九六番地　古物商　田中眞次郎

九月六日ヨリ三十日間

布施市大字高井田一、〇〇八番地　同　同　韓　榮鳳

同二十八日ヨリ三十日間

大阪市旭區貝脇町九番地　同　韓　榮鳳

同二十七日ヨリ三十日間

同　同　樋本七次郎

右古物商取締法第十四條ニ依リ各頭書ノ期間営業モ其營業ヲ停止セリ

昭和十二年十月　大阪府

◉購買入札

第一號　煙草葉　三〇、四五〇瓩　宇都宮部隊納
第二號　同　一八、六〇〇瓩　水戸部隊納
第三號　同　八、〇五〇瓩　高崎部隊納
以上本年十一月分所要

一、入札心得書、契約書案、標本ハ當部ニ於テ示ス
二、前項熟覽ノ者ハ郵便、電報入札差支ナシ
三、入札及開札　本月二十六日午前十一時當部ニ於テ入札、即時開札ス
四、入札保證金　各自見積金額ノ百分ノ五以上
五、入札者資格　大正十一年大藏省令第三十三號ノ資格證明アル者
昭和十二年十月十九日　第十四師團經理部

藥　五十六万七千二百五十瓩
一、入札手續、契約心得、仕樣書及見本　當所ニ於テ熟覽
一、入札保證金　各自見積價格ノ百分ノ五以上（圓未滿切上ク）
二、入札並開札　十一月一日午前十一時當所ニ於テ入札、即時開札
一、入札者資格　大正十一年四月大藏省令第三十三號ノ資格證明書ヲ入札前日午後三時マテニ提出シタル者

岩手縣岩手郡滝澤村

昭和十二年十月十九日　農林省種馬育成所

一、二號書箱一〇〇箇外三點
二、三號書箱一八〇箇外四點
一、蹄戸壕（甲）一箇外三點
一、入札並開札　本月二十五日午前十一時入札、即時開札

一、入札場所　當局購買課
一、公示書類　同課ニテ熟覽スヘシ
一、入札保證金及其納付期限　見積價格ノ百分ノ五以上（圓未滿切上ク）入札當日午前十時三十分限
一、入札者資格　大正十一年大藏省令第三十三號ノ資格ヲ具フルヲ要ス

昭和十二年十月十九日　大阪運信局

◉購買入札公告取消

本月十五日本欄内掲載當局購買入札公告ハ之ヲ取消ス

昭和十二年十月十九日　大阪運信局

◉竇拂入札

第一號　アルミニウム合金屑（甲）外一點
第二號　黄銅屑（甲）外六點
第三號　銅屑（乙）外五點
第四號　革屑（甲）外二點
第五號　空壜（大）外九點
第六號　アルミニウム合金屑（甲）外一點
第七號　黄銅屑（甲）外四點
第八號　革屑（甲）外二點
第九號　アルミニウム合金屑（乙）一點

第十號　黄銅屑（青銅混リ）一點
第十一號　マグネシウム旋屑　一點
第十二號　空罐ブリキ（甲）外五點

一、公示書類　入札、契約心得書、契約書案、竇拂明細書等ハ當廠會計課、陸軍造兵廠會計部、大阪工廠會計課ニ於テ熟覽ノコト
二、入札日時場所　本月二十七日午後二時當廠會計課ニ於テ入札、即時開札但シ郵便、電信入札差支ナシ
三、入札保證金　各自入札價格ノ百分ノ十以上（圓未滿切上ク）
四、現品下見　本月二十五日午前十時當廠熟田構内午後二時當廠千種構内但シ入札自第六號至第十一號ハ本年自十月至十二月間ノ期間契約入札第十二號ハ自本年十月至昭和十三年三月間ノ期間契約トス
昭和十二年十月十九日　陸軍造兵廠名古屋工廠

一號　空罐及空箱　在立川陸軍航空支廠
二號　同　在各務原陸軍航空支廠
三號　同　在陸軍航空技術研究所
四號　同　在陸軍士官學校分校
五號　同　在陸軍航空技術學校
六號　同　在明野陸軍飛行學校
七號　同　在熊谷陸軍飛行學校
八號　同　在下志津陸軍飛行學校
九號　同　在各務原陸軍航空支廠
十號　アルミニウム屑外三點　在各務原陸軍航空支廠

一、入札及開札　本月二十九日午前十時當廠ニ於テ入札、即時開札但シ郵便、電報入札妨ナシ
二、入札保證金　入札價格ノ百分ノ五以上（圓未滿切上ク）
三、現品縱覽日時　本月二十三日、二十五日、二十六日午前九時至午後三時
四、入札心得書、契約書案ヲ示ス場所　當廠及現品所在ノ支廠（技術研究所）又ハ學校
昭和十二年十月十九日　陸軍航空本廠

一、雑物交錯屑（丙）　一四七六瓩
引取期限　納入指定期日ヨリ翌日ヨリ十五日
一、現品縱覽日時　本月二十九日午前九時
一、入札並開札　本月二十九日午後二時
一、入札場所　當部購買課
一、公示書類　契約書案同課ニ在リ
一、入札保證金　入札價格ノ百分ノ五以上（圓未滿切上ク）
一、契約保證金　契約價格ノ百分ノ十以上（同上）
昭和十二年十月十九日　佐世保海軍工廠會計部

◉商業登記

●支配人（解任）
株式會社上海銀行支配人田口幸作ヲ昭和十二年八月二十八日解任ス
●支配人（選任）
一、支配人ノ氏名住所　高橋武　上海海寧路一九〇號
一、主人ノ氏名住所　株式會社上海銀行　上海海寧路一九〇號
一、支配人ヲ置キタル場所　上海海寧路一九〇號
右昭和十二年九月二日登記
●三菱商事株式會社（變更）
昭和十二年八月二十七日各新株ニ付拂込ミタル株金額ヲ左ノ如ク變更ス
各新株ニ付拂込ミタル株金額　金五十圓
右昭和十二年九月六日登記
●株式會社三井銀行（變更）
取締役及會社ヲ代表スヘキ取締役左者ハ昭和十二年九月一日重任ス
万代順四郎　東京市麻布區笄町百七十六番地
小池　正彪　東京市豐島區駒込一丁目二十八番地
松田　暢　東京市淀谷區青葉町七番地
乳井　龍雄　東京市品川區上大崎一丁目四百七十一番地
三井　高精　東京市麹町區平河町二丁目七番地二
井坂　孝　東京市芝區高輪南町五十三番地
原　邦造　東京市品川區北品川三丁目三百二十五番地
金子堅次郎　東京市品川區上大崎中丸四百十五番地
松井和宗　東京市大森區田園調布三丁目五百七十八番地三十號
林原　覺賢　兵庫縣武庫郡本山村北畑三百二十六番地ノ十四
會社ヲ代表スヘキ取締役　万代順四郎小池正彪松田暢乳井龍雄
監査役左者ハ昭和十二年九月一日重任ス
大橋新太郎　東京市麹町區三番町二十二番地
十五
三井　高長　東京市芝區伊皿子町五十番地
外山　知三　東京市麻布區市兵衛町二丁目十二番地
森　忠雄　東京市四谷區内藤町一番地
右昭和十二年九月十七日登記

●日本郵船株式會社（變更）
昭和九年三月三日登記シタル社債總額ノ内一部償還ニヨリ昭和十二年九月十三日其社債總額ヲ左ノ如ク變更ス
社債總額　金二千五百五十万圓
右昭和十二年九月二十日登記
●日本海上保險株式會社（變更）
昭和十二年九月三十一日取締役八十島五郎右衛門取締役八木千之助監査役早瀬完二ハ辭任シタリ
昭和十二年九月三日滿洲國新京東五條通十三番地ノ支店ヲ左ノ地ニ移轉シタリ
滿洲國新京日本橋通三十番地
昭和十二年九月六日左ノ地ニ支店ヲ設立シタリ
右昭和十二年九月二十一日登記
●株式會社住友銀行（變更）
取締役左者ハ昭和十二年九月六日重任ス
住友吉左衛門　兵庫縣武庫郡住吉村字反高林
今村　寺男　千八百七十六番地ノ一
大島　堅造　西宮市南郷町三十五番地
野口五郎　兵庫縣武庫郡御影町西平野字平
會社ヲ代表スヘキ取締役左者ハ同日重任ス
大島堅造
監査役左者ハ同日重任ス
植野繁太郎　兵庫縣明石郡垂水町舞屋四百六十九番地
右昭和十二年九月二十二日登記
●株式會社三菱銀行（變更）
取締役及會社ヲ代表スヘキ取締役左者ハ昭和十二年九月六日重任ス
瀬下　清　東京市芝區東町七十六番地
加藤　武男　東京市牛込區市谷河田町九番地
岩崎小彌太　東京市麻布區笄町二番地
岩崎彦彌太　東京市本郷區龍岡町七番地
會社ヲ代表スヘキ取締役　瀬下清加藤武男
同日左者ハ取締役ニ就任ス
華藤和　兵庫縣武庫郡御影町郡家字上山田百九番地ノ一
監査役左者ハ同日重任ス
木下　有　東京市品川區大井出石町五千二十九番地三
各務　鎌吉　東京市小石川區大塚窪町二番地
森村市左衛門　東京市芝區高輪南町三十三番地
永原仲雄　東京市世田谷區玉川田園調布二丁目七百三番地ノ三
右昭和十二年九月二十四日登記

一監事鈴木助生井阪二生丸木鶴右衛門ハ昭和十
右昭和年三月末日各重任ス
年六月四日登記
拓殖局裁判所蒲谷出張所

●有價證券
一決議ニ因リ昭和十二年五月二十五日條
昭和拓殖局十二年五月三日登記
四日市區裁判所

●保證責任
一理事伊藤政吉ハ昭和十二年五月三日重任ス
理事中島村北部信用販賣購買利用組合變更
理事中島村大字道行藤百
理事鈴木喜一郎ハ昭和十二年五月三日重任ス
理事鈴木喜一郎ハ昭和十二年五月三日重任ス
理事鈴木喜一郎ハ昭和十二年五月三日重任ス

株式名義書換停止公告

來ル拾壹月壹日ヨリ定時株主總會終了日迄株式名義書換ヲ停止致候

昭和拾貳年拾月拾八日

ボルネオ水産株式會社

避雷針

陸軍御用

大阪市西區立賣堀北通三

鈴木深藏商店

電話長堀一四八〇番

水で消えない油の火でも消せるポンプはヤマト式

非硫酸・不凍・効力不變

カタログ贈呈

特許

泡沫消火器斯發生機

大阪市東區小橋東之町

海軍指定工場

株式會社 日本商器製作所

營業品目

天幕・雨覆・雨覆・天幕・雨覆・地
雨衣・作業衣・麻帆布・麻糸
非常袋・寝具入布ホース・綿帆布
背負袋・雑袋・防水布・類一切
製造・販賣・卸賣・商

陸海軍諸官省御用

小川治兵衛商店

東京市深川區永代一ノ十六番地

電話本所(73)四一三八番

工場 京橋區月島東仲通四六〇五番

電話京橋(56)四ノ五一五六六番

(カタログ進呈)

徽章・メダル・金・銀・木杯・賞牌・ポタン・記念品・門標

東京九段下

アキバ徽章店

電話(二六五一)番 九段(二三九七)番

優良國産

オリエンタルモートル

カタログ進呈

東京市京橋區木挽町五丁目一番地

佐々木製作所

電話銀座(57)二九七七番

測量器械は田島へ!!!

神奈川縣農工債券當籤番號

支拂期日 昭和十二年十一月一日

支拂場所 本行本支店外各代理店及全國郵便局

横濱市 神奈川縣農工銀行

明治二十五年三月三十一日第三種郵便物認可

内閣情報部編輯

週報

發行

十月二十日

第五十三號

增頁號

○臨時資金調整法に就て……大藏省
○製鐵事業法に就て……商工省鑛山局
○百貨店法に就て……商工省商務局
○石家莊・綏遠城の攻略……陸軍省新聞班
○支那海軍を擊破す……海軍省海軍事普及部
——（國際時事解説）——
○事變と支那言論界……外務省情報部

定價
一部　五錢
年極（前金）二圓四十錢（要不料送）
○一ヶ年未滿配送御希望の方は一部五錢の割合にて前金を添へ御申込み下さい
○一ヶ年分前金にて御申込みの方へ週報（保存用）綴込表紙　贈呈

申込所
内閣印刷局發行課
東京市麹町區大手町
振替東京一九〇〇〇
全國各地官報販賣所
東都書籍株式會社
東京市神田區神保町一ノ二三
振替東京九三九〇
最寄書店・驛賣店

發行所
内閣印刷局

一條の針金が
一萬五千綴
モナーク紙綴器
定價金四拾圓
大阪市東區平野町二ノ一目
株式會社
伊藤喜商店
九州支店　福岡市上西町
・カタログ進呈・

優秀國産
三井物産の
金庫特製
東京　東橋　三ノ二
三井物産機械部陳列所
カタログ贈呈

定價
一ヶ月　一部　九十五錢
年極　五錢　一圓八十錢（外國郵便ニ八錢　依ル地域）
本公告ハ八ポイント一行三十錢
一般廣告ハ八ポイント行十四字詰　九ポイント五錢增　二十五錢
發行所　東京市麹町區大手町　内閣印刷局　電話番號九〇四（五一〇〇）　振替東京一九〇〇〇

（本書ノ大サハ縮定紙拾A4判）

明治二十五年三月三十一日第三種郵便物認可

官報

昭和十二年十月二十日
第三千二百四十一號　水曜日

勅令

朕大藏部内臨時職員設置制中改正ノ件ヲ裁可シ茲ニ之ヲ公布セシム

御名御璽

昭和十二年十月十九日

内閣總理大臣　公爵　近衛文麿
大藏大臣　賀屋興宣

勅令第五百九十七號

大藏部内臨時職員設置制中左ノ通改正ス

第七條　昭和十二年法律第九十二號ノ施行ニ關スル事務ニ從事セシムル爲稅關ニ左ノ職員ヲ增置ス

關稅官　專任五人
鑑査官　專任三人
事務官補　專任二十七人
監視　專任八人
鑑査官補　專任十四人
監吏　專任十四人

附則

本令ハ公布ノ日ヨリ之ヲ施行ス

（參照）
昭和十二年九月十日公布法律第九十二號ハ輸出入品等ニ關スル臨時措置ニ關スル件ナリ

省令

◉大藏省令第四十六號

所得稅法施行細則中左ノ通改正シ昭和十二年十一月一日ヨリ之ヲ施行ス

昭和十二年十月二十日

大藏大臣　賀屋興宣

別表所得調査委員會設置區域及定數表中札幌稅務監督局ノ部小樽稅務署ノ項「郡部　七人」ヲ「郡部　五人」ニ改メ同稅務署ノ項ノ次ニ左ノ一項ヲ加フ

俱知安	六人

◉陸軍省令第四十六號

大正十四年陸軍省令第十五號憲兵隊管區中左ノ通改正ス

昭和十二年十月二十日

陸軍大臣　杉山元

東京憲兵隊ノ項中「第一師管（東京府小笠原島、伊豆七島、山梨縣、神奈川縣ヲ除ク）」ヲ「第一師管（東京府南多摩郡町田町、鶴川村、南村、忠生村、小笠原島、伊豆七島、山梨縣、神奈川縣ヲ除ク）」ニ改ム

横濱憲兵隊ノ項「東京府小笠原島、伊豆七島」ヲ「東京府南多摩郡町田町、鶴川村、南村、忠生村、小笠原島、伊豆七島」ニ改ム

附則

本令ハ公布ノ日ヨリ之ヲ施行ス

◉陸軍省令第四十七號

大正十四年陸軍省令第十六號憲兵隊配置及憲兵分隊管區中左ノ通改正ス

昭和十二年十月二十日

陸軍大臣　杉山元

東京憲兵隊牛込憲兵分隊ノ項中「南多摩郡」ヲ「南多摩郡（町田町、鶴川村、南村、忠生村ヲ除ク）」ニ改ム

横濱憲兵隊横濱憲兵分隊ノ項憲兵分隊管區ノ欄ヲ左ノ如ク改ム

東京府　南多摩郡（町田町、鶴川村、南村、忠生村）
神奈川縣　横濱市、川崎市、鎌倉郡、都筑郡、津久井郡、高座郡（上溝町、座間村ヲ除ク）、愛甲郡（厚木町、荻野村、相原村、大野村、大和村、田名村）

附則

本令ハ公布ノ日ヨリ之ヲ施行ス

◉農林省令第十一號

大正六年陸軍省令第十一號中左ノ通改正ス

昭和十二年十月二十日

農林大臣　伯爵　有馬頼寧

北海道ノ部中「東屈郡」、「色丹郡」、及「紗那郡」、「振別郡」、「擇捉郡」、「蘂取郡」、「花咲郡」、「齋舞村」ノ内水晶島及志發島」ヲ削ル

長崎縣ノ部ヲ削ル

鹿兒島縣ノ部中「大島郡」、「大島郡ノ内喜界島」ヲ除ク他ノ島嶼」ニ改メ「薩摩郡ノ内甑島」ヲ削ル

沖縄縣ノ部中「八重山郡、宮古郡」ヲ「八重山郡ノ内竹富村及與那國村、宮古郡ノ内多良川村及伊良部村」ニ改ム

附則

本令ハ公布ノ日ヨリ之ヲ施行ス

（參照）
大正六年十二月一日陸軍省令第十一號ハ琿壯馬樺充法ヲ施行セサル島嶼地ノ件ナリ

府令

◉臺灣總督府令第六十五號

暴利ヲ目的トスル賣買ノ取締ニ關スル件左ノ通定ム

昭和十二年八月三日

臺灣總督　小林躋造

第一條　暴利ヲ得ルノ目的ヲ以テ左ニ掲グル物品ノ買占若ハ賣惜ミヲ爲シ若ハ爲サントシ又ハ暴利ヲ得テ左ニ掲グル物品ヲ販賣シ若ハ販賣セントスル者ト認ムルトキハ臺灣總督ハ期間ヲ定メテ其ノ行爲ヲ爲スベカラザル旨ヲ戒告シ且必要ト認ムルトキハ同一物品ノ賣買ニ付條件ヲ附スルコトヲ得

一　金屬及其ノ原料
二　黑鉛、硼砂、石綿及雲母
三　機械器具及其ノ部分品
四　自動車其ノ他ノ車輛及其ノ部分品
五　電線及電柱
六　電極
七　研磨材料
八　耐火煉瓦
九　硝子
十　石油及其ノ容器
十一　石炭、コークス及木炭
十二　綿花、羊毛、麻及ステープルファイバー
十三　絲（生絲ヲ除ク）及織物
十四　被服
十五　紙類
十六　染料、顏料及塗料
十七　工業藥品

目次抄錄
◉勅令　大藏部内臨時職員設置制中改正　頁
◉省令　所得稅法施行細則中改正　五三三
◉省令　憲兵隊配置及憲兵分隊管區中改正　五三三
◉農林省令第十一號　琿壯馬樺充法ヲ施行セサル島嶼地中改正　五三三
◉府令　暴利ヲ目的トスル賣買ノ取締ニ關スル件　五三三
◉勅令　理髮業取締規則　五三四
◉省令　理髮業取締規則　五三四
◉改正　營利ヲ目的トスル賣買ノ取締ニ關スル件　五三四
◉告示　市街地建物法ヲ施行スベキ區域ノ名稱等中改正　五三七
◉廣告　郵便局ノ名稱等中改正　五三八
◉廣告　今治陸軍高等女學校設立ノ否ヲ變更　五三八
◉廣告　陸軍省令第十五號憲兵隊管區中城等ノ名稱加筆其他　五三八
◉廣告　陸軍省令第十六號憲兵隊配置及憲兵分隊管區中改正　五三八
◉廣告　陸軍省令第十七號憲兵隊配置及憲兵分隊管區中改正　五三八
◉廣告　本線上設列車內ニ於ケル郵便物ノ掌送ニ關スル件　五三八
◉廣告　同上ノ停車場設置其他ニ關スル件　五三九
◉廣告　任免及辭令　五三九
◉廣告　定期發行其他　五三九
◉廣告　八月ノ都市卸賣物價概況　五四〇
◉廣告　氣象官署規程改正　五四〇

明治二十五年三月三十一日第三種郵便物認可

十八　醫藥其ノ他ノ衛生材料
十九　油脂
二十　肥料及飼料
二十一　生ゴム及ゴム製品
二十二　バルブ
二十三　皮革及其ノ製品
二十四　麥及小麥粉
二十五　砂糖
二十六　建築材料

第二條　臺灣總督ハ前條ノ處分ニ關係アル事項ニ付報告ヲ徵シ又ハ前條ニ掲グル物品ノ販賣業者ニ對シ其ノ販賣價格ノ表示ヲ命ズルコトアルベシ

第三條　第一條ノ戒告ニ違反シテ買占、賣惜ミ若ハ販賣ヲ爲シ又ハ戒告ニ附シタル條件ニ違反シタル者ハ三月以下ノ懲役又ハ百圓以下ノ罰金ニ處ス

前條ノ命令ニ違反シテ報告ヲ爲サズ若ハ虛僞ノ報告ヲ爲シ又ハ販賣價格ノ表示ヲ爲サズ若ハ虛僞ノ表示ヲ爲シタル者ハ拘留又ハ科料ニ處ス

第四條　法人ノ代表者又ハ法人若ハ人ノ代理人、使用人其ノ他ノ從業者ガ其ノ法人又ハ人ノ業務ニ關シテ前條ノ違反行爲ヲ爲シタルトキハ行爲者ヲ罰スルノ外其ノ法人又ハ人ニ對シ亦前條ノ罰金刑ヲ科ス

附則

本令ハ公布ノ日ヨリ之ヲ施行ス

廳令

◉樺太廳令第四十三號

理髮營業取締規則左ノ通改正ス

昭和十二年七月二十八日

樺太廳長官　今村　武志

理髮營業取締規則

第一章　通則

第一條　本令ニ於テ理髮營業（以下單ニ營業ト稱スル）ト稱スルハ左ノ各號ノ營業又ハ之ニ類スル業務ヲ營ムモノヲ謂フ

一　頭髮、鬚髯ノ剪刈
二　結髮
三　美毛術
四　美顏術

第二條　營業ハ年齡滿十八年以上ニシテ左ノ各號ノ一ニ該當スル資格ヲ有スル者ニ非ザレバ之ヲ爲スコトヲ得ズ但シ年齡滿十八年以上ニシテ左ノ各號ノ一ニ該當スル資格ヲ有スル管理人ヲ置ク場合ハ此ノ限ニ在ラズ

一　本令ノ規定ニ依ル理髮試驗（以下單ニ試驗ト稱ス）ニ合格シタル者
二　他ノ廳府縣ニ於テ施行シタル試驗ニ合格シタル者
三　他ノ廳府縣ニ於テ指定シタル學校若ハ講習所ヲ卒業シタル者

第三條　本令ハ第九條、第二十七條乃第三十七條ノ規定ヲ除クノ外會社、工場其ノ他ノ團體ニシテ其ノ所屬員ニ對シ理髮ノ所爲ヲ爲スモノニ之ヲ適用ス

第四條　警察署長衞生又ハ風俗上必要アリト認ムルトキハ營業者ニ對シ營業方法又ハ營業場ノ構造設備ノ變更、本人、管理人又ハ從業者ノ健康診斷書ノ提出、管理人又ハ從業者ノ解雇其ノ他必要ナル事項ヲ命ズルコトアルベシ

第二章　營業ノ許可、取消及停止等

第五條　營業ヲ爲サントスルモノハ左ノ各號ノ事項ヲ具シ所轄警察署長ノ許可ヲ受クベシ營業者第二號、第八號若ハ第九號ノ事項ヲ變更シ、營業ノ種類ヲ增シ又ハ營業場（支店及出張所ヲ含ム以下同ジ）ノ增設、改築、增築、修繕若ハ構造ノ變更ヲ爲サントスルトキ亦同ジ但シ此ノ場合ニ在リテハ出願ニ關係ナキ事項ハ之ヲ省略スルコトヲ得

一　本籍、住所、氏名及生年月日（法人ニ在リテハ名稱、事務所所在地、代表者ノ住所、氏名及生年月日竝ニ定款ノ寫）
二　營業場所在地
三　營業ノ種類
四　商號
五　第二條各號ノ一ニ該當スル者ナルコトヲ證スル書面ノ寫
六　營業場ノ構造仕樣書及平面圖
七　精神病、癩、癲、結核、癩、「トラホーム」其ノ他傳染性疾患ノ有無ニ關スル醫師ノ診斷書
八　落成期日
九　染毛劑ノ名稱及染毛方法

前項第一號及第四號ノ事項ニ異動ヲ生ジ又ハ營業ノ種類ヲ減ジタルトキハ五日以內ニ所轄警察署長ニ屆出ヅベシ

第六條　營業場ノ新築、增設、改築、增築又ハ構造變更ノ工事落成シタルトキハ所轄警察署長ニ屆出デ檢査ヲ受クルニ非ザレバ之ヲ使用スルコトヲ得ズ

第七條　左ノ各號ノ一ニ該當スルトキハ營業ハ之ヲ許可セズ

一　精神病、癩、癲、結核、癩、「トラホーム」其ノ他傳染性疾患アル者ニシテ營業者トシテ不適當ト認ムルトキ
二　其ノ他不適當ト認ムルトキ

第八條　左ノ各號ノ一ニ該當スルトキハ許可ヲ取消シ又ハ營業ヲ停止スルコトアルベシ

一　落成期日ヲ經過シ猶落成セザルトキ
二　檢査終了後一月以內ニ開業セザルトキ
三　營業者三月以上所在不明トナリタルトキ
四　引續キ六月以上休業シ就業ノ見込ナシト認ムルトキ
五　他人ニ名義ヲ藉スノ事實アリト認ムルトキ
六　衞生、風俗其ノ他公安ヲ害スルノ虞アリト認ムルトキ
七　營業者前條各號ノ一ニ該當スルニ至リタルトキ
八　本令又ハ本令ニ基キテ發スル命令ニ違反シタルトキ

第九條　相續ニ依リ營業ヲ承繼シタル者ハ別記樣式第一號ニ依リ三十日以內ニ所轄警察署長ニ屆出ヅベシ

承繼者前項ノ期間內ニ屆出ヲ爲サザルトキハ廢業シタルモノト看做ス

第十條　營業者左ノ各號ノ一ニ該當スルトキハ五日以內ニ所轄警察署長ニ屆出ヅベシ但シ法人解散ノ場合ニ在リテハ清算人

第四號ノ場合ニ在リテハ戶籍法第百十七條ノ規定ニ依ル屆出義務者ヨリ屆出ヅベシ

一　廢業シタルトキ（法人ニ在リテハ解散）
二　許可證ヲ亡失又ハ毀損シタルトキ
三　三十日以上休業スルトキ
四　營業者死亡シ又ハ三十日以上所在不明トナリタルトキ
五　定休日ヲ設ケ又ハ變更シタルトキ

第十一條　理髮料金ハ所轄警察署長ノ認可ヲ受クベシ

第十二條　營業者（結髮ヲ除ク）ハ營業場以外ノ場所ニ於テ業務ニ從事シ又ハ從事セシムルコトヲ得ズ但シ所轄警察署長ノ承認ヲ得タル場合ハ此ノ限ニ在ラズ

第三章　構造設備

第十三條　營業場ノ構造設備ハ左ノ各號ニ依ルベシ但シ土地ノ狀況又ハ營業ノ種類ニ依リ斟酌スルコトアルベシ

一　床ハ板張又ハ不滲透質材料ヲ用フルコト
二　洗場ハ不滲透質材料ヲ用フルコト
三　採光及換氣ヲ充分ナラシムル爲適當ノ裝置ヲ爲スコト
四　適當ナル汚水排除ノ設備ヲ爲スコト
五　適當數ノ唾壺ヲ備フルコト

第十四條　營業者ハ營業場ノ見易キ場所ニ第十五條ノ規定竝ニ理髮料金及定休日ヲ掲示スベシ

第四章　遵守事項

第十五條　營業者、管理人其ノ他理髮ノ業務ニ從事スル者ハ左ノ各號ヲ遵守スベシ

一　營業場ハ常ニ清潔ヲ保持スルコト
二　作業ニ必要ナル器具、被布及布片類ハ適當數ヲ備フルコト
三　消毒藥ハ時々取替ヘ使用シ且常時相當量ヲ備フルコト
四　酒氣ヲ帶ビテ作業ヲ爲サザルコト
五　作業著手前一客毎ニ石鹼ヲ以テ手指ヲ洗滌スルコト
六　作業中ハ清潔ナル白布ノ作業衣ヲ著用シ顏面作業ノ際ハ「マスク」ヲ使用シ濫ニ談話セザルコト
七　頸卷、枕當、蒸タオル手拭其ノ他客ノ皮膚ニ接觸スル布片類ハ一客毎ニ清潔ナルモノト取換フルコト
八　客用ノ被布ハ清潔ナル白布ヲ使用スルコト
九　客ノ皮膚ニ接觸スル器具類ハ一客毎ニ洗滌スルコト
十　客ノ髭ニ依ルノ外鼻腔、耳孔ノ剃毛及掃除ヲ爲サザルコト
十一　剃毛用ノ石鹼容器ハ一客毎ニ洗滌スルコト
十二　客ノ口中ニ手指又ハ手拭ノ類ヲ挿入セザルコト

第十六條　作業中ト雖モ當該官吏ノ臨檢ヲ拒ムコトヲ得ズ

第十七條　精神病、癩、癲、結核、癩、「トラホーム」其ノ他傳染性疾患アル者ハ理髮ノ業務ニ從事スルコトヲ得ズ

第五章　消毒方法

第十八條　第十五條第九號ノ洗滌ハ左ノ各號ノ藥品ノ一ヲ以テ之ヲ爲スベシ

一　五十倍石炭酸水（日本藥局方防疫用石炭酸二分ニ水九十八分ヲ徐々ニ加ヘ攪拌又ハ振盪シテ製シ使用ノ都度振盪スルコト）
二　五十倍「クレゾール」石鹼水（日本藥局方「クレゾール」石鹼液二分ニ水九十八分ヲ加ヘ攪拌又ハ振盪シテ製シ使用ノ都度振盪スルコト）
三　稀「アルコール」（日本藥局方）
四　炭酸「ソーダ」水（日本藥局方炭酸「ソーダ」五分ヲ水九十五分ニ溶解シテ製ス）

第十九條　皮膚ニ疾患アル客ニ接シタルトキハ前條ノ藥品ノ一ヲ以テ手指ヲ洗滌シ器具、被布、手拭其ノ他頸卷ノ類ハ左ノ各號ニ定ムル方法ノ一ニ依リ消毒スベシ

一　藥品消毒（前條ノ石炭酸水又ハ「クレゾール」石鹼水ニ三十分以上浸漬シ置クコト）
二　蒸氣消毒（攝氏百度以上ノ湯熱ニ一時間以上觸レシムルコト）
三　煮沸消毒（沸騰後三十分以上煮沸スルコト）

第二十條　前二條ニ定ムル以外ノ藥品又ハ消毒方法ニ依リ洗滌又ハ消毒ヲ爲サントスルトキハ所轄警察署長ノ許可ヲ受クベシ

第六章　管理人

第二十一條　二以上ノ營業場ヲ有スル營業者ハ營業場毎ニ管理人ヲ置クベシ但シ營業者自ラ管理スル一營業場ニ付テハ此ノ限ニ在ラズ

營業者自ラ營業ヲ管理スルコト能ハザルニ至リタルトキ又ハ第九條ノ規定ニ依リ營業ヲ承繼シタル者第二條各號ノ一ニ該當スル者ニ非ザルトキハ二月以內ニ管理人ヲ置クベシ

第二十二條　管理人ハ第二條各號ノ一ニ該當シ年齡滿十八年以上ノ者ナルコトヲ要ス

第二十三條　管理人ヲ置カントスルトキハ其ノ本籍、住所、氏名、生年月日、第二條各號ノ一ニ該當スル者ナルコトヲ證スル書面ノ寫、管理人設置ノ事由及第五條第一項第七號ノ診斷書ヲ具シ所轄警察署長ノ許可ヲ受クベシ管理人ヲ變更セントスルトキ亦同ジ

第二十四條　第十四條、第十六條、第十八條乃至第二十條ノ規定ハ管理人ニ之ヲ適用ス

第七章　從業者

第二十五條　營業者其ノ戶主、家族、徒弟其ノ他ノ者ヲシテ業務ニ從事セシメタルトキハ本籍、住所、氏名、生年月日及第五條第一項第七號ノ診斷書ヲ具シ五日以內ニ所轄警察署長ニ屆出ヅベシ從業者ニ異動ヲ生ジタルトキ亦同ジ

第二十六條　營業者及管理人ハ別記樣式第二號ニ依ル從業者名簿ヲ其ノ營業場ニ備ヘ必要ナル事項ヲ記載シ異動ヲ生ジタルトキハ其ノ都度之ヲ整理スベシ

第八章　試驗

第二十七條　試驗ハ樺太廳長官之ヲ行フ

試驗ノ期日及場所竝ニ試驗科目ハ豫メ之ヲ告示ス

第二十八條　試驗ヲ受ケントスル者ハ三年以上理髮ノ業務ニ從事シタルコトノ證明書、寫眞（出願前六月以內ニ撮影シタル名刺型半身無帽紙ノモノ）及戶籍謄本又ハ抄本ヲ添附シ別記樣式第三號ニ依リ所轄警察署ヲ經由シ樺太廳長官ニ願出ヅベシ

第二十九條　試驗ハ學科及實地ニ就キ之ヲ行ヒ學科試驗ハ筆記及口述トシ左ノ科目ノ全部又ハ一部ニ就キ之ヲ行フ但シ必要ニ依リ學科試驗ハ筆記又ハ口述ノ一ヲ以テ止メ實地試驗ハ之ヲ省略スルコトアルベシ

一　理髮衞生及傳染病ノ大意
二　理髮ニ關スル消毒方法
三　理髮ニ關スル法令

第三十條　試驗ニ合格シタル者ニハ別記樣式第四號ノ證書ヲ交付ス

第三十一條　受驗者ハ試驗場ニ於テハ總テ試驗係員ノ指示ニ從フベシ

受驗者試驗ニ關シ不正ノ行爲アリタルトキハ試驗ヲ停止シ又ハ其ノ試驗ヲ無效トス

合格證書交付ノ後ニ於テ前項ノ事實アリト認メタルトキハ其ノ合格ヲ取消シ合格證書ハ之ヲ返納セシム

第三十二條　試驗ヲ受ケントスル者ハ手數料金一圓ヲ收入印紙ヲ以テ納付スベシ

納付シタル手數料ハ之ヲ還付セズ

第九章　組合

第三十三條　營業者ハ警察署ノ管轄區域毎ニ組合ヲ設クルコトヲ得但シ業態又ハ土地ノ狀況其ノ他特別ノ事由アルトキハ之ニ據ラザルコトヲ得

第三十四條　組合ヲ設ケントスルトキハ組合規約及代表者ヲ定メ組合區域內同種營業者三分ノ二以上ノ同意ヲ得所轄警察署長ノ認可ヲ受クベシ其ノ規約ヲ變更セントスルトキ亦同ジ

第三十五條　組合規約ニハ左ノ事項ヲ規定スベシ

一　組合ノ名稱及事務所所在地
二　組合ノ事業
三　役員ノ名稱、員數、選任方法、資格、權限、任期及報酬ニ關スル事項
四　會議ニ關スル事項
五　加入及脫退ニ關スル事項
六　經費ノ收支ニ關スル事項
七　理髮料金ニ關スル事項
八　規約違反者ノ處置ニ關スル事項
九　庶務及會計ニ關スル事項
十　解散ニ關スル事項
十一　其ノ他營業上必要ト認ムル事項

第三十六條　左ノ各號ノ事項ハ十日以内ニ組合代表者ヨリ所轄警察署長ニ屆出ヅベシ

一　組合代表者ノ異動
二　組合總會ノ決議
三　組合ノ解散

第三十七條　警察署長取締上必要アリト認ムルトキハ組合ノ認可ヲ取消シ又ハ組合ニ對シ規約ノ變更、決議ノ取消、役員ノ解任又ハ組合ノ解散ヲ命ズルコトアルベシ

第十章　罰則

第三十八條　第二條、第五條、第六條、第十條乃至第二十一條、第二十三條、第二十五條、第二十六條、第三十四條、第三十六條ノ規定ニ違反シタルモノ及第四條、第八條又ハ第三十七條ノ規定ニ基ク命令ニ違反シタルモノハ拘留又ハ科料ニ處ス

第三十九條　營業者又ハ管理人ハ其ノ代理人、戸主、家族、同居者、雇人其ノ他ノ從業者ニシテ其ノ業務ニ關シ本令又ハ本令ニ基キテ發スル命令ニ違反シタルトキハ自己ノ指揮ニ出デザルノ故ヲ以テ其ノ責ヲ免ルルコトヲ得ズ

第四十條　本令ノ罰則ハ法人ニ在リテハ其ノ代表者ニ、未成年者又ハ禁治産者ニ在リテハ其ノ法定代理人ニ之ヲ適用ス但シ營業ニ關シ成年者ト同一ノ能力ヲ有スル未成年者ニ在リテハ此ノ限ニ在ラズ

附　則

第四十一條　本令ハ昭和十二年八月一日ヨリ之ヲ施行ス

第四十二條　本令施行ノ際現ニ許可ヲ受ケ營業ヲ爲ス者ハ本令ニ依リ許可ヲ受ケタル者ト看做ス

第四十三條　本令施行前認可ヲ受ケタル理髮料金竝ニ組合ハ本令ニ依リ認可ヲ受ケタルモノト看做ス但シ組合ノ規約ニシテ本令ノ規定ニ抵觸スルモノハ速ニ變更ノ認可ヲ受クベシ

第四十四條　結髮ニ關シテハ本令第二條ノ規定ニ拘ラズ當分ノ内從前ノ例ニ依ル

（別記）

様式第一號

理髮營業承繼屆

本籍
住所
營業場　被相續者　氏　名
相續者　氏　名
年　月　日生

右者理髮（　）營業ヲ承繼致シ候條關係書類相添（此段及御屆候也

年　月　日

氏　名㊞

何々警察署長宛

備考
一　括弧内ハ頭髮鬚髯ノ剪剃、結髮、美毛術又ハ美顏術ト記スルコト
二　相續ヲ證明スベキ書類戸籍謄本又ハ抄本）ヲ添附スルコト
三　相續人第二條ニ定ムル資格ヲ有スル者ナルトキハ之ヲ證スル書面ノ寫ヲ添附スルコト
四　第五條第一項第七號ノ診斷書ヲ添附スルコト

様式第二號

本籍			
住所			
雇入年月日	氏名		
屆出年月日	生年月日		
備考			

備考
一　屆出年月日欄ニハ警察署ニ屆出デタル年月日ヲ記入スルコト
二　備考欄ニハ雇入前ノ住所其ノ他必要ナル事項ヲ記入スルコト

様式第三號

理髮試驗願

本籍
住所
戸主又ハ戸主ノ續柄　氏　名
年　月　日生

右理髮（　）試驗相受度規定書類及試驗手數料相添（此段及御願候也

年　月　日

右　氏　名㊞

樺太廳長官宛

備考
一　括弧内ハ頭髮鬚髯ノ剪剃、結髮、美毛術又ハ美顏術ト記スルコト
二　試驗願ハ各種別毎ニ提出スルコト

様式第四號

第　號

理髮試驗合格證

寫眞

氏　名
年　月　日生

昭和　年　月施行ノ理髮試驗（　）ニ合格セリ仍テ此證ヲ授與ス

年　月　日

樺太廳理髮試驗委員長
樺太廳警察部長位勳氏　名印

◉樺太廳令第四十四號

暴利ヲ目的トスル寶買ノ取締ニ關スル件左ノ通定ム

昭和十二年八月三日

樺太廳長官　今村　武志

第一條　暴利ヲ得ルノ目的ヲ以テ左ニ掲グル物品ノ買占又ハ寶惜ヲ爲シ若ハ爲サントシ又ハ暴利ヲ得テ左ニ掲グル物品ヲ販賣シ若ハ販賣セントスル者ト認ムルトキハ樺太廳長官ハ期間ヲ定メテ其ノ行爲ヲ爲スベカラザル旨ヲ戒告シ且必要ト認ムルトキハ同一物品ノ寶買ニ付條件ヲ附スルコトヲ得

一　金屬及其ノ原料
二　黑鉛、硼砂、石綿及雲母
三　機械器具及其ノ部分品
四　自動車其ノ他ノ車輛及其ノ部分品
五　電線及電柱
六　電極
七　研磨材料
八　耐火煉瓦
九　硝子
十　石油及其ノ容器
十一　石炭、コークス及木炭
十二　棉花、羊毛、麻及ステープルファイバー
十三　絲（生絲ヲ除ク）及織物
十四　被服
十五　紙類
十六　染料、顏料及塗料
十七　工業藥品
十八　醫藥其ノ他ノ衛生材料
十九　油脂
二十　肥料及飼料
二十一　生ゴム及ゴム製品
二十二　パルプ
二十三　皮革及其ノ製品
二十四　麥及小麥粉

二十五　砂糖
二十六　建築材料

第二條　樺太廳長官ハ前條ノ處分ニ關係アル事項ニ付報告ヲ徵シ又ハ前條ニ掲グル物品ノ販賣業者ニ對シ其ノ販賣價格ノ表示ヲ命ズルコトアルベシ

第三條　第一條ノ戒告ニ違反シテ買占、寶惜若ハ販賣ヲ爲シ又ハ戒告ニ附シタル條件ニ違反シタル者ハ三月以下ノ懲役又ハ百圓以下ノ罰金ニ處ス

前條ノ命令ニ違反シテ報告ヲ爲サズ若ハ虛僞ノ報告ヲ爲シ又ハ販賣價格ノ表示ヲ爲サズ若ハ虛僞ノ表示ヲ爲シタル者ハ拘留又ハ科料ニ處ス

第四條　法人ノ代表者又ハ法人若ハ人ノ代理人、使用人其ノ他ノ從業者ガ其ノ法人又ハ人ノ業務ニ關シテ前條ノ違反行爲ヲ爲シタルトキハ行爲者ヲ罰スルノ外其ノ法人又ハ人ニ對シ亦前條ノ罰金刑ヲ科ス

附　則

本令ハ公布ノ日ヨリ之ヲ施行ス

告　示

◉内務省告示第六百二十二號

左ノ區域ニ昭和十二年十一月九日ヨリ市街地建築物法ヲ適用シ其ノ區域ヲ同法施行規則第百四十九條ノ二ノ規定ニ依リ指定ス

昭和十二年十月二十日

内務大臣　馬場　鉄一

神奈川縣高座郡座間村
同新磯村

◉内務省告示第六百二十三號

高岡都市計畫街路ノ部左ノ通變更シ昭和十二年十月一日内閣ノ認可ヲ得タリ其ノ關係圖面ハ富山縣廳及高岡市役所ニ備置キ縱覽ニ供ス

昭和十二年十月二十日

内務大臣　馬場　鉄一

高岡都市計畫街路

第一　街路ノ等級及幅員ハ左ノ標準ニ依ル

一　廣路　幅員　四四「メートル」以上

二　一等大路ハ左ノ三類トス

第一類　幅員　三六「メートル」以上

第二類　幅員　二九「メートル」以上

第三類　幅員　二二「メートル」以上

三　二等大路ハ左ノ三類トス

第一類　幅員　一八「メートル」以上

第二類　幅員　一五「メートル」以上

第三類　幅員　一一「メートル」以上

四　一等小路　幅員　七「メートル」以上

五　二等小路　幅員　四「メートル」以上

第二　前項ニ定ムルモノヲ除クノ外街路ノ築造ニ關シテハ大正八年十二月内務省令第二十五號街路構造令ノ定ムル所ニ依ル

第三　都市計畫街路左ノ如シ

街路番號 等級	街路番號 類別	街路名稱	起點	終點	主ナル經過地	幅員「メートル」
一	三	高岡驛長江線	宋廣町	長江		二二
	一	高岡伏木線	南町	伏木町大字湊町		一五
		但シ二等大路第二類第二號線トノ交會點ヨリ延長約四十「メートル」ノ區間ハ幅員十五「メートル」、横田ヨリ終點ニ至ル區間ハ幅員十一「メートル」トス起點ニ地積約四千平方「メートル」ノ廣場ヲ設ク				
二	二	和田木町線	北島	開發町		一五
		但シ堀上町ヨリ一等大路第三類第一號線ニ至ル區間ハ幅員二十二「メートル」、國有鐵道氷見線線路沿延長約四百五十「メートル」ノ區間ハ幅員二十一「メートル」乃至二十三「メートル」トス同線ト立體交叉ノ區間ハ幅員二十一「メートル」トス				
		但シ四屋ヨリ終點ニ至ル區間ハ幅員十一「メートル」トス				
二	三	四屋中川線	長慶寺	中川		一五
		但シ起點ヨリ二等大路第二類第二號線ニ至ル區間ハ幅員十一「メートル」、二等大路第二類第一號線ヨリ中川ニ至ル區間ハ幅員十六「メートル」、二等大路第三類第四號線トノ交會點ヨリ中川ニ至ル區間ハ幅員二十「メートル」、中川ヨリ終點ニ至ル區間ハ幅員十一「メートル」トス				
二	四	新湊線	新湊町大字中伏木	新湊町大字荒屋		一五
二	三	和田守山線	北島	長慶寺		一一
二	二	四屋城光寺線	四屋	城光寺		一一
二	三	高岡上米島線	鵜島	能町村大字荻布		一一
二	三	櫻馬場線	宋廣町	中川		一一
		但シ起點ヨリ新横町ニ至ル區間ハ幅員二十八「メートル」乃至三十「メートル」トス				
二	三	中川中伏木線	中川	新湊町大字中伏木		一一
二	三	大野線	中川	赤祖父		一一
		但シ起點ヨリ二等大路第三類第九號線ニ至ル區間ハ幅員十七「メートル」トス				
二	三	下關京田線	下關	京田		一一
		但シ起點ヨリ二等大路第三類第九號線ニ至ル區間ハ幅員十八「メートル」トス起點ニ地積約二千平方「メートル」ノ廣場ヲ設ク				

二	三	八	上鶴線	南町	上鶴	一一	
			但シ起點ヨリ二等大路第三類第九號線ニ至ル區間ハ幅員十五「メートル」トス				
二	三	九	大野早川線	大野	早川	一一	
二	三	一〇	湊町中川線	湊町	大野	一一	
二	三	一一	高岡驛横田線	末廣町	横田	一一	
			但シ起點ヨリ二等大路第二類第一號線トノ交會點ニ至ル區間ハ幅員十五「メートル」トス				
二	三	一二	二上向野線	二上	能町村大字角	一一	
二	三	一三	荒屋角線	下八ヶ	能町村大字釜	一一	
			但シ國有鐵道中越線ト立體交叉ノ區間ハ幅員十七「メートル」トス				
二	三	一四	伏木線	伏木町大字湊町	伏木町大字國分	一一	
			但シ起點ヨリ伏木町大字中道ニ至ル區間ハ幅員二十二「メートル」乃至十五「メートル」トス				
			伏木町大字本町地內ニ地積約八百平方「メートル」ノ廣場ヲ設ク				
二	三	一五	伏木港線	伏木町大字古國府	伏木町大字表町	一一	

別紙圖面表示ノ通(圖面省略)

第四 本計畫ノ些少ノ變更ヲ必要トスル場合ハ都市計畫富山地方委員會ノ議ヲ經テ內務大臣限リ之ヲ變更スルコトヲ得

◉內務省告示第六百二十四號

高岡都市計畫街路事業及其ノ執行年度割左ノ通決定シ昭和十二年十月一日內閣ノ認可ヲ得タリ其ノ關係圖面ハ富山縣廳及高岡市役所ニ備ヘ置キ縱覽ニ供ス

內務大臣 馬場鍵一

昭和十二年十月二十日

高岡都市計畫街路事業及其ノ執行年度割

第一 高岡都市計畫街路中左ノ路線ノ一部ヲ都市計畫事業トス

街路番號 類別	街路番號 番號	街路名稱	起點	終點	主ナル經過地	幅員「メートル」
二	三	一	高岡驛長江線	長江	波岡	一一
二	三	二	和田守山線	長慶寺		一一
二	三	三	高岡伏木線	横田町	白銀町	一五
			但シ堀上町ヨリ終點ニ至ル區間ノ幅員ハ十八「メートル」トス			
二	三	一一	高岡驛横田線	南町	鴨島	一一
二	三	一二	二上向野線	二上	能町村大字角	一一
二	三	一三	荒屋角線	下八ヶ	能町村大字釜	一一
二	三	一四	伏木線	伏木町大字湊町	伏木町大字國分	一一
二	三	一五	伏木港線	伏木町大字古國府	伏木町大字表町	一一
二	三	一六	上鶴線	南町	上鶴	一一
二	三	一七	大野早川線	大野	早川	一一
二	三	一八	湊町中川線	湊町	大野	一一
二	三	一九	高岡驛横田線	末廣町	横田	一一
二	三	二〇	二上向野線	二上	能町村大字角	一一
二	三	二一	荒屋角線	下八ヶ	能町村大字釜	一一
二	三	二二	伏木線	伏木町大字湊町	伏木町大字國分	一一
二	三	二三	伏木港線	伏木町大字古國府	伏木町大字表町	一一
二	三	二四	高岡驛長江線	横田	長江	一一
二	三	二五	和田守山線	横田	長慶寺	一一
二	三	二六	高岡伏木線	南町	片原横町	一五
二	三	二七	高岡驛横田線	南町	鴨島	一一
二	三	二八	綱手中町線	綱手中町	大坪町	一五

◉大藏省告示第二百七十一號

昭和七年廿二大藏省告示第二百七十九號預金部資金局支局ノ出張所ノ名稱、位置及受持區域表中左ノ通改正ス

昭和十二年十月二十日

大藏大臣 賀屋興宣

預金部資金局札幌支局所屬小樽出張所ノ項ヲ左ノ如ク改ム

小樽	小樽市	小樽市	小樽郡	高島郡 忍路郡 余市郡
		古平郡	古平郡	積丹郡
供知安	虻田郡	虻田郡(虻田村、洞爺村、豐浦村ヲ除ク)古宇郡		岩內
	倶知安町			

預金部資金局名古屋支局所屬半田出張所ノ項ヲ左ノ如ク改ム

半田	半田市	半田市 知多郡

◉文部省告示第三百四十二號

愛媛縣今治市ニ設置セル今治精華高等女學校ノ設立者ヲ三宅川百太郎、阿部信一、村上義太郎、前谷善吉及中野堅藏ニ變更ノ件昭和十二年十月十八日認可セリ

昭和十二年十月二十日

文部大臣 安井英二

◉逓信省告示第三千三百二號

昭和十一年逓信省告示第九百八十二號鐵道列車內ニ於ケル郵便現業事務ノ所掌郵便局線路區域及管轄逓信局ノ件別表廣島逓信局ノ下廣島鐵道郵便局ノ線路區域中新見廣島線ノ次ニ「江津濱原線」ヲ追加シ本日ヨリ之ヲ施行ス

昭和十二年十月二十日

逓信大臣 永井柳太郎

◉逓信省告示第三千三百三號

左記私設無線電信ノ空中線電力等ヲ左ノ通變更ヲ許可セリ

昭和十二年十月二十日

逓信大臣 永井柳太郎

關係告示

大正九年三逓信省告示第三百六十六號

一、空中線電力

二、使用電波ノ型式及周波數

施設者名	空中線電力	使用電波ノ型式及周波數
山下汽船株式會社 汽船隆洋丸	五〇〇「ワット」	A3三七五 四一〇 四二五
	五〇〇	一一〇四〇及一二四
	八〇	八二
	二〇kc	A3三七五 四一〇
	四二五及五〇〇kc	

◉逓信省告示第三千三百四號

左記私設無線電信ノ空中線電力ヲ左ノ通變更ヲ許可セリ

昭和十二年十月二十日

逓信大臣 永井柳太郎

關係告示

大正八年七月逓信省告示第九百九十號

空中線電力 九〇〇「ワット」

施設者名 國際汽船株式會社

機器裝置場所 汽船ねいぶる丸

◉逓信省告示第三千三百五號

昭和十二年十月二十一日ヨリ左記郵便局ニ電話通話事務ヲ開始ス但シ呼出事務ヲ取扱ハズ

昭和十二年十月二十日

逓信大臣 永井柳太郎

名稱	位置
百舌鳥郵便局	大阪府泉北郡百舌鳥村大字梅字梅北

◉逓信省告示第三千三百六號

昭和十二年十月二十五日ヨリ左記郵便局ニ電話交換業務ヲ開始ス

昭和十二年十月二十日

逓信大臣 永井柳太郎

名稱	位置
朱鞠內郵便局	北海道石狩國雨龍郡幌加內村字朱鞠內新市街

◉逓信省告示第三千三百七號

本日ヨリ左記鑛業特設電話所ヲ改稱ス

昭和十二年十月二十日

逓信大臣 永井柳太郎

現名稱	改稱	位置
大久保裝坑鑛業特設電話所	大伊萬里炭坑鑛業特設電話所	佐賀縣西松浦郡東山代村

◉逓信省告示第三千三百八號

明治三十八年十二逓信省令第八十四號ニ依リ昭和十二年十月二十一日ヨリ左記鑛業特設電話所ヲ設置ス

昭和十二年十月二十日

逓信大臣 永井柳太郎

名稱	位置
目梨鑛業特設電話所	北海道天鹽國天鹽郡幌延村

◉逓信省告示第三千三百九號

本日ヨリ左記電信取扱所ヲ設置ス

昭和十二年十月二十日

逓信大臣 永井柳太郎

名稱	位置	定繫港	電報取扱種別
無恙無線電信取扱所	大同海運株式會社所屬汽船無恙	神戸	無線電報

◉逓信省告示第三千三百十號

本日ヨリ大正十四年九逓信省告示第千三百五十號無線局及託送發受所名等中「むらさき丸」ノ項ノ次ニ左ノ通追加ス

昭和十二年十月二十日

逓信大臣 永井柳太郎

局名	呼出符號
武庫丸	JTUL

◉逓信省告示第三千三百十一號

昭和十二年十月十九日ヨリ左記電信取扱所ヲ設置セリ

昭和十二年十月二十日

逓信大臣 永井柳太郎

名稱	位置	定繫港	電報取扱種別
武庫丸無線電信取扱所	山下汽船株式會社所屬汽船武庫丸	神戸	無線電報

◉逓信省告示第三千三百十二號

昭和十二年十月十九日ヨリ大正十四年九逓信省告示第千三百五十號無線局及託送發受所名等中「伏見丸」ノ項ノ次ニ左ノ通追加セリ

昭和十二年十月二十日

逓信大臣 永井柳太郎

局名	呼出符號
無恙	JDEZ

◉鐵道省告示第三百九十六號

昭和十二年十一月一日ヨリ岡多本線上渡刈、下市場間ニ左ノ停車場ヲ設置シ自動車ニ依ル旅客ニ限リ取扱フ但シ同停車場ヨリ乘車スル旅客ニ對シテハ岡多線內著乘車券ニ限リ發賣ヲ爲ス

昭和十二年十月二十日

鐵道大臣 中島知久平

停車場名	所在地	程
豐田工場前	愛知縣西加茂郡擧母町大字下市場	上渡刈豐田工場前間 三粁零分 豐田工場前下市場間 一粁零分 三粁零分

◉鐵道省告示第三百九十七號

大田線濱原及粕淵兩停車場ニ於テ自動車ニ依ル一般運輸營業ヲ開始ス

昭和十二年十月二十日

鐵道大臣 中島知久平

◉鐵道省告示第三百九十八號

昭和十二年七鐵道省告示第二百四十三號陸海軍恤兵品竝ニ警察官吏又ハ同胞慰問品無賃輸送ニ關スル件中左ノ通改正ス

昭和十二年十月二十日

鐵道大臣 中島知久平

三著驛ノ項甲陸海軍恤兵品ノ部著驛中ニ「芝浦、大阪港、苗穗」ヲ加フ

敍任及辭令

◉昭和十二年八月二十三日

敍正六位	從六位勳六等	下坂	正男
(各通)	正七位勳六等	中村	寛
	正七位勳五等	堀金	一一
敍從六位	從七位	片山	國雄
敍正七位	從七位	岡	茂雄
敍從七位	勳七等	岡田	管一
敍正八位	勳七等	正岡	一虎
(各通)	勳八等	橋本	竹馬
	勳七等	西原	實
敍正八位	正八位	朝山	忠
	正八位	宮本	武雄

◉昭和十二年八月二十四日

敍正六位	正八位	開本	房義

◉昭和十二年八月二十五日

敍從七位	正七位勳五等	高木	佃

◉昭和十二年八月二十七日

敍從七位	正七位勳六等	河原	久彥
敍從六位			

◉昭和十二年八月二十八日

敍正六位	正七位勳六等	齋藤	勳
(各通)	同	山崎	善勝
敍從六位	正八位	水口	補男
(各通)	同	橋本	正一
	同	廣末	眞三
敍從七位	勳七等	正岡	一虎
(各通)	勳八等	橋本	竹馬
	勳七等	西原	實
敍正八位			

◉昭和十二年八月二十九日

敍從六位	正七位勳六等	柳川	八郎
敍從七位	正八位	岩井	實
敍正八位	勳七等	藤原	茂

◉昭和十二年八月三十一日

敍正八位	勳八等	阿部	通義

◉昭和十二年九月一日

敍正七位	從七位	寺井	公
敍從七位	正八位	北川忠二郎	
敍正八位	勳七等	丸岡	泰治

叙従四位
同 従五位勲五等 岡崎勝男
同 従五位勲五等 長谷川慶三郎
同 従五位勲五等 松井太久郎
同 従五位勲四等 植村甲午郎
同 従五位勲四等 上田常吉
同 従五位勲三等 下村定
同 従五位勲三等 伊集院兼知
同 従五位勲三等 竹腰重雄
同 従五位勲三等 公武秀一
従四位勲四等 酒匂秀一
従四位勲四等 大迫忠一
同 従四位勲三等 和田良平
同 従四位勲三等 吉田茂
同 従四位勲三等 前田米蔵
同 従四位勲三等 三宅秀
叙従三位 勅任陸軍少佐 陸軍大尉正七位 南部徳盛 ◉昭和十二年十月十五日
勅任陸軍歩兵中尉 陸軍歩兵少尉正八位 高岡堅太郎 ◉昭和十二年十月十一日
勅任陸軍歩兵少佐 陸軍歩兵大尉正七位勲五等 川口斧市 ◉昭和十二年十月四日
勅任陸軍歩兵少佐 陸軍歩兵少尉正七位勲六等 手島義行 勲六等 澤本勝 新川仲藏 ◉昭和十二年十月三日
勅任陸軍歩兵中佐 陸軍工兵少佐 陸軍工兵大尉正七位 唐澤治 池田源信 ◉昭和十二年十月三日
勅任陸軍歩兵少佐 陸軍歩兵中佐 陸軍工兵少佐 陸軍工兵大尉正七位勲六等 溝口好三郎 辻本孫三郎 安藤正六位勲五等 ◉昭和十二年十月三日
勅任陸軍歩兵少佐 陸軍歩兵中佐 陸軍工兵少佐 陸軍工兵大尉正七位勲六等 志村文郎 小林已治郎 ◉昭和十二年十月三日
勅任陸軍歩兵少佐 陸軍歩兵中佐 陸軍工兵少佐 陸軍工兵大尉正七位勲六等 鈴木誠一郎 松枝久次郎 大場筆一郎 ◉昭和十二年十月三日
勅任陸軍歩兵少佐 陸軍歩兵中佐 陸軍工兵少佐 陸軍工兵大尉正七位勲六等 信可 ◉昭和十二年十月三日

叙従五位

同 従五位勲五等 安藤正六位勲五等
同 従五位勲五等 眞崎甚三郎
同 従五位勲五等 荒木貞夫
同 従五位勲五等 林銑十郎
同 従五位勲五等 柳川平助
同 従五位勲五等 小磯国昭
同 従五位勲五等 畑俊六
同 従五位勲五等 本庄繁
同 従五位勲五等 阿部信行
同 従五位勲五等 米内光政
同 従五位勲五等 吉田善吾
同 従五位勲五等 長谷川清
同 従五位勲五等 永野修身
同 従五位勲五等 伏見宮博恭王
同 従五位勲五等 山本五十六
同 従五位勲五等 嶋田繁太郎
同 従五位勲五等 及川古志郎
同 従五位勲五等 豊田貞次郎
同 従五位勲五等 寺島健
同 従五位勲五等 中村良三
同 従五位勲五等 伊藤整一
同 従五位勲五等 南雲忠一
同 従五位勲五等 塚原二四三
同 従五位勲五等 近藤信竹
同 従五位勲五等 大川内傳七
同 従五位勲五等 宇垣纏
同 従五位勲五等 小沢治三郎
同 従五位勲五等 古賀峯一
同 従五位勲五等 福留繁
同 従五位勲五等 高須四郎
同 従五位勲五等 寺岡謹平
同 従五位勲五等 大西瀧治郎
同 従五位勲五等 宇垣纏
同 従五位勲五等 渋谷清重
同 従五位勲五等 城島高次
同 従五位勲五等 大和田昇
同 従五位勲五等 小林仁
同 従五位勲五等 清水光美
同 従五位勲五等 山縣有朋
同 従五位勲五等 大山巌
同 従五位勲五等 寺内壽一
同 従五位勲五等 長岡外史
同 従五位勲五等 上原勇作
同 従五位勲五等 秋山好古
同 従五位勲五等 井上成美
同 従五位勲五等 塩沢幸一
同 従五位勲五等 嶋田繁太郎
同 従五位勲五等 及川古志郎
同 従五位勲五等 豊田副武

陸軍等官六等
外務省書記 渡羽 修六
臺林局技師兼臺林技師 北 玉樹
兼本官專任臺林技師
臺林省臺林局長 細川 利藏
生産調査委員會委員被仰付
農産品檢査委員會委員被仰付
農産品檢査委員會委員被仰付
從四位勳三等 藤田國之助
生産調査委員會委員被仰付
（令通）
農林書記官 山添 利作
農林技師 永井 治良
生産調査委員會委員被仰付
農産品檢査委員會委員被仰付
京城帝國大學事務官 熊本 正男
醫學專門部大學部教授兼任
長官 道野 次郎
依願免本官
（令通）
衛生技師 高崎 謙市
同 木村 秀
關ニ依リ本職ヲ免ス（以上詰ハ內閣）
外務省書記 淺羽 修六
賜七級俸（詰ハ外務省）
司法官 川村 孝
牧土地收用法第三十八條第二項ニ依リ宮城縣牧土地收用審査會委員ヲ命ス（詰ハ內務省）
內務事務官 祝迫 栄二
警視局勤務ヲ命ス
七級俸下賜
石川縣社會事業主事ニ補ス
社會事業主事 大成 切三
兼任社會事業主事
（令通）
同
生駒郡長 木崎 町藏
會議員 武部
都市計畫長崎地方委員會委員
地方事務官 武廣 類介
都市計畫高岡地方委員會幹事ヲ命ス
同 伊藤 秀豊
都市計畫高岡地方委員會幹事ヲ免ス
都市計畫長崎地方委員會委員ヲ命ス
地方事務官 北村 德太郎
都市計畫長崎地方委員會委員ヲ免ス
（令通）
兵庫縣警部 山口 清一
兵庫縣警部 山口 清一
兵庫縣警部 山口 清一

臺北帝國大學助教授 北山富久二郎
八級俸下賜 臺灣公立管業學校教諭 大場 則雄
五級俸下賜 臺灣總督府技師 岩城 龜彦
六級俸下賜 臺灣總督府地方理事官 長谷川茂雄
四級俸下賜 臺灣總督府專賣局參事 樋口 友吉
(各通) 臺灣總督府交通局參事 山下 仁
六級俸下賜 臺灣總督府地方理事官 小笠原 正
四級俸下賜 同 小林 傳吉
(各通) 臺灣總督府典獄 中山 瑞芳
五級俸下賜 臺灣總督府技師 安田 勇吉
八級俸下賜 臺灣總督府交通局副參事 濱田 藏治
五級俸下賜 臺灣總督府交通局技師 椿坂 登壌
七級俸下賜 臺灣總督府地方警視 大越 隆三
(各通) 臺灣總督府地方理事官 辻畑 泰輔
六級俸下賜 臺灣總督府臺北高等學校教諭 平澤 平三
五級俸下賜 臺灣總督府地方技師 東海林 稔
八級俸下賜 臺北帝國大學助教授 正宗 嚴敬
十級俸下賜 臺灣總督府技師 藤井 隆
八級俸下賜 臺灣公立中學校教諭 中美 春治
六級俸下賜 臺灣總督府技師 三坂 和英
(各通) 臺灣總督府法院檢察官 窪田 稔
八級俸下賜 臺灣總督府地方警視 伊東 埼雄
六級俸下賜 臺灣公立中學校教諭 久納 丑松
臺灣總督府交通局副參事 菊竹 士郎
(各通) 臺灣總督府警察官及司獄官練習所教官 徳永 秀夫
臺灣總督府地方理事官 横田 道三
臺灣總督府地方警視 江花 靜
七級俸下賜 臺灣總督府事務官 鈴木 斗人
(各通) 同 塩見 俊二
九級俸下賜 臺灣總督府理事官 山口 一夫
臺灣總督府地方理事官 玉眞 鎭元
(各通) 臺灣總督府地方警視 齋藤 茂
同 松山 儀藏
七級俸下賜 臺灣總督府糖業試驗所技師 坂本 敏雄
九級俸下賜 臺灣總督府交通局技師 松末 勇
八級俸下賜 臺灣總督府糖業試驗所技師 古田 邦幹
九級俸下賜 臺灣總督府專賣局技師 緒方 美晴
十級俸下賜 臺灣總督府地方理事官 松田 光治
臺灣總督府地方警視 石渡 達夫
臺灣總督府地方理事官 塚本 一郎
(各通) 同 林 通雄
同 數山 英一
同 林 旭 屏
同 林 吉一
八級俸下賜 臺灣總督府事務官 大塚 正
十級俸下賜 臺灣總督府地方警視 筧 勝家
八級俸下賜 臺灣總督府州警察醫 渡邊 房吉
三級俸下賜 同 前島 眞澄
五級俸下賜 臺北帝國大學教授 小田 俊郎
臺北帝國大學評議員ヲ命ス(以上七月三日同)
臺灣總督府地方理事官 那須 重德
臺東廳臺東郡守ヲ命ス 服部 重一
同 臺中州北斗郡守ヲ命ス 藤田 正義
同 臺南州新豐郡守ヲ命ス 日下 信
同 臺東廳庶務課長ヲ命ス 花澤 亮一
同 臺中州勤務ヲ命ス 南 爲藏
七級俸下賜 同 佐野庄一郎
七級俸下賜 臺東廳關山郡守ヲ命ス
同 吉田 治久
七級俸下賜 花蓮港廳花蓮郡守ヲ命ス
同 宮瀨 浩
七級俸下賜 花蓮港廳玉里郡守ヲ命ス
同 吉森 八郎
七級俸下賜 高雄州旗山郡守ヲ命ス
同 大塚國一郎
七級俸下賜 花蓮港廳鳳林郡守ヲ命ス
同 福島 安太
七級俸下賜 臺東廳新港郡守ヲ命ス
同 林 益謙
九級俸下賜 臺南州曾文郡守ヲ命ス
臺灣總督府地方警視 宗像 傳
八級俸下賜 臺中州勤務ヲ命ス(以上七月三日同)
公立高等女學校教諭 一ノ瀬堯太
年功加俸年額金百九拾貳圓下賜(七月三日群馬縣)
公立中學校教諭 內藤 民三
年功加俸年額金百九拾貳圓下賜(七月三日同)
同 町田 覺藏
年功加俸年額金百四拾四圓下賜(七月三日同)
公立實業學校教諭 河上 和吉
年功加俸年額金百九拾貳圓下賜(七月三日同)
社會教育主事 田中 確一
五級俸下賜 同 松原 信雄
九級俸下賜(以上七月三日茨城縣)
地方農林主事 渡邊 喜好
地方農林技師 藤澤 祐治
(各通) 同 小林 明隆
十級俸下賜 公立實業學校長 井上 義夫
五級俸下賜 師範學校教諭 小林 敏郎
六級俸下賜 公立中學校教諭兼公立中學校舍監 二宮三千百
四級俸下賜 公立中學校教諭 海田 雅男
五級俸下賜 公立中學校教諭 阿佐 美商
七級俸下賜 同 菱木 一
六級俸下賜 同 安藝 幸一
七級俸下賜 同 川畑 正夫
七級俸下賜 同 櫻井 發則
七級俸下賜 同 伊勢 武市
七級俸下賜 公立高等女學校教諭 森岡哲二郎
七級俸下賜 同 香川 信次
八級俸下賜 同 岡本 竹藏
八級俸下賜 公立高等女學校教諭兼公立高等女學校舍監 鈴木伊久野
八級俸下賜 同 佐野 盛一
八級俸下賜 同 泉 雄三郎
八級俸下賜 青年學校教員養成所教諭 岩淺 晴一
七級俸下賜(七月三日同) 土木技師兼道路技師 岡本 延喜
七級俸下賜(七月三日同) 地方農林技師 長谷川三郎
十一級俸下賜(七月三日同) 同 上原 清夫
七級俸下賜(七月三日同) 同 朝川麻次郎
十二級俸下賜(七月三日同) 同 坂東 繁治
七級俸下賜 同 佐野 盛一
八級俸下賜 同 泉 雄三郎
六級俸下賜 公立實業學校教諭 多田 鶴雄
七級俸下賜 公立實業學校教諭兼公立實業學校舍監 大西 嘉七
六級俸下賜 公立實業學校教諭 淺井 政男
七級俸下賜 公立實業學校教諭 坂東 繁治
七級俸下賜 同 鈴木伊久野
八級俸下賜 公立高等女學校教諭兼公立高等女學校舍監 岡本 竹藏
八級俸下賜 同 香川 信次
八級俸下賜 同 森岡哲二郎

宮廷錄事

◎帶冠下賜 判事清水孝藏免去ニ付昨十九日、陸軍少將倉永辰治卒去ニ付同日孰モ帶冠ヲ下賜セラレタリ

彙報

○官廳事項

◎買收生絲審査會委員、幹事任命 買收生絲審査會ノ委員、幹事ヲ昨十九日左ノ通任命セリ
農林省蠶絲局長 細川 利壽
買收生絲審査會委員ヲ命ス
農林書記官 山邊 利作
買收生絲審査會幹事ヲ命ス
◎轉任 福井縣公立小學校長林川勘七ハ本月十三日福井縣視學ニ轉任セリ
◎官吏罷去及卒去 退職判事正三位勳二等清水孝藏ハ一昨十八日罷去シ同從四位勳五等林幸作ハ本月六日、同正五位勳五等內田孝忠ハ同十六日孰モ卒去セリ

○司法

◎死刑執行 山形縣西村山郡本郷村大字楯山百二十二番地東海林榮ハ宮城控訴院ニ於テ强盜殺人死體遺棄ノ罪ニ付死刑ノ言渡ヲ受ケ昨十一年八月二十八日大審院ニ於テ上告棄却セラレ判決確定シタル處本月十二日執行セラレタリ(司法省)

○褒賞

◎紺綬褒章下賜 公益ノタメ私財ヲ寄附セシ廉ヲ以テ昭和十二年十月十六日紺綬褒章ヲ下賜セラレタル者左ノ如シ(賞勳局)
津田勝五郎
昭和十一年九月日本赤十字社大阪支部事業費金一万圓寄附ス依テ大正七年九月十九日勅定ノ紺綬褒章ヲ賜ヒ以テ之ヲ表彰セラル
柳原豐三郎
昭和十二年四月堺市廳舍改築費金一万圓寄附ス(以下前同文)
昭和十一年十一月社團法人帝國發明協會事業資金トシテ金一万圓寄附ス(以下前同文)
正八位 亀井 運藏
昭和十二年四月宮城縣宮城郡鹽釜町社會事業基本金トシテ金一万圓寄附ス(以下前同文)
吉村 繁藏
昭和十二年七月日本赤十字社大阪支部病院改築費金一万圓寄附ス(以下前同文)
芦森武兵衛
昭和十二年四月日本赤十字社大阪支部病院改築費金一万圓寄附ス(以下前同文)
奥田富太郎
昭和十二年二月大阪府中河內郡加美村社會事業育英事業資金トシテ金一万圓寄附ス(以下前同文)
井上 武治
昭和十一年十一月山口縣大津郡菱海村基本財産トシテ金一万圓寄附ス(以下前同文)
伊藤松之助
昭和十年六月(昭和)濟生會愛知縣支部ヘ四分利公債證書額面金一万圓寄附ス(以下前同文)
上田傳三郎
昭和十二年五月堺市水族館復興再築費金十万圓寄附ス(以下前同文)
濱中 重藏
昭和十一年一月八王子市社會事業資金トシテ金一万圓寄附ス(以下前同文)
正五位勳五等 三島 德七
昭和十一年十月東京帝國大學工學部ニ於ケル金屬材料特ニ金屬組織ノ研究ニ關スル設備費金五万圓寄附ス(以下前同文)
金 仁 榕
昭和十一年四月朝鮮平安南道安州公立高等普通學校設立費金二十万圓寄附ス(以下前同文)
勳八等 濱田初次郎
昭和十一年十一月社團法人帝國發明協會事業資金トシテ金一万圓寄附ス(以下前同文)
正八位 亀井 運藏
昭和十二年四月宮城縣宮城郡鹽釜町社會事業基本金トシテ金一万圓寄附ス(以下前同文)
吉村 繁藏
昭和十二年七月日本赤十字社大阪支部病院改築費金一万圓寄附ス(以下前同文)
芦森武兵衛
昭和十二年四月日本赤十字社大阪支部病院改築費金一万圓寄附ス(以下前同文)
奥田富太郎
昭和十二年二月大阪府中河內郡加美村社會事業育英事業資金トシテ金一万圓寄附ス(以下前同文)
井上 武治
昭和十一年十一月山口縣大津郡菱海村基本財産トシテ金一万圓寄附ス(以下前同文)
伊藤松之助
昭和十年六月(昭和)濟生會愛知縣支部ヘ四分利公債證書額面金一万圓寄附ス(以下前同文)
上田傳三郎
昭和十二年五月堺市水族館復興再築費金十万圓寄附ス(以下前同文)
濱中 重藏
昭和十一年一月八王子市社會事業資金トシテ金一万圓寄附ス(以下前同文)
正五位勳五等 三島 德七
昭和十一年十月東京帝國大學工學部ニ於ケル金屬材料特ニ金屬組織ノ研究ニ關スル設備費金五万圓寄附ス(以下前同文)
金 仁 榕
昭和十一年四月朝鮮平安南道安州公立高等普通學校設立費金二十万圓寄附ス(以下前同文)
李 寬 淳
昭和十一年四月朝鮮平安南道安州公立高等普通學校設立費金一万圓寄附ス(以下前同文)
高橋 幸熊
昭和十二年六月東京帝國大學工學部電氣工學科研究費金一万五千圓寄附ス(以下前同文)

○學事

◎在外研究員出發並歸朝 文部省在外研究員京都帝國大學助教授岡田辰三ハ去月十九日出發シ同神戸商業大學助教授依田靜夫ハ同十七日歸朝セリ(文部省)

○宗教

◎金光教教令教師年金特別免除規程 金光教教令教師年金特別免除規程制定ノ件本月十六日認可セリ(文部省)

○產業

◎都市卸賣物價概況 商工省ノ調査ニ係ル昭和十二年八月ノ十三都市卸賣物價概況左ノ如シ(商工省)
(一)全國平均
太月ニ於ケル十三都市卸賣物價指數(昭和四年十二月ノ平均價格ヲ一〇〇トシ單純算術平均ノ方法ニ依リ算出セルモノ)ハ總平均一二二・三ニシテ之ヲ前月ノ一二二・八ニ比較スレハ〇・四%ノ低落ヲ示セルモ前年同月ノ一〇一・六ニ比較スレハ二〇・四%ノ騰貴ニ當ル次ニ八大分類別ノ指數ヲ觀レハ其最モ高キハ金屬品ノ一九一・二ニシテ次ハ雜品ノ一四八・〇、建築材料ノ一二四・一、肥料ノ一二三・〇、燃料ノ一一四・四、食料品ノ一〇七・七、機械品ノ一〇三・九順次之ニ次キ其最モ低キハ工業藥品ノ九七・〇ナリ然レトモ之ヲ各其前月ニ比較スレハ肥料ハ五・一%、金屬品ハ四・〇%、工業藥品ハ二・一%、建築材料ハ一・〇%、雜品ハ〇・六%、燃料ハ〇・四%ノ何レモ騰貴ヲ示シ機械品ハ四・七%、食料品ハ一・七%ノ何レモ低落ヲ示セリ

尚ホ調査品目百品中前月指數ニ比シ騰貴セルモノ三十三品、低落セルモノ四十二品、保合ノモノ二十三品ニシテ之ヲ八大分類別ニ觀レハ食料品二十六品中騰貴セルモノ五品、低落セルモノ十四品、保合ノモノ六品、纖維品二十八品中騰貴セルモノ二品、低落セルモノ二十三品、保合ノモノ二品、金屬品十一品ハ全部騰貴シ建築材料十品中騰貴セルモノ四品、低落セルモノ二品、保合ノモノ四品、工業素品三品中騰貴セルモノ一品、保合ノモノ二品、肥料四品中騰貴セルモノ三品、保合ノモノ一品、燃料九品中騰貴セルモノ四品、低落セルモノ一品、保合ノモノ四品、雜品九品中騰貴セルモノ三品、低落セルモノ二品、保合ノモノ四品ナリ

次ニ品目各箇ノ前月比較ヲ觀ルニ最モ騰貴シタルモノハ豚肉ノ一一・五%ニシテ之ニ次タハ鴎鳥酸石灰ノ九・三%ニシテ菜種油粕、大麥、牛蒡、鉛、鋼板、鋼條等、鋼板、「アニリン」油等モ八・六%乃至四・四%ノ騰貴ヲ示シ之ニ反シテ低落ノ著シキモノハ人造絹絲ノ一七・五%ニシテ次ハ小豆ノ一二・二%ニシテ綿織絲、臺灣玄米、生金巾、米國棉花、綿ネル、紡績絹絲、鹽鮭、白木綿等モ一〇・三%乃至五・九%ノ低落ヲ示シ同値ヲ保テルモノハ醬油、清酒、綠茶、蹴鈔、板硝子、硝酸、大豆油粕、燈油、北海道昆、常磐昆、印刷料紙等トリ

(二)都市別

本月ニ於ケル卸賣物價指數ヲ十三都市別ニ觀レハ東京ハ一一二・六、大阪ハ一一二・四、名古屋及福岡ハ各一一一・七、廣島ハ一一一・四、神戸、横濱及新潟ハ各一一一・三、京都、金澤及高知ハ各一一一・一、小樽ハ一一〇・九、仙臺ハ一一〇・六ニシテ之ヲ各其前月ニ比較スレハ廣島及福岡ハ各〇・九%ノ騰貴ヲ示シ京都ハ一・八%、神戸及横濱ハ各一・七%、金澤及仙臺ハ各〇・九%、東京及名古屋ハ各〇・八%ノ何レモ低落ヲ示シ其他ノ都市ハ何レモ保合ナリ

(三)卸賣及小賣物價指數比較

本月ニ於ケル十三都市卸賣物價指數ハ總平均一一二・三、同小賣物價指數(昭和四年十二月十六日現在ノ價格ヲ一〇〇トシ單純算術平均ノ方法ニ依リ算出セルモノ)ハ總平均一〇三・九ニシテ卸賣物價ニ在リテハ前月ニ比シ〇・四%ノ低落ヲ示セルモ前年同月ニ比スレハ二〇・四%ノ騰貴ヲ示シ小賣物價ニ在リテハ前月ニ比シ〇・六%、更ニ前年同月ニ比スレハ一〇・一%ノ何レモ騰貴ヲ示セリ

十三都市別卸賣物價指數(昭和十二年八月)

	東京	大阪	神戸	京都	名古屋	横濱	廣島	金澤	仙臺	小樽	福岡	新潟	高知	平均	前月指數トノ差	前年同月指數トノ差
食料品																
内地玄米(上)	一一一	一一一	一一一	一一一	一一一	一一一	一一一	一一一	一一一	一一一	一一一	一一一	一一一	一一一	一	(一)一・九
同(中)	一一五	一一五	一一四	一一三	一一四	一一三	一一四	一一三	一一三	一一三	一一四	一一三	一一三	一一五	(一)一	(一)一・一
同(下)	一一九	一一四	一一七	一一三	一一七	一一三	一一七	一一三	一一三	一一三	一一四	一一三	一一三	一一五	(一)一	(一)一・〇
關買白米	一	一	一	一	一	一	一	一	一	一	一	一	一	一	(一)一	(一)一
朝鮮玄米	一一七	一一四	一一七	一一三	一一七	一一三	一一七	一一三	一一三	一一三	一一四	一一三	一一三	一一三	(一)一	(一)一
臺灣玄米	一一一	一一一	一	九六	一	一一一	一	一一八	一一八	一一三	一一四	一一三	一一三	一一三	(一)一	(一)一
大麥	一一一	一一四	一一四	一一〇	一一四	一一三	一一四	一一八	一一八	一一三	一一四	一一三	一一三	一一三	(一)一	(一)一
稞麥	一一四	一一三	一一七	一一三	一一七	一一三	一一七	一一三	一一三	一一三	一一四	一一三	一一三	一一三	(一)一	(一)一
小麥	一一六	一一三	一一三	一一三	一一三	一一三	一一三	一一三	一一三	一一三	一一四	一一三	一一三	一一三	(一)一	(一)一
大豆	一一四	一一三	一一四	一一三	一一四	一一三	一一四	一一三	一一三	一一三	一一四	一一三	一一三	一一三	(一)一	(一)一
小豆	九八	一〇〇	一〇一	一〇一	一〇一	一〇一	一〇一	一〇一	一〇一	一〇一	一〇一	一〇一	一〇一	一〇一	(一)一	(一)一
澱粉	一一八	一一二	一一二	一一二	一一九	一一二	一一九	一一二	一一二	一一二	一一四	一一二	一一二	一一二	(一)一	(一)一
小麥粉	九五	九九	八五	八五	九二	八五	九二	八七	八七	八七	九二	八七	八七	八七	(一)一	(一)一
内地牛肉	一一六	一一六	一一三	一一三	九〇	一一三	九〇	一一三	一一三	一一三	一一四	一一三	一一三	一一三	(一)一	(一)一
豚肉	一一〇	一一四	一一三	一一三	一一三	一一三	一一三	一一三	一一三	一一三	一一四	一一三	一一三	一一三	(一)一	(一)一
鶏	八一	八九	九三	九〇	八四	七七	八四	七三	七三	七三	八四	七三	七三	七三	(一)一	(一)一
鹽鮭	一〇〇	一一五	一	一	一一五	一	一一五	一	一	一	一一五	一	一	一	(一)一	(一)一
醬油	一一七	一一四	一一七	一一三	一一七	一一三	一一七	一一三	一一三	一一三	一一四	一一三	一一三	一一三	(一)一	(一)一
味噌	一〇七	九九	九八	九五	九八	九五	九八	八八	八八	八八	九〇	八八	八八	八八	(一)一	(一)一
精製糖	一〇三	一〇三	一〇三	一〇三	一〇三	一〇三	一〇三	一〇一	一〇一	一〇一	一〇一	一〇一	一〇一	一〇一	(一)一	(一)一
分蜜糖	一〇一	九五	九八	九八	九九	九八	九九	九九	九九	九九	九九	九九	九九	九九	(一)一	(一)一
經節	四九	五七	六五	六五	七五	六五	六五	七三	七三	七三	七三	七三	七三	七三	(一)一	(一)一
清酒	一一六	一一四	一〇一	一〇一	一〇二	一〇一	一〇一	一〇〇	一〇〇	一〇〇	一〇〇	一〇〇	一〇〇	一〇〇	(一)一	(一)一
麦酒	九四	八九	九二	九〇	九五	九〇	九〇	九六	九六	九六	九四	九六	九六	九六	(一)一	(一)一
綠茶	七七	一一七	一一七	一〇三	一一七	一〇三	一〇四	一〇二	一〇二	一〇二	一〇四	一〇二	一〇二	一〇二	(一)一	(一)一
大豆油粕	一一四	一一四	一一六	一一四	一一六	一一四	一一五	一一四	一一四	一一四	一一五	一一四	一一四	一一四	(一)一	(一)一
平均	一〇六	一一四	一〇七	一〇七	一〇六	一〇七	一〇八	一〇四	一〇七	一〇七	一〇六	一〇七	一〇七	一〇五	(一)一・九	(一)一・〇

	東京	大阪	神戸	京都	名古屋	横濱	廣島	金澤	仙臺	小樽	福岡	新潟	高知	平均	前月指數トノ差	前年同月指數トノ差
纖維品																
米國綿花	一一一	一一一	一一一	一一一	一一一	一一一	一一一	一一一	一一一	一一一	一一一	一一一	一一一	一一一	(一)一	(一)一
支那綿花	一一四	一一三	一一四	一一三	一一四	一一三	一一四	一一三	一一三	一一三	一一四	一一三	一一三	一一三	(一)一	(一)一
印度綿花	一一三	一一三	一一三	一一三	一一三	一一三	一一三	一一三	一一三	一一三	一一四	一一三	一一三	一一三	(一)一	(一)一
羊毛	×	×	×	×	×	×	×	×	×	×	×	×	×	×	(一)一	(一)一
生絲	×	×	×	×	×	×	×	×	×	×	×	×	×	×	(一)一	(一)一
紡績絹絲	八一	×	×	×	×	×	×	×	×	×	×	×	×	×	(一)一	(一)一
人造絹絲	五三	五四	五三	五三	五二	五三	五二	五二	五二	五二	五二	五二	五二	五二	(一)一	(一)一
綿織絲	一一二	一一〇	一一〇	一一〇	一一四	一一〇	一一四	一一二	一一二	一一二	一一四	一一二	一一二	一一二	(一)一	(一)一
毛絲	一〇七	一〇六	一	一	九七	一〇五	九七	一〇六	一〇六	一〇六	九七	一〇六	一〇六	一〇六	(一)一	(一)一
羽二重	×	×	×	×	×	×	×	×	×	×	×	×	×	×	(一)一	(一)一
富士絹	×	×	×	×	×	×	×	×	×	×	×	×	×	×	(一)一	(一)一
縮緬	六五	九四	八一	七三	八五	七〇	八六	六六	六六	六六	八六	六六	六六	六六	(一)一	(一)一
銘仙(著尺用)	八一	八〇	七一	七〇	八〇	四九	八三	四八	四八	四八	八三	四八	四八	四八	(一)一	(一)一
生金巾	×	×	×	×	×	×	×	×	×	×	×	×	×	×	(一)一	(一)一
布	一二九	一〇一	×	×	×	×	×	×	×	×	×	×	×	×	(一)一	(一)一
粗布	×	×	×	×	×	×	×	×	×	×	×	×	×	×	(一)一	(一)一
綿木綿	一一五	一一一	一一一	一一一	一一一	一一一	一一一	一一一	一一一	一一一	一一一	一一一	一一一	一一一	(一)一	(一)一
白木綿	一一一	一〇一	一一六	一一三	一〇九	一一三	一〇九	一一三	一一三	一一三	一一三	一一三	一一三	一一三	(一)一	(一)一
綾木綿	×	×	×	×	×	×	×	×	×	×	×	×	×	×	(一)一	(一)一
更紗	×	×	×	×	×	×	×	×	×	×	×	×	×	×	(一)一	(一)一
繻子	×	一四五	×	×	×	×	×	×	×	×	×	×	×	×	(一)一	(一)一
綿「ネル」	一一〇	一一〇	一一〇	一一〇	一一〇	一一〇	一一〇	一一〇	一一〇	一一〇	一一五	一一〇	一一〇	一一〇	(一)一	(一)一
捺染絣	一	一三一	一一四	一〇三	九九	一〇五	九七	一〇三	一〇三	一〇三	一〇五	一〇三	一〇三	一〇三	(一)一	(一)一
晒絹麻	一	一	一	一	一	一	四九	一	一	一	一	一	一	一	(一)一	(一)一
「モスリン」	一一四	八八	一〇〇	一〇〇	一〇八	一〇〇	一〇八	一〇七	一〇七	一〇七	一〇七	一〇七	一〇七	一〇七	(一)一	(一)一
羅紗	一一八	一一七	×	×	×	×	×	×	×	×	×	×	×	×	(一)一	(一)一
「サージ」	一一二	×	×	×	八六	×	八六	×	×	×	×	×	×	×	(一)一	(一)一
著尺用「セル」	九九	九六	九八	九五	九五	九五	九五	一	一	一	一	一	一	一	(一)一	(一)一
莫大小襯衣	八八	一	一	七〇	一	×	一	×	×	×	×	×	×	×	(一)一	(一)一
平均	一一二	一一二	一〇二	一〇一	九七	一〇〇	九五	一〇〇	一〇〇	一〇〇	九五	一〇〇	一〇〇	一〇〇	(一)一・九	(一)一・〇
金屬品																
銑鐵	×	×	×	×	×	×	×	×	×	×	×	×	×	×	(一)一	(一)一
鋼板	一七五	一六六	×	×	×	×	×	×	×	×	×	×	×	×	(一)一	(一)一
鋼條	二一五	二五八	×	×	×	×	×	×	×	×	×	×	×	×	(一)一	(一)一
鋼半	二九二	二六八	×	×	×	×	×	×	×	×	×	×	×	×	(一)一	(一)一
鋼線	一五〇	一四一	×	×	×	×	×	×	×	×	×	×	×	×	(一)一	(一)一
鉛	二二一	二一五	×	×	×	×	二〇八	×	×	×	×	×	×	×	(一)一	(一)一
「アルミニウム」	二三〇	二一九	二三八	二三八	一三一	一三一	一五四	一三一	一三一	一三一	一五四	一三一	一三一	一三一	(一)一	(一)一
亞鉛鍍板	二二九	二二八	一六二	一六二	一六〇	×	×	×	×	×	×	×	×	×	(一)一	(一)一
鉄力板	一五六	一六三	一	一	一五五	一	一	一	一	一	一	一	一	一	(一)一	(一)一

| | | |

福岡	六、三二一九	田川郡伊田町	金銀、銅	一三五、二五〇	東京市麻布区谷町一丁目	丙田 治	八、一八
同	六、三二一〇	三池郡開村、地先海面、山門郡大和村地先海面	石炭	二三〇、二五〇	福岡縣田川郡添田町	藏内 正次	八、一九
宗像郡	河東村、田島村	同	六、三二一一	八〇九、〇〇〇	福岡市庄	鈴木 金次郎	八、一九
佐賀	三、〇九四	藤津郡鹿島村、鹿島町五町田村	同	八八九、〇〇〇	福岡縣鞍手郡木屋瀬町	小林 勇平	八、一九
大分	三、二四八	大野郡新田村、三重町	金、銀、滿俺	八三八、五〇〇	東京市京橋區西八丁堀二丁目	三重鑛業株式會社	八、一九
熊本	三、〇〇七	天草郡邑々村、下津深江村並ニ海面	安質母尼	八五三、〇〇〇	朝鮮釜山府鎮仙町	山本 光高 外二人	八、一九
長崎	三、八一三	東彼杵郡江上村並ニ海面、崎針尾村地先	石炭	九九七、五〇〇	福岡市榊木屋町	森 真記 外一人	八、一九
宮崎	二、二五九	西臼杵郡鞍岡村、三ケ所村	金、銀、銅、硫化鐵	九九六、六〇〇	同市大濠町	中島 森太郎	八、一九
山口	四、三九四	宇部市地先海面	石炭	一、〇〇〇、〇〇〇	宇部市沖宇部	松永 勝藏	八、二〇
同	四、三九五	美禰郡東厚保村、西厚保村	石炭	二八六、五〇〇	福岡縣若松市濱九番町北五丁目	正記 外一人	八、二〇
佐賀	三、〇九五	杵島郡北方村、小城郡西多久村	石炭	二一五、五〇〇	佐賀縣杵島郡朝日村	馬渡 將	八、二一
大分	三、二四九	大野郡長谷川村、白山村	銅鑛、安質母尼亞鉛礦	六三三、六〇〇	福岡縣田川郡添田町	藏内 正次	八、二一
長崎	三、八一四	北高來郡眞津山村、小栗村江ノ浦村、西彼杵郡喜々津村	石炭	九四八、〇〇〇	長崎縣北松浦郡柚木村	吉居 丑之助 外一人	八、二一
同	三、八一五	南高來郡北串山村、南串山村並ニ海面	同	九七二、二〇〇	福岡市西堀端五丁目	正水 慶一 外一人	八、二一

○鐵道免許失效

九十九里鐵道株式會社ニ對シ昭和二年三月二日軌道敷設特許シ同六年十二月二十六日軌道ヲ地方鐵道ニ變更許可シタル線路中千葉縣山武郡片貝町大字片貝、同縣同郡豐海村大字蓮船間鐵道ハ指定ノ期限マテニ工事ニ著手セサルタメ免許ハ其效力ヲ失ヘリ（鐵道省）

觀象

◉中央氣象臺告示第二號

昭和九年中央氣象臺告示第二號氣象放送規程左ノ通改正シ昭和十二年十一月一日ヨリ之ヲ施行ス

昭和十二年十月二十日

中央氣象臺

氣象放送規程

第一條　中央氣象臺、同支臺、地方測候所及中央氣象臺附屬測候所ガ放送無線電話ニ依リ公衆ニ對シ氣象、海況、地震等ニ關スル通報ヲ爲サントスルトキハ本規程ニ依ルモノトス

第二條　中央氣象臺ハ全國天氣概況、漁業氣象、全般天氣豫報、全般氣象特報、全般暴風警報、暴風雨ノ位置、強度、進行方向、速度及地震ノ震源、東京地方氣象區內ノ地方天氣豫報、地方氣象特報、地方暴風警報等ニ關スル通報ヲ行フ

第三條　中央氣象臺支臺、地方測候所及中央氣象臺附屬測候所ハ其ノ所屬地方氣象區內ニ於ケル氣象實況、海況、地方天氣豫報、地方氣象特報、地方暴風警報、地震、地變等ニ關スル通報ヲ行フ但シ特ニ中央氣象臺長ノ許可ヲ得タル場合ニ限リ右以外ノ事項ニ關スル通報ヲ爲スコトヲ得

第四條　前二條ノ放送細目ハ中央氣象臺長所定ノ氣象放送要綱ニ依ルベシ

第五條　中央氣象臺支臺、地方測候所又ハ中央氣象臺附屬測候所ガ氣象放送要綱所定事項ノ全部又ハ一部ノ通報ヲ開始シ又ハ取止ムル場合ニハ中央氣象臺長ニ屆出ヅベシ

第六條　中央氣象臺支臺、地方測候所又ハ中央氣象臺附屬測候所ガ氣象放送要綱所定事項ノ改變ヲ必要トシ又ハ其ノ以外ノ通報ヲ新タニ開始セントスル場合ニハ中央氣象臺長ノ許可ヲ受クベシ

◉初雪

地名	本年初日	昨年比較	平年比較
江陵	十月十六日	十六日早シ	二十三日早シ
元山	同十七日	一日晩シ	七日早シ
大邱	同 日	三日早シ	六日早シ
仁川	同十八日	十五日早シ	十六日早シ
羽大塚	同 日	二十二日早シ	二十二日早シ
阿蘇山	同 日	五日早シ	十二日早シ
温泉岳	同 日	五日早シ	十二日早シ

◉初霜

地名	本年初日	昨年比較	平年比較
奉天	十月十六日	早晩ナシ	十二日早シ
四平街	同 日	早晩ナシ	—
新京	同 日	早晩ナシ	二日早シ
阿蘇山	同十七日	三十八日早シ	—
數香	同 日	一日晩シ	二日早シ
中江鎮	同十五日	二日早シ	七日早シ

◉全國氣象表（正午觀測）

（備考）表題ノ第一印ハ氷點下ノ度ヲ示シ降水量ハ前日午前六時ヨリ翌日午前六時迄ノ降雨量ナリ

十月十六日 地名	氣壓(粍)	風向	風速(米)	氣溫(攝氏)	天氣	降水量(粍)
樣北	758.6	西	2	20.1	晴	1
羅北	762.6	北北東	6	24.7	晴	103
鹿兒島	755.0	北西	7	18.5	晴	—
高知	759.1	靜穩	1	18.7	晴	1
大分	759.4	北西	7	16.4	晴	3
宮崎	759.7	北北西	6	16.7	晴	13
長崎	759.2	北西	2	15.5	晴	4
福岡	757.7	北	1	16.3	晴	35
大阪	754.4	靜穩	4	15.9	晴	2
和歌山	755.8	北北西	3	16.0	晴	10
名古屋	756.2	北北西	6	14.6	晴	26
東京	755.9	西南西	2	15.4	晴	12
仙臺	750.3	西	4	13.3	晴	96
秋田	753.3	北北西	2	13.5	晴	80
新潟	755.2	北北西	4	17.7	晴	74
札幌	749.0	西南西	7	16.5	晴	30
函館	753.2	西	3	12.8	晴	28
宇都宮	753.4	北	5	11.8	晴	46
福島	753.9	靜穩	0	9.0	晴	30
新潟	751.6	靜穩	1	14.0	晴	53
酒田	750.2	北北東	2	15.0	晴	31
秋田	754.4	靜穩	1	9.0	晴	42
石巻	755.1	北	2	9.0	晴	34
福島	755.6	北	4	6.8	晴	42
宇都宮	755.9	北北東	4	9.3	晴	21
熊谷	757.4	靜穩	4	7.8	晴	26
前橋	759.5	靜穩	1	7.4	晴	9
甲府	759.2	靜穩	1	7.2	晴	11
飯田	760.3	西南西	4	13.4	晴	41
大島	758.6	不明	4	8.6	晴	4
新潟	755.9	西南西	4	12.0	晴	4
仁川	758.4	北西	10	8.4	晴	—
元山	756.6	靜穩	1	8.0	晴	4
鎮南浦	756.1	北北東	8	6.0	晴	—
新義州	760.7	北西	9	6.3	晴	—
大邱	762.9	北西	9	8.7	晴	—
釜山	762.6	北北西	3	5.1	晴	—
新京	760.0	西	2	3.8	晴	—
奉天	765.5	西南西	5	12.0	晴	—
四平街	—	—	—	—	—	—
上海	763.9	北北西	8	16.8	晴	—

同十七日 地名	氣壓(粍)	風向	風速(米)	氣溫(攝氏)	天氣	降水量(粍)
樣北	763.4	北西	3	18.8	晴	1
羅北	763.1	北北東	24	20.6	晴	—
鹿兒島	761.4	北西	2	13.6	晴	—
高知	759.1	西	2	14.2	晴	—
大分	760.8	北北西	6	14.5	晴	—
宮崎	759.4	西	10	15.0	晴	—
長崎	760.5	北西	8	14.0	晴	—
福岡	757.4	西	6	14.8	晴	—
大阪	762.2	北	4	14.4	晴	—
和歌山	762.6	北北西	5	14.3	晴	—
名古屋	756.7	西南西	8	12.4	晴	1
東京	753.8	西南西	4	13.2	晴	2
仙臺	753.8	西南西	4	15.7	晴	4
秋田	753.8	南南西	2	15.6	晴	6
新潟	751.3	南南西	3	16.7	晴	10
酒田	752.8	東	2	18.8	晴	—
福島	753.7	東	2	15.1	晴	1
宇都宮	753.3	南	3	15.4	晴	19
熊谷	751.7	南	3	15.9	晴	3
前橋	756.7	南西	3	18.7	晴	24
甲府	752.7	西南西	15	15.9	晴	22
飯田	752.0	北北西	6	18.2	晴	14
石巻	751.4	西南西	3	16.4	晴	3
福島	750.8	南南東	6	18.1	晴	10
酒田	751.4	北西	4	18.4	晴	1
秋田	749.9	北西	4	13.4	晴	1
札幌	749.3	北西	4	9.4	晴	5
函館	746.3	西	9	10.8	晴	3
旭川	744.2	南西	11	15.8	晴	—
網走	744.7	北北西	4	5.3	晴	—
大島	763.3	西	4	9.8	晴	—
仁川	764.5	北北西	8	8.6	快晴	—
元山	762.3	西北西	4	7.4	快晴	—
鎮南浦	760.1	北北東	9	6.6	快晴	—
新義州	764.9	北北西	4	6.9	快晴	—
大邱	766.7	北西	9	10.9	晴	—
釜山	764.8	西北西	8	7.6	快晴	—
奉天	769.1	西	3	3.3	霧	—
新京	769.9	西	4	11.5	快晴	—
平壤	—	—	—	—	—	—
上海	767.9	北北西	9	17.6	快晴	—

◉東京氣象

十月十六日　天氣概況　雨

平均氣壓（海面ノ度）	七五四・一粍	日照時間 —
平均氣溫	一四・五度	平均風速度 二・八米
平年ヨリ一・六度低シ		最大風速度 五・七米
最高氣溫	一七・〇度	北北西
最低氣溫	一三・一度	最多風向 北西
前五日間平均氣溫	一六・六度	降水總量 七四・五粍
平年ヨリ〇・三度高シ		一時間最大降水量 一五・〇粍
平均濕度	九四%	記事　午前三時二十分ヨリ午後五時五十九分マテ、同六時六分ヨリ翌日ニ亙リ降雨アリ、午後霧アリタリ
平均水蒸氣張力	一一・七粍	
平均雲量	一〇・〇	

同　天氣概況　雨後雲時々雨

平均氣壓（海面ノ度）	七五三・四粍	最大風速度 三・七米
平均氣溫	一五・二度	最多風向 南
平年ヨリ〇・八度低シ		降水總量 一三・五粍
最高氣溫	一六・六度	一時間最大降水量 二・二粍
最低氣溫	一四・一度	記事　前日來ノ雨午前九時五分微々、同九時二十分ヨリ午後三時五十五分マテ、同五時四十五分ヨリ同六時四十五分マテ、同五十五分ヨリ同七時三十五分マテ降雨アリタリ
前五日間平均氣溫	一六・三度	
平年ヨリ〇・二度高シ		
平均濕度	八七%	
平均水蒸氣張力	一〇・八粍	
平均雲量	一〇・〇	
日照時間	〇・〇時	
平均風速度	一・一米	

（以上中央氣象臺）

土地收用公告

左ノ事業ハ土地收用法ニ依リ土地ヲ收用スルコトヲ得ルモノト認定ス

起業者　和歌山縣

事業ノ種類　結核療養所建設

起業地　和歌山縣海草郡有功村地內

右公告ス

昭和十二年十月二十日

內務大臣　馬場鍈一

廣告

◉醫師免許證書換下付

換下付年月日	登錄番號	本籍地道府縣名及族稱	氏名	資格	資格取得年月
昭和一二、六、一一	七二〇三〇	兵庫縣	菅 文子	大阪女子高等醫專門學校	昭和八、六
同	六五二九三	長崎縣	本田 冨	東京女子醫學專門學校	大正一五、三
同	五五七三四	茨城縣	井坂 四郎	東京醫學專門學校	同 三
同	六九〇八五	岐阜縣	吉川 久子	東京女子醫學專門學校	昭和七、三
同	八〇五七七	愛知縣	中村實枝子	同	同 三
同	二九九二三	東京府	佐野秀次郎	試驗及第	昭和一一、三
同	七一八四二	臺灣	王 氏錦	東京女子醫學專門學校	昭和四五、二
同	一二四七二	宮崎縣	水原 琢士	大阪府下大阪府立醫學校	昭和八、三
一八	六九四七三	山形縣	岡 ミサヲ	東京女子醫學專門學校	昭和八、三
同	七六四二四	福岡縣	近藤 壽一	九州醫學專門學校	明治一一、三
同	七八一五七	樺太	猿川 總輝	岩手醫學專門學校	同 三
同	六五四〇六	東京府	重山 タニ	帝國女子醫學專門學校醫學科	大正六、三
同	三八七九二	兵庫縣	香西 眞一	岡山醫學專門學校	大正五、五
同	三二四五九	同	高川 秀夫	京都府立醫學專門學校	大正二、五
同	三七五四〇	同	魚田 一雄	試驗及第	昭和八、一〇
同	四三七三四	同	森 藏	新潟醫學專門學校	同 五
同	六六九七三	福井縣	江口 雪蔭	慶應義塾大學醫學部	昭和七、三
同	七八五四四	京都府	老籾 正美	名古屋醫科大學	同 三
同	四九二〇九	福島縣士族	內田 義人	東京醫學專門學校	大正一〇、三
同	五七七二〇	茨城縣士族	保田 修子	東京女子醫學專門學校	昭和二、五
同	二六九二五	兵庫縣	下村ミしネ	試驗及第	明治四三、四
同	五四五六六	宮城縣	森尾 勇作	大阪醫科大學	大正一四、三
同	三三四六六	兵庫縣	下村 官造	京都府立醫學專門學校	明治四五、六
同	三〇〇一〇	同	中島 治一	試驗及第	同 二

昭和十一年十二月十四日內務大臣ノ事業認定公告ニ係ル東京市長起業道路新設ノ爲收用スヘキ土地ノ細目左ノ如シ

昭和十二年十月二十日

東京府知事　館 哲二

土地細目

東京市下谷區中根岸町五〇番、五一番ノ一、五二番ノ三宅地

昭和十二年十月十四日內務大臣ノ事業認定公告ニ係ル內務大臣起業道路新設ノ爲收用スヘキ土地ノ細目左ノ如シ

昭和十二年十月二十日

東京府知事　館 哲二

土地細目

東京市荏原區中延町四〇七番ノ一宅地

同	五八二七八	東京府	井上與惣一	東京帝國大學醫學部	昭和三、	三	同
同	四五五五八	兵庫縣	近藤　寅夫	岡山醫學專門學校	大正九、	七、	同
同	二四四二三	同	三村　傳	試驗及第	明治四一、	三	同
同	六七三六六	岐阜縣	田中　一子	帝國女子醫學藥學專門學校醫學科	昭和七、	三	同
同	六七四八一	岩手縣	齋藤　アヤ	同	同	三	同
同	三三一五九	京都府	本永七三郎	東京帝國大學京都醫科大學	大正二、	三	同
同	三〇一三七	岩手縣	黒田半三郎	試驗及第	明治四五、	三	同
同	四八七三三	東京府	青木　盛惠	千葉醫學專門學校	大正一、	三	同
同	四七二〇〇	兵庫縣	森　涼	同	一、	五	同
同	五一八一四	同	森　つや	東京女子醫學專門學校	一二、	五	同
同	四三〇九〇	東京府	上田　茂	金澤醫學專門學校	一二、	一二	同
同	七二六三〇	同	森　愛子	帝國女子醫學藥學專門學校醫學科	昭和七、	五	同
同	三	同	村島　鉄男	試驗及第	昭和九、	三	同
同	三三六九九	大阪府	上田　正巳	大阪高等醫學專門學校	大正三、	三	同
同	一三	福島縣	谷　文香	東京女子醫學專門學校	昭和九、	三	同
同	七二六一一二	福岡縣	南　敏夫	大阪高等醫學專門學校	一〇、	三	同
同	七六一〇二	大阪府	國分　貞子	帝國女子醫學藥學專門學校醫學科	八、	三	同
同	七二〇八四	東京府士族	春山　千秋	東北帝國大學醫學部	一〇、	三	同
同	六五五三四	福島縣	伊堂　靜子	大阪女子高等醫學專門學校	八、	三	同
同	七七九〇三	三重縣	古見良三郎	大阪帝國大學醫學部	一二、	三	同
同	七二〇一〇	山口縣	竹内　神奈	帝國女子醫學藥學專門學校醫學科	一〇、	三	同
同	八三六六六八	新潟縣士族	福島　英子	東京女子醫學專門學校	八、	三	同
同	七七四六六八	北海道	松本きね子	同	同	三	同
同	六九七四二	群馬縣	山口　政一	岡山醫學專門學校	昭和三、七、	二	同
同	六九四二二	東京府	三輪　崇雄	日本醫科大學	昭和九、一〇、	二	同
同	一八八六九	同	山田　廸	慶應義塾大學醫學部	六、	三	同
同	七七八五〇	靜岡縣	濱田　三郎	東京帝國大學醫科大學	大正元、	二	同
同	三〇九七九	東京府	川端　純一	名古屋醫科大學	昭和九、	一一	同
同	七五五六九	愛知縣	野村　武一	東京醫學專門學校	一一、	一一	同
同	八一三〇三	茨城縣	加世良右衛門	東京女子醫學專門學校	三、	一一	同
同	五八五一四	山口縣	木内　樫郎	新潟醫科大學	一二、	一一	同
同	八二四七一三	樺太	櫻岡　俊次	帝國女子醫學藥學專門學校	一〇、	一一	同
同	七七四一三	京都府士族	西井　雄二	大阪高等醫學專門學校	八、	一一	同
同	六九七六	兵庫縣士族	藤原　正	東京女子醫學專門學校	同	一一	同
同	六〇八一九	東京府士族	菅井カタイ	金澤醫科大學附屬醫學專門部	大正七、	一一	同
同	六八七九七	宮城縣	澄川　穂正	同	同	一一	同
同	五四八五二	兵庫縣	宮内義之介	千葉醫科大學	昭和六、	三	同
同	六四一一〇	神奈川縣	金子喜八郎	東北帝國大學醫學部	五、	三	同
同	六三八八五	新潟縣	三浦美津子	東京女子醫學專門學校	一二、	三	同
同	八三五六六	東京府士族	小林　治平	日本醫科大學	六、	三	同
同	六四七四六	東京府	川口　壽一	東京慈惠會醫科大學	一〇、	三	同
同	七六六〇九	同	三谷　真平	岡山醫科大學	一一、	三	同
二八	七九二六二	岡山縣	横田　義正	長崎醫科大學	一一、	三	同
同	六〇九七八	高知縣	野田　良雄	九州帝國大學醫學部	四、	三	同
同	七一五三二	長崎縣士族	齋藤　とる	帝國女子醫學藥學專門學校醫學科	八、	三	同
同	七〇九八五〇	神奈川縣	久高　唯忠	金澤醫學專門學校	明治四三、	一一	同
同	二八〇九八	大阪府士族	八田　捨二	京都帝國大學醫學部	大正一一、	一一	同
同	四九九九三	宮崎縣	高橋　榮	東京帝國大學醫學部	昭和七、	一一	同
同	七一八一八	東京府	岡部　重名	京都府下京都府立醫學校	明治一二、	七	同
三一	七七四八	千葉縣士族	松本　桂	昭和醫學專門學校	昭和一一、	三	同
同	八五一二五	福島縣	大坪　大助	京都府立醫科大學	九、	三	同
九、一	七二八六三	長崎縣	渡邊　修	名古屋醫科大學	一一、	三	同
同	八一一八七	愛知縣士族	田中英三郎	東京醫學專門學校	八、	三	同
同	七〇三六一	神奈川縣	鈴木キクエ	東京女子醫學專門學校	五、	三	同
七	六二四七二	山口縣	村松　キヨ	同	大正一二、	一一	同
同	五三二六八	靜岡縣	佐藤　五郎	昭和醫學專門學校	昭和一〇、	三	同
同	七七五三九	東京府	松澤代茂次	試驗及第	三三、	三	同
同	一三九三一	東京府士族	中西　滋吉	試驗合格	明治四三、	一一	同
同	四〇七五〇	東京帝國	川井謙次郎	京都府立醫學專門學校	大正一一、	一一	同
同	五三四八二	京都府	榎島　敦榮	大阪女子高等醫學專門學校	昭和七、	四	同
八	七二〇五六	福島縣	小林　玄一	臺北帝國大學附屬醫學專門部	明治一二、	三	同
同	八四九五六	東京府	田中袈裟太郎	試驗及第	明治三八、	五	同
同	二〇〇五三	東京府士族	鈴木　久子	帝國女子醫學藥學專門學校醫學科	昭和八、	三	同
同	七〇一九五	愛知縣	渡邊　光夫	名古屋醫科大學	同	三	同
九	六九八〇三	東京府	島崎　敏樹	東京帝國大學醫學部	同	三	同
同	八五二八三	同	櫻田　圭政	試驗及第	昭和一〇、	三	同
同	一八七七九	栃木縣	宮城　弘清	日本大學專門部醫學科	昭和八、	三	同
同	七〇一二一	長野縣	笠井ますず子	帝國女子醫學藥學專門學校醫學科	六、	三	同
一四	六五四九九	石川縣	高桑　良吉	金澤醫科大學	大正一一、	三	同
同	七九三一二	東京府	野口　三郎	東京醫學專門學校	一四、	三	同
同	五五〇九七	富山縣	井上きゐ子	東京女子醫學專門學校	一三、	一〇	同
一六	五三五九四						

◉工場財團

尼崎市長洲字治京三番地山岡内燃機株式會社ヨリ尼崎市長洲字治京三番地上第七號第八號ノ工場ニ屬スル機械器具ニ對シ工場財團組成ノタメ追加ニ因ル目錄變更ノ登記申請アリタルニ因リ右財團ニ屬スヘキ動産ニ付權利ヲ有スル者又ハ差押、假差押若クハ假處分ノ債權者ハ本公告掲載ノ日ヨリ三十二日以内ニ其權利ヲ當廳ニ申出ツヘシ

但シ工場財團ニ屬スヘキモノヽ目錄ハ當廳ニ備付アリ關係者ノ閲覧ニ供ス

昭和十二年十月二十日

伊丹區裁判所尼崎出張所

尼崎市長洲字治京三番地山岡内燃機株式會社ヨリ尼崎市長洲字治京三番地上第一號、第二號、第九號乃至第十一號、第十三號、第十五號、第十六號、第十八號乃至第二十號ノ工場ニ屬スル機械器具ニ對シ工場財團組成ノタメ追加ニ因ル目錄變更ノ登記申請アリタルニ因リ右財團ニ屬スヘキ動産ニ付權利ヲ有スル者又ハ差押、假差押若クハ假處分ノ債權者ハ本公告掲載ノ日ヨリ三十二日以内ニ其權利ヲ當廳ニ申出ツヘシ

但シ工場財團ニ屬スヘキモノヽ目錄ハ當廳ニ備付アリ關係者ノ閲覧ニ供ス

昭和十二年十月二十日

伊丹區裁判所尼崎出張所

◉師範學校中學校高等女學校教員免許狀授與

文部省ニ於テ昭和十二年六月中ニ師範學校中學校高等女學校教員免許狀ヲ授與シタル者ノ免許ノ學科、族籍（士、卒ノ別）、氏名左ノ如シ

昭和十二年十月　文部省

教員免許令第三條後段ニ依リ授與シタル者

同	七二六三〇	佐賀縣	江原　愛子	帝國女子醫學藥學專門學校醫學科	昭和九、	三	同
同	五四二五七	大阪府	坂東　道夫	大阪醫科大學	大正一四、	三	裁縫、刺繍
同	七二七一八	同	高洲　齊	東京醫學專門學校	昭和九、	三	同
同	七二七一九	同	高洲　新	同	同	三	同
同	二三三一九	大阪府士族	衛藤　克巳	大阪府立高等醫學校	明治四〇、	一〇	同
同	二六三七一	鹿兒島縣士族	吉松　軍司	試驗及第	昭和四三、	二	同
同	六七五六二	神奈川縣	伊藤　雅雄	東北帝國大學醫學部	昭和七、	三	同
同	六三五四七	長野縣	番場　黄菊	帝國女子醫學專門學校	五、	三	同
二〇	一七六九二	廣島縣	深川新治郎	試驗及第	明治四三、	一一	同
同	二〇二三一	宮崎縣	四倉　重篤	金澤醫學專門學校	三六、	一一	同
同				内務省	三八、	九	同

二四	七四七五四	岐阜縣	安藤　光隆	東京帝國大學醫學部	昭和九、	三	同
六八四八〇	宮城縣	飯塚　陸	岩手醫學專門學校	七、	三	同
四三三五三	福岡縣	三澤　浩	九州帝國大學醫科大學	大正七、	二	同
二九	六四〇七五	東京府	佐竹　亨	東京慈惠會醫科大學	昭和六、	三	同
三〇	六五一四六	京都府	岸　五八郎	京城醫學專門學校	同	三	同
七二二八二	山口縣	河谷　やす	帝國女子醫學藥學專門學校醫學科	八、	三	同
七六九二四	新潟縣	坂牧龍二郎	東北帝國大學醫學部	一〇、	三	同
七一一二三	大阪府士族	武井　康之	名古屋醫科大學	八、	三	同
六八三七五	廣島縣	田淵　昭	九州帝國大學醫學部	七、	三	同
五四九〇七	佐賀縣	古賀ミツエ	東京女子醫學專門學校	一三、	一〇	同
八二二八九	東京府	青木　芳一	日本大學專門部醫學科	昭和一二、	三	同
六五二九六	山形縣	堀　豊瀬	東京女子醫學專門學校	六、	三	同
七七一八一	大阪府	内藤　佐子	大阪女子高等醫學專門學校	一〇、	三	同
八三三一一	同	北野　文夫	大阪高等醫學專門學校	一二、	三	同
七三五四九	同	上村　一夫	同	九、	三	同
一〇四四八	同	有賀　乙吉	試驗及第	昭和三〇、	五	同
六九二〇九	岐阜縣	靜　通倫	東京醫學專門學校	昭和八、	三	同
七六〇七〇	東京府	澤田　房子	東京女子醫學專門學校	一〇、	三	同
一二二九二	東京府士族	坂寄　義雄	京都府下京都府立醫學校	明治三二、	六	同
五九二六一	東京府	福本　康二	慶應義塾大學醫學部	昭和三、	四	同
八〇四三三	佐賀縣士族	樋口　了止	日本大學專門部醫學科	一一、	三	同
八四八四六	兵庫縣	連水　賢一	大阪高等醫學專門學校	同	三	同
七〇五三二	長崎縣	宮地　廣海	長崎醫科大學	一二、	三	同
六八五〇四	京都府	李家　誠	東京慈惠會醫科大學	八、	三	同
四六一六六	同	大矢　金雄	京都府立醫科大學	七、	三	同
七三〇七三	福岡縣	矢野　恭一	九州帝國大學醫學部	大正九、	七	同
五七一二六	長野縣	本内松代子	東京女子醫學專門學校	昭和九、	三	同
三三三三七	岡山縣	横溝　榮子	同	同	四	同
四六五七九	茨城縣士族	青山　貫	試驗及第	大正二、	一七	同
八三七五五	東京府	田中　エイ	東京女子醫學專門學校	昭和九、	一一	同
七二〇六四	山口縣士族	今津　甫	大阪女子高等醫學專門學校	一二、	三	同
五九五三九	鳥取縣士族	山根　冥子	同	同	三	同
二〇五三五	兵庫縣	竹廣　勇藏	京都帝國大學醫學部	明治三八、	七	同
六九五四五	愛媛縣	大喜多四郎	岡山醫學專門學校	三、	六	同
一四四七八	香川縣士族	梶　博久	大阪帝國大學醫學部	八、	八	同
	靜岡縣	山田健治郎	試驗及第	昭和三四、	五	同

同 福島 干河岸貫衛
同 秋田 渡部幸三郎
同 宮城 亮淨
同 千葉 高明
同 茨城 植本清
同 神奈川 繁雄
同 東京 小間藏
同 埼玉 栗測
同 栃木 內田晃章
同 群馬 大澤伍三郎
同 福岡 一瀬島
同 岐阜 安原隨信
同 兵庫 太多
同 岩手 佐久間武夫
同 千葉 加藤力保
同 神奈川 岩崎小彌太
歷史、地理 大分 福成
同 佐賀 岡山 野尻和夫
同 山形 下平才次
同 群馬 須藤忠次男
同 東京 藤澤忠之助
同 福島 村田百可
同 岡山 坂田涉
同 神奈川 高橋
同 東京 堀水孝教
同 廣島 竹中貴輝正
同 鹿兒島 前田賀昌
同 香川 大山定信
同 東京 石川博正
同 茨城 渡邊寬
同 岡山 三宅悟夫
同 佐賀 安冨周一郎
同 福岡 河合武夫
同 茨城 山本鱗三
同 埼玉 大川裕人
同 廣島 三上富雄
同 東京 南部正雄
同 福島 渡邊忠久
同 愛媛 蓬田茂
同 長崎 平山勘一
同 靜岡 渡部ツナ
同 廣島 清水アキコ
同 宮城 間
同 秋田 荒川秀正
同 新潟 林泰禎
同 朝鮮 伊佐智祐
同 群馬 櫻井一雄
同 神奈川 菅谷一哉
歷史 富山 西田友義
同 長崎 山崎敏
同 東京 吉信勘一
同 福島 加治孝司
同 東京 中野庄一郎
同 新潟 渡邊彌右衛門
同 埼玉 山崎巳之吉
歷史、地理 神奈川 近內信
歷史、地理 宮田忠
漢文、地理 鹿兒島 蓬田尚正
教育、歷史 岐阜 野尻太郎
修身、教育 福岡 中村郁二郎
同 新阪 金澤理一郎
同 岩手 千葉米四郎
同 岐阜 小池政雄
國語 同 久子
同 同 智子
同 同 初
同 同 い
同 同 ひ
同 同 さ
同 同 ひ
同 同 男
同 同 郎
同 同 郎
同 同 郎

陞敍高等官六等　外務省警視　淺羽　傳六
農林局技師兼農林技師　北　玉樹
免本官專任農林技師　農林省蠶絲局長　細川　利壽
生絲需要增進調査會委員被仰付　農林書記官　山添　利作
絲價安定委員會委員被仰付　農林技師　永井　治良
蠶品種審査會委員被仰付
從四位勳三等　藤田國之助
生絲需要增進調査會臨時委員被仰付
（答通）
生絲需要增進調査會幹事被仰付
絲價安定委員會幹事被仰付
蠶品種審査會幹事被仰付
（答通）　京城帝國大學事務官　熊本　正男
臺北帝國大學附屬醫學專門部教授　道野　次郎
依願免本官　衛生技師　高崎　壽市
同　木村　秀
（答通）
願ニ依リ本職ヲ免ス（以上内閣）
賜七級俸（外務省）　外務省警視　淺羽　傳六
司稅官　川村　孝
土地收用法第三十八條第二項ニ依リ宮城縣收用審査會委員ヲ命ス（内務省）
内務事務官　杭迫　軍二
七級俸下賜
警保局勤務ヲ命ス
社會事業主事　大成　切三
石川縣社會事業主事ニ補ス
長崎縣等級郡武生水町會議員　益川菊太郎
同　横山　覺一
北村德太郎
（答通）
都市計畫長崎地方委員會委員ヲ命ス
地方事務官　武廣　類介
都市計畫廣島地方委員會幹事ヲ命ス
同　伊藤　秀譽
都市計畫廣島地方委員會幹事ヲ免ス

都市計畫和歌山地方委員會委員ヲ命ス（以上内務）
和歌山縣會議員　山口喜久一郎
故陸軍歩兵大尉小野軍太妻　小野　キヤ
昭和十年陸軍省告示第十五號ニ依リ特ニ金貳千四百圓ヲ賜フ
故陸軍歩兵伍長柿木利雄父　柿木　勇吉
昭和十年陸軍省告示第十五號ニ依リ特ニ金貳千百圓ヲ賜フ
故陸軍歩兵上等兵赤石太郎父　赤石　淺吉
故陸軍歩兵上等兵大内義弘父　大内勘次郎
（答通）
故陸軍歩兵上等兵末崎森藏父　末崎　林藏
故陸軍歩兵上等兵松山利一父　松山　菊松
故陸軍工兵上等兵和形正太郎父　和形正太郎
故陸軍歩兵上等兵青山致次母　青山　つゑ
故陸軍歩兵上等兵和形正平父
昭和十年陸軍省告示第十五號ニ依リ特ニ金貳千圓ヲ賜フ
（答通）
故陸軍歩兵一等兵菅野谷兼得母　菅野谷よそ
故陸軍砲兵一等兵關根二三雄父　關根荘一郎
昭和十年陸軍省告示第十五號ニ依リ特ニ金九百圓ヲ賜フ
故陸軍歩兵少尉津田慶一妻　津田　イシ
昭和十年陸軍省告示第十五號ニ依リ特ニ金參千圓ヲ賜フ
（答通）故陸軍歩兵軍曹佐藤保母　佐藤　ひの
故陸軍歩兵軍曹辻榮父　辻　榮作
昭和十年陸軍省告示第十五號ニ依リ特ニ金貳千八百圓ヲ賜フ
（答通）
故陸軍歩兵伍長太田正義父　太田德太郎
故陸軍歩兵伍長谷野敦齊父　谷野清次郎
昭和十年陸軍省告示第十五號ニ依リ特ニ金貳千六百圓ヲ賜フ
故陸軍歩兵上等兵熊崎金三郎父　熊崎　金三郎
故陸軍歩兵上等兵遠山政吉父　遠山豐治郎
（答通）
故陸軍歩兵上等兵鄕原敎造兄　鄕原　清一

故陸軍歩兵上等兵草野マシ
故陸軍騎兵上等兵佐々木武雄父　佐々木權右エ門
昭和十年陸軍省告示第十五號ニ依リ特ニ金貳千四百圓ヲ賜フ（以上陸軍省）
海軍兵學校教官兼海軍教授　宮村　一之
海軍經理學校教官兼海軍教授　伊藤　庸雄
學校教官八雲乘組海軍教授
免兼職
免兼八雲乘組（以上海軍省）
補名古屋地方裁判所檢事兼名古屋區裁判所檢事　松本貞之助
六級俸下賜
十級俸下賜
作業技師　妙圓園弘吉
横濱刑務所勤務ヲ命ス（以上司法省）
文部省圖書監修官　大森　晉吉
六級俸下賜（文部省）
馬政局事務官　伊藤莊之助
（答通）
同　今村　方策
馬政局技師　井上　綱雄
滿洲國及中華民國ヘ出張ヲ命ス（農林省）
農林省蠶絲局長　細川　利壽
農林書記官　山添　利作
（答通）
農林技師　永井　治良
生絲檢査所共濟組合審査會委員ヲ命ス
同　北　玉樹
二級俸下賜（以上商工省）
地方商工技師　勝谷　尊作
福井縣商工技師ニ補ス
地方商工主事　許斐　英二
福岡縣商工主事ニ補ス
特許局事務官　讃岐　喜八
特許局審判官ヲ命ス（以上商工省）
遞信局事務官　横田　千
東京地方遞信局臨時在勤ヲ命ス

遞信書記官　岡崎　誠一
遞信省事務官　松永金一郎
同　井筒茂千代
遞信書記官　津田鐵外喜
遞信技師　黒田憲次郎
同　篠原　清忠
同　木村　登
同　松井　澄二
同　根來　敏雄
遞信官吏練習所教官兼務ヲ命ス（以上遞信省）
臺灣總督府警視　宮尾　五郎
警務局理蕃課勤務ヲ命ス
臺灣總督府稅關事務官　富田　嘉明
基隆稅關勤務ヲ命ス
臺灣總督府地方理事官　石井　龍猪
二級俸下賜
臺灣總督府事務官　佐々波外七
一級俸下賜
總督官房會計課長ヲ命ス
臺灣總督府專賣局參事　三輪　幸助
二級俸下賜
臺灣總督府事務官　木原　圓次
二級俸下賜
總督官房審議室勤務兼總督官房調査課長ヲ命ス
臺灣總督府州事務官　鈴木　秀夫
二級俸下賜
補臺北州內務部長
臺灣總督府事務官　宮尾　五郎
五級俸下賜
警務局理蕃課長ヲ命ス
臺灣總督府專賣局參事　川添　修平
（答通）
臺灣總督府稅關事務官　富田　嘉明
六級俸下賜
臺灣總督府地方理事官　矢野　議三
補基隆市尹
同　宇野末次郎
臺北州勤務ヲ命ス

同　山本毅一郎
五級俸下賜
臺中州勤務ヲ命ス
臺灣總督府稅務官　田邊　秀吉
六級俸下賜
財務局稅務課勤務ヲ命ス
臺灣總督府地方理事官　三神豐之助
六級俸下賜
高雄州勤務ヲ命ス
臺灣總督府事務官　柴山　峯登
九級俸下賜
內務局地理課勤務ヲ命ス
臺灣總督府地方警視　高橋　秀二
（答通）
同　筧　勝家
臺北州勤務ヲ命ス
臺灣總督府地方理事官　波多野　勇
七級俸下賜
新竹州勤務ヲ命ス
同　矢上　純雄
八級俸下賜
臺北市助役ヲ命ス
同　天岩　旭
九級俸下賜
新竹州竹南郡守ヲ命ス
同　宮崎　直勝
九級俸下賜
彰化市助役ヲ命ス
臺灣總督府地方警視　瀧澤哲太郎
七級俸下賜
臺南州勤務ヲ命ス
同　三宅　正雄
八級俸下賜
基隆警察署長ヲ命ス
臺灣總督府事務官　山本　眞平
同　白水　博愛
九級俸下賜
臺南州勤務ヲ命ス
臺灣總督房調査課長兼務ヲ免ス

同　山岸金三郎
總督官房會計課長兼務ヲ免ス
臺灣總督府地方理事官　長友　甚七
文官分限令第十一條第一項第四號ニ依リ休職ヲ命ス
臺灣總督府技師　出口　一重
十一級俸下賜
內務局土木課勤務ヲ命ス
臺灣總督府編修官　伊藤三男作
六級俸下賜
文敎局編修課勤務ヲ命ス
臺灣總督府社會敎育官　關川　保
十級俸下賜
文敎局社會課勤務ヲ命ス
臺灣總督府地方視學官　林　猪太郎
五級俸下賜
臺北州勤務ヲ命ス
同　寺田　誠一
六級俸下賜
臺中州勤務ヲ命ス
同　小川　義明
六級俸下賜
新竹州勤務ヲ命ス
同　小川七十二
六級俸下賜
臺南州勤務ヲ命ス
同　三浦　武治
六級俸下賜
高雄州勤務ヲ命ス
同　千葉　元枝
七級俸下賜
花蓮港廳庶務課勤務ヲ命ス
臺北帝國大學事務官　高岡　義雄
七級俸下賜
臺灣總督府地方理事官　德永　吉郎
八級俸下賜
新竹州勤務ヲ命ス

臺灣總督府技師　福留　福
十級俸下賜
殖產局特產課勤務ヲ命ス（以上臺灣總督府）
臺灣總督府地方理事官　坂梨　貞則
八級俸下賜
新竹州勤務ヲ命ス
臺北帝國大學敎授　素木　得一
二級俸下賜
同　植松　安
五級俸下賜
同　奥田　或
六級俸下賜
臺灣總督府臺北高等學校敎授　佐藤　覺
三級俸下賜
臺灣公立實業學校長　小出　梅吉
（答通）
臺灣總督府中央研究所技師　鈴田　巖
二級俸下賜
臺北帝國大學助敎授　青山　公亮
（答通）
臺灣總督府法院檢察官　松村　勝俊
三級俸下賜
臺灣總督府技師　白倉　好夫
四級俸下賜
臺灣總督府稅關長　小林　長彦
二級俸下賜
臺灣總督府中央研究所技師　牟田　邦基
四級俸下賜
臺灣總督府事務官　劉　明朝
（答通）
臺灣總督府醫院醫長　上瀨　鬼
二級俸下賜
臺灣公立中學校長　渡邊　節治
（答通）
臺灣總督府中央研究所技師　荒木　忠郎
四級俸下賜
臺灣總督府交通局技師　片山　活三
（答通）
臺灣總督府地方技師　野田　兵三
三級俸下賜
臺灣總督府測候所技師　西村　傳三
一級俸下賜

臺灣總督府臺南高等工業學校敎授　竹上　四郎
臺灣公立高等女學校長　隈部　至德
（答通）
臺灣總督府師範學校長　藤谷芳太郎
臺灣總督府臺北高等學校敎授　嶺脇　四郎
五級俸下賜
臺灣總督府稅關事務官　劉　茂雲
三級俸下賜
臺灣總督府中央研究所技師　松浦作治郎
（答通）
臺灣總督府臺北高等學校敎授　齋藤　齋
五級俸下賜
臺灣總督府專賣局技師　池田　鐵作
三級俸下賜
臺灣總督府瘋癲病院醫長　上川　豐
二級俸下賜
臺灣總督府地方技師　下村八五郎
（答通）
臺灣總督府事務官　山岸金三郎
四級俸下賜
臺灣公立高等女學校長　坂上　一郎
（答通）
臺灣公立中學校長　森長　整
五級俸下賜
臺灣總督府臺北高等學校敎授　瀨邊　惠鎧
六級俸下賜
臺灣總督府專賣局技師　永美　益夫
（答通）
臺灣總督府法院判官　岩瀨　止
五級俸下賜
臺灣公立中學校敎諭　小川　文雄
四級俸下賜
臺灣公立實業學校長　芹澤　立
五級俸下賜
臺灣公立實業學校敎諭　堀野　竹松
四級俸下賜
臺灣公立高等女學校敎諭　松本　武男
（答通）
臺灣總督府專賣局參事　高橋　衛
五級俸下賜
臺灣總督府技師　大江　二郎
七級俸下賜
臺北帝國大學附屬醫學專門部敎授　茂木　宣
五級俸下賜

臺北帝國大學助教授 北山富久二郎
八級俸下賜 臺灣公立實業學校教諭 大場 則雄
五級俸下賜 臺灣總督府技師 岩城 龜彦
六級俸下賜 臺灣總督府地方理事官 長谷川茂雄
四級俸下賜 臺灣總督府專賣局參事 樋口 友吉
（各通） 臺灣總督府交通局參事 山下 仁
六級俸下賜 臺灣總督府地方理事官 小笠原 正
四級俸下賜 同 小林 傳吉
（各通） 臺灣總督府典獄 中山 瑞芳
五級俸下賜 臺灣總督府技師 安田 勇吉
八級俸下賜 臺灣總督府交通局副參事 濱田 藏治
五級俸下賜 臺灣總督府交通局技師 椿坂 登壜
七級俸下賜 臺灣總督府地方警視 大越 隆三
（各通） 臺灣總督府地方理事官 辻畑 泰輔
六級俸下賜 臺灣總督府臺北高等學校教諭 平澤 平三
五級俸下賜 臺灣總督府地方技師 東海林 稔
八級俸下賜 臺北帝國大學助教授 正宗 嚴敬
十級俸下賜 臺灣總督府技師 藤井 隆
八級俸下賜 臺灣公立中學校教諭 中美 春治
六級俸下賜 臺灣總督府技師 三坂 和英
（各通） 臺灣總督府法院檢察官 窪田 稔
八級俸下賜 臺灣總督府地方警視 伊東 增雄
六級俸下賜 臺灣公立中學校教諭 久納 丑松
臺灣總督府交通局副參事 菊竹 士郎
（各通） 臺灣總督府警察官及司獄官練習所教官 德永 秀夫
臺灣總督府地方理事官 横田 道三
臺灣總督府地方警視 江花 靜
七級俸下賜 臺灣總督府事務官 鈴木 斗人
（各通） 同 塩見 俊二
九級俸下賜 臺灣總督府理事官 山口 一夫
臺灣總督府地方理事官 玉眞 鎭元
（各通） 臺灣總督府地方警視 齋藤 茂
同 松山 儀藏
七級俸下賜 臺灣總督府糖業試驗所技師 坂本 敏雄
九級俸下賜 臺灣總督府交通局技師 松末 勇
八級俸下賜 臺灣總督府糖業試驗所技師 古田 邦幹
九級俸下賜 臺灣總督府專賣局技師 緒方 美晴
十級俸下賜 臺灣總督府地方理事官 松田 光治
臺灣總督府地方警視 石渡 達夫
臺灣總督府地方理事官 塚本 一郎
（各通） 同 林 通雄
同 同 數山 英一
同 同 林 旭 屏
同 林 吉一
八級俸下賜 臺灣總督府事務官 大塚 正
十級俸下賜 臺灣總督府地方警視 覓 勝家
八級俸下賜 臺灣總督府州警察醫 渡邊 勇吉
三級俸下賜 臺北帝國大學助教授 前島 眞澄
五級俸下賜 同 小田 俊郎
臺北帝國大學評議員ヲ命ス（以上十六日同）
臺灣總督府地方理事官 那須 重德
臺東廳臺東郡守ヲ命ス 服部 重一
同 臺中州北斗郡守ヲ命ス 藤田 正義
臺中州勤務ヲ命ス 日下 信
臺南州新豐郡守ヲ命ス 花澤 亮一
臺東廳庶務課長ヲ命ス 南 爲藏
同 臺中州勤務ヲ命ス 佐野庄一郎
七級俸下賜 同 吉田 治久
七級俸下賜 臺東廳關山郡守ヲ命ス 宮瀨 浩
同 臺東廳花蓮港郡守ヲ命ス 林 益謙
花蓮港廳花蓮郡守ヲ命ス 櫻井 兼則
七級俸下賜 同 川畑 正夫
七級俸下賜 臺東廳新港郡守ヲ命ス 川畑 正夫
同 臺南州曾文郡守ヲ命ス 櫻井 兼則
七級俸下賜 臺灣總督府地方警視 宗像 傳
八級俸下賜 臺中州勤務ヲ命ス（以上十日同）
七級俸下賜 臺灣總督府警察官及司獄官練習所教官 德永 秀夫
臺灣總督府地方理事官 横田 道三
臺灣總督府地方警視 江花 靜
七級俸下賜 臺灣總督府事務官 鈴木 斗人
（各通） 同 塩見 俊二
九級俸下賜 臺灣總督府理事官 山口 一夫
臺灣總督府地方理事官 玉眞 鎭元
（各通） 臺灣總督府地方警視 齋藤 茂
同 松山 儀藏
七級俸下賜 臺灣總督府糖業試驗所技師 坂本 敏雄
九級俸下賜 臺灣總督府交通局技師 松末 勇
八級俸下賜 臺灣總督府糖業試驗所技師 古田 邦幹
九級俸下賜 臺灣總督府專賣局技師 緒方 美晴
十級俸下賜 臺灣總督府地方理事官 松田 光治
臺灣總督府地方警視 石渡 達夫
臺灣總督府地方理事官 塚本 一郎
（各通） 同 林 通雄
同 同 數山 英一
同 同 林 旭 屏
同 林 吉一
八級俸下賜 臺灣總督府事務官 大塚 正
十級俸下賜 臺灣總督府地方警視 覓 勝家
八級俸下賜 臺灣總督府州警察醫 渡邊 勇吉
三級俸下賜 臺灣總督府地方警視 伊東 增雄
六級俸下賜 臺灣公立中學校教諭 久納 丑松
臺灣總督府交通局副參事 菊竹 士郎
（各通） 臺灣總督府警察官及司獄官練習所教官 德永 秀夫
臺灣總督府地方理事官 横田 道三
臺灣總督府地方警視 江花 靜
七級俸下賜 臺灣總督府事務官 鈴木 斗人
（各通） 同 塩見 俊二
九級俸下賜 臺灣總督府理事官 山口 一夫
臺灣總督府地方理事官 玉眞 鎭元
（各通） 臺灣總督府地方警視 齋藤 茂
同 松山 儀藏
七級俸下賜 臺灣總督府糖業試驗所技師 坂本 敏雄
九級俸下賜 臺灣總督府交通局技師 松末 勇
八級俸下賜 臺灣總督府糖業試驗所技師 古田 邦幹
九級俸下賜 臺灣總督府專賣局技師 緒方 美晴
十級俸下賜 臺灣總督府地方理事官 松田 光治
臺灣總督府地方警視 石渡 達夫
臺灣總督府地方理事官 塚本 一郎
（各通） 同 林 通雄
同 同 數山 英一
同 同 林 旭 屏
同 林 吉一
八級俸下賜 臺灣總督府事務官 大塚 正
十級俸下賜 臺灣總督府地方警視 覓 勝家
八級俸下賜 臺灣總督府州警察醫 渡邊 勇吉
三級俸下賜 臺灣公立實業學校教諭 大場 則雄
五級俸下賜 臺灣總督府技師 岩城 龜彦
六級俸下賜 臺灣總督府地方理事官 長谷川茂雄
四級俸下賜 臺灣總督府專賣局參事 樋口 友吉
（各通） 臺灣總督府交通局參事 山下 仁
六級俸下賜 臺灣總督府地方理事官 小笠原 正
四級俸下賜 同 小林 傳吉
（各通） 臺灣總督府典獄 中山 瑞芳
五級俸下賜 臺灣總督府技師 安田 勇吉
八級俸下賜 臺灣總督府交通局副參事 濱田 藏治
五級俸下賜 臺灣總督府交通局技師 椿坂 登壜
七級俸下賜 臺灣總督府地方警視 大越 隆三
（各通） 臺灣總督府地方理事官 辻畑 泰輔
六級俸下賜 臺灣總督府臺北高等學校教諭 平澤 平三
五級俸下賜 臺灣總督府地方技師 東海林 稔
八級俸下賜 臺北帝國大學助教授 正宗 嚴敬
十級俸下賜 臺灣總督府技師 藤井 隆
八級俸下賜 臺灣公立中學校教諭 中美 春治
六級俸下賜 臺灣總督府技師 三坂 和英
（各通） 臺灣總督府法院檢察官 窪田 稔
八級俸下賜 臺灣總督府地方警視 伊東 增雄
六級俸下賜 臺灣公立中學校教諭 久納 丑松
臺灣總督府交通局副參事 菊竹 士郎
（各通） 臺灣總督府警察官及司獄官練習所教官 德永 秀夫
臺灣總督府地方理事官 横田 道三
臺灣總督府地方警視 江花 靜
七級俸下賜 臺灣總督府事務官 鈴木 斗人
（各通） 同 塩見 俊二
九級俸下賜 臺灣總督府理事官 山口 一夫
臺灣總督府地方理事官 玉眞 鎭元
（各通） 臺灣總督府地方警視 齋藤 茂
同 松山 儀藏
七級俸下賜 臺灣總督府糖業試驗所技師 坂本 敏雄
九級俸下賜 臺灣總督府交通局技師 松末 勇
八級俸下賜 臺灣總督府糖業試驗所技師 古田 邦幹
九級俸下賜 臺灣總督府專賣局技師 緒方 美晴
十級俸下賜 臺灣總督府地方理事官 松田 光治
臺灣總督府地方警視 石渡 達夫
臺灣總督府地方理事官 塚本 一郎
（各通） 同 林 通雄
同 同 數山 英一
同 同 林 旭 屏
同 林 吉一
八級俸下賜 臺灣總督府事務官 大塚 正
十級俸下賜 臺灣總督府地方警視 覓 勝家
八級俸下賜 臺灣總督府州警察醫 渡邊 勇吉
三級俸下賜 臺灣公立實業學校教諭 大場 則雄
五級俸下賜 臺灣總督府技師 岩城 龜彦
六級俸下賜 臺灣總督府地方理事官 長谷川茂雄
四級俸下賜 臺灣總督府專賣局參事 樋口 友吉
（各通） 臺灣總督府交通局參事 山下 仁
六級俸下賜 臺灣總督府地方理事官 小笠原 正
四級俸下賜 同 小林 傳吉
（各通） 臺灣總督府典獄 中山 瑞芳
五級俸下賜 臺灣總督府技師 安田 勇吉
八級俸下賜 臺灣總督府交通局副參事 濱田 藏治
五級俸下賜 臺灣總督府交通局技師 椿坂 登壜
七級俸下賜 臺灣總督府地方警視 大越 隆三
（各通） 臺灣總督府地方理事官 辻畑 泰輔
六級俸下賜 臺灣總督府臺北高等學校教諭 平澤 平三
五級俸下賜 臺灣總督府地方技師 東海林 稔
八級俸下賜 臺北帝國大學助教授 正宗 嚴敬
十級俸下賜 臺灣總督府技師 藤井 隆
八級俸下賜 臺灣公立中學校教諭 中美 春治
六級俸下賜 臺灣總督府技師 三坂 和英
（各通） 臺灣總督府法院檢察官 窪田 稔
八級俸下賜 臺灣總督府地方警視 伊東 增雄
六級俸下賜 臺灣公立中學校教諭 久納 丑松
臺灣總督府交通局副參事 菊竹 士郎
（各通） 臺灣總督府警察官及司獄官練習所教官 德永 秀夫
臺灣總督府地方理事官 横田 道三
臺灣總督府地方警視 江花 靜
七級俸下賜 臺灣總督府事務官 鈴木 斗人
（各通） 同 塩見 俊二
九級俸下賜 臺灣總督府理事官 山口 一夫
臺灣總督府地方理事官 玉眞 鎭元
（各通） 臺灣總督府地方警視 齋藤 茂
同 松山 儀藏
七級俸下賜 臺灣總督府糖業試驗所技師 坂本 敏雄
九級俸下賜 臺灣總督府交通局技師 松末 勇
八級俸下賜 臺灣總督府糖業試驗所技師 古田 邦幹
九級俸下賜 臺灣總督府專賣局技師 緒方 美晴
十級俸下賜 臺灣總督府地方理事官 松田 光治
臺灣總督府地方警視 石渡 達夫
臺灣總督府地方理事官 塚本 一郎
（各通） 同 林 通雄
同 同 數山 英一
同 同 林 旭 屏
同 林 吉一
八級俸下賜 臺灣總督府事務官 大塚 正
十級俸下賜 臺灣總督府地方警視 覓 勝家
八級俸下賜 臺灣總督府州警察醫 渡邊 勇吉
三級俸下賜 臺灣公立中學校教諭 久納 丑松
臺灣總督府交通局副參事 菊竹 士郎
（各通） 臺灣總督府警察官及司獄官練習所教官 德永 秀夫
臺灣總督府地方理事官 横田 道三
臺灣總督府地方警視 江花 靜
七級俸下賜 臺灣總督府事務官 鈴木 斗人
（各通） 同 塩見 俊二
九級俸下賜 臺灣總督府理事官 山口 一夫
臺灣總督府地方理事官 玉眞 鎭元
（各通） 臺灣總督府地方警視 齋藤 茂
同 松山 儀藏
七級俸下賜 臺灣總督府糖業試驗所技師 坂本 敏雄
九級俸下賜 臺灣總督府交通局技師 松末 勇
八級俸下賜 臺灣總督府糖業試驗所技師 古田 邦幹
九級俸下賜 臺灣總督府專賣局技師 緒方 美晴
十級俸下賜 臺灣總督府地方理事官 松田 光治
臺灣總督府地方警視 石渡 達夫
臺灣總督府地方理事官 塚本 一郎
（各通） 同 林 通雄
同 同 數山 英一
同 同 林 旭 屏
同 林 吉一
八級俸下賜 臺灣總督府事務官 大塚 正
十級俸下賜 臺灣總督府地方警視 覓 勝家
八級俸下賜 臺灣總督府州警察醫 渡邊 勇吉
三級俸下賜 臺灣公立實業學校教諭 大場 則雄
五級俸下賜 臺灣總督府技師 岩城 龜彦
六級俸下賜 臺灣總督府地方理事官 長谷川茂雄
四級俸下賜 臺灣總督府專賣局參事 樋口 友吉
（各通） 臺灣總督府交通局參事 山下 仁
六級俸下賜 臺灣總督府地方理事官 小笠原 正
四級俸下賜 同 小林 傳吉
（各通） 臺灣總督府典獄 中山 瑞芳
五級俸下賜 臺灣總督府技師 安田 勇吉
八級俸下賜 臺灣總督府交通局副參事 濱田 藏治
五級俸下賜 臺灣總督府交通局技師 椿坂 登壜
七級俸下賜 臺灣總督府地方警視 大越 隆三
（各通） 臺灣總督府地方理事官 辻畑 泰輔
六級俸下賜 臺灣總督府臺北高等學校教諭 平澤 平三
五級俸下賜 臺灣總督府地方技師 東海林 稔
八級俸下賜 臺北帝國大學助教授 正宗 嚴敬
十級俸下賜 臺灣總督府技師 藤井 隆
八級俸下賜 臺灣公立中學校教諭 中美 春治
六級俸下賜 臺灣總督府技師 三坂 和英
（各通） 臺灣總督府法院檢察官 窪田 稔
八級俸下賜 臺灣總督府地方警視 伊東 增雄
六

尚ホ調査品目百品中前月指數ニ比シ騰貴セルモノ三十三品、低落セルモノ四十二品、保合ノモノ二十三品ニシテ之ヲ八大分類別ニ觀レハ食料品二十六品中騰貴セルモノ五品、低落セルモノ十四品、保合ノモノ六品、機械品二十八品中騰貴セルモノ二品、低落セルモノ二十三品、保合ノモノ二品、金屬品十一品ハ全部騰貴シ建築材料十品中騰貴セルモノ四品、低落セルモノ二品、保合ノモノ四品、工業藥品三品中騰貴セルモノ一品、保合ノモノ二品、肥料四品中騰貴セルモノ三品、保合ノモノ一品、燃料九品中騰貴セルモノ四品、低落セルモノ一品、保合ノモノ四品、雜品九品中騰貴セルモノ三品、低落セルモノ二品、保合ノモノ四品ナリ

次ニ品目各個ノ前月比較ヲ觀ルニ最モ騰貴シタルモノハ豚肉ノ一一・五%ニシテ之ニ次クハ過燐酸石灰ノ九・三%ニシテ菜種油粕、大麥、牛草、鉛、鋼板、鋼條等、銅板、「アニリン」油等モ八・六%乃至四・四%ノ騰貴ヲ示シ之ニ反シテ低落ノ著シキモノハ人造絹絲ノ一七・五%ニシテ次ハ小豆ノ一二・二%ニシテ綿織物、臺灣玄米、生金巾、米國棉花、綿「ネル」、紡績絹糸、鹽鮭、白木綿等モ一〇・三%乃至五・九%ノ低落ヲ示シ同値ヲ保テルモノハ醬油、清酒、綠茶、羅紗、板硝子、硝粉、大豆油粕、燈油、北海道莫、常磐莫、印刷料紙等トリ

(二)都市別

本月ニ於ケル卸賣物價指數ヲ十三都市別ニ觀レハ東京ハ一二六、大阪ハ一二四、名古屋及福岡ハ各一一七、廣島ハ一一四、神戸、横濱及新潟ハ各一一三、京都、金澤及高知ハ各一一二、小樽ハ一〇九、仙臺ハ一〇六ニシテ之ヲ各其前月ニ比較スレハ廣島及福岡ハ各〇・九%ノ騰貴ヲ示シ京都ハ一・八%、神戸及横濱ハ各一・七%、金澤及仙臺ハ各〇・九%、東京及名古屋ハ各〇・八%ノ何レモ低落ヲ示シ其他ノ都市ハ何レモ保合ナリ

(三)卸賣及小賣物價指數比較

本月ニ於ケル十三都市卸賣物價指數ハ總平均一二二・三、同小賣物價指數(昭和四年十二月十六日現在ノ價格ヲ一〇〇トシ總平均ノ方法ニ依リ算出セルモノ)ハ總平均一〇三・九ニシテ卸賣物價ニ在リテハ前月ニ比シ〇・四%ノ低落ヲ示セルモ前年同月ニ比スレハ二〇・四%ノ騰貴ヲ示シ小賣物價ニ在リテハ前月ニ比シ〇・六%、更ニ前年同月ニ比スレハ一〇・一%ノ何レモ騰貴ヲ示セリ

十三都市別卸賣物價指數(昭和十二年八月)

品目	東京	大阪	神戸	京都	名古屋	横濱	廣島	金澤	仙臺	小樽	福岡	新潟	高知	平均	前月指數ト	前年同月指數ト	前月指數ノ差	前年同月指數ノ差
食料品																		
内地玄米(上)	一一一	一〇六	一一三	一一八	一一〇	一一四	一一一	一一三	一一一	一一六	一一一	一一三	一一五	一一四	(一)	(一)	〇	三
同(中)	一一五	一〇七	一一三	一一九	一一五	一一四	一一一	一一三	一一一	一一六	一一一	一一三	一一五	一一四	(一)	(一)	〇	三
同(下)	一一九	一〇七	一一三	一一七	一一五	一一七	一一一	一一三	一一一	一一七	一一一	一一三	一一五	一一四	(一)	(一)	〇	二
關買白米	一	一	一	一	一	一	一	一	一	一	一	一	一	一				
朝鮮玄米	一一七	一一三	一一七	一一七	一一〇	一一四	一一一	一一三	一一一	一一七	一一一	一一三	一一五	一一四	(一)	(一)	〇	一
臺灣玄米	一一一	一一三	一一一	一一一	一一〇	一一四	一一一	一一三	一一一	一一七	一一一	一一三	一一五	一一四	(一)	(一)	〇	一
大麥	一一一	九六	一一一	一一一	一一〇	一一四	一一一	一一三	一一一	一一七	一一一	一一三	一一五	一一四	(一)	(一)	〇	一
裸麥	一一四	一一一	一一七	一一八	一一八	一一四	一一一	一一三	一一一	一一八	一一一	一一三	一一五	一一四	(一)	(一)	〇	一
小麥	一一六	一一一	一一二	一一六	一一六	一一四	一一一	一一三	一一一	一一八	一一一	一一三	一一五	一一四	(一)	(一)	〇	一
大豆	一一四	一一一	一一三	一一三	一一八	一一四	一一一	一一三	一一一	一一七	一一一	一一三	一一五	一一四	(一)	(一)	〇	一
小豆	一〇八	一〇〇	一〇一	一一一	一一一	一一三	一一一	一一三	一一一	一一九	一一一	一一三	一一五	一一四	(一)	(一)	〇	一
麥粉	一一一	一一二	一一二	一一九	一一〇	一一三	一一一	一一三	一一一	一一七	一一一	一一三	一一五	一一四	(一)	(一)	〇	一
澱粉	八五	九四	九九	九二	八五	九三	八七	九二	八八	八九	八八	八九	八七	八九	(一)	(一)	〇	一
內地牛肉	九二	一一六	一〇六	九〇	九二	九二	八四	九二	八八	一一一	一一一	一一三	一一五	一一四	(一)	(一)	〇	一
豚肉	一一〇	一一四	一一三	一〇四	一一〇	一一六	一一六	一一二	一一二	一一二	一一二	一一四	一一四	一一四	(一)	(一)	〇	一
鷄肉	八一	八九	九三	七七	八四	一〇〇	一〇〇	一〇〇	九〇	九〇	九〇	九〇	九〇	九〇	(一)	(一)	〇	一
鹽鮭	一〇〇	一一五	一一五	一一五	一一五	一一五	一一五	一一五	一一五	一一五	一一五	一一五	一一五	一一五	(一)	(一)	〇	一
醬油	一一七	九八	一	九八	九七	八六	九九	八九	八八	八六	八八	七三	九九	八九	(一)	(一)	〇	一
味噌	一〇七	九九	一〇四	一〇三	一〇三	一〇三	一〇四	一〇二	一〇二	一〇二	一〇二	一〇三	一〇三	一〇二	(一)	(一)	〇	一
精製糖	一〇三	一〇五	一〇五	一〇三	一〇五	一〇三	一〇四	一〇三	一〇三	一〇一	一〇一	一〇一	一〇一	一〇一	(一)	(一)	〇	一
分蜜糖	一〇一	九五	九八	九九	九九	九九	九九	九九	九九	九九	九九	九七	九九	九九	(一)	(一)	〇	一
經節	四九	五七	五八	六五	六五	六五	五四	六五	六五	七五	七五	七四	七五	七五	(一)	(一)	〇	一
清酒	一一六	一一七	一一四	一〇一	一〇一	一〇一	一〇一	一〇一	一〇一	一〇一	一〇一	一〇一	一〇一	一〇一	(一)	(一)	〇	一
麥酒	九四	九九	九二	九〇	九〇	九二	九四	九〇	九〇	九〇	九〇	九〇	九〇	九〇	(一)	(一)	〇	一
綠茶	七七	八四	一一七	一〇三	一〇三	一〇三	一〇三	一〇三	一〇三	一〇三	一〇三	一〇三	一〇三	一〇三	(一)	(一)	〇	一
大豆油	一四四	一一四	一四六	一四二	一四五	一四五	一四九	一四五	一四五	一四五	一四五	一四五	一四五	一四五	(一)	(一)	〇	一
平均	一〇六	一一四	一〇七	一〇六	一〇七	一〇六	一〇七	一〇七	一〇八	一〇七	一〇八	一〇七	一〇八	一〇七	(一)	(一)	〇·五	一·九

品目	東京	大阪	神戸	京都	名古屋	横濱	廣島	金澤	仙臺	小樽	福岡	新潟	高知	平均	前月指數ト	前年同月指數ト	前月指數ノ差	前年同月指數ノ差
雜品																		
米國綿花	一一一	一一一	一一一	一一一	一一一	一一一	一一一	一一一	一一一	一一一	一一一	一一一	一一一	一一一	(一)	(一)	〇	一
支那綿花	一一三	一一三	一一三	一一三	一一三	一一三	一一三	一一三	一一三	一一三	一一三	一一三	一一三	一一三	(一)	(一)	〇	一
印度綿花	一一三	一一三	一一三	一一三	一一三	一一三	一一三	一一三	一一三	一一三	一一三	一一三	一一三	一一三	(一)	(一)	〇	一
羊毛	一	×	×	×	×	×	×	×	×	×	×	×	×	×				
生絲	×	×	×	×	×	×	×	×	×	×	×	×	×	×				
紡績絲	八一	七二	七二	七二	七二	七二	七二	七二	七二	七二	七二	七二	七二	七二	(一)	(一)	〇	一
人造絹絲	五三	×	×	×	×	×	×	×	×	×	×	×	×	×	(一)	(一)	〇	一
綿織絲	一一二	五三	五三	五三	五三	五三	五三	五三	五三	五三	五三	五三	五三	五三	(一)	(一)	〇	一
毛織絲	一一〇	一一〇	一一〇	一一〇	一一〇	一一〇	一一〇	一一〇	一一〇	一一〇	一一〇	一一〇	一一〇	一一〇	(一)	(一)	〇	一
羽二重	一〇七	一〇六	一	一〇五	一〇五	一〇五	一〇五	一〇五	一〇五	一〇五	一〇五	一〇五	一〇五	一〇五	(一)	(一)	〇	一
富士絹	×	×	×	×	×	×	×	×	×	×	×	×	×	×	(一)	(一)	〇	一
縮緬	六五	九四	八五	八六	八五	八六	六六	八六	八六	八六	六六	六六	六六	六六	(一)	(一)	〇	一
銘仙(著尺用)	八一	八〇	七三	八〇	八〇	八三	四八	八〇	八〇	八〇	四八	四八	四八	四八	(一)	(一)	〇	一
生金巾	×	×	×	×	×	×	×	×	×	×	×	×	×	×	(一)	(一)	〇	一
粗布	×	一〇一	×	×	×	×	×	×	×	×	×	×	×	×	(一)	(一)	〇	一
木綿	一一五	一一二	一一一	一一一	一一一	一一一	一一一	一一一	一一一	一一一	一一一	一一一	一一一	一一一	(一)	(一)	〇	一
白木綿	一一一	一一六	一一三	一〇九	一一三	一〇九	一一三	一一三	一一三	一一三	一一三	一一三	一一三	一一三	(一)	(一)	〇	一
綾木綿	×	×	×	×	×	×	×	×	×	×	×	×	×	×	(一)	(一)	〇	一
更紗	×	一〇一	×	×	×	×	×	×	×	×	×	×	×	×	(一)	(一)	〇	一
綿羅	×	一四五	×	×	×	×	×	×	×	×	×	×	×	×	(一)	(一)	〇	一
綿子	×	×	×	×	×	×	×	×	×	×	×	×	×	×	(一)	(一)	〇	一
綿「ネル」	一一〇	一一〇	一一〇	一一〇	一一〇	一一〇	一一〇	一一〇	一一〇	一一〇	一一〇	一一〇	一一〇	一一〇	(一)	(一)	〇	一
捺染絣	一	一〇〇	一	一〇〇	一〇〇	一〇〇	一〇〇	一〇〇	一〇〇	一〇〇	一〇〇	一〇〇	一〇〇	一〇〇	(一)	(一)	〇	一
晒絹麻	一一一	一一四	一一一	一一三	一一三	一一三	一一三	一一三	一一三	一一三	一一三	一一三	一一三	一一三	(一)	(一)	〇	一
「モスリン」	一一四	八八	一	一〇一	一〇一	一〇一	一〇一	一〇一	一〇一	一〇一	一〇一	一〇一	一〇一	一〇一	(一)	(一)	〇	一
羅紗	一一八	一一七	一〇〇	一一三	一一三	一一三	一一三	一一三	一一三	一一三	一一三	一一三	一一三	一一三	(一)	(一)	〇	一
「サージ」	一一二	九九	×	×	×	×	×	×	×	×	×	×	×	×	(一)	(一)	〇	一
著尺用「セル」	一	八八	九六	九六	九六	九六	九六	九六	九六	九六	九六	九六	九六	九六	(一)	(一)	〇	一
莫大小襪衣	一一三	一一二	一一〇	一一三	一一〇	一一三	一一〇	一一三	一一〇	一一〇	一一〇	一一〇	一一〇	一一〇	(一)	(一)	〇	一
平均	一一〇	九六	九七	九七	九七	九七	九七	九七	九七	九七	九七	九七	九七	九七	(一)	(一)	〇	一
金屬品																		
鐵鋼	×	×	×	×	×	×	×	×	×	×	×	×	×	×	(一)	(一)	〇	一
鋼板	一七五	一七二	一七二	一七二	一七二	一七二	一七二	一七二	一七二	一七二	一七二	一七二	一七二	一七二	(一)	(一)	〇	一
鋼條	一六六	一五八	×	×	×	×	×	×	×	×	×	×	×	×	(一)	(一)	〇	一
鋼竿	二七二	二五八	×	×	×	×	×	×	×	×	×	×	×	×	(一)	(一)	〇	一
電氣銅線	一四五	一五六	×	×	×	×	×	×	×	×	×	×	×	×	(一)	(一)	〇	一
銅板	一四七	一五六	×	×	×	×	×	×	×	×	×	×	×	×	(一)	(一)	〇	一
鉛	一五〇	一四一	×	×	×	×	×	×	×	×	×	×	×	×	(一)	(一)	〇	一
「アルミニウム」	二二一	二一五	×	×	×	×	×	×	×	×	×	×	×	×	(一)	(一)	〇	一
亞鉛鍍板	二三〇	二一九	×	×	×	×	×	×	×	×	×	×	×	×	(一)	(一)	〇	一
鉄力板	一二九	一二八	一三二	一三三	一三一	一三三	一三四	一三三	一三三	一三五	一三六	一三五	一三五	一三五	(一)	(一)	〇	一
	一五六	一六三	一六二	一六〇	一六〇	一六二	一七一	一七一	一七一	一七九	一七七	一七七	一七七	一七七	(一)	(一)	〇	一

鑛業者住所氏名	鑛業權者住所氏名	鑛種	鑛區所在地	登錄番號
山口縣厚狹郡厚狹町生田 村岡嘉一	同	石炭、黑鉛	大阪府豐能郡庄内村字清水谷	山口四、三八七
同	同	同	同郡同村大字上津島字宇尾	同 三、一四五
同	同	同	同郡同村大字上津島字宇尾	同 三、一四六
同	同	同	同郡同村大字上津島字宇尾	同 三、一四七
同	同	同	同郡同村大字上津島字宇尾	同 三、一四八
同	同	同	同郡同村大字上津島字宇尾	同 三、一四九
同	同	同	同郡同村大字上津島字宇尾	同 三、一四一〇
同	同	同	同郡同村大字上津島字宇尾	同 三、一四一一
同	同	同	同郡同村大字上津島字宇尾	同 三、一四一二
同	同	同	同郡同村大字上津島字宇尾	同 三、一四一三
同	同	同	同郡同村大字上津島字宇尾	同 三、一四一四
同	同	同	同郡同村大字上津島字宇尾	同 三、一四一五
同	同	同	同郡同村大字上津島字宇尾	同 三、一四一六
同	同	同	同郡同村大字上津島字宇尾	同 三、一四一七
同	同	同	同郡同村大字上津島字宇尾	同 三、一四一八
同	同	同	同郡同村大字上津島字宇尾	同 三、一四一九
同	同	同	同郡同村大字上津島字宇尾	同 三、一四二〇
同	同	同	同郡同村大字上津島字宇尾	同 三、一四二一
同	同	同	同郡同村大字上津島字宇尾	同 三、一四二二
同	同	同	同郡同村大字上津島字宇尾	同 三、一四二三
同	同	同	同郡同村大字上津島字宇尾	同 三、一四二四
同	同	同	同郡同村大字上津島字宇尾	同 三、一四二五
同	同	同	同郡同村大字上津島字宇尾	同 三、一四二六
同	同	同	同郡同村大字上津島字宇尾	同 三、一四二七
同	同	同	同郡同村大字上津島字宇尾	同 三、一四二八
同	同	同	同郡同村大字上津島字宇尾	同 三、一四二九
同	同	同	同郡同村大字上津島字宇尾	同 三、一四三〇
同	同	同	同郡同村大字上津島字宇尾	同 三、一四三一
同	同	同	同郡同村大字上津島字宇尾	同 三、一四三二
同	同	同	同郡同村大字上津島字宇尾	同 三、一四三三
同	同	同	同郡同村大字上津島字宇尾	同 三、一四三四
同	同	同	同郡同村大字上津島字宇尾	同 三、一四三五
同	同	同	同郡同村大字上津島字宇尾	同 三、一四三六
同	同	同	同郡同村大字上津島字宇尾	同 三、一四三七
同	同	同	同郡同村大字上津島字宇尾	同 三、一四三八
同	同	同	同郡同村大字上津島字宇尾	同 三、一四三九
同	同	同	同郡同村大字上津島字宇尾	同 三、一四四〇
同	同	同	同郡同村大字上津島字宇尾	同 三、一四四一
同	同	同	同郡同村大字上津島字宇尾	同 三、一四四二
同	同	同	同郡同村大字上津島字宇尾	同 三、一四四三
同	同	同	同郡同村大字上津島字宇尾	同 三、一四四四
同	同	同	同郡同村大字上津島字宇尾	同 三、一四四五
同	同	同	同郡同村大字上津島字宇尾	同 三、一四四六
同	同	同	同郡同村大字上津島字宇尾	同 三、一四四七
同	同	同	同郡同村大字上津島字宇尾	同 三、一四四八
同	同	同	同郡同村大字上津島字宇尾	同 三、一四四九
同	同	同	同郡同村大字上津島字宇尾	同 三、一四五〇
同	同	同	同郡同村大字上津島字宇尾	同 三、一四五一
同	同	同	同郡同村大字上津島字宇尾	同 三、一四五二
同	同	同	同郡同村大字上津島字宇尾	同 三、一四五三
同	同	同	同郡同村大字上津島字宇尾	同 三、一四五四
同	同	同	同郡同村大字上津島字宇尾	同 三、一四五五
同	同	同	同郡同村大字上津島字宇尾	同 三、一四五六
同	同	同	同郡同村大字上津島字宇尾	同 三、一四五七
同	同	同	同郡同村大字上津島字宇尾	同 三、一四五八
同	同	同	同郡同村大字上津島字宇尾	同 三、一四五九
同	同	同	同郡同村大字上津島字宇尾	同 三、一四六〇
同	同	同	同郡同村大字上津島字宇尾	同 三、一四六一
同	同	同	同郡同村大字上津島字宇尾	同 三、一四六二
同	同	同	同郡同村大字上津島字宇尾	同 三、一四六三
同	同	同	同郡同村大字上津島字宇尾	同 三、一四六四
同	同	同	同郡同村大字上津島字宇尾	同 三、一四六五
同	同	同	同郡同村大字上津島字宇尾	同 三、一四六六
同	同	同	同郡同村大字上津島字宇尾	同 三、一四六七
同	同	同	同郡同村大字上津島字宇尾	同 三、一四六八
同	同	同	同郡同村大字上津島字宇尾	同 三、一四六九
同	同	同	同郡同村大字上津島字宇尾	同 三、一四七〇
同	同	同	同郡同村大字上津島字宇尾	同 三、一四七一
同	同	同	同郡同村大字上津島字宇尾	同 三、一四七二
同	同	同	同郡同村大字上津島字宇尾	同 三、一四七三
同	同	同	同郡同村大字上津島字宇尾	同 三、一四七四
同	同	同	同郡同村大字上津島字宇尾	同 三、一四七五
同	同	同	同郡同村大字上津島字宇尾	同 三、一四七六
同	同	同	同郡同村大字上津島字宇尾	同 三、一四七七
同	同	同	同郡同村大字上津島字宇尾	同 三、一四七八
同	同	同	同郡同村大字上津島字宇尾	同 三、一四七九
同	同	同	同郡同村大字上津島字宇尾	同 三、一四八〇
同	同	同	同郡同村大字上津島字宇尾	同 三、一四八一
同	同	同	同郡同村大字上津島字宇尾	同 三、一四八二
同	同	同	同郡同村大字上津島字宇尾	同 三、一四八三
同	同	同	同郡同村大字上津島字宇尾	同 三、一四八四
同	同	同	同郡同村大字上津島字宇尾	同 三、一四八五
同	同	同	同郡同村大字上津島字宇尾	同 三、一四八六
同	同	同	同郡同村大字上津島字宇尾	同 三、一四八七
同	同	同	同郡同村大字上津島字宇尾	同 三、一四八八
同	同	同	同郡同村大字上津島字宇尾	同 三、一四八九
同	同	同	同郡同村大字上津島字宇尾	同 三、一四九〇
同	同	同	同郡同村大字上津島字宇尾	同 三、一四九一
同	同	同	同郡同村大字上津島字宇尾	同 三、一四九二
同	同	同	同郡同村大字上津島字宇尾	同 三、一四九三
同	同	同	同郡同村大字上津島字宇尾	同 三、一四九四
同	同	同	同郡同村大字上津島字宇尾	同 三、一四九五
同	同	同	同郡同村大字上津島字宇尾	同 三、一四九六
同	同	同	同郡同村大字上津島字宇尾	同 三、一四九七
同	同	同	同郡同村大字上津島字宇尾	同 三、一四九八
同	同	同	同郡同村大字上津島字宇尾	同 三、一四九九
同	同	同	同郡同村大字上津島字宇尾	同 三、一五〇〇
同	同	同	同郡同村大字上津島字宇尾	同 三、一五〇一
同	同	同	同郡同村大字上津島字宇尾	同 三、一五〇二
同	同	同	同郡同村大字上津島字宇尾	同 三、一五〇三
同	同	同	同郡同村大字上津島字宇尾	同 三、一五〇四
同	同	同	同郡同村大字上津島字宇尾	同 三、一五〇五
同	同	同	同郡同村大字上津島字宇尾	同 三、一五〇六
同	同	同	同郡同村大字上津島字宇尾	同 三、一五〇七
同	同	同	同郡同村大字上津島字宇尾	同 三、一五〇八
同	同	同	同郡同村大字上津島字宇尾	同 三、一五〇九
同	同	同	同郡同村大字上津島字宇尾	同 三、一五一〇
同	同	同	同郡同村大字上津島字宇尾	同 三、一五一一
同	同	同	同郡同村大字上津島字宇尾	同 三、一五一二
同	同	同	同郡同村大字上津島字宇尾	同 三、一五一三
同	同	同	同郡同村大字上津島字宇尾	同 三、一五一四
同	同	同	同郡同村大字上津島字宇尾	同 三、一五一五
同	同	同	同郡同村大字上津島字宇尾	同 三、一五一六
同	同	同	同郡同村大字上津島字宇尾	同 三、一五一七
同	同	同	同郡同村大字上津島字宇尾	同 三、一五一八
同	同	同	同郡同村大字上津島字宇尾	同 三、一五一九
同	同	同	同郡同村大字上津島字宇尾	同 三、一五二〇
同	同	同	同郡同村大字上津島字宇尾	同 三、一五二一
同	同	同	同郡同村大字上津島字宇尾	同 三、一五二二
同	同	同	同郡同村大字上津島字宇尾	同 三、一五二三
同	同	同	同郡同村大字上津島字宇尾	同 三、一五二四
同	同	同	同郡同村大字上津島字宇尾	同 三、一五二五
同	同	同	同郡同村大字上津島字宇尾	同 三、一五二六
同	同	同	同郡同村大字上津島字宇尾	同 三、一五二七
同	同	同	同郡同村大字上津島字宇尾	同 三、一五二八
同	同	同	同郡同村大字上津島字宇尾	同 三、一五二九
同	同	同	同郡同村大字上津島字宇尾	同 三、一五三〇
同	同	同	同郡同村大字上津島字宇尾	同 三、一五三一
同	同	同	同郡同村大字上津島字宇尾	同 三、一五三二
同	同	同	同郡同村大字上津島字宇尾	同 三、一五三三
同	同	同	同郡同村大字上津島字宇尾	同 三、一五三四
同	同	同	同郡同村大字上津島字宇尾	同 三、一五三五
同	同	同	同郡同村大字上津島字宇尾	同 三、一五三六
同	同	同	同郡同村大字上津島字宇尾	同 三、一五三七
同	同	同	同郡同村大字上津島字宇尾	同 三、一五三八
同	同	同	同郡同村大字上津島字宇尾	同 三、一五三九
同	同	同	同郡同村大字上津島字宇尾	同 三、一五四〇
同	同	同	同郡同村大字上津島字宇尾	同 三、一五四一
同	同	同	同郡同村大字上津島字宇尾	同 三、一五四二
同	同	同	同郡同村大字上津島字宇尾	同 三、一五四三
同	同	同	同郡同村大字上津島字宇尾	同 三、一五四四
同	同	同	同郡同村大字上津島字宇尾	同 三、一五四五
同	同	同	同郡同村大字上津島字宇尾	同 三、一五四六
同	同	同	同郡同村大字上津島字宇尾	同 三、一五四七
同	同	同	同郡同村大字上津島字宇尾	同 三、一五四八
同	同	同	同郡同村大字上津島字宇尾	同 三、一五四九
同	同	同	同郡同村大字上津島字宇尾	同 三、一五五〇
同	同	同	同郡同村大字上津島字宇尾	同 三、一五五一
同	同	同	同郡同村大字上津島字宇尾	同 三、一五五二
同	同	同	同郡同村大字上津島字宇尾	同 三、一五五三
同	同	同	同郡同村大字上津島字宇尾	同 三、一五五四
同	同	同	同郡同村大字上津島字宇尾	同 三、一五五五
同	同	同	同郡同村大字上津島字宇尾	同 三、一五五六
同	同	同	同郡同村大字上津島字宇尾	同 三、一五五七
同	同	同	同郡同村大字上津島字宇尾	同 三、一五五八
同	同	同	同郡同村大字上津島字宇尾	同 三、一五五九
同	同	同	同郡同村大字上津島字宇尾	同 三、一五六〇
同	同	同	同郡同村大字上津島字宇尾	同 三、一五六一
同	同	同	同郡同村大字上津島字宇尾	同 三、一五六二
同	同	同	同郡同村大字上津島字宇尾	同 三、一五六三
同	同	同	同郡同村大字上津島字宇尾	同 三、一五六四
同	同	同	同郡同村大字上津島字宇尾	同 三、一五六五
同	同	同	同郡同村大字上津島字宇尾	同 三、一五六六
同	同	同	同郡同村大字上津島字宇尾	同 三、一五六七
同	同	同	同郡同村大字上津島字宇尾	同 三、一五六八
同	同	同	同郡同村大字上津島字宇尾	同 三、一五六九
同	同	同	同郡同村大字上津島字宇尾	同 三、一五七〇
同	同	同	同郡同村大字上津島字宇尾	同 三、一五七一
同	同	同	同郡同村大字上津島字宇尾	同 三、一五七二
同	同	同	同郡同村大字上津島字宇尾	同 三、一五七三
同	同	同	同郡同村大字上津島字宇尾	同 三、一五七四
同	同	同	同郡同村大字上津島字宇尾	同 三、一五七五
同	同	同	同郡同村大字上津島字宇尾	同 三、一五七六
同	同	同	同郡同村大字上津島字宇尾	同 三、一五七七
同	同	同	同郡同村大字上津島字宇尾	同 三、一五七八
同	同	同	同郡同村大字上津島字宇尾	同 三、一五七九
同	同	同	同郡同村大字上津島字宇尾	同 三、一五八〇
同	同	同	同郡同村大字上津島字宇尾	同 三、一五八一
同	同	同	同郡同村大字上津島字宇尾	同 三、一五八二
同	同	同	同郡同村大字上津島字宇尾	同 三、一五八三
同	同	同	同郡同村大字上津島字宇尾	同 三、一五八四
同	同	同	同郡同村大字上津島字宇尾	同 三、一五八五
同	同	同	同郡同村大字上津島字宇尾	同 三、一五八六
同	同	同	同郡同村大字上津島字宇尾	同 三、一五八七
同	同	同	同郡同村大字上津島字宇尾	同 三、一五八八
同	同	同	同郡同村大字上津島字宇尾	同 三、一五八九
同	同	同	同郡同村大字上津島字宇尾	同 三、一五九〇
同	同	同	同郡同村大字上津島字宇尾	同 三、一五九一
同	同	同	同郡同村大字上津島字宇尾	同 三、一五九二
同	同	同	同郡同村大字上津島字宇尾	同 三、一五九三
同	同	同	同郡同村大字上津島字宇尾	同 三、一五九四
同	同	同	同郡同村大字上津島字宇尾	同 三、一五九五
同	同	同	同郡同村大字上津島字宇尾	同 三、一五九六
同	同	同	同郡同村大字上津島字宇尾	同 三、一五九七
同	同	同	同郡同村大字上津島字宇尾	同 三、一五九八
同	同	同	同郡同村大字上津島字宇尾	同 三、一五九九
同	同	同	同郡同村大字上津島字宇尾	同 三、一六〇〇
同	同	同	同郡同村大字上津島字宇尾	同 三、一六〇一
同	同	同	同郡同村大字上津島字宇尾	同 三、一六〇二
同	同	同	同郡同村大字上津島字宇尾	同 三、一六〇三
同	同	同	同郡同村大字上津島字宇尾	同 三、一六〇四
同	同	同	同郡同村大字上津島字宇尾	同 三、一六〇五
同	同	同	同郡同村大字上津島字宇尾	同 三、一六〇六
同	同	同	同郡同村大字上津島字宇尾	同 三、一六〇七
同	同	同	同郡同村大字上津島字宇尾	同 三、一六〇八
同	同	同	同郡同村大字上津島字宇尾	同 三、一六〇九
同	同	同	同郡同村大字上津島字宇尾	同 三、一六一〇
同	同	同	同郡同村大字上津島字宇尾	同 三、一六一一
同	同	同	同郡同村大字上津島字宇尾	同 三、一六一二
同	同	同	同郡同村大字上津島字宇尾	同 三、一六一三
同	同	同	同郡同村大字上津島字宇尾	同 三、一六一四
同	同	同	同郡同村大字上津島字宇尾	同 三、一六一五
同	同	同	同郡同村大字上津島字宇尾	同 三、一六一六
同	同	同	同郡同村大字上津島字宇尾	同 三、一六一七
同	同	同	同郡同村大字上津島字宇尾	同 三、一六一八
同	同	同	同郡同村大字上津島字宇尾	同 三、一六一九
同	同	同	同郡同村大字上津島字宇尾	同 三、一六二〇
同	同	同	同郡同村大字上津島字宇尾	同 三、一六二一
同	同	同	同郡同村大字上津島字宇尾	同 三、一六二二
同	同	同	同郡同村大字上津島字宇尾	同 三、一六二三
同	同	同	同郡同村大字上津島字宇尾	同 三、一六二四
同	同	同	同郡同村大字上津島字宇尾	同 三、一六二五
同	同	同	同郡同村大字上津島字宇尾	同 三、一六二六
同	同	同	同郡同村大字上津島字宇尾	同 三、一六二七
同	同	同	同郡同村大字上津島字宇尾	同 三、一六二八
同	同	同	同郡同村大字上津島字宇尾	同 三、一六二九
同	同	同	同郡同村大字上津島字宇尾	同 三、一六三〇
同	同	同	同郡同村大字上津島字宇尾	同 三、一六三一
同	同	同	同郡同村大字上津島字宇尾	同 三、一六三二
同	同	同	同郡同村大字上津島字宇尾	同 三、一六三三
同	同	同	同郡同村大字上津島字宇尾	同 三、一六三四
同	同	同	同郡同村大字上津島字宇尾	同 三、一六三五
同	同	同	同郡同村大字上津島字宇尾	同 三、一六三六
同	同	同	同郡同村大字上津島字宇尾	同 三、一六三七
同	同	同	同郡同村大字上津島字宇尾	同 三、一六三八
同	同	同	同郡同村大字上津島字宇尾	同 三、一六三九
同	同	同	同郡同村大字上津島字宇尾	同 三、一六四〇
同	同	同	同郡同村大字上津島字宇尾	同 三、一六四一
同	同	同	同郡同村大字上津島字宇尾	同 三、一六四二
同	同	同	同郡同村大字上津島字宇尾	同 三、一六四三
同	同	同	同郡同村大字上津島字宇尾	同 三、一六四四
同	同	同	同郡同村大字上津島字宇尾	同 三、一六四五
同	同	同	同郡同村大字上津島字宇尾	同 三、一六四六
同	同	同	同郡同村大字上津島字宇尾	同 三、一六四七
同	同	同	同郡同村大字上津島字宇尾	同 三、一六四八
同	同	同	同郡同村大字上津島字宇尾	同 三、一六四九
同	同	同	同郡同村大字上津島字宇尾	同 三、一六五〇
同	同	同	同郡同村大字上津島字宇尾	同 三、一六五一
同	同	同	同郡同村大字上津島字宇尾	同 三、一六五二
同	同	同	同郡同村大字上津島字宇尾	同 三、一六五三
同	同	同	同郡同村大字上津島字宇尾	同 三、一六五四
同	同	同	同郡同村大字上津島字宇尾	同 三、一六五五
同	同	同	同郡同村大字上津島字宇尾	同 三、一六五六
同	同	同	同郡同村大字上津島字宇尾	同 三、一六五七
同	同	同	同郡同村大字上津島字宇尾	同 三、一六五八
同	同	同	同郡同村大字上津島字宇尾	同 三、一六五九
同	同	同	同郡同村大字上津島字宇尾	同 三、一六六〇
同	同	同	同郡同村大字上津島字宇尾	同 三、一六六一
同	同	同	同郡同村大字上津島字宇尾	同 三、一六六二
同	同	同	同郡同村大字上津島字宇尾	同 三、一六六三
同	同	同	同郡同村大字上津島字宇尾	同 三、一六六四
同	同	同	同郡同村大字上津島字宇尾	同 三、一六六五
同	同	同	同郡同村大字上津島字宇尾	同 三、一六六六
同	同	同	同郡同村大字上津島字宇尾	同 三、一六六七
同	同	同	同郡同村大字上津島字宇尾	同 三、一六六八
同	同	同	同郡同村大字上津島字宇尾	同 三、一六六九
同	同	同	同郡同村大字上津島字宇尾	同 三、一六七〇
同	同	同	同郡同村大字上津島字宇尾	同 三、一六七一
同	同	同	同郡同村大字上津島字宇尾	同 三、一六七二
同	同	同	同郡同村大字上津島字宇尾	同 三、一六七三
同	同	同	同郡同村大字上津島字宇尾	同 三、一六七四
同	同	同	同郡同村大字上津島字宇尾	同 三、一六七五
同	同	同	同郡同村大字上津島字宇尾	同 三、一六七六
同	同	同	同郡同村大字上津島字宇尾	同 三、一六七七
同	同	同	同郡同村大字上津島字宇尾	同 三、一六七八
同	同	同	同郡同村大字上津島字宇尾	同 三、一六七九
同	同	同	同郡同村大字上津島字宇尾	同 三、一六八〇
同	同	同	同郡同村大字上津島字宇尾	同 三、一六八一
同	同	同	同郡同村大字上津島字宇尾	同 三、一六八二
同	同	同	同郡同村大字上津島字宇尾	同 三、一六八三
同	同	同	同郡同村大字上津島字宇尾	同 三、一六八四
同	同	同	同郡同村大字上津島字宇尾	同 三、一六八五
同	同	同	同郡同村大字上津島字宇尾	同 三、一六八六
同	同	同	同郡同村大字上津島字宇尾	同 三、一六八七
同	同	同	同郡同村大字上津島字宇尾	同 三、一六八八
同	同	同	同郡同村大字上津島字宇尾	同 三、一六八九
同	同	同	同郡同村大字上津島字宇尾	同 三、一六九〇
同	同	同	同郡同村大字上津島字宇尾	同 三、一六九一
同	同	同	同郡同村大字上津島字宇尾	同 三、一六九二
同	同	同	同郡同村大字上津島字宇尾	同 三、一六九三
同	同	同	同郡同村大字上津島字宇尾	同 三、一六九四
同	同	同	同郡同村大字上津島字宇尾	同 三、一六九五
同	同	同	同郡同村大字上津島字宇尾	同 三、一六九六
同	同	同	同郡同村大字上津島字宇尾	同 三、一六九七
同	同	同	同郡同村大字上津島字宇尾	同 三、一六九八
同	同	同	同郡同村大字上津島字宇尾	同 三、一六九九
同	同	同	同郡同村大字上津島字宇尾	同 三、一七〇〇
同	同	同	同郡同村大字上津島字宇尾	同 三、一七〇一
同	同	同	同郡同村大字上津島字宇尾	同 三、一七〇二
同	同	同	同郡同村大字上津島字宇尾	同 三、一七〇三
同	同	同	同郡同村大字上津島字宇尾	同 三、一七〇四
同	同	同	同郡同村大字上津島字宇尾	同 三、一七〇五
同	同	同	同郡同村大字上津島字宇尾	同 三、一七〇六
同	同	同	同郡同村大字上津島字宇尾	同 三、一七〇七
同	同	同	同郡同村大字上津島字宇尾	同 三、一七〇八
同	同	同	同郡同村大字上津島字宇尾	同 三、一七〇九
同	同	同	同郡同村大字上津島字宇尾	同 三、一七一〇
同	同	同	同郡同村大字上津島字宇尾	同 三、一七一一
同	同	同	同郡同村大字上津島字宇尾	同 三、一七一二
同	同	同	同郡同村大字上津島字宇尾	同 三、一七一三
同	同	同	同郡同村大字上津島字宇尾	同 三、一七一四
同	同	同	同郡同村大字上津島字宇尾	同 三、一七一五
同	同	同	同郡同村大字上津島字宇尾	同 三、一七一六
同	同	同	同郡同村大字上津島字宇尾	同 三、一七一七
同	同	同	同郡同村大字上津島字宇尾	同 三、一七一八
同	同	同	同郡同村大字上津島字宇尾	同 三、一七一九
同	同	同	同郡同村大字上津島字宇尾	同 三、一七二〇
同	同	同	同郡同村大字上津島字宇尾	同 三、一七二一
同	同	同	同郡同村大字上津島字宇尾	同 三、一七二二
同	同	同	同郡同村大字上津島字宇尾	同 三、一七二三
同	同	同	同郡同村大字上津島字宇尾	同 三、一七二四
同	同	同	同郡同村大字上津島字宇尾	同 三、一七二五
同	同	同	同郡同村大字上津島字宇尾	同 三、一七二六
同	同	同	同郡同村大字上津島字宇尾	同 三、一七二七
同	同	同	同郡同村大字上津島字宇尾	同 三、一七二八
同	同	同	同郡同村大字上津島字宇尾	同 三、一七二九
同	同	同	同郡同村大字上津島字宇尾	同 三、一七三〇
同	同	同	同郡同村大字上津島字宇尾	同 三、一七三一
同	同	同	同郡同村大字上津島字宇尾	同 三、一七三二
同	同	同	同郡同村大字上津島字宇尾	同 三、一七三三
同	同	同	同郡同村大字上津島字宇尾	同 三、一七三四
同	同	同	同郡同村大字上津島字宇尾	同 三、一七三五
同	同	同	同郡同村大字上津島字宇尾	同 三、一七三六
同	同	同	同郡同村大字上津島字宇尾	同 三、一七三七
同	同	同	同郡同村大字上津島字宇尾	同 三、一七三八
同	同	同	同郡同村大字上津島字宇尾	同 三、一七三九
同	同	同	同郡同村大字上津島字宇尾	同 三、一七四〇
同	同	同	同郡同村大字上津島字宇尾	同 三、一七四一
同	同	同	同郡同村大字上津島字宇尾	同 三、一七四二
同	同	同	同郡同村大字上津島字宇尾	同 三、一七四三
同	同	同	同郡同村大字上津島字宇尾	同 三、一七四四
同	同	同	同郡同村大字上津島字宇尾	同 三、一七四五
同	同	同	同郡同村大字上津島字宇尾	同 三、一七四六
同	同	同	同郡同村大字上津島字宇尾	同 三、一七四七
同	同	同	同郡同村大字上津島字宇尾	同 三、一七四八
同	同	同	同郡同村大字上津島字宇尾	同 三、一七四九
同	同	同	同郡同村大字上津島字宇尾	同 三、一七五〇
同	同	同	同郡同村大字上津島字宇尾	同 三、一七五一
同	同	同	同郡同村大字上津島字宇尾	同 三、一七五二
同	同	同	同郡同村大字上津島字宇尾	同 三、一七五三
同	同	同	同郡同村大字上津島字宇尾	同 三、一七五四
同	同	同	同郡同村大字上津島字宇尾	同 三、一七五五
同	同	同	同郡同村大字上津島字宇尾	同 三、一七五六
同	同	同	同郡同村大字上津島字宇尾	同 三、一七五七
同	同	同	同郡同村大字上津島字宇尾	同 三、一七五八
同	同	同	同郡同村大字上津島字宇尾	同 三、一七五九
同	同	同	同郡同村大字上津島字宇尾	同 三、一七六〇
同	同	同	同郡同村大字上津島字宇尾	同 三、一七六一
同	同	同	同郡同村大字上津島字宇尾	同 三、一七六二
同	同	同	同郡同村大字上津島字宇尾	同 三、一七六三
同	同	同	同郡同村大字上津島字宇尾	同 三、一七六四
同	同	同	同郡同村大字上津島字宇尾	同 三、一七六五
同	同	同	同郡同村大字上津島字宇尾	同 三、一七六六
同	同	同	同郡同村大字上津島字宇尾	同 三、一七六七
同	同	同	同郡同村大字上津島字宇尾	同 三、一七六八
同	同	同	同郡同村大字上津島字宇尾	同 三、一七六九
同	同	同	同郡同村大字上津島字宇尾	同 三、一七七〇
同	同

福岡六、三一九	田川郡伊田町	金、銀、銅	一三五、二五〇	東京市麻布谷町豊国谷一丁目 内田治 八、一八
同　六、三二〇	三池郡開村地先海面、山門郡大和村地先海面	石炭	二三〇、二二〇	福岡縣田川郡添田町 藏内正次 八、一九
同　六、三三一	宗像郡河東村、田島村	同	八〇九、〇〇〇	福岡市庄 鈴木金次郎 八、一九
佐賀三、〇九四	藤津郡鹿島村、鹿島町五町田村	同	八八九、〇〇〇	福岡縣鞍手郡木屋瀬町 小林勇平 八、一九
大分三、二四八	大野郡新田村、三重町	金、銀、滿俺	八三八、五〇〇	東京市京橋區西八丁堀二丁目 三重鉱業株式會社 八、一九
熊本三、〇〇七	天草郡都呂々村、下津深江村並ニ海面	安質母尼	八五三、〇〇〇	朝鮮釜山府瀛仙町 山本光高外二人 八、一九
長崎三、八一三	東彼杵郡江上村並ニ海面、崎針尾村地先海面	石炭	九九七、五〇〇	福岡市桝木屋町 森直記外一人 八、一九
宮崎二、二五九	西臼杵郡鞍岡村、三ケ所村	金、銀、銅、硫化鐵	九九六、六〇〇	同市大濠町 中島森太郎 勝藏 八、二〇
山口四、三九四	宇部市地先海面	石炭	一、〇〇〇、〇〇〇	宇部市沖宇部 松永 八、二〇
同　四、三九五	美祢郡東厚保村、西厚保村	黒鉛	二八六、五〇〇	福岡縣糸島郡九番町 北五丁目 樋口正記外一人 八、二〇
佐賀三、〇九五	杵島郡北方村、小城郡西多久村	石炭	二一五、九〇〇	佐賀縣杵島郡朝日村 馬渡將 八、二一
大分三、二四九	大野郡長谷川村、白山村	鋼鐵、安質母尼、亜鉛、砒	六三三、六〇〇	福岡縣田川郡添田町 藏内正次 八、二一
長崎三、八一四	北高來郡眞津山村、小栗村江ノ浦村、西彼杵郡喜々津村	石炭	九四八、〇〇〇	長崎縣北松浦郡柚木村 吉居丑之助外一人 八、二一
同　三、八一五	南高來郡北串山村、南串山村並ニ海面	同	九七三、一〇〇	福岡市西堅粕五丁目 正水慶一外一人 八、二一

○通運

◉鐵道免許失效　九十九里鐵道株式會社ニ對シ昭和二年三月二日軌道敷設特許シ同六年十二月二十六日軌道ヲ地方鐵道ニ變更許可シタル線路中千葉縣山武郡片貝町大字片貝、同縣同郡豊海村大字眞亀間鐵道ハ指定ノ期限マテニ工事ニ著手セサルタメ免許ハ其效力ヲ失ヘリ（鐵道省）

正誤

昨十九日本欄夏秋豐豫想收穫高ノ項中五一三頁上段滋賀ノ行「三三〇、三六六八」「三三〇、三六八」同舞理士登錄及抹消ノ項中五一六頁三段「秋川榮」ハ「秋山榮」ノ誤モ誤植

觀象

◉中央氣象臺告示第二號

昭和九年中央氣象臺告示第二號氣象放送規程左ノ通改正シ昭和十二年十一月一日ヨリ之ヲ施行ス

昭和十二年十月二十日　中央氣象臺

氣象放送規程

第一條　中央氣象臺、同支臺、地方測候所及中央氣象臺附屬測候所ガ放送無線電話ニ依リ公衆ニ對シ氣象、海況、地震、地變等ニ關スル通報ヲ爲サントスルトキハ本規程ニ依ルモノトス

第二條　中央氣象臺ハ全國天氣概況、漁業氣象、全般天氣豫報、全般氣象特報、全般暴風警報、暴風雨ノ位置、强度、運行方向、速度及地震ノ震源、東京地方氣象臺内ノ地方天氣豫報、地方氣象特報、地方暴風警報等ニ關スル通報ヲ行フ

第三條　中央氣象臺支臺、地方測候所及中央氣象臺附屬測候所ハ其ノ所屬地方氣象區内ニ於ケル氣象實況、海況、地方天氣豫報、地方氣象特報、地方暴風警報、地震、地變等ニ關スル通報ヲ行フ但シ特ニ中央氣象臺長ノ許可ヲ得タル場合ニ限リ右以外ノ事項ニ關スル通報ヲ爲スコトヲ得

第四條　前二條ノ放送細目ハ中央氣象臺長所定ノ氣象放送要綱ニ依ルベシ

第五條　中央氣象臺支臺、地方測候所又ハ中央氣象臺附屬測候所ガ氣象放送要綱所定事項ノ全部又ハ一部ノ通報ヲ開始シ又ハ取止ムル場合ニハ中央氣象臺長ニ屆出ヅベシ

第六條　中央氣象臺支臺、地方測候所又ハ中央氣象臺附屬測候所ガ氣象放送要綱所定事項ノ改變ヲ必要トシ又ハ其ノ以外ノ通報ヲ新タニ開始セントスル場合ニハ中央氣象臺長ノ許可ヲ受クベシ

◉初霜

地名	本年初日	昨年比較	平年比較
江陵	十月十六日	十六日早シ	二十三日早シ
元山	十月十七日	一日晩シ	七日早シ
大邱	同　十七日	一日晩シ	六日早シ
仁川	同　十八日	十五日早シ	十六日早シ
羽犬塚	同　十五日	二十二日早シ	二十二日早シ
阿蘇山	同　五日	早シ	—
温泉岳	同　五日	早シ	十二日早シ

◉初雪

地名	本年初日	昨年比較	平年比較
奉天	十月十六日	早晩ナシ	十二日早シ
四平街	同　日	早晩ナシ	—
新京	同　日	早晩ナシ	二日早シ
阿蘇山	同　十七日	三十八日早シ	—
敷香	同　日	一日晩シ	二日早シ
中江鎮	同　十五日	二日早シ	七日早シ

◉全國氣象表（正午觀測）

（備考）氣壓ノ欄ニ印ハ水點下ノ度ヲ示シ降水量ハ當日午前六時ヨリ翌日午前六時迄ノ觀測ナリ

十月十六日 地名	氣壓(米)	風向	風速(米)	氣溫(攝氏)	天氣	降水量(米)
稚内	758.6	西	2	20.1	雨	1
札幌	758.6	北北東	2	21.7	雨	103
網走	755.0	北西	7	18.5	雨	—
根室	751.4	靜穩	1	18.7	雨	1
釧路	755.2	北北西	7	16.4	雨	8
帯廣	753.7	西北西	6	16.7	雨	13
函館	754.7	北	2	15.5	雨	4
青森	751.4	靜穩	1	16.3	雨	35
秋田	756.8	北北西	4	15.9	曇	2
酒田	756.2	北北西	9	16.9	曇	10
新潟	755.9	南南西	6	14.6	雨	26
高田	750.3	西	2	15.4	雨	12
金沢	753.3	北北西	4	13.3	雨	96
富山	755.2	北北西	2	13.5	雨	80
長野	753.0	南南西	4	17.7	雨	74
高田	748.9	西	7	16.5	雨	30
甲府	753.2	南	3	12.8	雨	28
宇都宮	753.4	北	5	11.8	雨	46
福島	753.9	靜穩	0	9.0	雨	30
新潟	751.6	靜穩	1	14.0	雨	53
前橋	750.2	北西	2	15.0	曇	31
秋田	754.4	靜穩	1	9.0	雨	42
石巻	755.1	靜穩	2	9.0	雨	34
仙臺	755.6	北	4	6.8	雨	42
福島	755.9	北	4	9.3	雨	21
青森	757.4	北北西	4	7.8	雨	26
秋田	757.5	靜穩	1	7.4	曇	9
酒田	759.2	靜穩	1	7.2	曇	11
札幌	760.3	南南西	4	12.4	曇	41
網走	758.6	西	天明	8.6	晴	4
大島	755.9	西南西	4	12.0	曇	4
仁川	758.4	北西	10	8.4	雨	—
元山	756.6	靜穩	1	8.0	雨	4
鎮海	756.1	北北東	8	6.0	曇	—
新潟州	760.7	北西	9	8.3	晴	—
大邱	762.9	北西	9	8.7	曇	—
奉天	762.6	北北西	3	5.1	晴	—
新京	760.0	西	2	3.8	晴	—
哈爾濱	765.5	西南西	5	12.0	晴	—
青島	—	—	—	—	—	—
上海	763.9	北北西	8	16.8	曇	—

十七日 地名	氣壓(米)	風向	風速(米)	氣溫(攝氏)	天氣	降水量(米)
樺太	769.4	北西	3	18.8	曇	1
浦潮	759.1	北北東	24	20.6	曇	—
鹿兒島	761.4	北西	2	13.6	雨	—
高知	759.1	西	2	14.2	曇	—
大分	760.8	北北西	6	14.5	曇	—
多度津	759.4	西	10	15.0	曇	—
鹿島	760.5	北西	6	14.0	曇	—
大阪	757.4	西	6	14.8	曇	—
長崎	762.2	北	4	14.4	曇	—
福岡	762.6	北北西	5	14.3	曇	—
唐津	761.0	西南西	8	12.4	曇	1
名古屋	756.7	南	4	13.2	雨	2
舞鶴	753.8	西南西	4	15.7	雨	4
東京	753.8	南南西	2	15.6	雨	5
銚子	754.3	南南西	3	16.7	雨	10
浜松	752.8	東	2	13.8	曇	—
新潟	753.7	東	2	15.1	雨	1
宇都宮	753.3	南	3	15.4	雨	19
福島	751.7	南	3	15.2	雨	3
新潟	756.7	南	3	18.7	雨	24
酒田	752.7	西南西	15	15.2	雨	22
秋田	752.0	北北西	15	18.2	曇	14
石巻	751.4	西南西	6	16.4	曇	3
仙臺	750.8	南南東	3	13.1	曇	10
青森	751.4	西	6	18.2	曇	1
函館	749.9	北西	4	13.4	曇	1
秋田	749.3	北西	4	9.4	雨	5
札幌	746.3	西	9	10.8	曇	3
稚内	746.2	南西	11	15.8	曇	—
大島	744.7	北北西	4	5.3	雨	—
釜山	763.3	西	4	9.8	曇	—
仁川	764.5	北北西	8	8.6	快晴	—
元山	762.3	西北西	4	7.4	快晴	—
鎮海	760.1	北北東	9	6.6	快晴	—
新潟州	764.9	北北西	4	6.9	快晴	—
大邱	766.7	北西	9	10.9	曇	—
奉天	764.8	西北西	8	7.6	快晴	—
新京	762.1	西	3	3.3	曇	—
哈爾濱	769.9	西	4	11.5	快晴	—
上海	767.9	北北西	9	17.6	快晴	—

◉東京氣象

十月十六日　天氣概況　雨

平均氣壓（海面ノ度）	七五四・一粍	日照時間	—
平均氣溫	一四・五度	平均風速度	二・八米
平年ヨリ一・六度低シ		最大風速度	五・七米
最高氣溫	一七・〇度	最多風向	北北西
最低氣溫	一三・一度	降水總量	七四・八粍
平年ヨリ一・六度高シ		降水量	一五・〇粍
平年ヨリ〇・三度高シ		最大	
平均溫度	九四%	一時間	
平均水蒸氣張力	一一・七粍	記事　午前三時二十分ヨリ午後五時五十九分マテ、同六時六分ヨリ翌日ニ亙リ降雨アリ、午後霧アリタリ	
平均雲量	一〇・〇		

同　十七日　天氣概況　雨後雲時々雨

平均氣壓（海面ノ度）	七五三・四粍	最大風速度	三・七米
平均氣溫	一五・二度	最多風向	南
平年ヨリ〇・八度低シ		降水總量	一三・五粍
最高氣溫	一六・六度	一時間最大降水量	三・二粍
最低氣溫	一四・一度		
平年ヨリ〇・二度高シ			
平均溫度	八七%		
平均水蒸氣張力	一〇・八粍		
平均雲量	一〇・〇		
日照時間	〇・〇時		
平均風速度	二・一米		

記事　前日來ノ雨午前九時五分ヨリ降ル、同九時二十分ヨリ午後三時五十五分マテ、同五時五十分ヨリ同六時四十五分マテ、同五十五分ヨリ同七時三十五分マテ降雨アリタリ

（以上中央氣象臺）

土地收用公告

左ノ事業ハ土地收用法ニ依リ土地ヲ收用スルコトヲ得ルモノト認定ス

起業者　和歌山縣

事業ノ種類　結核療養所建設

起業地　和歌山縣海草郡有功村地内

右公告ス

昭和十二年十月二十日

内務大臣　馬場鍈一

廣告

昭和十一年十二月十四日内務大臣ノ事業認定公告ニ係ル東京市長起業道路新設ノ爲收用スヘキ土地ノ細目左ノ如シ

昭和十二年十月二十日　東京府知事　館哲二

土地細目

東京市下谷區中根岸町五〇番、五一番ノ一、五二番ノ三宅地

昭和十二年十月十四日内務大臣ノ事業認定公告ニ係ル内務大臣起業道路新設ノ爲收用スヘキ土地ノ細目左ノ如シ

昭和十二年十月二十日　東京府知事　館哲二

土地細目

東京市荏原區中延町四〇七番ノ一宅地

◉醫師免許證書換下付

書換下付年月日	登錄番號	本籍地道府縣名及族稱	氏名	資格	資格取得年月
昭和一二、六、一二	七二〇三〇	兵庫縣	菅文子	大阪女子高等醫學專門學校	昭和八、六
同	六五二九三	長崎縣	本田冨	東京女子醫學專門學校	三
同	五五七三四	茨城縣	井坂四郎	東京醫學專門學校	三
同	六九〇八五	岐阜縣	吉川久子	東京女子醫學專門學校	昭和七、三
同	八〇五七七	愛知縣	中村實枝子	同	三
同	二九九二三	東京府	佐野秀次郎	試驗及第	昭和四五、二
同	七一八四二	臺灣	玉氏錦	東京女子醫學專門學校	昭和八、三
同	一二四七二	宮崎縣	水原琢士	大阪府下大阪府立醫學校	昭和一二、一一
同	一八	山形縣	岡ミサヲ	東京女子醫學專門學校	昭和八、三
同	六九四七三	福岡縣	近藤壽一	九州醫學專門學校	三
同	七六四二四	樺太	猿川嘉郎	岩手醫學專門學校	三
同	七八一五七	東京府	重山タニ	帝國女子醫學專門學校	昭和一〇、三
同	六五四〇六			學校醫學科	六、
同	三八七九二	兵庫縣	香西眞一	岡山醫學專門學校	大正五、五
同	三二四五九	同	高川秀夫	京都府立醫學專門學校	二、六
同	三七五四〇	同	鮏田一雄	試驗及第	四、一〇
同	四三七三四		薗森	新潟醫學專門學校	昭和八、五
同	六六九七三	福井縣	江口爲藏	慶應義塾大學醫學部	昭和七、三
同	七八五四四	京都府	老籾正美	名古屋醫科大學	大正一〇、三
同	四九二〇九	福島縣士族	内田義人	東京醫學專門學校	昭和一二、五
同	五七七二〇	茨城縣士族	保田修子	東京女子醫學專門學校	昭和一一、四
同	二六九二五	兵庫縣	下村とし子	試驗及第	昭和四三、五
同	五四五六六	宮城縣	森尾勇作	大阪醫科大學	大正一四、三
同	三三四六六	兵庫縣	下村官造	京都府立醫學專門學校	昭和一一、六
同	三〇〇一〇	中島治一		試驗及第	昭和四五、二

同	五八二七八	東京府	井上與惣一	東京帝國大學醫學部	昭和	三、	三
同	四五五五八	兵庫縣	近藤 寅夫	岡山醫學專門學校	明治	七、	三
同	二四四二三	同	三村 傳	試驗及第	大正	七、	二
同	六七三六六	岐阜縣	田中 一子	帝國女子醫學藥學專門學校醫學科	昭和	四、	一
同	六七四八一	岩手縣	齋藤 アヤ	同	明治	四五、	四
同	三三一五九	京都府	本永七三郎	東京帝國大學醫學部	大正	一〇、	五
同	三〇一三七	岩手縣	黒田半三郎	試驗及第	大正	一一、	五
同	四八七三三	東京府	青木 盛惠	千葉醫學專門學校	大正	一〇、	五
同	四七二〇〇	兵庫縣	森 涼	同	大正	一二、	一二
同	五一八一四	同	森 つや	東京女子醫學專門學校	昭和	七、	五
同	四三〇九〇	東京府	上田 茂	金澤醫學專門學校	昭和	九、	三
同	七二六三〇	同	森 愛子	帝國女子醫學藥學專門學校醫學科	大正	三、	二
同	三三三六九九	同	村島 鉄男	試驗及第	昭和	九、	三
同	七二六一一二	大阪府	上田 正巳	大阪高等醫學專門學校	昭和	一〇、	三
同	七六一〇二	福岡縣	谷 文香	東京女子醫學專門學校	昭和	八、	三
同	七二〇八四	大阪府	南 敏夫	大阪高等醫學專門學校	昭和	一〇、	三
同	六五五三四	東京府士族	國分 貞子	帝國女子醫學藥學專門學校醫學科	昭和	六、	三
同	七七九〇三	福島縣	春山 千秋	東北帝國大學醫學部	昭和	一〇、	三
同	七二〇一〇	三重縣	伊室 靜子	大阪女子高等醫學專門學校	昭和	八、	三
同	八三六六八	山口縣	山口 涼	大阪帝國大學醫學部	大正	二、	三
同	七七四六八	新潟縣士族	竹内 紳奈	帝國女子醫學藥學專門學校醫學科	大正	一〇、	三
同	六九七四二	北海道	福島 英子	東京女子醫學專門學校	昭和	七、	三
同	六九四二二	群馬縣	松本きね子	同	昭和	九、	三
同	一八八六九	東京府	山口 玫一	岡山醫學專門學校	大正	三、	二
同	七七八五〇	同	三輪 崇雄	日本醫科大學	昭和	三、	三
同	六六〇三二	靜岡縣	山田 迪	慶應義塾大學醫學部	昭和	六、	三
同	三〇九七九	東京府	籏田 三郎	東京帝國大學醫科大學	大正	元、	三
同	七五五六九	愛知縣	川端 純一	名古屋醫科大學	昭和	九、	一一
同	八一三〇三	茨城縣	野村 武一	東京醫學專門學校		一一、	一一
同	五八五一四	山口縣	加世良右衛門	京城醫學專門學校		三、	一一
同	八二四七六	樺太	木内 樫郎	新潟醫科大學		一二、	一一
同	七七四一三	京都府	德岡 俊次	京都帝國大學醫學部		一〇、	一一
同	六九七六	兵庫縣士族	西井 雄二	大阪高等醫學專門學校		八、	一一
同	六〇八一九	東京府	藤原 正	東京女子醫學專門學校		同	一一
同	二一〇	宮城縣	菅井カクイ	金澤醫科大學附屬醫學專門部	大正	七、	一一
同	五四八五二	兵庫縣	澄川 德正	同	大正	一四、	一一
同	二四	岐阜縣	安藤 光隆	東京帝國大學醫學部	昭和	九、	三
同	七四七五四	宮城縣	飯塚 陸	岩手醫學專門學校	大正	七、	二
同	六八四八〇	福岡縣	三澤 浩	九州帝國大學醫科大學	昭和	六、	三
同	二九	東京府	佐竹 亨	東京慈惠會醫科大學	昭和	六、	三
同	六四〇七五	京都府	岸 五八郎	京城醫學專門學校		同	三
同	六五一四六	山口縣	河谷 やす	帝國女子醫學藥學專門學校醫學科	昭和	七、	三
同	三〇	新潟縣	坂牧龍二郎	東北帝國大學醫學部	明治	四五、	三
同	七二二八二	大阪府士族	武井 康之	名古屋醫科大學	大正	一〇、	三
同	七六九二四	廣島縣	田淵 昭	九州帝國大學醫學部	大正	一一、	三
同	七一一二三	佐賀縣	古賀ミツエ	東京女子醫學專門學校	大正	一二、	三
同	六八三七五	東京府	青木 芳一	日本大學專門部醫學科	昭和	一〇、	三
同	五四九〇七	山形縣	堀 豊瀬	東京女子醫學專門學校	昭和	一二、	三
同	八二二八九	大阪府	内藤 依子	東京女子高等醫學專門學校	昭和	六、	三
同	六五二九六	同	北野 文夫	大阪高等醫學專門學校	昭和	一〇、	三
同	七七一八一	同	上村 一夫	同	昭和	九、	三
同	八三三一一	有賀 乙吉	試驗及第	東京醫學專門學校	昭和	八、	三
同	七三五四九	東京府	靜 通倫	東京女子醫學專門學校	昭和	一〇、	三
同	六九二〇九	同	澤田 房子	東京府立醫學專門學校	昭和	三、	三
同	七六〇七〇	岐阜縣	坂寄 義雄	試驗及第	明治	三〇、	三
同	一〇	東京府士族	籏本 康二	臺灣總督府臺北醫學專門學校	昭和	三、	四
同	一二二九二	東京府	樋口 了止	日本大學專門部醫學科	一一、	三	
同	五九二六一	佐賀縣士族	速水 賢一	大阪帝國大學醫學部	同	三	
同	八〇四三三	兵庫縣	宮地 廣海	長崎醫科大學	一二、	三	
同	八一四〇〇	長崎縣	李家 誠	東京慈惠會醫科大學	八、	三	
同	八四八四六	京都府	大矢 金雄	京都府立醫科大學	七、	三	
同	七〇五三二	同	矢野 恭一	九州帝國大學醫學部	大正	九、	七
同	六八五〇四	福岡縣	木内松代子	東京女子醫學專門學校	昭和	九、	三
同	四六一六六	長野縣	横溝 繁子	同	昭和	二、	四
同	七三〇七三	岡山縣	青山 貫	試驗及第	大正	一一、	一一
同	五七一二六	茨城縣士族	田中 エイ	東京女子醫學專門學校	昭和	九、	三
同	一七	東京府	今津 甫	大阪女子高等醫學專門學校		一一、	三
同	三三三三七	山口縣士族	山根 冨子	同		一二、	三
同	四六五七九	鳥取縣士族	竹腰 勇藏	京都帝國大學醫學部		一〇、	三
同	八三七五五	兵庫縣	大喜多四郎	岡山醫學專門學校		八、	三
同	一八	愛媛縣	梶 博久	大阪帝國大學醫學部	明治	三八、	七
同	七二〇六四	香川縣士族	山田健治郎	試驗及第	昭和	八、	三
同	五九五三九	福岡縣			明治	三四、	五
同	二〇五三五						
同	六九五四五						
同	一四四七八						
同	二五						

同	六四一一〇	神奈川縣	宮内義之介	千葉醫科大學	昭和	六、	三
同	六三八八五	新潟縣	金子喜八郎	東北帝國大學醫學部		五、	三
同	八三五六六	東京府士族	三浦美津子	東京女子醫學專門學校		一二、	三
同	六四七四七	東京府	小林 治平	日本醫科大學		六、	三
同	七六六〇九	同	川口 壽一	東京慈惠會醫科大學		一〇、	三
同	七九二六二	岡山縣	三谷 真平	岡山醫科大學		一一、	三
同	六〇九七八	高知縣	横田 義正	長崎醫科大學		一一、	三
同	七一五三二	長崎縣士族	野田 良雄	九州帝國大學醫學部		四、	三
同	七〇八五〇	神奈川縣	齋藤 とる	帝國女子醫學藥學專門學校醫學科		八、	三
同	二八						
同	二八〇九八	大阪府士族	久高 啡忠	金澤醫學專門學校	明治	四三、	二
同	四九九九三	宮崎縣	八田 捨二	京都帝國大學醫學部	大正	一一、	二
同	七一八一八	東京府	高橋 榮	東京帝國大學醫學部	昭和	七、	二
同	七七四八	千葉縣士族	岡部 重名	京都府下京都府立醫學校	明治	二七、	七
同	三一						
同	八五一二五	福島縣	松本 桂	昭和醫學專門學校	昭和	二、	三
同	七二八六三	長崎縣	大坪 大助	京都府立醫科大學		九、	三
同	八一一八七	愛知縣士族	渡邊 修	名古屋醫科大學		一一、	三
同	七〇三六一	神奈川縣	田中英三郎	東京醫學專門學校		八、	三
同	六二四七二	山口縣	鈴木キクエ	東京女子醫學專門學校		五、	三
同	七			同	大正	一二、	一一
同	五三二六八	靜岡縣	村松 キヨ	同	昭和	一〇、	三
同	七七五三九	東京府	佐藤 五郎	昭和醫學專門學校	明治	三三、	一〇
同	一三九三一	東京府士族	松澤代茂次	試驗及第	大正	六、	一一
同	四〇七五〇	東京府	中西 滋吉	試驗合格	明治	三三、	一〇
同	五三四八二	京都府	川井謙次郎	京都府立醫學專門學校	大正	一一、	一一
同	八						
同	七二〇五六	德島縣	葭本 敦榮	大阪女子高等醫學專門學校	昭和	一三、	一一
同	八四九五六	東京府	小林 玄一	臺北帝國大學附屬醫學專門部		八、	一一
同	二〇〇五三	東京府士族	田中梁裟太郎	帝國女子醫學藥學專門學校醫學科	明治	三八、	一一
同	七〇一九五	東京府	鈴木 久子	名古屋醫科大學	昭和	八、	一一
同	六九八〇三	愛知縣	渡邊 光夫	東京帝國大學醫學部			一一
同	八五二八三	東京府	島崎 敏樹	試驗及第	明治	三七、	一一
同	一八七七九	同	櫻田 圭政	日本大學專門部醫學科	昭和	八、	一一
同	七〇一二一	栃木縣	宮城 弘清	帝國女子醫學藥學專門學校醫學科	大正	一四、	一一
同	六五四九九	長野縣	笠井ますず子	金澤醫科大學	昭和	六、	一一
一四	七九三一二	石川縣	高桑 良吉	東京醫學專門學校			一一
同	五五〇九七	東京府	野口 三郎	東京女子醫學專門學校		一三、	一一
一六	五三五九四	富山縣	井上きぬ子				

昭和十二年十月

◎工場財團

尼崎市長洲字治京三番地山岡內燃機株式會社ヨリ尼崎市長洲字治京三番地上第七號第八號ノ工場ニ屬スル機械器具ニ對シ工場財團組成ノタメ追加ニ因ル目錄變更ノ登記申請アリタルニ因リ右財團ニ屬スヘキ動產ニ付權利ヲ有スル者又ハ差押假差押若クハ假處分ノ債權者ハ本公告掲載ノ日ヨリ三十二日以內ニ其權利ヲ當廳ニ申出ツヘシ

但シ工場財團ニ屬スヘキモノヽ目錄ハ當廳ニ備付アリ關係者ノ閲覽ニ供ス

昭和十二年十月二十日

伊丹區裁判所尼崎出張所

尼崎市長洲字治京三番地山岡內燃機株式會社ヨリ尼崎市長洲字治京三番地上第一號、第二號、第九號乃至第十一號、第十三號、第十五號、第十六號、第十八號乃至第二十號ノ工場ニ屬スル機械器具ニ對シ工場財團組成ノタメ追加ニ因ル目錄變更ノ登記申請アリタルニ因リ右財團ニ屬スヘキ動產ニ付權利ヲ有スル者又ハ差押假差押若クハ假處分ノ債權者ハ本公告掲載ノ日ヨリ三十二日以內ニ其權利ヲ當廳ニ申出ツヘシ

但シ工場財團ニ屬スヘキモノヽ目錄ハ當廳ニ備付アリ關係者ノ閲覽ニ供ス

昭和十二年十月二十日

伊丹區裁判所尼崎出張所

同	七二六三〇	佐賀縣	江原 愛子	帝國女子醫學藥學專門學校醫學科	昭和	九、	三
同	五四二五七	大阪府	坂東 道夫	大阪醫科大學	大正	一四、	三
同	七二七一八	同	高洲 齊	東京醫學專門學校	昭和	九、	三
同	七二七一九	同	高洲 新	同			三
同	二三三一一九	大阪府士族	衛藤 克巳	大阪府立高等醫學校	明治	四〇、	一〇
同	二六三七一	鹿兒島縣士族	吉松 軍司	試驗及第		四三、	二
同	六七五六二	神奈川縣	伊藤 雅雄	東北帝國大學醫學部	昭和	七、	三
同	六三五四七	長野縣	番場 黃菊	帝國女子醫學專門學校			三
二〇							
同	一七六九二	廣島縣	澤川新治郎	試驗及第	明治	三六、	一一
同	二〇二三一	宮崎縣	四倉 重篤	金澤醫學專門學校		三八、	九

昭和十二年十月

◎師範學校中學校高等女學校教員免許狀授與

文部省ニ於テ昭和十二年六月中ニ師範學校中學校高等女學校教員免許狀ヲ授與シタル者ノ免許ノ學科族籍（士族ノ處ハ士族ノ處ハ平民）氏名左ノ如シ

昭和十二年十月

文部省

教員免許令第三條後段ニ依リ授與シタル者

免許ノ學科	族籍	氏名
裁縫刺繍	福井	上城戸トミ子
編物	北海道	成田かよ子
同	山梨	岩下おつ
刺繍	東京	本田すなほ
編物	同	水島 とみ
同	愛媛	松原キヨエ
刺繍	千葉	野口 利
同	東京	中條 幸
編物	福岡	木本ユリ子
裁縫刺繍	千葉	御園 シヅ
同	岡山	池田 幸江
裁縫編物	高知	谷川 俊子
裁縫刺繍	岩手	奈良 サダ
同	新潟	橋本 純子
裁縫	東京	榎本 欣子
同	千葉	小林ゆり
同	神奈川	小田 八千代
同	東京	加藤 淑子
同	同	牛澤タミエ
國語	同	原 勝
國語漢文	長崎	羽場 修
同	三重	西野 成
同	青森	西野 俊
同	廣島	岡本 信
同	山口	林 勝
同	東京	櫻井良之助
同	愛知	林 利明
同	福島	矢橋 三夫
同	長崎	士谷 正
同	茨城	高野佐武郎
同	岡山	渡邊 立男
同	山梨	望月 新吉

同　岐阜　青木壽一
同　千葉　米四郎
同　新潟　小池政雄
同　大阪　金理一郎
同　岩手　平塚亨三郎
同　秋田　渡部幸三郎
同　福島　千河岸貫蘭
同　熊本　鹿兒島　秋田　埼玉　廣島　東京　愛媛　福岡　東京　廣島　埼玉　福岡　茨城　佐賀　岡山　茨城　東京　香川　鹿兒島　東京　廣島　東京　同　神奈川　福岡　東京　群馬　山形　佐賀　大分　神奈川　千葉　岩手　兵庫　岐阜　靜岡　栃木　埼玉　東京　神奈川　宮城　茨城　千葉　宮城　福島
中村　岩崎　栗田　西川　吉田　丹羽　平山　渡部　南部　大川　三上　山崎　山本　近藤　蓬田　倉橋　堀水　長谷川　中村　貴田　石川　竹内　川崎　岩崎　須藤　坂田　村田　高橋　辻　安原　武　隨信　高橋　大田　一章　小林　妻澤　加藤　繁雄　東海林　小間　宮城　植木　青木　高明　加藤　伍郎　高島　内田　昌　宮城　植木　青木　高明　渡部　亮浮
清　高憲　八郎　忠茂　正久　武雄　富川　裕人　三郎　富　武夫　之郎　一郎　定信　博　梧夫　寛　信昌　輝正　孝教　大造　正　涉　百之助　忠男　才次　斧太　和夫　太郎　保　力　夫　清　信　繁雄　藏藏　清　明　章　亮浮　三郎
晉　行次　剛　郎　茂　久雄　雄　之　郎　郎　郎

●株式會社岩手殖産銀行支店設置（支店）
一昭和十二年六月五日支店ヲ左ノ地ニ設立ス
支店　岩手縣岩手郡雫石村第九地割字上町十九番地
昭和十二年六月七日登記
一閉區裁判所千歳出張所

●株式會社岩手殖産銀行支店設置（支店）
一昭和十二年六月五日支店ヲ左ノ地ニ設置ス
支店　岩手縣岩手郡雫石村第九地割字上町十九番地
昭和十二年六月七日登記
水澤區裁判所岩谷堂出張所

●株式會社能代印刷所變更
一取締役島田鑒三郎越前彦藏島兵治泉太助ハ昭和十二年五月二十九日重任ス
一同日左記ノ者新タニ取締役監査役ニ就任ス
取締役　相澤義三郎　山本郡能代港町島町三十二番地
監査役　村木儀一　同郡同港町上町二十五番地
一會社ヲ代表スヘキ取締役ニ越前彦藏島田鑒三郎就任ス
右昭和十二年六月七日登記　能代區裁判所

●株式會社岩手殖産銀行支店設置（支店）
一昭和十二年六月五日支店ヲ左ノ地ニ設置ス
支店　岩手縣岩手郡雫石村第九地割字上町十九番地
昭和十二年六月七日登記
水澤區裁判所岩谷堂出張所

●株式會社能代印刷所變更
一取締役島田鑒三郎越前彦藏島兵治泉太助ハ昭和十二年五月二十九日重任ス
一同日左記ノ者新タニ取締役監査役ニ就任ス
取締役　相澤義三郎　山本郡能代港町島町三十二番地
監査役　村木儀一　同郡同港町上町二十五番地
一會社ヲ代表スヘキ取締役ニ越前彦藏島田鑒三郎就任ス
右昭和十二年六月七日登記　能代區裁判所

●株式會社秋田製絲株式會社變更
昭和十二年五月三十一日取締役小川鶴助藤本貞藏重任ス
同年六月一日取締役藤木勇太郎長坂又兵衛庄司易五郎重任ス
同年五月三十一日會社ヲ代表スヘキ取締役ニ小川鶴助重任セリ
右昭和十二年六月七日登記　湯澤區裁判所

●株式會社ミツワ商會（變更）
一昭和八年六月十一日取締役栗林喜兵衛ハ死亡シタリ
右昭和十二年六月七日登記
大曲區裁判所六郷出張所

●合資會社千葉鑛業工場清算人解任及選任
一清算人タル左ノ者清算人ニ就任ス
高田與一郎　青森市大字寺町十九番地
昭和十二年六月七日登記　青森區裁判所

●合名會社盛田牧場變更
一社員盛田喜平治ハ昭和十二年五月二十五日死亡ス

●七戸水電株式會社清算人死亡
一會社代表清算人タル清算人盛田喜平治ハ昭和十二年五月二十五日死亡ス
昭和十二年六月五日登記
青森區裁判所七戸出張所

●八戸土地證券株式會社變更
一監査役任期滿了ニ付昭和十二年五月二十三日株主總會ニ於テ左記者再選同月二十六日重任ス
監査役　村井善藏阿部眞之介
右昭和十二年六月五日登記

●株式會社岩手殖産銀行支店設置（支店）
一昭和十二年六月五日左ノ地ニ支店ヲ設置ス
岩手縣岩手郡雫石村第九地割字上町十九番地
右昭和十二年六月七日登記　八戸區裁判所

●株式會社北海道拓殖銀行社債（支店）
第二百三十九回社債ノ總額　金十九万九千五百圓

各社債ノ金額　一千圓五百圓
社債ノ利率　年三分二厘
償還ノ方法及期限　昭和十七年二月一日迄据置昭和十七年七月第一回ノ償還ヲ執行シ以後毎年二回（二月八月）抽籤ヲ爲シ毎回元金一千圓以上ヲ其ノ翌月ニ償還シ昭和三十二年三月一日殘額全部ヲ償還ス但シ本資金ニ依ル貸付金返濟高カ前記償還高ヲ超過シタルトキハ其ノ超過額モ同時ニ償還シ又本債券ノ據置期間中ニ於テ本資金ニ依ル貸付金ノ全部又ハ一部ノ返濟アリタルトキハ最近ノ元利支拂期ニ於テ該返濟額相當額ノ償還ヲナスモノトス
各社債ニ付拂込ミタル金額　全額
第二百四十回社債ノ總額　金五十四万六千九百圓

各社債ノ金額　五千圓千九百圓
社債ノ利率　年三分六厘
償還ノ方法及期限　昭和十五年三月一日迄据置昭和十五年八月第一回ノ償還ヲ執行シ以後毎年二回（二月八月）抽籤ヲ爲シ毎回元金一千圓以上ヲ其ノ翌月ニ償還シ昭和三十二年三月一日殘額全部ヲ償還ス但シ本資金ニ依ル貸付金返濟高カ前記償還高ヲ超過シタルトキハ其ノ超過額モ同時ニ償還シ又本債券ノ據置期間中ニ於テ本資金ニ依ル貸付金ノ全部又ハ一部ノ返濟アリタルトキハ最近ノ元利支拂期ニ於テ該返濟額相當額ノ償還ヲナスモノトス
各社債ニ付拂込ミタル金額　全額
第二百四十回社債ノ總額　金五十四万六千九百圓

各社債ノ金額　一千圓五百圓
社債ノ利率　年三分二厘
償還ノ方法及期限　昭和十七年二月一日迄据置昭和十七年七月第一回ノ償還ヲ執行シ以後毎年二回（二月八月）抽籤ヲ爲シ毎回元金一千圓以上ヲ其ノ翌月ニ償還シ昭和三十一年五月一日殘額全部ヲ償還ス但シ本資金ニ依ル貸付金返濟高カ前記償還高ヲ超過シタルトキハ其ノ超過額モ同時ニ償還シ又本債券ノ據置期間中ニ於テ本資金ニ依ル貸付金ノ全部又ハ一部ノ返濟アリタルトキハ最近ノ元利支拂期ニ於テ該返濟額相當額ノ償還ヲナスモノトス
各社債ニ付拂込ミタル金額　全額
第二百四十一回社債ノ總額　金四千九百圓

●株式會社岩手殖産銀行支店設置（支店）
一昭和十二年六月五日支店ヲ設置ス
岩手縣岩手郡雫石村第九地割字上町十九番地
右昭和十二年六月七日登記　八戸區裁判所

●株式會社北海道拓殖銀行社債（支店）
第二百三十九回社債ノ總額　金十九万九千五百圓

各社債ノ金額　一千圓五百圓
社債ノ利率　年三分二厘
償還ノ方法及期限　昭和十七年二月一日迄据置昭和十七年七月第一回ノ償還ヲ執行シ以後毎年二回（二月八月）抽籤ヲ爲シ毎回元金一千圓以上ヲ其ノ翌月ニ償還シ昭和三十一年五月一日殘額全部ヲ償還ス但シ本資金ニ依ル貸付金返濟高カ前記償還高ヲ超過シタルトキハ其ノ超過額モ同時ニ償還シ又本債券ノ據置期間中ニ於テ本資金ニ依ル貸付金ノ全部又ハ一部ノ返濟アリタルトキハ最近ノ元利支拂期ニ於テ該返濟額相當額ノ償還ヲナスモノトス
各社債ニ付拂込ミタル金額　全額
第二百四十回社債ノ總額　金五十四万六千九百圓

各社債ノ金額　五千圓千九百圓
社債ノ利率　年三分六厘
償還ノ方法及期限　昭和十五年三月一日迄据置昭和十五年八月第一回ノ償還ヲ執行シ以後毎年二回（二月八月）抽籤ヲ爲シ毎回元金一千圓以上ヲ其ノ翌月ニ償還シ昭和三十一年五月一日殘額全部ヲ償還ス但シ本資金ニ依ル貸付金返濟高カ前記償還高ヲ超過シタルトキハ其ノ超過額モ同時ニ償還シ又本債券ノ據置期間中ニ於テ本資金ニ依ル貸付金ノ全部又ハ一部ノ返濟アリタルトキハ最近ノ元利支拂期ニ於テ該返濟額相當額ノ償還ヲナスモノトス
各社債ニ付拂込ミタル金額　全額
第二百四十一回社債ノ總額　金四千九百圓

●合名會社北海道拓殖銀行社債償還（支店）
昭和十二年五月二十五日迄ニ第百四十回社債償還ノ方法及期限　昭和十六年十月第一回ノ償還抽籤ヲ執行シ以後毎年二回（四月十月）抽籤ヲ爲シ毎回元金一百圓以上ヲ其ノ翌月ニ償還シ昭和三十一年五月一日殘額全部ヲ償還ス但シ本資金ニ依ル貸付金返濟高カ前記償還高ヲ超過シタルトキハ其ノ超過額モ同時ニ償還シ又本債券ノ據置期間中ニ於テ本資金ニ依ル貸付金ノ全部又ハ一部ノ返濟アリタルトキハ最近ノ元利支拂期ニ於テ該返濟額相當額ノ償還ヲナスモノトス
各社債ニ付拂込ミタル金額　全額
昭和十二年六月五日登記　岩見澤區裁判所瀧川出張所

●國際通運株式會社變更(支店)
取締役恩田鋼吉ハ昭和十二年五月二十二日退任ス取締役兼會社代表取締役中野金次郎取締役吉村佐平同村田省藏ハ昭和十二年五月二十三日各重任ス同日東京市品川區上大崎長者丸二七五番地大谷登ハ取締役ニ就任ス

●荒船海運合資會社變更
昭和十二年五月三十一日本店ヲ群馬市高砂町三丁目二十七番地ニ移轉ス
右昭和十二年六月一日登記

●豪摩鉛還株式會社更正
取締役刈谷秀雄ハ其住所ヲ 豪北市表町二丁目七番地ト更正ス
右昭和十二年六月三日登記 豪北地方法院其陳出張所

●共榮運輸株式會社(變更)
取締役玉金茂ハ昭和十二年五月十二日辭任昭和十二年五月十八日監査役宇都路ハ取締役ニ就任同日監査役ヲ辭任ス
右昭和十二年六月二日登記 豪北地方法院桃園出張所

●國際通運株式會社變更(支店)
取締役恩田鋼吉ハ昭和十二年五月二十二日任取締役中野金次郎吉村佐平村田省藏會社ヲ代表スヘキ取締役中野金次郎ハ各任期滿了ノ處昭和十二年五月二十三日各重任同日東京市品川區上大崎長者丸二七五番地大谷登ハ取締役ニ就任ス
右昭和十二年六月四日登記 豪北地方法院新竹支部

●東邦海無書株式會社變更
取締役安武伊八河原鐘次郎取締役及代表取締役佐藤恒之進ハ辭レモ辭任シタルモ昭和十二年五月二十五日臨時株主總會ニ於テ佐藤恒之進安武伊八ハ取締役ニ河原鐘次郎ハ取締役及代表取締役ニ再選重任茅原浦港街花蓮港黑金通十三番戶吉村佐平花蓮港朝日通七番戶小川浩八各取締役ニ就任同日監査役饒永昌ハ再選重任花蓮港街花蓮港黑金通二番戶古賀朝一郎花蓮港鹽王里里百十一番戶松尾福爾各監査役ニ就任ス
右昭和十二年五月二十日登記 豪北地方法院花蓮港支部

●國際通運株式會社(變更)
取締役恩田鋼吉中野金次郎吉村佐平村田省藏會社ヲ代表スヘキ取締役中野金次郎ハ任期滿了ノ處昭和十二年五月十二日恩田鋼吉ハ退任同年同月二十三日中野金次郎吉村佐平村田省藏ハ再選重任同日東京市品川區上大崎長者丸二百七十五番地大谷登ハ取締役ニ新任ス
右昭和十二年六月二日登記 豪中地方法院

●株式會社(設立)
一商號豊化國泉ホテル株式會社 一本店豊化市南郭宇南郭三十番地三十八番地ノ八一目的ノ一宿泊業二物品販賣業三前記各號ニ附帯スル事業一設立ノ年月日昭和十二年四月二十六日 一資本ノ總額金四万圓一株ノ金額金五十圓一各株ニ付拂込ミタル株金額金十二圓五十錢ニ公告ヲ爲ス方法豊中市ニ於テ發行スル豊鮮新聞ニ掲載ス一取締役ハ國勇彰化市彰化宇北門一六五番地偏淳一同市同宇西門一七三番地柴田逸雄同所三〇一番地武田ユキ彰化市南郭宇南郭一〇番地河合進一監査役ハ氏名住所豊化市彰化宇北門馬勇河合進一監査役ノ氏名住所豊化市彰化宇北門三五一番地金子作太郎同所三五七番地山崎昇吉豊化市南郭宇南郭一二二番地爲穎母一存立ノ時創設立登記ノ日ヨリ滿二十箇年
右昭和十二年五月三十一日登記

●國際通運株式會社變更(支店)
一商號豊化國泉ホテル株式會社 一本店豊化市南郭宇南郭三十番地三十八番地ノ八一目的ノ一宿泊業二物品販賣業三前記各號ニ附帯スル事業一設立ノ年月日昭和十二年四月二十六日 一資本ノ總額金四万圓一株ノ金額金五十圓一各株ニ付拂込ミタル株金額金十二圓五十錢ニ公告ヲ爲ス方法豊中市ニ於テ發行スル豊鮮新聞ニ掲載ス一取締役ハ國勇彰化市彰化宇北門一六五番地偏淳一同市同宇西門一七三番地柴田逸雄同所三〇一番地武田ユキ彰化市南郭宇南郭一〇番地河合進一監査役ハ氏名住所豊化市彰化宇北門馬勇河合進一監査役ノ氏名住所豊化市彰化宇北門三五一番地金子作太郎同所三五七番地山崎昇吉豊化市南郭宇南郭一二二番地爲穎母一存立ノ時創設立登記ノ日ヨリ滿二十箇年
右昭和十二年五月三十一日登記

●取締役恩田鋼吉ハ昭和十二年五月二十二日退任取締役中野金次郎吉村佐平村田省藏會社ヲ代表スヘキ取締役中野金次郎ハ各任期滿了ノ處昭和十二年五月二十三日各重任同日東京市品川區上大崎長者丸二七五番地大谷登ハ取締役ニ就任ス
右昭和十二年六月四日登記 豪北地方法院新竹支部

●株式會社設立
商號建泰商事株式會社本店宜蘭郡頭圍庄頭圍三百十三番地目的一建築材料販賣業二製材業三不動産賣買業四其他 一資本ノ總額金六万圓一株ノ金額金五十圓各株ニ付拂込ミタル株金額金十二圓五十錢公告ヲ爲ス方法所轄法院カ商業登記ヲ公告スル新聞紙上ニ掲載ス取締役ノ氏名住所宜蘭郡頭圍庄下埔字下埔百八十四番地林紹榮同郡同庄頭圍百七十番地陳志謙同所同番地陳鑑百八十四番地林紹榮同郡同庄金面二百二番地吳金陳同所同番地林傳枝會社ヲ代表スヘキ取締役ノ氏名林紹榮監査役ノ氏名住所宜蘭郡同庄金面字大金面百八十二番地及鶴崗同郡同庄頭圍百八十一番地林石炭存立ノ時創設立登記ノ日ヨリ滿二十箇年
右昭和十二年六月三日登記 豪北地方法院宜蘭支部

●株式會社(設立)
取締役恩田鋼吉中野金次郎吉村佐平村田省藏會社ヲ代表スヘキ取締役中野金次郎ハ任期滿了ノ處昭和十二年五月二十三日恩田鋼吉ハ退任同年同月二十三日中野金次郎吉村佐平村田省藏ハ再選重任同日東京市品川區上大崎長者丸二百七十五番地大谷登ハ取締役ニ新任ス
右昭和十二年六月二日登記 豪中地方法院

●取締役恩田鋼吉ハ昭和十二年五月二十二日退任取締役中野金次郎吉村佐平村田省藏會社ヲ代表スヘキ取締役中野金次郎ハ各任期滿了ノ處昭和十二年五月二十三日各重任同日東京市品川區上大崎長者丸二百七十五番地大谷登ハ取締役ニ新任ス
右昭和十二年六月二日登記 豪中地方法院花蓮港支部

●取締役恩田鋼吉中野金次郎吉村佐平村田省藏會社ヲ代表スヘキ取締役中野金次郎ハ任期滿了ノ處昭和十二年五月二十二日恩田鋼吉ハ退任同年同月二十三日中野金次郎吉村佐平村田省藏ハ再選重任同日東京市品川區上大崎長者丸二百七十五番地大谷登ハ取締役ニ新任ス
右昭和十二年六月二日登記 豪中地方法院

●東邦海無書株式會社變更
昭和十二年五月二十五日目的ヲ左ノ通リ變更ス一土地賃貸及賃借二開墾造ニ造林三製茶其賣買四肥料購買販賣五雜貨及布類ノ賣買六製材及其賣買七金融貸付八者酒ノ賣買
右昭和十二年五月三十一日登記 豪中地方法院員林出張所

●豪南集義株式會社(變更)
取締役會社ヲ代表スヘキ取締役蔡義俊ハ昭和十二年五月二十二日辭任同日蔡義俊ハ再選重任同日東京市品川區上大崎長者丸二百七十五番地大谷登ハ取締役ニ就任ス
右昭和十二年六月三日登記 豪南地方法院

●豪南部無書株式會社變更(支店)
昭和十二年五月三十日取締役樂山新造ノ住所ヲ豪南市新營後十七番地ニ移轉ス

●國際通運株式會社變更(支店)
昭和十二年五月二十二日取締役恩田鋼吉ハ退任取締役中野金次郎吉村佐平村田省藏會社ヲ代表スヘキ取締役中野金次郎ハ各任期滿了ノ處昭和十二年五月二十三日各重任同日東京市品川區上大崎長者丸二百七十五番地大谷登ハ取締役ニ就任ス
右昭和十二年六月三日登記 豪南地方法院嘉義支部

●豪南部無書株式會社變更(支店)
昭和十二年五月三十日取締役樂山新造ノ住所ヲ豪南市新營後十七番地ニ移轉ス
右昭和十二年六月一日登記 豪南地方法院

●豪南集義株式會社(變更)
取締役會社ヲ代表スヘキ取締役蔡義俊ハ昭和十二年五月二十二日辭任同日蔡義俊ハ再選重任同日東京市品川區上大崎長者丸二百七十五番地大谷登ハ取締役ニ就任ス
右昭和十二年六月三日登記 豪南地方法院

●豪南部無書株式會社變更(支店)
昭和十二年五月三十日取締役樂山新造ノ住所ヲ豪南市新營後十七番地ニ移轉ス
右昭和十二年六月一日登記 豪南地方法院員林出張所

●國際通運株式會社(變更)
取締役恩田鋼吉ハ昭和十二年五月二十二日退任取締役中野金次郎吉村佐平村田省藏會社ヲ代表スヘキ取締役中野金次郎ハ各任期滿了ノ處昭和十二年五月二十三日各重任同日東京市品川區上大崎長者丸二百七十五番地大谷登ハ取締役ニ就任ス
右昭和十二年六月四日登記 豪北地方法院桃園出張所

●豪南部無書株式會社變更(支店)
昭和十二年五月三十日取締役樂山新造ノ住所ヲ豪南市新營後十七番地ニ移轉ス
右昭和十二年六月一日登記 豪南地方法院

●豪南集義株式會社(變更)
取締役會社ヲ代表スヘキ取締役蔡義俊ハ昭和十二年五月二十二日辭任同日蔡義俊ハ再選重任同日東京市品川區上大崎長者丸二百七十五番地大谷登ハ取締役ニ就任ス
右昭和十二年六月三日登記 豪南地方法院

●豪南部無書株式會社變更(支店)
昭和十二年五月三十日取締役樂山新造ノ住所ヲ豪南市新營後十七番地ニ移轉ス
右昭和十二年六月一日登記 豪南地方法院員林出張所

●財團法人新竹教化聯合會(變更)
昭和十二年五月二十七日新竹市旭町一丁目二六番地博谷修三同所二丁目十番地李讓生ハ各理事ニ就任ス
右昭和十二年五月三十一日登記
臺北地方法院新竹支部

◎商業組合登記

●東京目黒酒類商業組合(變更)
監事太田八郎同原田正行ハ昭和十二年四月二十日退任ス
同日左者監事ニ重任ス
清水周造東京市目黒區大岡山町八十七番地座光寺七藏同區上目黒三丁目十八百八十五番地
渡邊元治同區清水町四百九十八番地
同日左者監事ニ就任ス
沼崎誠一郎 東京市目黒區自由ヶ丘八十三番地
並木安同區上目黒七丁目九百六十九番地
同日出資ノ總口數竝ニ拂込ミタル出資ノ總額ヲ左ノ如ク變更ス
出資ノ總口數 七百一口
拂込ミタル出資ノ總額 金一万四千二十圓
右昭和十二年四月二十八日登記
東京區裁判所澁谷出張所

●東京杉並酒類商業組合變更
一昭和九年三月三十一日理事鈴木清五郎ノ住所ハ東京市杉並區上荻窪二丁目百五十四番地ト變更ス
一昭和十年九月十四日理事大島與一ノ住所ハ同市同區西荻窪二丁目百四番地ト變更ス
一出資ノ總口數ヲ二百二十六口ト變更ス
一拂込ミタル出資ノ總額ヲ金四千二百九十二圓ト變更ス
一理事金子勝五郎ハ昭和十二年四月二十四日退任シ同日左者ハ理事ニ重任ス
當麻 秋藏 東京市杉並區和泉町二十二番地
鹽野 佐七 同市同區馬橋一丁目一番地
鈴木清五郎 同市同區上荻窪二丁目百五十四番地
尾崎 芳藏 同市同區西高井戸二丁目十六番地
宮田 勝藏 同市同區高圓寺四丁目六百三十二番地
大島 與一 同市同區西荻窪二丁目百四番地
新川 林藏 同市同區上高井戸一丁目二百六十番地
山主 種藏 同市同區高圓寺一丁目一番地
鈴木 鎌助 同市同區阿佐ヶ谷四丁目四百四十三番地

玉野常次郎 同市同區阿佐ヶ谷一丁目七百八十六番地
榎本恒五郎 同市同區東田町一丁目三番地
岸田德三郎 同市同區天沼三丁目八百番地
伊藤 久 同市同區和泉町百十三番地
一左ノ者同日理事ニ就任ス
宮下博臣 東京市杉並區堀ノ内一丁目六十九番地
一左ノ者同日監事ニ重任ス
金子飛佐吉 東京市杉並區高圓寺一丁目十六番地
關口六之助 同市同區阿佐ヶ谷一丁目八百五番地
麻瀧翠裳雄鷹 同市同區方南町四百七十九番地
吉播清次郎 同市同區下高井戸一丁目五十五番地
笠原 健 同市同區中通町十六番地
右昭和十二年五月五日登記
東京區裁判所中野出張所

●東京豐島酒類商業組合變更
昭和十二年三月三十一日拂込ミタル出資ノ總額ヲ金六千二十圓ト變更ス
理事鈴木幸一同塚本長藏同新井宗平同三木清造
同矢部俊坪ハ昭和十二年四月十七日重任ス
同日左者理事ニ就任ス
橋本 晉吉 東京市豐島區雑司ヶ谷町二丁目百五十七番地
秋葉德四郎 同區目出町一丁目百八十三番地
岩田 基 同區長崎南町一丁目千八百十四番地
岸 百藏 同區巣鴨七丁目千六百四十番地
野田 昇 同所七丁目千六百五十三番地
加藤 才市 同區西巣鴨二丁目千八百八十六番地
山崎 登 同區駒込六丁目二十八番地
飯島 武營 同區池袋二丁目八百九十一番地
木原 菊松 同所四丁目四百八十一番地
理事荻野秀吉同久澤太助同淺野喜三郎同江川鈴木明一同井上眞五郎同日退任ス
一郎同今成藤吉同小宰愛三郎同根本松之助同鈴木清五郎同日重任ス
一監事橋爪藤太郎同小川連藏同鹿田倉吉同新倉越郎ハ同日重任ス
同日左者監事ニ就任ス
肥留川金藏 東京市豐島區西巣鴨四丁目百七
川村十四郎 同所二丁目二千四百三十五番地
小室愛三郎 同區堀之内町百四十二番地
山崎富五郎 同區池袋二丁目千九十一番地

監事野田外同加藤才市同山崎登同細井榮吉ハ同日退任ス
右昭和十二年五月三日登記
●東京麻布酒類商業組合變更
理事越部甲次郎同岸田謹三郎同草川政治ハ昭和十二年四月二十九日退任ス
同日左者理事ニ重任ス
榎本滿三郎 東京市麻布區上中里町百七十九番地
理事堀内力藏同中尾浩ハ同日重任ス
同日左者理事ニ就任ス
岡村 清治 同區田端町五百九十四番地
鈴木藤五郎 同區田端新町三丁目二千五十六番地
監事藤沼茂治同鈴木藤五郎ハ同日退任ス
監事龍澤石男ハ同日重任ス
同日左者監事ニ就任ス
越部甲次郎 東京市麻布區麻布川町千百三十六番地
岩田鎌三郎 同區西ヶ原町千四十番地
右昭和十二年五月二十六日登記
東京區裁判所下板橋出張所

●茨城縣度量衡器計量器商業組合變更
一理事二川久兵衛川又銀藏宮田源藏成井良介久保清吉外池太一郎山口濱之助小野瀧忠兵衛星正藏ハ昭和十二年五月二十八日重任シ左者同日新任ス
菊地文七 新治郡柿岡町柿岡千九百九番地ノ一
昭和十二年六月五日登記
水戸區裁判所

●助川自立米穀商業組合
昭和十二年五月二十八日理事坂本邦彦岡野三郎野上定之介鈴木東之助大越五六監事鈴木友之助ハ各重任シ左ノ者新ニ就任ス
理事 鈴木 健夫 多賀郡助川町助川一八五番地
理事 品川八十吉 同郡日立町宮田一一四五番地
監事 赤津 香地 同郡助川町助川一八〇五番地
監事 鶴次 同郡助川町助川一六三九番地
監事 佐藤清一 同所一四九八番地
監事 杉山鐵次郎 同所三郎
昭和十二年六月七日登記
水戸區裁判所助川出張所

●潤松窯業賣捌小賣商業組合變更
監事鈴木三郎同牧野九平同加藤而之助ハ昭和十二年五月二十九日退任シ監事大久保定一同肥田義兵衛ハ同日重任ス
左者同日監事ニ就任ス
堂森 健一 潤松市板屋町五十六番地
鈴木 三郎 同市東伊場町四千六百五十番地
矢口 彌一 同市鴨江町千五百三十五番地
右昭和十二年六月四日登記
濱松區裁判所

●長野市浴場商業組合變更
昭和十二年五月二十四日左ノ者理事及監事ニ就任ス
一理事ノ氏名住所
坂西惣右衛門 長野縣長野市北石堂町千二百七十一番地
山口 金吾 同縣同市櫻枝町六百四十三番地
小出 德次 同縣同市南石堂町二十四番地
高井野之助 同縣同市田町二百二十四番地
片山 寛治 同縣同市田所町千三百二十四番地
一監事ノ氏名住所
川崎重太郎 長野縣長野市西鶴賀町二百三十六番地
塚田大太郎 同縣同市櫛堂町百六十四番地
湯本 房治 同縣同市東之門町三十八番地
昭和十二年六月一日登記
長野區裁判所

●岸和田自轉車小賣商業組合更正
一理事刑部藤太郎ノ氏名ヲ刑部藤太郎ト更正ス
昭和十二年六月三日登記
岸和田區裁判所

●壽通寺米穀商業組合變更
監事貞國和太次ハ昭和十二年五月三十日重任シ同日左記ノ者新ニ監事ニ就任セリ
河端常藏 仲多度郡壽通寺町大字上吉田五十七番戸
右昭和十二年六月七日登記
丸亀區裁判所琴平出張所

●和歌山酒類小賣商業組合變更
一昭和十一年五月二十二日監事西川茂右ヱ門ハ辭任セリ
●和歌山酒類小賣商業組合變更
一昭和十二年五月二十二日理事中前利雄山本常太郎高田忠治篠原芳之助朝香幸治野村由之助谷井由藏ハ各重任シ左ノ者新ニ就任ス
榎本 從助 和歌山市鯛屋町一番地
南方菊太郎 同市新通一丁目一〇番地
西川茂右ヱ門 同市西長町一丁目二番地
右昭和十二年六月四日登記
和歌山區裁判所

◎產業組合登記

●本月八日官報掲載常盤保證責任田立村信用購買販賣組合變更登記公告中二四四頁一段七行松原周吉ハ「松原周吉」、同十二行「小清源三郎」ハ「小嶋忠市」ノ誤モシ付訂正ス
昭和十二年十月
木曾區裁判所讀書出張所

●保證責任小富士信用購買販賣利用組合變更
昭和十二年五月十九日左記ノ者新ニ理事ニ就任ス
進藤嘉美 糸島郡小富士村四貝塚百九十二番地
監事全員任期滿了ノ處昭和十二年五月十九日小林傳次小川惣吉田總太郎ハ各退任シ友納驗三郎高武久信ハ各重任シ左記ノ者新ニ監事ニ就任ス
監事ノ氏名住所
大櫛鶴吉 糸島郡小富士村邊田二千四百八十一番地
寺山準吉 同郡同村久家三百二十番地
中原耕太 同郡同村船越三百九十七番地
右昭和十二年六月三日登記
福岡區裁判所前原出張所

●有限責任大分電氣利用組合變更
理事監事任期滿了ニ因リ昭和十二年四月二十日總會ニ於テ理事大村次太郎横山澤吉梶原作兵衛堀本用吉監事田中直三郎田原松吉ハ各重任シ左ノ者新ニ理事監事ニ就任ス
理事ノ氏名住所
島中 辰七 嘉穂郡大分村大分千七百三十二番地
荒木仁三郎 同村津原六十八番地
藤中喜三郎 同村大分七百八十番地ノ二
島中 次市 同所千七百二十九番地
監事ノ氏名住所 川上和三郎 嘉穂郡大分村久保白百四十六番地
昭和十二年六月四日登記
飯塚區裁判所上穂波出張所

●保證責任吉井信用購買販賣利用組合變更
一理事彌吉勘吾矢野貞助彌吉研一杉須吾橋詰半二中村平三郎一木鶴七ハ昭和十二年五月三日各重任ス
昭和十二年六月三日登記
吉井區裁判所

●保證責任上妻信用購買販賣利用組合變更
一理事渡邊文藏ハ昭和十二年五月二十二日辭任ス
昭和十二年六月二日登記
八女區裁判所

●保證責任全國米穀販賣購買組合聯合會變更(從タル事務所)
一監事田中泰造ハ昭和十二年五月十七日退任ス
昭和十二年六月四日登記
小倉區裁判所

●保證責任上野村信用購買販賣利用組合變更
一昭和十二年四月二十日理事武宋竹藏太田熊治安武榮次大森實政池永平治郎久原壯治平川外貨次郎八隅清吉監事皆川駿三郎太田政雄長谷川房治太田市作池田幸市木村市藏皆川鹿藏谷次郎平川北總市ハ重任シ左記ノ者新ニ同日理事監事ニ就任ス
理事ノ氏名住所
世良 齋六 福岡縣田川郡上野村上野千七百二十九番地
定宗園次郎 同所六百四十六番地
宇野房太郎 同村市場三百八十四番地
一監事ノ氏名住所
二千七百八十八番地 久保喜代太郎 同村上野
●保證責任方城村信用販賣購買利用組合變更
理事監事各一名增員ニ付昭和十二年五月十二日左記ノ者就任ス
一理事ノ氏名住所 仲村治一郎 福岡縣田川郡方城村伊方三百三十九番地
一監事ノ氏名住所 白石藤三郎 同村二千六百三十四番地
昭和十二年六月四日登記
田川區裁判所金田出張所

●保證責任大嶽信用購買販賣利用組合解散
一總會ノ決議ニヨリ昭和十二年四月二十二日解散ス
●保證責任新昭信用販賣購買利用組合變更
一理事谷口茂夫武久幸織武本力永松清長岡三之助間地健十郎阿部國夫ハ昭和十二年二月二十八日重任シ左ノ者同日理事ニ就任ス
神崎庄太郎 下毛郡新昭村大字野俣五百二十七番地
一監事大島力造中尾市造岡島重之弦本吉郎ハ同日重任シ左ノ者同日監事ニ就任ス
岩野與十郎 下毛郡新昭村大字今津第五百五十五番地
小橋 齊 同村大字野俣九百三十番地
右昭和十二年五月十日登記
●保證責任中津信用購買販賣利用組合變更
一理事宋村學福原友喜池田貞雄前田喜次郎小林次德宮崎又次郎宇田源次郎西村光雄陳野又雄增住龜太郎ハ昭和十二年四月十六日重任ス
右昭和十二年六月二日登記
八代區裁判所宮原町出張所

久恒 幸雄 中津市大字上宮永千百三十三番地
久恒龜一郎 同市大字下宮永百六十八番地
守田省二 同市大字東濱五百五十二番地
一同日左ノ者監事ニ就任ス
新田 勇夫 中津市大字大新田六百五十三番地
守田梅次郎 同市大字東濱五百五十一番地
東正路鐵作 同市大字一ッ松六百三十八番地ノ一
小畑 淺治 同市大字金手五十四番地
神尾 重藏 同市大字牛神三百五番地
佐藤助十郎 同市大字蠟燭六百九十六番地
古田勢太郎 同市大字大塚六百八番地ノ二
●保證責任中津信用購買販賣利用組合變更
一昭和十二年四月二日左ノ者理事ニ就任ス
小倉時雄 同市大字金手百十六番地
大木龜作 同市大字中殿三百三十番地
一同日左ノ者監事ニ就任ス
東 巽 中津市大字大新田七百八十五番地
加來米造 同市大字東濱六百八十二番地ノ一
小倉眞治 同市大字牛神六百二十番地
今吉宰太 同市大字中殿二百三十一番地
岩永清次 同市大字蠟燭千百八十一番地
結田金藏 同市大字上宮永千百二十二番地
右昭和十二年五月二十六日登記
●保證責任大鳥村信用販賣購買利用組合變更
一昭和十二年五月五日左ノ者理事ニ就任ス
田淵正之助 下毛郡大鳥村大字上池永二百八番地
中尾傳次郎 同所九百五十八番地ノ二
右昭和十二年五月三十一日登記
中津區裁判所

●保證責任桑田信用購買販賣組合解散終了
昭和十二年四月二十二日清算終了セリ
右昭和十二年五月二十一日登記
中津區裁判所四日市出張所

●保證責任佐野信用購買販賣利用組合變更
一理事廣本百太郎ハ昭和十二年五月二十三日死亡ス
右昭和十二年六月四日登記
玉津區裁判所

●保證責任和鹿島村信用販賣購買利用組合變更
一理事宋村學福原友喜池田貞雄前田喜次郎小林次德宮崎又次郎宇田源次郎西村光雄陳野又雄增住龜太郎ハ昭和十二年四月十六日重任ス
右昭和十二年六月二日登記
八代區裁判所宮原町出張所

●保證責任下岳村信用購買組合變更
一理事森永久太郎ハ昭和十二年三月十五日退任シ理事岩岩村鑑喜上村純坂本勘太郎滿潮寅ハ再選セラレ同日各重任シ同日左記ノ者新ニ理事ニ就任ス
澤村政次郎 八代郡下岳村四千七百十八番地
右昭和十二年六月二日登記
八代區裁判所柿迫出張所

●保證責任黒肥地村信用販賣購買利用組合變更
一理事任期滿了ノ處宮元專一園田九市新炯重一愛甲助喜人濱島泰一漁島辰雄等再選左記ハ新ニ選任セラレ何レモ昭和十二年三月二十日就任ス
理事 池田虎猛 球磨郡黒肥地村千七百十八番地
一理事三名增員ノ處左記ハ昭和十二年四月十一日何レモ就任
理事 永田 德次 球磨郡黒肥地村五千六百七十二番地
理事 井上 作次 同郡同村四千六百四十九番地
理事 吉村勘右衛門 同郡同村七千五百十五番地
右昭和十二年六月三日登記
人吉區裁判所多良木出張所

●保證責任新田信用販賣購買利用組合變更
一監事土屋重雄同黒木學同郡司今朝雄同秋山三治同桑畑松千代ハ各昭和十二年五月四日重任ス
昭和十二年六月三日登記
宮崎區裁判所佐土原出張所

●保證責任閖上町信用販賣購買利用組合變更
一理事北島善四郎丹野甚助洞口富治松浦儀三郎三浦庄左衛門ハ昭和十二年四月二十七日重任ス
●無限責任高舘村信用販賣購買組合變更
一理事菊地彦三郎小林太一小林太兵衛川村一治板橋一治ハ昭和十二年五月八日重任シ同日左記ノ者理事ニ就任ス
小野久吉 名取郡高舘村吉田字中在家六十四番地
一監事人質定右ヱ門榊原直ハ同日重任シ同日左記ノ者監事ニ就任ス
吉田彌四郎 同郡同村熊野堂字八ッ口三十九番地
昭和十二年六月四日登記
仙臺區裁判所增田出張所

◉公示催告

有限責任興親住宅組合
右組合ハ昭和十二年八月二十一日解散ト相成候間右組合ニ對スル債權者ハ昭和十二年十二月十日迄ニ清算人宛債權申出相成度右期間内ニ申立ナキ債權ハ清算ヨリ除斥可致候也
昭和十二年十月二十日
東京市豐島區西巢鴨二丁目千九百四十番地　右組合清算人　小田垣昇次郎

◉破産宣告

大阪市北區天廣町三番地
債務者　岐阜縣人亡篠一男相續財産管理人　右特別代理人　繁雄
一時相續人亡篠一男相續財産管理人　右組織財産ニ對シ破産手續ヲ開始ス
一破産管財人　大阪市東區北久太郎町三丁目三島ビル三階十五　弁護士　小林繁作
一債權届出期間　昭和十二年十月二十九日迄
一第一回ノ債權者集會ノ期日及債權調査ノ期日　昭和十二年十一月八日午前十時
一破産者ノ債務者及破産財團ニ屬スル財産ノ所持者ハ破産者ニ對シ債務ヲ負擔スル者又ハ其財産ヲ交付スヘカラス尚破産者ニ對シ債務ヲ負擔スル者又ハ其財産ヲ所持スル者ハ其旨右破産管財人ニ對シ財産ヲ有スル旨ヲ昭和十二年十月二十九日迄ニ破産管財人ニ届出ツヘシ
昭和十二年十月十五日午前九時宣告　大阪區裁判所

◉破産事件ノ配當ニ付公告

大阪區裁判所昭和六年ヲ第二六三號破産者織田孝三破産事件配當ニ關シ左ノ通公告ス
一配當金三万一千八百三十圓十四錢
一配當金九百十九圓十二錢
昭和十二年十月五日
大阪市北區堂島中一丁目　破産管財人弁護士　中西九市

◉行旅死亡人

本籍住所身分職業氏名年齢不詳　自稱島崎平次郎六十二歳
右去月二十九日午後三時頃ニ於テ行倒レト稱リ居ルヲ發見收容漢中ノ處本月十日午後四時死亡セルモ引取人ナキタメ假埋葬セリ心當リノ者ハ當市役所ニ申出ツヘシ
昭和十二年九月　埼玉縣川口市役所

◉行旅死亡人

本籍住所身分職業氏名年齢不詳　自稱島崎平次郎六十二歳
右去月二十九日午後三時頃ニ於テ行倒レト稱リ居ルヲ發見收容漢中ノ處本月十日午後四時死亡セルモ引取人ナキタメ假埋葬セリ心當リノ者ハ當市役所ニ申出ツヘシ
昭和十二年九月　埼玉縣川口市役所

◉日本銀行週報

●兌換銀行券發行高毎週平均高報告（自昭和十二年十月十日至昭和十二年十月十六日）

	円
發行兌換銀行券	一、五五九、四八六、二七〇、〇〇〇
政府預金	二、九一一、五七七、〇一一、二〇〇
政府當座預金	一、一三〇、五八〇、八六三、三八
其他	四〇四、六三五、四九七、五四四
計	六六、八九五、八一一、一一〇
一般預金	一〇、九六五、〇〇〇、〇〇〇
小額紙幣準備寄託金	一一、一一五、〇、九五三、二九一
其他	二、三五九、七九一、九八二、八六
總計	一五、〇〇〇、〇〇〇、〇〇〇
資産ノ部	
拂込未濟資本金	九〇、〇〇〇、〇〇〇、二一八、二六〇
現金及地金	五五、六五六、八七四、二三〇
金貨及金地金	八五、六六六、〇、九二四、九〇
其他	五五、九七一、六、六二一、九〇〇
計	二、九二四、七五六、二五〇
割引手形	二六、九一一、七二九、三六〇
政府一時貸金	七六、五九六、三四五、八五〇
貨付金	六九、一三四七、五三八、四四〇
外國爲替貸金	八八、九〇〇、八四三、九九六
公債	九、一一三、八六三、六五七
代理店勘定	一〇、九六五、〇〇〇、〇〇〇
政府勘定特殊現金	二一、五四二、〇九〇、三四三
小額紙幣地備保管金	二、三五九、七九一、九八二、八六
其他	日本銀行

◉外國郵便物東京中央郵便局締切日時表

通常		郵便船出港	船名
普通書留	月日時	月日時	
●南支那、香港、フィリピン群島、海峡殖民地、英領印度等行			
同三月廿八日	一〇、三〇	同三月廿九日	門司 豊岡丸
同三月廿九日	同三月廿八日	同三月廿九日	門司 ブレシデント、ダラン
●蘭領東印度行			
同三月廿九日	同三月廿八日	同三月廿九日	神戸 ダラン
同三月廿九日	同三月廿八日	同三月廿九日	門司 くらいど丸
●米國、加拿陀、南米等行			
同三月廿三日	同三月廿一日、四〇	同三月廿三日	一〇、三〇 横濱 鳴門丸
同三月廿三日	同三月廿一日、四〇	同三月廿三日	一〇、三〇 同 北海丸
●加拿陀、米國、南米等行			
同三月廿三日	同三月廿一日、四〇	同三月廿三日	一〇、三〇 同 氷川丸

◉最近官廳刊行圖書抄報

内閣印刷局

左記は最近當局へ到著した各官廳近刊圖書中の一部分である。官廳刊行圖書の全部並に其の内容、定價、販賣所等の詳細は當局發賣の「官廳刊行圖書目錄」に就て見られたい。

今次事變の意義　内閣情報部
支那軍の正しき認識　同
印度支那ニ於ケル鑛業　外務省
英國綿業概觀　同
昭和十年度直轄工事年報　内務省
昭和十一年度考案記錄　第二十五回　陸軍造兵廠
熊新史料綱要　卷四　文部省
文部省推薦圖書時報　第六輯　同
大日本史料　第七編之七　同
自然科學と博物館　九月號　東京帝國大學
新興工業の吟味　東京科學博物館
林業試驗報告　第三十六號　東京工業大學
商工省第四回輸出工藝展陶磁器試驗所出陳品圖集　農林省
文字西鄙集　第七卷上下　商工省
現在人員及給與表　昭和十二年三月末日調　同
古代の内鮮關係　鐵道省
臺灣の道路　朝鮮總督府
臺灣の道路調査書　第二編　臺灣總督府
高砂族調査書　第二編　同
京都府茶業研究所要報　第九號　京都府
兵庫縣清酒醸造業概況　兵庫縣
埼玉縣下に於ける農業立地の研究　埼玉縣
林産開發事業誌　富山縣
事變ニ關スル對策　奈良縣
奈良縣政調査　同
昭和十年廣島縣統計書　第一編其ノ一　廣島縣
昭和十一年衛生統計書　岡山縣
製紙原料作物の栽培と取引　副業第二十報　高知縣
佐賀縣蠶業試驗場彙報　第一號　佐賀縣

尚「官廳刊行圖書目錄」第四十二號昭和十二年四月―六月）は目下發賣中。

鋼鐵製
全廻轉部防水式
自轉車
山口の
飛躍は今だ
この優秀車て！
他車の三倍もつ
完全な高級車
東京・日本橋・小伝馬町
山口自轉車工場販賣部

ライジングサン石油株式會社輸入
工業用
高級パラフィン
特約販賣店　細山太七商店
東京市京橋區新川二丁目六番地
電話京橋(56)〇九九一、三八四、四二七五

液墨は最も品質の善いターレンスに限る
各地文具店にあり

愛知縣農工債券當籤公告
下記債券本月當籤候ニ付來ル拾壹日ヨリ壹月壹日迄ニ本行本支店出張所（代理店並全國郵便局（無集配三等局ヲ除ク）ニ於テ債券引換ニ元金ニ御仕拂申可候也
昭和拾貳年拾月
株式會社愛知農工銀行

壹百四十五圓券		
自	491	
至	500	
壹百圓券		
自	11	731
至	20	740
自	401	811
至	410	820
自	541	861
至	550	870
自	651	五百圓券
至	660	自 1.441
自	851	至 1.452
至	860	壹千圓券
自	1.001	自 2.223
至	1.005	至 2.232
五百圓券		自 3.003
自	1.406	至 3.009
至	1.416	五千圓券
壹千圓券		自 3.220
自	2.307	至 3.224
至	2.310	

五千圓券	
自	2.451
至	2.455
壹百四十六圓	
壹百圓券	
自	71
至	80
自	111
至	120
自	181
至	190
自	301
至	310
自	321
至	330
自	351
至	360
自	411
至	420
自	451
至	460

株券無效公告
左記當會社株券紛失の旨届出ありたるに付本公告の日より向ふ三十日以内に異議の申出無之とき は爾後該株券を無效とす
（内訳）第九壹八號壹枚
昭和十二年十月二十日
三共株式會社

株式名義書換停止公告
來十一月一日ヨリ第廿四回定時株主總會終了迄株式名義書換停止ス
昭和十二年十月二十日
日本無線電信株式會社

内閣情報部編輯

週報

發行 十月二十日

第五十三號

增頁號

○臨時資金調整法に就て……大藏省
○製鐵事業法に就て……商工省鑛山局
○百貨店法に就て……商工省商務局
○石家莊・綏遠城の攻略……陸軍省新聞班
○支那海軍を擊破す……海軍省海軍軍事普及部
——（國際時事解説）——
○事變と支那言論界……外務省情報部

定價
一部 五錢（送料不要）
年極（前金）二圓四十錢
○一ヶ年未滿配送御希望の方は一部五錢の割合にて前金を添へ御申込み下さい
○一ヶ年分前金にて御申込みの方へ週報（保存用）綴込表紙 贈呈

申込所
内閣印刷局發行課
東京市麹町區大手町
振替東京一九〇〇〇

全國各地官報販賣所
東都書籍株式會社
東京市神田區神保町一ノ三
振替東京九三九〇

最寄書店・驛賣店

發行所 内閣印刷局

明治二十五年三月三十一日第三種郵便物認可

特許 オリヂンス チーゼル

小型チーゼル界の最新鋭

三國鐵工所が名譽を賭し過去三ヶ年の日數と三十萬圓の研究費を投じて漸く完成した斯界の革命兒!!

需要家諸賢の嚴密なる御檢討を乞ふ

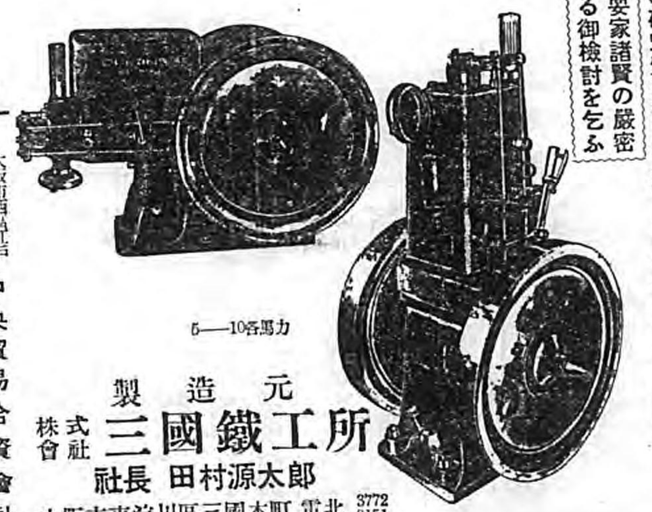

5——10馬力

代理店

大阪市西區江戸堀北通壱丁目 中央貿易合資會社 電話 土佐堀一三六一番
神戸市湊東區多聞通一丁目 太陽商會 電話 元町(4)二三〇六番
東京市京橋區八丁堀四丁目 酒井吉之助商店 電話 京橋一二四三番
朝鮮京城府漢江通三 弘中商工株式會社 電話代表一五九〇番

製造元
株式會社 三國鐵工所
社長 田村源太郎
大阪市東淀川區三國本町 電話 北 3772 8151

官報

昭和十二年十月二十一日
第三千二百四十二號 木曜日

律令

臺灣度量衡規則中改正ノ件大正十年法律第三號ニ依リ勅裁ヲ得テ玆ニ之ヲ公布ス

昭和十二年十月六日　臺灣總督　小林　躋造

律令第二十一號

臺灣度量衡規則中左ノ通改正ス

第五條第一項但書ヲ左ノ如ク改ム

但シ衡器又ハ水量メートルノ一部修覆ニ限リ特許スルコトアルヘシ

第七條　削除

第八條　削除

第九條　度量衡器ヲ輸入又ハ移入シタルトキハ臺灣總督ノ定ムル場合ヲ除クノ外政府ノ檢定ヲ受クヘシ

政府ノ檢定ニ合格シタル度量衡器ニハ檢定證印ヲ附ス

檢定ニ關スル事項ハ臺灣總督之ヲ定ム

第十條中「又ハ計量器」及第二號ヲ削リ第三號ヲ第二號トシ以下順次繰上グ

第十二條中「製作」ヲ削ル

第十五條ニ左ノ一項ヲ加フ

臨檢、捜索及差押ニ關シテハ間接國稅犯則者處分法ヲ準用ス

第十七條中「第五條、第六條又ハ第八條」ヲ「第五條又ハ第六條」ニ改ム

第十九條第二號中「又ハ第八條」ヲ削ル

第二十一條及第二十二條中「製作」ヲ削ル

第二十四條　第五條（第一項但書ヲ除ク）、第六條、第九條乃至第十二條及第十五條乃至前條ノ規定ハ臺灣總督ノ定ムル計量器ニ之ヲ準用ス

附則

本令施行ノ期日ハ臺灣總督之ヲ定ム但シ附則第三項乃至第五項ノ規定ハ本令公布ノ日ヨリ之ヲ施行ス

從前ノ規定ニ依リ計量器ノ販賣ノ特許ヲ受ケタル者ニシテ本令施行ノ際現ニ其ノ業ヲ營ムモノハ臺灣總督ノ定ムル期間之ヲ第二十四條ノ規定ニ依リ準用シタル第六條ノ規定ニ依リ販賣ノ特許ヲ受ケタル者ト看做ス

本令施行ノ爲必要アリト認ムルトキハ臺灣總督ハ計量器ノ輸入又ハ移入ヲ禁止シ又ハ制限スルコトヲ得

前項ノ規定ニ依ル禁止又ハ制限ニ違反シ計量器ノ輸入又ハ移入ヲ爲シタル者ハ五百圓以下ノ罰金ニ處ス

第二十一條及第二十二條ノ規定ハ前項ノ場合ニ之ヲ準用ス

（參照）

大正十三年六月三日律令第三號臺灣度量衡規則抄錄

第五條第一項

度量衡器ノ製作、修覆及賣下ハ政府ニ專屬ス但シ瓦斯メートルノ製作若ハ修覆又ハ衡器若ハ水量メートルノ一部修覆ニ限リ特許スルコトアルヘシ

第七條　本令ノ適用ヲ受クヘキ計量器ノ種類ハ臺灣總督ノ定ムル所ニ依ル

第八條　政府ノ特許ヲ受ケタル者ニ非サレハ計量器ノ製作、修覆又ハ販賣ノ業ヲ營ムコトヲ得ス

第九條　度量衡器ヲ輸入若ハ移入シタルトキハ又ハ瓦斯メートルヲ製作若ハ修覆シタルトキハ臺灣總督ノ定ムル場合ヲ除クノ外政府ノ檢定ヲ受クヘシ計量器ヲ製作、修覆、輸入又ハ移入シタルトキハ臺灣總督ノ定ムル場合ヲ除クノ外政府ノ檢定ヲ受クヘシ

政府ノ檢定ニ合格シタル度量衡器又ハ計量器ニハ檢定印ヲ附ス

檢定ニ關スル事項ハ臺灣總督之ヲ定ム

第十條　左ノ各號ノ一ニ該當スル度量衡器又ハ計量器ハ臺灣總督ノ定ムル場合ヲ除クノ外之ヲ販賣シ又ハ販賣ノ爲之ヲ所持スルコトヲ得ス

一　前條ノ修覆ヲ爲シタル後其ノ檢定ヲ受ケス又ハ檢定ニ合格セサルモノ

第十二條　度量衡器ノ製作、修覆、取締及其ノ使用ノ制限並度量衡ノ計量ノ取締ニ關シテハ臺灣總督之ヲ定ム

第十七條　第五條、第六條又ハ第八條ノ特許ヲ受ケタル者本令若ハ本令ニ基キテ發スル命令ニ違反シタルトキ又ハ營業管轄官廳ノ命ニ從ハサルトキハ臺灣總督ハ其ノ特許ヲ取消シ又ハ營業ノ停止ヲ命スルコトヲ得

第十九條　左ノ各號ノ一ニ該當スル者ハ五百圓以下ノ罰金ニ處ス

一　第六條又ハ第八條ニ違反シタル者

二　第六條又ハ第八條ニ違反シタル者ノ使用人其ノ他業務ニ關シ本令又ハ本令ニ基キテ發スル命令ニ違反シタルトキハ自己損得ニ出テサルノ故ヲ以テ其ノ罰則ヲ免ルルコトヲ得ス

第二十二條　度量衡器ノ製作、修覆、販賣、輸入若ハ移入ノ特許ヲ受ケタル者業務上取引若ハ證明ノ爲度量衡器ヲ使用スル者、度量衡器ニ依ル正味量ノ表記アル商品ヲ販賣スル者又ハ正味量ノ表記ヲ命セラレタル者其成年者又ハ禁治産者ナルトキハ本令又ハ本令ニ基キテ發スル命令ニ依リ之ニ適用スヘキ罰則ハ之ヲ法定代理人ニ適用ス但シ營業ニ關シ成年者ト同一ノ能力ヲ有スル未成年者ニ付テハ此ノ限ニ在ラス

第二十四條　第十一條、第十二條、第十五條、第十八條及第二十一條乃至前條ノ規定ハ計量器ニ之ヲ準用ス

目次抄錄

●律令　臺灣度量衡規則中改正　頁
●臺灣賞與稅令中改正　頁
●臺灣總督府公債ノ新規發行及利子支拂期ニ關スル件中改正　頁
●勅令　三分半利國庫債券ノ新規金額種類及利子支拂期ニ關スル件中改正　頁
●告示　下市街地計畫土地區劃整理其他
●外國爲替集務ヲ營ム店舗許可　頁
●在外公館報告　英國貿易概況　頁
●官報　八月ノ鐵鑛物販賣概況　頁
●辭令二（滿洲國建國功勞章授與）　頁

定價 一ヶ月 一部 九十五錢 一般廣告 五錢 一ポイント一行 三十錢 九ポイント一行十四字詰 二十五錢 一圓八十錢（外國郵便ニ八十錢）（依ル地域）各送料共 ポイント 一行 增

發行所 東京市麹町區大手町 内閣印刷局

明治二十五年三月三十一日第三種郵便物認可

臺灣營業稅令中改正ノ件大正十年法律第三號ニ依リ勅裁ヲ得テ玆ニ之ヲ公布ス

昭和十二年十月六日　臺灣總督　小林　躋造

律令第二十二號

臺灣營業稅令中左ノ通改正ス

第三條第二號ヲ左ノ如ク改ム

二　度量衡器ノ修覆又ハ販賣及臺灣度量衡規則第二十四條ノ規定ニ依リ定ムル計量器ノ販賣

附則

本令施行ノ期日ハ臺灣總督之ヲ定ム

（參照）

昭和十二年三月三日律令第四號臺灣營業稅令抄錄

第三條　左ニ掲グル營業ニ付テハ營業稅ヲ課セズ

二　度量衡器及臺灣度量衡規則第七條ノ規定ニ依リ指定スル計量器ノ製作、修覆又ハ販賣

省令

◉大藏省令第四十七號

昭和十一年大藏省令第九號中左ノ通改正ス

昭和十二年十月二十一日　大藏大臣　賀屋　興宣

第一條中「種類ハ」ノ下ニ「大藏大臣ノ特ニ定ムル場合ヲ除クノ外」ヲ加フ

附則

本令ハ公布ノ日ヨリ之ヲ施行ス

（參照）

昭和十一年四月九日大藏省令第九號ノ三分半利國庫債券ノ新規金額種類及利子支拂期ニ關スル件抄錄

第一條　三分半利國庫債券ノ新規金額ノ種類ハ五十圓、百圓、五百圓、千圓、五千圓、一萬圓及十萬圓ノ七種トス

（朱書ノ大サハ國定規格A4判）

告示

◉内務省告示第六百二十五號

下市都市計畫土地區劃整理左ノ通決定シ昭和十二年十月十四日内閣ノ認可ヲ得タリ其ノ關係圖面ハ奈良縣廳及奈良縣下市町役場ニ備ヘ置キ縱覽ニ供ス

昭和十二年十月二十一日

内務大臣　馬場　鍈一

下市都市計畫土地區劃整理

第一　區域

奈良縣吉野郡下市町大字下市地内（別紙圖面表示ノ通）（圖面省略）

地積　約三（ヘクタール）

第二　設計方針

一　街路ハ都市計畫トシテ決定セルモノニ依ルノ外土地ノ狀況ヲ精査シテ其ノ配置ヲ定ムルモノトシ、其ノ幅員ハ特別ノ事情アル場合ヲ除クノ外總テ四（メートル）以上トス

二　割地ハ特別ノ事由アル場合ノ外住宅、商店ニ適應スル樣決定スルモノトス

第三　本計畫ノ些少ノ變更ヲ必要トスル場合ハ都市計畫奈良地方委員會ノ議ヲ經テ内務大臣限リ之ヲ變更スルコトヲ得

◉内務省告示第六百二十六號

奈良都市計畫街路事業及其ノ執行年度割追加變更ノ件左ノ通決定シ昭和十二年十月十八日内閣ノ認可ヲ得タリ其ノ關係圖面ハ奈良縣廳及奈良市役所ニ備ヘ置キ縱覽ニ供ス

昭和十二年十月二十一日

内務大臣　馬場　鍈一

奈良都市計畫街路事業及其ノ執行年度割

第一ニ左ノ路線ヲ追加ス

街路番號		街路名稱	起點	終點	幅員（メートル）
等級	類別	番號			
二	三	三	登大路奈良坂線	登大路町	今在家町	押上町、手貝町	一二

◉大藏省告示第二百七十二號

外國爲替管理法ニ基ク命令ノ件第十七條第一項ニ基キ株式會社秋田銀行ニ對シ昭和十二年十月十九日以後左記店舗ニ於テ外國爲替業務ヲ營ムコトヲ昭和十二年十月十九日許可シタリ

昭和十二年十月二十一日

大藏大臣　賀屋　興宣

名稱　位置

株式會社秋田銀行　秋田縣秋田市大町三丁目二十一番地

株式會社秋田銀行鯛島支店　鯛島縣鯛島市大町三十八番ノ三

◉逓信省告示第三千三百十三號

昭和十一年八月逓信省告示第二千十五號外國電報料金表第一表America（「アメリカ」地方）ノ部中「Nicaragua（「ニカラグア」國）」及「Panama（「パナマ」國）」ノ項ヲ左ノ如ク改ム

昭和十二年十月二十一日

逓信大臣　永井柳太郎

Nicaragua（「ニカラグア」國）	8·00	8·00	1·10	1·10
Panama（「パナマ」國）				
Aliminante（アルミランテ）				
Bocas del Toro（ボカス、デル、トロ）	8·20	8·20	1·20	1·20
Other places（其ノ他各地）	8·20	8·20	1·10	1·10

◉逓信省告示第三千三百十四號

無線電信法第二條ニ依リ左記私設無線電信施設ヲ許可セリ

昭和十二年十月二十一日

逓信大臣　永井柳太郎

一、施設者名

日高和一郎

二、施設ノ目的

無線電信法第二條第一號及第三號ニ依リ航行ノ安全及電報送受ニ使用

三、機器裝置場所

汽船日吉丸（定繫港函館）

四、呼出符號

JYIL

五、空中線電力

七五（ワット）

A2三七五　四一〇　四二五及五〇〇kc

七、通信執務時間

不定

◉逓信省告示第三千三百十五號

無線電信法第二條ニ依リ左記私設無線電信施設ヲ許可セリ

昭和十二年十月二十一日

逓信大臣　永井柳太郎

一、施設者名

金澤音松

二、施設ノ目的

無線電信法第二條第一號乃至第三號及第六號ニ依リ航行ノ安全、電報送受及漁獵ニ關スル通信ニ使用

三、機器裝置場所

帆船第拾光榮丸（定繫港神奈川縣三崎）

四、呼出符號

JEPE（無線電話呼出名稱第拾光榮丸）

五、空中線電力

無線電信　一五〇（ワット）

無線電話　七五（ワット）

A1及A2三七五　四二五　五〇〇及一三六四kc　A3一六五〇kc

六、使用電波ノ型式及周波數

七、通信執務時間

不定

◉逓信省告示第三千三百十六號

左記私設無線電信ノ機器裝置船舶名ヲ左ノ通變更ノ旨屆出アリタリ

昭和十二年十月二十一日

逓信大臣　永井柳太郎

關係告示　施設者名　獨船船名　新船船名

大正十五年十一月逓信省告示第二千百二號　枕崎漁業組合　帆船太洋丸　帆船漁獵丸

◉逓信省告示第三千三百十七號

昭和十二年十月十四日限リ大正十四年九月逓信省告示第千三百十五號無線局及託送發受所名等中「枕崎太洋丸託送」ノ項ヲ削除セリ

昭和十二年十月二十一日

逓信大臣　永井柳太郎

◉逓信省告示第三千三百十八號

昭和十二年十月十四日限リ大正十四年九月逓信省告示第千三百十五號無線局及託送發受所名等中「亀寶丸託送」ノ項ノ次ニ左ノ通追加セリ

昭和十二年十月二十一日

逓信大臣　永井柳太郎

發受所名　呼出符號　對手電信官署　發受電報ノ種別

漁獵丸託送（枕崎漁業組合漁獵丸）　JLBB　各海岸局及各船舶局　和文電報

◉逓信省告示第三千三百十九號

左記私設無線電信ハ昭和十二年十月十四日限リ廢止ノ旨屆出アリタリ

昭和十二年十月二十一日

逓信大臣　永井柳太郎

關係告示　施設者名　機器裝置場所

昭和七年八月逓信省告示第千八百七十八號　日本水産株式會社　汽船第五高速丸

◉逓信省告示第三千三百二十號

昭和十二年十月十四日限リ大正十四年九月逓信省告示第千三百五十四號無線局及託送發受所名等中「第五高速丸託送」ノ項ヲ削除セリ

昭和十二年十月二十一日

逓信大臣　永井柳太郎

◉逓信省告示第三千三百二十一號

昭和九年八月逓信省令第十七號船用品取締規則ニ依リ左記船用品ノ型式ヲ承認ス

昭和十二年十月二十一日

逓信大臣　永井柳太郎

型式承認番號第二九八號

船用品ノ名及型式　甲種給口覆布用防水綿布地武庫川式菊水錨印青色化學防水加工古坂帆布ピラミッドスター印第三號

申請人ノ營業所及名稱　大阪市西區立賣堀南通四丁目一二番地　合名會社武庫川染工場

◉逓信省告示第三千三百二十二號

左記私設無線電信ノ空中線電力等ヲ左ノ通變更ヲ許可セリ

昭和十二年十月二十一日

逓信大臣　永井柳太郎

關係告示　施設者名　機器裝置場所　汽船夕映丸

昭和八年五月逓信省告示第七百三十二號　栗林商船株式會社

一、空中線電力　一五〇（ワット）

二、使用電波ノ型式及周波數　A1一二五　一三六　一四三　三七五　四一〇　四二五及五〇〇kc　A2三七五　四一〇　四二五及五〇〇kc

◉逓信省告示第三千三百二十三號

左記私設無線電信ノ施設者名義ヲ下記ノ通變更ヲ許可セリ

昭和十二年十月二十一日

逓信大臣　永井柳太郎

關係告示　施設者名　機器裝置場所　新施設者名

昭和二年六月逓信省告示第千四百七十號　鹿島郵船株式會社　汽船正吉丸　東邦水産株式會社

◉逓信省告示第三千三百二十四號

昭和十二年十月十四日ヨリ大正十四年九月逓信省告示第千三百五十號無線局及託送發受所名等中「正吉丸託送」ノ項ヲ左ノ通改メタリ

昭和十二年十月二十一日

逓信大臣　永井柳太郎

發受所名　呼出符號　對手電信官署　發受電報ノ種別

正吉丸託送（東邦水産株式會社正吉丸）　JUOB　各海岸局及各船舶局　和文電報

◉逓信省告示第三千三百二十五號

昭和十二年十月十七日ヨリ大正十四年九月逓信省告示第千三百五十號無線局及託送發受所名等中「津田昭德丸託送」ノ項ノ次ニ左ノ通追加セリ

昭和十二年十月二十一日

逓信大臣　永井柳太郎

發受所名　呼出符號　對手電信官署　發受電報ノ種別

關丸託送（大洋捕鯨株式會社關丸）　JKWL　各海岸局及各船舶局　和文電報

◉逓信省告示第三千三百二十六號

左記私設無線電信ノ施設者名義ヲ下記ノ通變更ヲ許可セリ

昭和十二年十月二十一日

逓信大臣　永井柳太郎

關係告示　施設者名　機器裝置場所　新施設者名

大正十二年八月逓信省告示第千三百十三號　東邦水産株式會社　汽船刈藻丸　小川合名會社

◉逓信省告示第三千三百二十七號

昭和十二年十月十三日ヨリ大正十四年九月逓信省告示第千三百五十號無線局及託送發受所名等中「刈藻丸託送」ノ項ヲ左ノ通改メタリ

昭和十二年十月二十一日

逓信大臣　永井柳太郎

發受所名　呼出符號　對手電信官署　發受電報ノ種別

刈藻丸託送（小川合名會社刈藻丸）　JOKA　各海岸局及各船舶局　和文電報

◉逓信省告示第三千三百二十八號

昭和十二年十月十二日限リ大正十四年九月逓信省告示第千三百五十號無線局及託送發受所名等中「山下白鳥丸託送」ノ項ヲ削除セリ

昭和十二年十月二十一日

逓信大臣　永井柳太郎

◉逓信省告示第三千三百二十九號

昭和十二年十月二十五日ヨリ左記郵便局及電信電話取扱所ニ電話交換業務ヲ開始ス

昭和十二年十月二十一日

逓信大臣　永井柳太郎

名稱　位置

大阪市西區立賣堀南通四丁目一二番地　合名會社武庫川染工場

◉逓信省告示第三千三百三十號

昭和十二年十月十五日ヨリ左記鑛業特設電話所ヲ改稱セリ

昭和十二年十月二十一日

逓信大臣　永井柳太郎

現名稱　改稱　位置

北之王金山鑛業特設電話所　北ノ王鑛山鑛業特設電話所　北海道北見國紋別郡生田原村

◉逓信省告示第三千三百三十一號

昭和十二年十月二十六日ヨリ左記郵便局ニ電話通話事務ヲ開始ス但シ呼出事務ヲ取扱ハズ

昭和十二年十月二十一日

逓信大臣　永井柳太郎

名稱　位置

大津北國町郵便局　大津市北國町

大津下榮町郵便局　同下榮町

大津石場郵便局　同肥前町

大津驛前郵便局　同下博勞町

同保郵便局　同藤所大字別保

別保郵便局　香根市本町

香根本町郵便局　同上屋敷町

香根驛前郵便局　同川原町

香根川原郵便局

◉逓信省告示第三千三百三十二號

無線電信法第二條ニ依リ左記私設無線電信施設ヲ許可セリ

昭和十二年十月二十一日

逓信大臣　永井柳太郎

一、施設者名

大同海運株式會社

二、施設ノ目的

無線電信法第二條第一號乃至第三號ニ依リ航行ノ安全、海運事業及電報送受ニ使用

三、機器裝置場所

汽船海鋸（定繫港神戸）

四、呼出符號

JDFZ

五、空中線電力

中波　一〇〇（ワット）

短波　六〇（ワット）

A1三七五　四一〇　四二五　五〇〇　六二一〇及八二八〇kc　A2三七五　四一〇　四二五及五〇〇kc

六、使用電波ノ型式及周波數

七、通信執務時間

八時間

▼正誤

本月一日官報號外宮内省告示第二十三號中京都市ノ上ニ「京都府」ノ三字ヲ脱ス　宮内事務官

昨二十日陸軍省令第四十七號末尾ニ左ノ二行ヲ脱ス　陸軍省副官

附則

本令ハ公布ノ日ヨリ之ヲ施行ス

本月六日海軍省令第二十七號中一六三頁二段初行「通知スベシ」ハ「通知セシムベシ」ノ誤　海軍省副官

昨二十日官報五三八頁中段「文部省告示第三百四十二號」ハ「文部省告示第三百四十三號」ノ誤　文部書記官

叙任及辭令

◉昭和十二年八月二十三日

正六位勳六等　下坂　正男

叙從五位

◉昭和十二年八月二十八日

從六位勳六等　齋藤　勳

叙正六位

◉昭和十二年八月二十九日

從六位勳六等　柳川　八郎

叙正六位

◉昭和十二年九月三日

正六位勳五等　和田　泰雄

叙從五位

◉昭和十二年九月六日

正六位勳五等　淺間長之助

叙從五位

◉昭和十二年九月七日
正六位勳五等 浴永梅太郎
敍從五位
◉昭和十二年九月二十二日
從六位勳六等 三谷 安
敍正六位
◉昭和十二年十月十二日
勳七等 高橋 西松
敍勳六等授瑞寶章
◉昭和十二年十月十五日
從六位 清水 義雄
同 東野 榮造
同 白井 亮
同 木村 敦而
同 吉田 章
從六位勳六等 佐藤 金司
從六位 松永 高元
從六位勳六等 洪 仁錫
同 姜 信奎
同 元 鐘億
同 文 昇謨
從六位 大町 勝美
同 乾 明太郎
同 安達 文平
同 福田 孝
同 田尻 潤逸
同 杉浦竹治郎
同 本間孝次郎
同 原 長則
從六位勳六等 日野 春吉
從六位 大久保玄一
同 藥師寺清彥
同 森谷 克巳
從六位勳五等 佐藤 德重
從六位勳六等 亀田 周一
從六位 竹中 要
同 手塚 玄
從六位勳六等 林 泰治
同 李 琮煥
同 金 憲基
同 戸谷 正路
同 玉田 之繁
同 李 源昌
從六位 大森 通孝
同 立石彌七郎
同 德永 俊雄
同 照井 廣治
同 高橋 金吾
同 小林春一郎
同 中村 韓治
同 宮田 亘
同 久野 新松
同 井關 弘
同 赤松 貞實
同 大森 保平
同 川崎 勝
同 大隅健一郎
同 倉石 六郎
同 畠山 久尙
同 大谷 東平
同 山本 祐德
同 野田 稻吉
同 湯淺南海男
同 山崎謹一郎
同 明比 達朗
同 小和田武紀
同 石橋 俊實
同 半澤正四郎
同 福島 寛四
同 清水 芳一
同 山下 恒次
敍正六位
正七位 齋藤 文治
同 石川 隆豐
同 石川 實
同 守山 春市
正七位勳六等 淺田 文一
正七位勳五等 舌間信次郎
正七位 美濃部洋次
正七位勳六等 中村藤次郎
正七位勳五等 橋本十美丸
同 河田 敬一
同 渡邊 庄吉
同 平井 力吉
正七位勳六等 則松 哥
正七位勳五等 稻田 友一
正七位勳六等 花村 重久
正七位 成 晟
同 車 昱
同 本多 龍成
同 古川 秀盛
同 繁村 親
同 鈴木 一
同 足立 元衛
同 谷口 慶二
同 黑川佐太郎
同 西田 祐馬
同 鷲島 武治
同 角田 榮藏
同 野口德三郎
同 橋爪 光定
同 今村 道行
同 岡 久
正七位勳六等 渡邊 豊
同 田中傳次郎
正七位 池田幸三郎
同 大庭 秀景
同 伊勢田 廉
同 五十嵐三次
同 高井 俊夫
同 古江 釋哉
正七位勳六等 紀田 兼量
同 玄 懿燮
正七位 中川 宗孝
同 塚本富士男
同 西田 勝吾
同 三谷 武司
同 川崎 猛
同 三宅 修一
同 加藤 謙二
同 黑瀨正三郎
同 名越 正廣
同 吳 世南
同 白島 義平
同 數津 忠夫
同 野澤 寅
同 中村 武
同 竹中 和雄
同 關本 平八
同 櫻井 芳香
同 細井文次郎
同 村上 龜治
同 島村 萬舞
同 貝塚ヤチヨ
同 林 榮
同 天野幾太郎
同 東 正平
同 鎌田 襄
同 橋本忠太郎
同 田中四三郎
同 田端真一郎
同 錦田 喜一
同 名倉 晰
同 赤塚 清
同 稻葉 一郎
同 長谷部 中
同 石田 雄一
同 長谷部峻二郎
同 高橋 清則
同 東海林吉郎
同 財前 央
同 原田 德次
同 近藤 正巳
同 石井 康孝
同 池田 遜
同 荒川浩治郎

同 横山藤次郎
同 横田 律夫
同 岡村 弘
同 森河 博
同 北川 宗藏
同 金持 一郎
同 新保 勝夫
同 山下 政治
同 重見 博一
同 福原 武
同 北村 義男
同 橋本 成文
同 中村 吉治
同 柳瀨 良幹
同 兒玉 元一
同 安田 弘嗣
同 尾坂 鶴夫
同 石井 照久
同 福井勇二郎
同 市村其三郎
同 漆原 義之
同 山下豊太郎
同 岡本 榮三
同 林 進
同 氏家 隆武
同 川澄巳知雄
同 榎本 謹吾
同 橋 英二
同 加治 節
同 高橋 政博
同 中井 一鴻
同 磯崎 廣行
同 麻生 憲治
同 木野 藤雄
同 岸本 清人
同 鄭 民朝
同 姜 元秀
同 清水 賢一
同 池部 宗熏
敍從六位
◉昭和十二年十月十八日
從七位勳八等 熊本 正男
敍正七位
◉昭和十二年十月十九日
從七位勳八等 淺羽 傳六
敍正七位
◉昭和十二年十月二十日
從四位勳三等 多田九二八
同 川井信次郎
從四位勳二等功五級 笠井平十郎
敍正四位
正五位勳五等 大村 桂巖
正五位勳三等 今 益之助
正五位勳四等 竹上與三郎
敍從四位
從五位勳四等 武井 頌八
同 雲野 陶藏
從五位勳六等 枇杷田源介
從五位勳四等 吉岡佐一郎
敍正五位
從四位勳三等 藤井種太郎
任宮中顧問官
敍高等官二等
圖書寮編修官從四位勳四等 芝 葛盛
兼任女子學習院教授
敍高等官二等
判事從四位勳三等 志賀貞次郎
判事從四位勳四等 宮澤 察
陞敍高等官二等
鐵道局技師正五位勳五等 甲斐久三郎
任鐵道技師
敍高等官二等
任陵墓監
敍高等官七等 有賀 義彌
皇宮警部正七位勳七等
(各通)
稅關事務官補兼稅關監視正七位勳七等 大藏屬 國光 理祐
稅關事務官補正七位勳七等 菅沼宗四郎
任關稅官
敍高等官七等 高石榮治郎
大藏技手兼大藏屬 大島宗子郎
大藏技手兼稅關鑑査官補 二上由太郎
同 佐藤 修
(各通)
稅關事務官補勳八等 好田 稔篤
稅關鑑査官補 柴崎 芳博
同 吉武 次郎
同 塚越不二男
任稅關鑑査官
敍高等官七等
植物檢査官補從七位勳八等 田中 剛三
任植物檢査官
敍高等官七等
稅關港吏 有馬守三郎
任稅關港務官
敍高等官七等
大藏技手陸軍工兵少尉正八位 伴野 貞衞
任稅務監督局技師
敍高等官七等
陸軍步兵曹長 迫 政則
同 二階堂 一
同 有村 一
同 足立 初男
陸軍步兵曹長勳七等功七級 東海 嘉二
(各通)
同 森野 利治
陸軍步兵曹長勳七等 廣瀨 利雄
陸軍步兵准尉 菊地 勇治
同 倉成 基治
陸軍步兵曹長 松岡 久郎
陸軍步兵准尉勳七等 原 亮一
任陸軍步兵少尉
任陸軍砲兵准尉勳七等 佐藤敬三郎
陸軍砲兵少尉
陸軍步兵曹長 迫 八郎
任陸軍步兵少尉
陸軍航空兵曹長 栗田 千秋
任陸軍航空兵少尉
陸軍騎兵曹長勳七等 大木本美一
任陸軍騎兵少尉
陸軍步兵曹長勳七等 小澤 庄三
(各通)
陸軍步兵曹長 井手 稻夫
陸軍步兵准尉 濱谷作太郎
任陸軍步兵少尉
陸軍火工曹長 田中 泰藏
任陸軍砲兵少尉
陸軍步兵准尉 三輪 良市
陸軍步兵曹長勳七等 吉村 昇藏
同 木田 次作
(各通)
同 橋本 敬司
同 酒井 政雄
陸軍步兵准尉勳七等 中川 幸瑛
同 川崎 林重 武
陸軍步兵曹長勳七等功七級 熊澤
任陸軍步兵少尉
陸軍砲兵曹長 小澤 博愛
任陸軍砲兵少尉
陸軍航空兵曹長 萩野谷正吉
陸軍步兵准尉 工藤 靜男
任陸軍步兵少尉
陸軍步兵准尉勳七等 岡田 憲之
任陸軍航空兵少尉
陸軍步兵准尉勳七等 野下 節次
(各通)
陸軍步兵准尉勳七等 五木田清只
任陸軍步兵少尉
陸軍工兵曹長勳七等 杉田 俊光
任陸軍工兵少尉
陸軍步兵准尉勳七等 二戸 光家
(各通)
陸軍步兵准尉 能勢 義雄
任陸軍步兵少尉
陸軍砲兵曹長 宮前 菊雄
任陸軍砲兵少尉

任陸軍歩兵少尉
陸軍歩兵准尉動七等 松下 穣
任陸軍歩兵少尉
陸軍騎兵曹長動七等 松田 正義
任陸軍騎兵少尉
陸軍歩兵准尉動七等 齊藤 武士
任陸軍歩兵少尉
陸軍航空兵曹長 津野 武馬
任陸軍航空兵少尉
陸軍電工曹長 千塚 菊雄
任陸軍工兵少尉
陸軍砲兵曹長 加藤 春之
任陸軍砲兵少尉
陸軍航空兵准尉 福岡 銘次
任陸軍航空兵少尉
陸軍輜重兵曹長動七等 谷川 正
任陸軍輜重兵少尉
陸軍歩兵曹長動七等 村上 新一
（零通）
陸軍歩兵准尉動七等 山崎 忠男
任陸軍歩兵少尉
陸軍騎兵曹長 光安 友敏
任陸軍騎兵少尉
陸軍歩兵准尉動七等 小川 亀人
（零通）同
陸軍歩兵曹長動七等 小神崎 貞一 鶴平
任陸軍歩兵少尉
陸軍砲兵曹長動七等 河田 仁
任陸軍砲兵少尉
陸軍歩兵曹長 留奥 景光
任陸軍歩兵少尉
陸軍騎兵曹長動七等 上崎 猛男
任陸軍騎兵少尉
陸軍歩兵准尉動七等 横山 鶴蔵
任陸軍歩兵少尉
陸軍航空兵曹長 齊藤 福太郎
任陸軍航空兵少尉
陸軍砲兵准尉動八等 平山 丈一
任陸軍砲兵少尉
陸軍航空兵曹長 篠崎 末四郎
任陸軍航空兵少尉
陸軍歩兵准尉動七等 松下 穣
任陸軍歩兵少尉
陸軍騎兵曹長動七等 松田 正義
任陸軍騎兵少尉
陸軍歩兵准尉動七等 齊藤 武士
任陸軍歩兵少尉
陸軍航空兵曹長 津野 武馬
任陸軍航空兵少尉
陸軍電工曹長 千塚 菊雄
任陸軍工兵少尉
陸軍砲兵曹長 加藤 春之
任陸軍砲兵少尉
陸軍航空兵准尉 福岡 銘次
任陸軍航空兵少尉
陸軍輜重兵曹長動七等 谷川 正
任陸軍輜重兵少尉
陸軍歩兵曹長動七等 村上 新一
（零通）
陸軍歩兵准尉動七等 山崎 忠男
任陸軍歩兵少尉
陸軍騎兵曹長 光安 友敏
任陸軍騎兵少尉
陸軍歩兵准尉動七等 小川 亀人
（零通）同
陸軍歩兵曹長動七等 小神崎 貞一 鶴平
任陸軍歩兵少尉
陸軍砲兵曹長動七等 河田 仁
任陸軍砲兵少尉
陸軍歩兵曹長 留奥 景光
任陸軍歩兵少尉
陸軍騎兵曹長動七等 上崎 猛男
任陸軍騎兵少尉
陸軍歩兵准尉動七等 横山 鶴蔵
任陸軍歩兵少尉
陸軍航空兵曹長 齊藤 福太郎
任陸軍航空兵少尉
陸軍砲兵准尉動八等 平山 丈一
任陸軍砲兵少尉
陸軍航空兵曹長 篠崎 末四郎
任陸軍航空兵少尉
陸軍歩兵曹長 山根 繁雄
任陸軍歩兵少尉
陸軍歩兵准尉動七等 冨永 勝男
任陸軍歩兵少尉
陸軍工兵准尉 佐市 清
（零通）
陸軍木工曹長 永井 留吉
任陸軍工兵少尉
陸軍歩兵准尉動七等 樋口 勝
任陸軍歩兵少尉
陸軍砲兵准尉動七等 曳地 光雄
任陸軍砲兵少尉
陸軍歩兵准尉 筒井 信夫
（零通）
同 宮本巳之助 恒夫
同 大上 平
陸軍歩兵曹長 中木 行
任陸軍歩兵少尉
陸軍歩兵曹長動七等 石原 久光
任陸軍輜重兵少尉
陸軍歩兵准尉動七等 星野 六藏
（零通）
陸軍歩兵曹長動八等 落合 正
同 陸軍歩兵准尉動七等 阿久津久三郎
任陸軍歩兵少尉
陸軍航空兵准尉動八等 水谷 勇夫
任陸軍航空兵少尉
陸軍歩兵准尉 宇野流津一
任陸軍歩兵少尉
陸軍騎兵准尉動七等 樊田 銀光
任陸軍騎兵少尉
陸軍歩兵准尉動七等 永井 武雄
（零通）
陸軍歩兵准尉動八等 吉田 良一
陸軍歩兵准尉動七等 北川 恒雄
陸軍歩兵曹長 寺澤 藤三
任陸軍歩兵少尉
陸軍火工曹長動七等 柳生 正太郎
任陸軍砲兵少尉
陸軍歩兵曹長 山根 繁雄
任陸軍歩兵少尉
陸軍歩兵准尉動七等 松下 穣
任陸軍歩兵少尉
陸軍騎兵曹長動七等 松田 正義
任陸軍騎兵少尉
陸軍歩兵准尉動七等 齊藤 武士
任陸軍歩兵少尉
陸軍航空兵曹長 津野 武馬
任陸軍航空兵少尉
陸軍電工曹長 千塚 菊雄
任陸軍工兵少尉
陸軍砲兵曹長 加藤 春之
任陸軍砲兵少尉
陸軍航空兵准尉 福岡 銘次
任陸軍航空兵少尉
陸軍輜重兵曹長動七等 谷川 正
任陸軍輜重兵少尉
陸軍歩兵曹長動七等 村上 新一
（零通）
陸軍歩兵准尉動七等 山崎 忠男
任陸軍歩兵少尉
陸軍騎兵曹長 光安 友敏
任陸軍騎兵少尉
陸軍歩兵准尉動七等 小川 亀人
（零通）同
陸軍歩兵曹長動七等 小神崎 貞一 鶴平
任陸軍歩兵少尉
陸軍砲兵曹長動七等 河田 仁
任陸軍砲兵少尉
陸軍歩兵曹長 留奥 景光
任陸軍歩兵少尉
陸軍騎兵曹長動七等 上崎 猛男
任陸軍騎兵少尉
陸軍歩兵准尉動七等 横山 鶴蔵
任陸軍歩兵少尉
陸軍航空兵曹長 齊藤 福太郎
任陸軍航空兵少尉
陸軍砲兵准尉動八等 平山 丈一
任陸軍砲兵少尉
陸軍航空兵曹長 篠崎 末四郎
任陸軍航空兵少尉
陸軍歩兵曹長 山根 繁雄
任陸軍歩兵少尉
陸軍歩兵准尉動七等 冨永 勝男
任陸軍歩兵少尉
陸軍工兵准尉 佐市 清
（零通）
陸軍木工曹長 永井 留吉
任陸軍工兵少尉
陸軍歩兵准尉動七等 樋口 勝
任陸軍歩兵少尉
陸軍砲兵准尉動七等 曳地 光雄
任陸軍砲兵少尉
陸軍歩兵准尉 筒井 信夫
（零通）
同 宮本巳之助 恒夫
同 大上 平
陸軍歩兵曹長 中木 行
任陸軍歩兵少尉
陸軍歩兵曹長動七等 石原 久光
任陸軍輜重兵少尉
陸軍歩兵曹長 中山 久光
任陸軍輜重兵少尉
陸軍歩兵准尉動七等 星野 六藏
（零通）
陸軍歩兵曹長動八等 落合 正
同 陸軍歩兵准尉動七等 阿久津久三郎
任陸軍歩兵少尉
陸軍航空兵准尉動八等 水谷 勇夫
任陸軍航空兵少尉
陸軍歩兵准尉 宇野流津一
任陸軍歩兵少尉
陸軍騎兵准尉動七等 樊田 銀光
任陸軍騎兵少尉
陸軍歩兵准尉動七等 永井 武雄
（零通）
陸軍歩兵准尉動八等 吉田 良一
陸軍歩兵准尉動七等 北川 恒雄
陸軍歩兵曹長 寺澤 藤三
任陸軍歩兵少尉
陸軍火工曹長動七等 柳生 正太郎
任陸軍砲

陸軍航空兵准尉 岩屋 時春
任陸軍航空兵少尉
陸軍歩兵曹長勲七等 山田 藤榮
任陸軍歩兵少尉
陸軍工兵曹長 武田 豊成
任陸軍工兵少尉
陸軍砲兵曹長勲七等功七級 降旗 朝雄
(各通) 陸軍砲兵准尉勲七等 武田 邦夫
陸軍砲兵准尉勲八等 進藤 武彦
任陸軍砲兵少尉
陸軍航空兵准尉勲八等 高橋 信市
任陸軍航空兵少尉
陸軍歩兵准尉勲八等 井雲 進
陸軍歩兵准尉勲七等 芳川 利一
(各通) 同 長塚 實
任陸軍歩兵少尉
陸軍銃工曹長勲七等 佐藤 清二
任陸軍砲兵少尉
陸軍工兵准尉勲八等 興津 良一
任陸軍工兵少尉
陸軍歩兵准尉 松岡 喜一
任陸軍歩兵少尉
陸軍砲兵准尉 久保 二郎
任陸軍砲兵少尉
陸軍歩兵准尉勲七等 芦原 保二
陸軍歩兵曹長 三宅 一二
(各通) 同 中岡 正治
陸軍歩兵曹長勲七等 鈴木 重男
同 茂木熊五郎
任陸軍歩兵少尉
陸軍砲兵曹長勲七等 萩原彦次郎
(各通) 陸軍砲兵曹長 金崎 豊雄
任陸軍砲兵少尉
陸軍航空兵曹長 西本 鉄二
任陸軍航空兵少尉
陸軍輜重兵曹長勲八等 服藤 照近
任陸軍輜重兵少尉
陸軍歩兵准尉勲八等 大山 功
任陸軍歩兵少尉

陸軍砲兵准尉勲八等 内宮 佐市
任陸軍砲兵少尉
陸軍歩兵准尉勲七等 森原 茂
(各通) 陸軍歩兵曹長 佐藤 華作
陸軍歩兵准尉 佐藤 華作
任陸軍歩兵少尉
陸軍砲兵准尉勲八等 丸末 樹義
任陸軍砲兵少尉
陸軍歩兵曹長勲七等 木村 良雄
任陸軍歩兵少尉
陸軍工兵技術准尉勲八等 江口 義雄
任陸軍工兵少尉
陸軍歩兵准尉勲八等 田村 眞
陸軍歩兵准尉 佐藤 秀雄
(各通) 陸軍歩兵准尉 井野 清市
陸軍歩兵准尉 入來喜右衛門
陸軍歩兵曹長勲七等 那須 憲三
任陸軍歩兵少尉
陸軍騎兵曹長 菅野 春記
任陸軍騎兵少尉
陸軍歩兵曹長勲七等 緒方 理
任陸軍歩兵少尉
陸軍航空兵曹長 高橋 榮
任陸軍航空兵少尉
陸軍歩兵准尉勲八等 水野孝之助
(各通) 陸軍歩兵准尉勲七等 國分寿治
任陸軍歩兵少尉
陸軍航空兵曹長 岡田 章
陸軍航空兵准尉 根上 重喜
(各通) 陸軍航空兵曹長 坂野 芳雄
任陸軍航空兵少尉
陸軍歩兵曹長勲七等 平野定次郎
(各通) 同 石原 重年
任陸軍歩兵少尉
陸軍砲兵准尉勲八等 小林 順平
(各通) 同 小田億太郎
任陸軍砲兵少尉
陸軍歩兵曹長勲七等 德武新太郎
任陸軍歩兵少尉

陸軍砲兵准尉勲八等 松野 徹
任陸軍砲兵少尉
陸軍木工曹長勲八等 小池 重雄
任陸軍工兵少尉
陸軍騎兵准尉勲七等 西川 勝雄
任陸軍騎兵少尉
陸軍歩兵准尉勲六等 稲垣 芳治
任陸軍歩兵少尉
陸軍工兵准尉 稙山治左衛門
任陸軍工兵少尉
陸軍航空兵曹長 錦 澄雄
任陸軍航空兵少尉
陸軍歩兵准尉勲八等 藤嶺 正行
陸軍歩兵准尉 横田 算一
(各通) 陸軍歩兵准尉勲七等 古谷 滿
同 中村 寶
任陸軍歩兵少尉
陸軍工兵曹長勲七等 阪口 又春
任陸軍工兵少尉
陸軍歩兵曹長勲八等 長島 茂夫
(各通) 陸軍歩兵曹長勲八等 岡田 操
任陸軍歩兵少尉
陸軍砲兵准尉 犬塚 保
(各通) 陸軍砲兵准尉勲七等 川野 辰雄
任陸軍砲兵少尉
陸軍歩兵曹長勲七等 末田 光
(各通) 陸軍歩兵准尉勲七等 宮下由太郎
任陸軍歩兵少尉
陸軍砲兵准尉勲七等 佐々木直衛
任陸軍砲兵少尉
陸軍歩兵准尉勲七等 松村金四郎
(各通) 同 櫻田 四郎
任陸軍歩兵少尉
陸軍航空兵曹長 佐藤 莊次
任陸軍航空兵少尉
陸軍銃工曹長勲七等 植田 定吉
任陸軍砲兵少尉
陸軍歩兵曹長勲七等 塚本幸久夫
任陸軍歩兵少尉

陸軍輜重兵准尉勲七等 石津 菊一
任陸軍輜重兵少尉
陸軍歩兵准尉勲八等 立石利曾一
(各通) 陸軍歩兵准尉勲七等 大窪 春吉
任陸軍歩兵少尉
陸軍工兵曹長 西沢 靜治
任陸軍工兵少尉
陸軍輜重兵曹長 米野 忠生
任陸軍輜重兵少尉
陸軍歩兵准尉勲七等 佐藤 勝人
任陸軍歩兵少尉
陸軍砲兵曹長 松尾 實
任陸軍砲兵少尉
陸軍歩兵准尉勲七等 森 勇記
(各通) 同 西村 薫
任陸軍歩兵少尉
陸軍砲兵曹長 池田 隆
任陸軍砲兵少尉
陸軍歩兵准尉勲七等 林 啓弘
陸軍歩兵曹長勲八等 成田亀三郎
(各通) 陸軍歩兵准尉勲七等 中山 常三
任陸軍歩兵少尉
陸軍航空兵曹長 佐藤 勳
任陸軍航空兵少尉
陸軍歩兵准尉勲七等 阿部 盛
任陸軍歩兵少尉
陸軍砲兵准尉勲七等 三小田勝見
任陸軍砲兵少尉
陸軍輜重兵准尉勲八等 大西 理助
任陸軍輜重兵少尉
陸軍砲兵准尉勲七等 大橋 廣元
任陸軍砲兵少尉
陸軍工兵技術准尉勲七等 高橋 勝吉
任陸軍工兵少尉
陸軍砲兵准尉勲七等 上仲 久熙
(各通) 陸軍砲兵曹長 曾根田 豊
任陸軍砲兵少尉
陸軍工兵准尉勲八等 寺島 俊吉
任陸軍工兵少尉

(各通) 陸軍歩兵准尉勲七等 鈴木 四郎
陸軍歩兵曹長 森 峯行
任陸軍歩兵少尉
陸軍航空兵曹長 森川嘉一郎
任陸軍航空兵少尉
陸軍歩兵曹長勲七等功七級 菊地 輝男
任陸軍歩兵少尉
陸軍砲兵曹長 古川 正實
任陸軍砲兵少尉
陸軍歩兵曹長勲七等 神野 清市
(各通) 陸軍歩兵准尉勲七等 山本 秀雄
任陸軍歩兵少尉
陸軍航空兵曹長勲八等 河村 修作
任陸軍航空兵少尉
陸軍歩兵准尉勲八等 佐藤 辰雄
任陸軍歩兵少尉
陸軍砲兵曹長 木村 進
任陸軍砲兵少尉
陸軍歩兵准尉勲七等 井上 直道
任陸軍歩兵少尉
陸軍航空兵曹長 井口歌三郎
任陸軍航空兵少尉
陸軍砲兵准尉勲七等功七級 青木 忠雄
(各通) 同 山上丑之助
陸軍砲兵准尉勲八等 宮崎 春一
任陸軍砲兵少尉
陸軍輜重兵准尉勲七等 川又 宗一
任陸軍輜重兵少尉
陸軍砲兵技術准尉勲七等 矢野 一三
任陸軍砲兵少尉
陸軍歩兵准尉勲七等 濱本嘉四郎
任陸軍歩兵少尉
陸軍工兵准尉勲七等 武井 久男
任陸軍工兵少尉
陸軍歩兵准尉勲八等 田中 正夫
任陸軍歩兵少尉
陸軍砲兵准尉勲七等 丸山 清
任陸軍砲兵少尉

(各通) 陸軍歩兵准尉勲七等 山本 一重
陸軍歩兵准尉勲七等功十級 關 金一郎
任陸軍歩兵少尉
陸軍航空兵曹長 岡 仲一
任陸軍航空兵少尉
陸軍砲兵准尉勲七等 中村 靜男
任陸軍砲兵少尉
陸軍歩兵准尉勲八等 早川 茂
任陸軍歩兵少尉
陸軍砲兵准尉勲七等 長岡 了
任陸軍砲兵少尉
陸軍歩兵准尉勲七等功七級 熊崎 善柏
(各通) 陸軍歩兵准尉勲七等 佐野 峰治
任陸軍歩兵少尉
陸軍騎兵曹長勲七等 松下 金貞
任陸軍騎兵少尉
陸軍航空兵准尉勲七等功七級 野澤 義雄
任陸軍航空兵少尉
陸軍歩兵曹長勲八等 弓掛 正甫
陸軍歩兵准尉勲六等 大原 末藏
(各通) 陸軍歩兵准尉 栗原 稔
任陸軍歩兵少尉
陸軍砲兵准尉勲八等 大坪袈裟一
任陸軍砲兵少尉
陸軍歩兵准尉勲八等 村田 繁治
任陸軍歩兵少尉
陸軍砲兵技術准尉勲八等 熊倉太市郎
任陸軍砲兵少尉
陸軍工兵曹長 加藤 四郎
任陸軍工兵少尉
陸軍歩兵准尉勲八等 井上 繁雄
任陸軍歩兵少尉
陸軍航空兵曹長 村上 庚
任陸軍航空兵少尉
陸軍歩兵准尉勲八等 加藤 菊治
任陸軍歩兵少尉
陸軍砲兵准尉勲七等 岡本長之助
(各通) 同 林 德次郎
任陸軍砲兵少尉

陸軍歩兵曹長 山崎 正人
(各通) 同 戸田 深
任陸軍歩兵少尉
陸軍航空兵曹長 西垣猪千郎
任陸軍航空兵少尉
陸軍工兵准尉勲八等 佐々木鶴吉
任陸軍工兵少尉
陸軍歩兵曹長勲八等 西中間米盛
任陸軍歩兵少尉
陸軍工兵准尉勲八等 生田 乙吉
任陸軍工兵少尉
陸軍歩兵曹長勲七等 宗林 朝翁
任陸軍歩兵少尉
陸軍航空兵准尉勲八等 近藤 正雄
任陸軍航空兵少尉
陸軍歩兵准尉勲八等 谷山 俊治
任陸軍歩兵少尉
陸軍航空兵曹長 梅宮喜三五
任陸軍航空兵少尉
陸軍歩兵曹長 山崎 三郎
任陸軍歩兵少尉
陸軍航空兵准尉勲八等 濱 貞男
任陸軍航空兵少尉
陸軍歩兵曹長勲七等 渡邊小太郎
任陸軍歩兵少尉
陸軍火工曹長勲七等 堂本真一郎
任陸軍砲兵少尉
陸軍歩兵准尉勲七等 伊藤 一磨
(各通) 同 池田和賀多
任陸軍歩兵少尉
陸軍砲兵准尉勲七等 小野 安馬
任陸軍砲兵少尉
陸軍歩兵准尉勲七等 佐藤喜一郎
任陸軍歩兵少尉
陸軍砲兵准尉勲八等 小林 續
任陸軍砲兵少尉
陸軍航空兵曹長勲七等 竹川 圭三
任陸軍航空兵少尉

陸軍輜重兵准尉勲七等 岡田 稔
任陸軍輜重兵少尉
陸軍砲兵曹長 齋藤 辰治
任陸軍砲兵少尉
陸軍工兵准尉勲七等 黒河 勘一
任陸軍工兵少尉
陸軍砲兵准尉勲八等 鈴木 勝平
任陸軍砲兵少尉
陸軍歩兵准尉勲七等 笹島 靜雄
任陸軍歩兵少尉
陸軍砲兵准尉勲八等 三宅 靜夫
(各通) 陸軍砲兵准尉勲七等 竹添 貞一
任陸軍砲兵少尉
陸軍航空兵准尉勲八等 村山辰次郎
任陸軍航空兵少尉
陸軍騎兵准尉 山崎 四郎
任陸軍騎兵少尉
陸軍歩兵准尉勲七等 美並 芳雄
任陸軍歩兵少尉
陸軍工兵准尉勲七等 木村 靖二
任陸軍工兵少尉
陸軍歩兵准尉勲八等 永田 勇雄
(各通) 陸軍歩兵曹長勲七等功七級 冨田 良美
任陸軍歩兵少尉
陸軍銃工曹長 佐澤 光義
任陸軍砲兵少尉
陸軍歩兵准尉勲七等功七級 高橋 直吉
(各通) 陸軍歩兵准尉勲七等 中條 寧富
陸軍歩兵准尉勲八等 仲田 禮治
任陸軍歩兵少尉
陸軍砲兵曹長 牛島 惣
任陸軍砲兵少尉
陸軍工兵准尉勲七等 平田 力
任陸軍工兵少尉
陸軍砲兵准尉勲八等 井上 猪吉
任陸軍砲兵少尉
陸軍歩兵准尉勲六等 海邊政次郎
(各通) 陸軍歩兵准尉勲七等 吉田 武司
任陸軍砲兵少尉

陸軍歩兵少尉　樋上　進一
任陸軍歩兵少尉
陸軍航空兵准尉勤七等　浅川　進
陸軍航空兵曹長　安田　清次
任陸軍航空兵少尉
陸軍航空兵曹長勤七等功七級　阿部　寓治
陸軍歩兵少尉　富田　忠雄
任陸軍歩兵少尉
陸軍歩兵准尉勤七等　泉水　二郎
陸軍歩兵少尉　齊藤　要治
任陸軍歩兵少尉
陸軍歩兵准尉勤七等　齊藤　齊
陸軍工兵曹長　香取　正治
任陸軍工兵少尉
陸軍工兵准尉勤七等　廣田　雪生
陸軍砲兵准尉勤七等　今薩　義彦
任陸軍砲兵少尉
陸軍砲兵准尉勤七等　田村　亀男
陸軍歩兵准尉　八木　清治
任陸軍歩兵少尉
陸軍歩兵曹長勤七等　經亀　政吉
陸軍航空兵准尉勤八等　櫻井　忠臣
任陸軍航空兵少尉
陸軍航空兵曹長　櫻井　忠臣
陸軍砲兵准尉　中川　清喜
任陸軍砲兵少尉
陸軍歩兵准尉勤八等　三澤義三郎
任陸軍歩兵少尉
陸軍砲兵技術准尉勤八等　緑田　寛一
陸軍砲兵准尉勤七等　青木　實
任陸軍砲兵少尉
陸軍輜重兵曹長勤八等　石田八太郎
任陸軍輜重兵少尉
陸軍砲兵准尉勤八等　菅井　留吉
任陸軍砲兵少尉
陸軍歩兵准尉勤七等功七級　宮澤　泰正
任陸軍歩兵少尉
陸軍輜重兵准尉勤七等　阿万　哲雄
任陸軍輜重兵少尉
陸軍航空兵曹長勤七等　佐藤　勇吉
任陸軍航空兵少尉
陸軍歩兵准尉　渡邊　休
陸軍歩兵曹長勤七等　壹井　孝二
任陸軍歩兵少尉
陸軍歩兵准尉勤七等　重川　秋光
任陸軍輜重兵少尉
陸軍輜重兵准尉勤八等　松原　吟司

陸軍航空兵准尉勤七等　浅川　進
任陸軍航空兵少尉
陸軍歩兵曹長勤七等功七級　阿部　寓治
任陸軍歩兵少尉
陸軍砲兵曹長勤七等功七級　池中　源市
任陸軍砲兵少尉
陸軍航空兵曹長　山本　末夫
同　加藤與惣吉
任陸軍航空兵少尉
陸軍歩兵准尉勤七等　中村　政雄
任陸軍歩兵少尉
陸軍騎兵曹長勤七等　高野　敏男
任陸軍騎兵少尉
陸軍歩兵准尉勤七等　長迫　豊
任陸軍歩兵少尉
陸軍航空兵曹長　瀧澤　參爾
任陸軍航空兵少尉
陸軍砲兵技術准尉　野村　積
任陸軍砲兵少尉
陸軍歩兵准尉勤八等　佐藤　武治
任陸軍歩兵少尉
陸軍航空兵曹長　濱金右衛門
任陸軍航空兵少尉
陸軍歩兵准尉勤七等　佐藤　冴夫
陸軍歩兵准尉勤八等　藤側　廣夫
陸軍歩兵曹長勤七等　前田　義孫
任陸軍歩兵少尉
陸軍工兵准尉勤七等　殿村清三郎
陸軍工兵准尉勤八等　白濱　俊
任陸軍工兵少尉
陸軍歩兵准尉勤七等　岡崎　四郎
任陸軍歩兵少尉
陸軍航空兵曹長勤七等　柴野　良江
任陸軍航空兵少尉
陸軍歩兵曹長勤七等　馬場　義行
任陸軍歩兵少尉
陸軍砲兵准尉勤七等　流沢　幸助

陸軍歩兵曹長　下見　軍三
任陸軍歩兵少尉
陸軍輜重兵准尉勤七等　石永　辰雄
任陸軍輜重兵少尉
陸軍歩兵准尉勤七等　泉水　二郎
陸軍歩兵少尉　齊藤　齊
任陸軍歩兵少尉
陸軍砲兵准尉勤七等　廣田　雪生
陸軍砲兵准尉　廣田　雪生
任陸軍砲兵少尉
陸軍航空兵准尉勤七等　田村　亀男
陸軍航空兵少尉
陸軍砲兵准尉勤八等　梶原　光次
同　志水　錦一
陸軍銃工曹長勤七等　增田　檜一
任陸軍砲兵少尉
陸軍工兵准尉勤八等　柴原　實
任陸軍工兵少尉
陸軍歩兵曹長　堀田　良一
陸軍歩兵曹長勤七等　平出　五平
任陸軍歩兵少尉
陸軍工兵准尉勤八等　山本　三平
任陸軍工兵少尉
陸軍砲兵准尉勤八等　佐藤　忠作
任陸軍砲兵少尉
陸軍歩兵准尉勤八等　春山芒左衛門
任陸軍歩兵少尉
陸軍砲兵准尉勤八等　淺部　昌盛
同　衛藤　二男
任陸軍砲兵少尉
陸軍歩兵准尉勤七等　時任　早夫
陸軍歩兵曹長勤七等　山口　春一
陸軍歩兵准尉勤七等　水野　正一
陸軍歩兵曹長　齋藤　喜一
任陸軍歩兵少尉
陸軍航空兵曹長勤七等　水越　秀男
任陸軍航空兵少尉
陸軍砲兵曹長勤七等　三宮　五郎
陸軍砲兵准尉勤七等　竹鼻　孝雄
任陸軍砲兵少尉

陸軍航空兵曹長　中村　正八
任陸軍航空兵少尉
陸軍歩兵准尉　大宮司　明
陸軍歩兵准尉勤七等　加納　直道
任陸軍歩兵少尉
陸軍砲兵曹長　生江　春英
陸軍鞍工曹長　上村　政吉
任陸軍砲兵少尉
陸軍航空兵曹長　中塚　等
任陸軍航空兵少尉
陸軍歩兵准尉勤八等　宮本　志夫
任陸軍歩兵少尉
陸軍砲兵准尉勤八等　庄司憲三郎
任陸軍砲兵少尉
陸軍輜重兵准尉勤七等　本村　象儀
任陸軍輜重兵少尉
陸軍騎兵准尉勤七等　藤井　義雄
任陸軍騎兵少尉
陸軍砲兵准尉勤七等　佐藤吉太郎
任陸軍砲兵少尉
陸軍航空兵曹長勤七等　光冨　貞喜
任陸軍航空兵少尉
陸軍歩兵曹長　岡嶋　博
任陸軍歩兵少尉
陸軍工兵技術准尉勤八等　阿部京治郎
任陸軍工兵少尉
陸軍歩兵准尉勤八等　藤崎　定吉
任陸軍歩兵少尉
陸軍砲兵准尉勤八等　細野　誠一
陸軍砲兵曹長　小林　隆夫
任陸軍砲兵少尉
陸軍輜重兵曹長　淺野　文二
任陸軍輜重兵少尉
陸軍歩兵准尉勤八等　西森　義則
任陸軍歩兵少尉
陸軍砲兵曹長　諸富　一天
陸軍砲兵准尉勤八等　小池　利助
任陸軍砲兵少尉

陸軍歩兵准尉勤七等　市川　俊一
陸軍歩兵曹長勤七等　有山　義治
任陸軍歩兵少尉
陸軍航空兵曹長勤七等　藤岡　正
任陸軍航空兵少尉
陸軍砲兵准尉勤六等　阿知波德衛
任陸軍砲兵少尉
陸軍航空兵曹長　高木　進
任陸軍航空兵少尉
陸軍主計准尉勤七等　高橋　覺一
陸軍歩兵准尉勤七等　桃野　重之
陸軍主計准尉勤七等　鳥羽　京二
陸軍縫工曹長　大野　香
陸軍主計曹長勤七等　内山　德三
同　阪田　文彦
陸軍主計准尉勤七等　小林　克四
陸軍主計准尉勤八等　寺門朝之介
同　嶋崎喜三郎
陸軍主計准尉勤七等　倉富　靜馬
陸軍裝工准尉　神門　浩
陸軍騎兵曹長　志村　正藏
陸軍主計准尉勤八等　中山　清
陸軍主計准尉勤七等　小堀　信生
同　鈴木　留弥
同　大崎　徹治
同　鳥羽　舜英
陸軍主計曹長勤七等　松下　三二
同　齋藤久ェ門
陸軍主計曹長勤八等　姉川　悟六
同　佐藤　義雄
陸軍主計准尉勤七等　永堀　進
同　川渕　忠志
陸軍騎兵准尉勤七等　松浦　操
陸軍主計准尉勤七等　田路　利秋
陸軍主計曹長勤七等　吉野岩太郎
陸軍主計曹長勤八等　木村信三郎
陸軍主計曹長　鈴木　春行
陸軍歩兵曹長　堀本　吉兼
陸軍主計曹長勤七等　是川　末治

陸軍主計准尉勤七等　外園　團次
同　市原　武雄
陸軍主計曹長勤七等　武安　滿
陸軍主計曹長　田澤　智司
陸軍主計准尉勤七等　大塚　忠義
陸軍主計曹長勤七等　小柳　竜夫
陸軍主計准尉勤七等　平野　正雄
陸軍主計曹長勤七等　小園　三郎
同　大淵　慶二
陸軍主計准尉勤七等　羽石要次郎
陸軍主計曹長　辻　三夫
陸軍主計曹長勤七等　田中　繁雄
同　井熊　周三
陸軍主計准尉勤七等　宮本　茂
陸軍主計曹長　貴田　直利
陸軍主計准尉勤七等　高野　一郎
陸軍主計曹長勤七等　宮島　彰
陸軍縫工准尉勤七等　林野　民作
陸軍主計曹長　濱田秋二郎
陸軍主計准尉　大我　辰太
陸軍主計曹長勤七等　高橋　勝
同　飯島　之男
陸軍主計曹長　柴名　正保
陸軍主計曹長勤七等　永縄　敏鶴
同　武田　芳夫
任陸軍主計少尉
陸軍衛生曹長勤八等　中村　辰雄
陸軍衛生曹長勤七等　島田　楠造
同　高橋清一郎
陸軍衛生曹長勤八等　阿部　清佐
陸軍衛生曹長　中之内利行
陸軍衛生曹長勤八等　須田次太郎
任陸軍衛生少尉
海軍書記勤六等　中野　澄造
任海軍理事官
叙高等官七等
簡易保險局事務官兼南洋廳事務官正七位　阿部　早苗
任遞信省事務官
叙高等官六等

任簡易保險局事務官
叙高等官七等
簡易保險局書記　福島　安雄
任遞信局事務官
叙高等官七等
通信書記從七位勤八等　下濃　圭城
通信書記勤七等　庄島　幸一
任遞信局事務官
叙高等官七等
遞信局書記兼通信書記勤八等　戸田榮次郎
任遞信局事務官
叙高等官八等
通信書記勤八等　三澤桓次郎
通信書記　林　賢治
任通信事務官
叙高等官七等
通信書記勤八等　海野　晉市
任通信事務官
叙高等官八等
鐵道局技師從五位　川田錦一郎
任鐵道技師
叙高等官三等
鐵道局技師正七位　伊東　道夫
任鐵道技師
叙高等官六等
鐵道省事務官從六位　天坊　裕彦
兼任鐵道調査部事務官
叙高等官五等
鐵道技師海軍豫備大尉從五位勤六等　大瀧　三郎
鐵道技師從五位勤六等　稲葉　通彦
鐵道技師從五位　永田雄一郎
兼任鐵道調査部技師
叙高等官三等
鐵道技師陸軍歩兵伍長從五位勤六等　星　源藏
鐵道技師從五位勤六等　大田　秀穂
任鐵道局技師
叙高等官三等

簡易保險局事務官從七位　星　豊三久
兼任臺灣總督府交通局副參事
叙高等官七等
公立實業學校教諭陸軍砲兵少尉從六位　三橋　宜夫
公立實業學校教諭兼
公立實業學校舍監
外務省警視　淺羽　傳六
依願免本官
大藏事務官　阪田　純雄
陞叙高等官五等
稅務監督局技師兼大藏技師　三田村　健
免本官專任大藏技師
稅關港務官兼稅關事務官　太田　幸作
免本官專任稅關事務官
遞信局技師　大和　正治
陞叙高等官六等
臺灣總督府醫院醫長　上瀧　鬼
依願免本官
公立實業學校教諭兼
公立實業學校舍監　板谷　貞助
願ニ依リ兼職ヲ免ス
公立中學校教諭　下野　士夫
公立實業學校教諭　漢人　唯市
同　井澤　直吉
同　上野　一松
願ニ依リ本職ヲ免ス
新竹州竹南郡南庄長　張　春　華
臺東廳臺東街長　赤松　二三
奏任官ヲ以テ待遇セラル（以上十月二日内閣）
退職判事從四位勤三等　多田九二八
退職檢事從四位勤三等　川井信次郎
陸軍中將從四位勤二等功五級　笠井平十郎
正五位勤五等　大村　桂巖
退職檢事正五位勤三等　今　益之助
退職判事正五位勤四等　竹上與三郎

從五位勳四等　武井　頴八
同　雲野　陶藏
退職檢事從五位勳六等　枇杷田源介
從五位勳四等　吉岡佐一郎
特旨ヲ以テ位一級被進
故陸軍歩兵中佐正六位勳五等　淺間長之助
同　和田　泰峻
同　浴永梅太郎
（答通）
故陸軍歩兵中佐正六位勳六等　下坂　正男
故陸軍歩兵少佐從六位勳六等　齋藤　勳
故陸軍砲兵少佐從六位勳六等　柳川　八郎
同　三谷　安
特旨ヲ以テ位一級追贈セラル
内匠頭　岩波　武信
陞敍高等官一等
女子學習院教授　山口德三郎
勅任官ヲ以テ待遇セラル
同　野崎　泰秀
（答通）
學習院教授　板澤　武雄
李王職事務官　佐藤　明道
陞敍高等官三等
宮内技師　中島卯三郎
陞敍高等官三等
賜二級俸
帝室林野局事務官伯爵　飛鳥井雅信
陞敍高等官三等
學習院教授　古賀　軍治
（答通）
皇太后宮事務官　清閑寺良貞
皇后宮事務官兼侍從宮内事務官東宮傅育官　小出　英經
宮内事務官兼宮内書記官式部官　岡松進次郎
陞敍高等官四等
侍從兼式部官　久松　定孝
陞敍高等官五等
國書寮編修官　三條西公正
賜八級俸
宮内大臣秘書官兼宮内書記官　塩原　有
陞敍高等官五等

賜七級俸
宮内大臣秘書官　塩原　有
内匠寮御用掛　高洲　俊介
陞シテ高等官五等ヲ以テ待遇セラル
帝室林野局技師　大野正五郎
同　伊藤　潔
同　高田　憂三
（答通）
宮内事務官兼式部官　土居保太郎
陞敍高等官六等
皇宮警視　倉橋　元吉
陞敍高等官七等
樂師　奥　好察
宮内技手　久保鶴太郎
宮内属　宮川　豊暨
同　仲　國太郎
（答通）
高等官七等ヲ以テ待遇セラル
李王職長官　篠田　治策
年功加俸四百圓下賜
侍從　大金益次郎
（答通）
宮内事務官　野口　明
賜一級俸
學習院教授　新關　良三
賜三級俸
宮内事務官　谷口利三郎
賜二級俸
侍醫　田中　幸一
（答通）
宮内事務官　池田　秀吉
賜一級俸
學習院教授　川島堰一郎
賜六級俸
帝室會計審査官　伊藤　武雄
賜三級俸
女子學習院教授　吉場　ノブ
（答通）
同　宇佐美ケイ
同　竹田　倭子
學習院教授　白鳥　清
賜六級俸
賜五級俸

賜三級俸
侍醫　佐藤　久
（答通）
帝室林野局技師子爵　三好　東一
帝室林野局技師　長谷川孝三
賜四級俸
宮内書記官　加藤　進
（答通）
帝室博物館鑑査官　秋山　光夫
賜五級俸
侍醫寮御用掛　水原　豊
自今俸給賜ハラス
學習院教授　織田　正信
年俸二千圓下賜
主膳　野村　利吉
賜五級俸
陵墓監　古河　末虎
年功加俸三百圓下賜
李王職技師　下郡山誠一
賜四級俸
帝室博物館事務官　淺野　長光
賜五級俸
宮内書記官　三浦　義男
賜七級俸
女子學習院教授　川上ソヨノ
賜十級俸
帝室林野局技師　佐々木恒太郎
賜五級俸
式部官男爵　吉川　重國
賜八級俸
宮内事務官　本原耕三郎
賜六級俸
宮内技師　中田　虎一
賜七級俸
式部官　中根　信尾
賜四級俸
李王職事務官　飯高　治衛
賜六級俸
式部官　鍋島　直泰
賜十級俸

（答通）
帝室林野局技師　富田　良太
同　和田常次郎
帝室林野局事務官　三井　安彌
賜八級俸
帝室會計審査官　榮木　忠常
（答通）
帝室林野局事務官　犬丸　實
宮内省參事官　筧　素彦
賜九級俸
圖書寮編修官　武田　勝藏
賜八級俸
式部官　稲葉　直通
賜十級俸
帝室林野局技師　嶺本　孝治
（答通）
帝室博物館鑑査官　石田　茂作
賜八級俸
帝室會計審査官　向井　四郎
（答通）
侍從　岡部　長章
賜十級俸
同　德川　義寛
（答通）
東宮傅育官子爵　東園　基文
賜十一級俸
陵墓監　有賀　義彌
年俸二千百圓下賜但シ昭和八年皇室令第二號第四條ニ依ル
依願免本官（以上十月二日宮内省）
總領事　大鷹正次郎
滿洲國ヘ出張ヲ命ス
外務事務官　三浦　文夫
賜五級俸
亞米利加局第二課勤務ヲ命ス
同　田付　景一
賜七級俸
通商局第一課勤務ヲ命ス（以上十月十日外務省）
地方技師　高崎　壽市
四級俸下賜
道路主事　伊東　定
宮崎縣道路主事ニ補ス
道路技師兼土木技師　有馬　博雄
石川縣道路技師兼石川縣土木技師ニ補ス

埼玉縣衛生技師ニ補ス　衛生技師　小沼　麗二
同　小花　盛雄
宮城縣衛生技師ニ補ス
同　拝澤　中
青森縣衛生技師ニ補ス
（答通）
三重縣名賀郡夕張町會議員　奥本　一郎
同　國見良太郎
都市計畫三重地方委員會委員ヲ命ス
長野縣上伊那郡伊那町會議員　三澤　昇
同　田中　稲雄
（答通）
都市計畫長野地方委員會委員ヲ命ス
石川縣江沼郡大聖寺町會議員　山田又治郎
同　谷本吉次郎
同　白橋與三兵衛
同　增田　庄作
（答通）
石川縣羽咋郡羽咋町會議員　寺島他男造
同　疋島清右ェ門
都市計畫石川地方委員會委員ヲ命ス（以上十月十日内務省）
大藏技師　三田村　健
二級俸下賜
税關事務官　太田　幸作
四級俸下賜
關税官　菅沼宗四郎
七級俸下賜
補新潟税關支署長
七級俸下賜
國光　理祐
補清水税關支署長
同　高石榮治郎
七級俸下賜
補小樽税關支署長
税關鑑査官　川上　親文
（答通）
同　村井　陽三
横濱税關在勤ヲ命ス
同　柴崎　芳博
九級俸下賜
横濱税關在勤ヲ命ス

（答通）
同
九級俸下賜
同
神戸税關在勤ヲ命ス
佐藤　修
（答通）
同
七級俸下賜
同
大阪税關在勤ヲ命ス
同
（答通）
同
七級俸下賜
同
大阪税關在勤ヲ命ス
吉武　次郎
七級俸下賜
二上由太郎
大阪税關在勤ヲ命ス
大島宗子郎
七級俸下賜
好田　稔篤
門司税關在勤ヲ命ス
植物檢査官　田中　顯三
九級俸下賜
名古屋税關植物檢査課長ヲ命ス
税關港務官　有馬守三郎
九級俸下賜
大阪税關港務部長ヲ命ス
税務監督局技師　伴野　貞衛
九級俸下賜
東京税務監督局在勤ヲ命ス
司税官　中　香苗
大阪税務監督局管内伊丹税務署所轄内相續
税審査委員ヲ命ス
石倉　荻藏
同
大阪税務監督局管内明石税務署所轄内相續
税審査委員ヲ命ス（以上十月二日大藏省）
水路部部員兼海軍技術研究所所員海軍技師　桑原　新
補膠州乘組
海軍航空廠發動機部部員海軍技師　古藤　數馬
兼補横須賀海軍航空隊教官
海軍理事官　中野　澄造
賜六級俸
補呉海軍工廠附（以上十月二日海軍省）
名古屋控訴院部長判事　佐藤　龍馬
補甲府地方裁判所長
二級俸下賜

補名古屋控訴院判事判事　齊藤省一郎
大野區裁判所判事兼金澤地方裁判所判事
補小松區裁判所判事兼名古屋地方裁判所判事
岡崎區裁判所判事兼名古屋地方裁判所岡崎支部判事判事
補名古屋區裁判所判事兼名古屋地方裁判所判事
羽田　秀雄
名古屋區裁判所判事兼名古屋地方裁判所判事
矢橋　廣治
補名古屋控訴院判事
名古屋地方裁判所判事兼名古屋區裁判所判事
加藤　英恭
補岡崎區裁判所判事兼名古屋地方裁判所岡崎支部判事
豫審掛ヲ命ス
旭川地方裁判所部長判事　矢口　毅
補東京控訴院判事
札幌地方裁判所判事　中兼　謙吉
補旭川地方裁判所部長
五級俸下賜
岐阜地方裁判所判事兼岐阜區裁判所判事
吉村　國作
補名古屋地方裁判所判事兼名古屋區裁判所判事兼名古屋地方裁判所
豫審掛ヲ命ス
札幌地方裁判所判事　村岡　武夫
豫審掛ヲ命ス
松阪區裁判所判事兼安濃津地方裁判所判事
野田　底司
補岐阜地方裁判所判事兼岐阜區裁判所判事
小松區裁判所判事兼金澤地方裁判所判事
江藤　盛
補松阪區裁判所判事兼安濃津地方裁判所判事
金澤地方裁判所判事兼金澤區裁判所判事
網田　覺一
補豐橋區裁判所判事
宮城控訴院檢事檢事　松藤　正憲
（答通）
宮城控訴院部長判事　藤野　三郎
公證人兼戒委員ヲ命ス
宮城控訴院檢事檢事　安達　太助
宮城控訴院判事判事　小林新太郎
（答通）
同　岩佐　固
公證人兼戒豫備委員ヲ命ス

（答通）
宮城控訴院檢事檢事　松藤　正憲
宮城控訴院部長判事　藤野　三郎
文官普通獵戒委員ヲ命ス（以上十月二日司法省）
公立實業學校舍監　三橋　宜夫
神奈川縣立相原農蠶學校舍監ニ補ス（十月二日文部省）
馬政局事務官　井瀬　清助
昭和十二年度道南乘馬競技大會審査長ヲ命ス（十月十日農林省）
特許局事務官　高橋　通夫
八級俸下賜
地方商工技師　坂田　正
關東州及中華民國ヘ出張ヲ命ス（以上十月十日商工省）
鐵道調査部技師　大瀧　三郎
鐵道調査部第二課勤務ヲ命ス
鐵道調査部事務官　天坊　裕彦
（答通）
鐵道調査部技師　稲葉　通彦
同　永田雄一郎
鐵道調査部第三課勤務ヲ命ス
鐵道技師　甲斐久三郎
賜四級俸
工作局勤務ヲ命ス
鐵道局技師　三宅　靜一
名古屋鐵道局工作部長ヲ命ス
同　中村　重訓
廣島鐵道局工作部長ヲ命ス
同　大田　秀穂
三級俸下賜
新潟鐵道局長野工場長ヲ命ス
鐵道技師　佐竹　達二
運輸局自動車課勤務ヲ命ス
同　伊東　道夫
七級俸下賜
工作局車輛課勤務ヲ命ス
鐵道局技師　小日向榮次郎
工作局車輛課勤務ヲ命ス
仙臺鐵道局工作部長ヲ命ス
同　星　源藏
三級俸下賜
札幌鐵道局苗穂工場長ヲ命ス

三級俸下賜
經理局購買第一課兼工作局車輛課勤務ヲ命ス
　　鐵道局技師　今治　一雄
廣島鐵道局工作部車輛課長ヲ命ス
　　同　佐野　佐左
札幌鐵道局鋼路工場長ヲ命ス
　　同　今井　修
仙臺鐵道局勤務ヲ命ス（以上十月二十一日鐵道省）
　　臺灣總督府技師　三井　四郎
替林所新竹出張所長ヲ命ス
　　臺灣產業技師　熊澤　三郎
朝鮮、關東州及滿洲國ヘ出張ヲ命ス（以上十月二十一日臺灣總督府）
　　公立實業學校教諭　村松　晃
年功加俸年額金百九拾貳圓下賜（八月三日新潟縣）
　　師範學校教諭　五味　禮夫
八級俸當分千參百下賜（十月一日群馬縣）
　　公立實業學校教諭兼公立實業學校舍監　古澤　清介
七級俸當分千五百七拾圓下賜
加俸年額四拾八圓下賜（同）
　　公立實業學校教諭　加藤　京一
年功加俸年額金壹百四拾四圓下賜（十月一日山梨縣）

宮廷錄事

◎明治節祭　來ル十一月三日明治節祭ノ儀ヲ行ハセラル

一宮內勅任官同奏任官總代各一人
右午前九時四十分賢所參集所ニ參集
服裝大禮服

彙報

○官廳事項

◎橫濱駐在丁抹國名譽領事ヘ御認可就御下付　今般オーゲ、ルーゲイ、フランス、ヨーダン（Aage Ludvig Frans Jordan）橫濱駐在丁抹國名譽領事ニ任命セラレタルニ付本月十一日附ヲ以テ其職務執行ニ關スル御認可就御下付相成タリ

◎在本邦土耳其國大使館附陸軍武官轉動　在本邦土耳其國大使館附陸軍武官陸軍參謀中佐ルーシュワー、エルデルヒュンハ今般本國參謀本部ニ轉勤ヲ命セラレ本月二十四日本邦發離任歸國スヘク又同日以降同大使館附陸軍武官補佐官陸軍參謀大尉ハイリ、サネルニ於テ臨時同武官職務ヲ執ルヘキ旨本邦駐箚同國大使ヨリ同八日附書翰ヲ以テ通知アリタリ

◎敍位取消　井上寶、白瓦正義、江島正三ハ去月十五日附正八位ニ敍セラレタル處昨二十日敍位ハ就モ取消サレタリ

○警察

◎在留禁止　左記ノ者ヲ治安ヲ妨害スルモノト認メ奉天警察署長ニ於テ關東廳在留者取締規則第五條ニ依リ昭和十二年九月二十八日ヨリ向フ三年間關東廳管內ニ在留ヲ禁止セリ（關東局）
本籍東京市荏原區中野延町三九　七、住所奉天工業區一馬路一號　關　仁朝

○褒賞

◎褒狀下賜　公益ノタメ私財ヲ寄附セシ廉ヲ以テ昭和十二年十月十二日褒狀ヲ下賜セラレタル者左ノ如シ（貴族局）
　　金　相　敦
昭和十年十二月朝鮮黃海道海州警察署廳舍及附屬建物新築費金三千圓寄附ス仍テ褒狀條例ニ依リ之ヲ表彰セラル
　　安　承　億
昭和十年十二月朝鮮黃海道海州警察署廳舍及附屬建物新築費金二千五百圓寄附ス（以下前同文）
　　金　相　敦
　　劉　煙　榮
（各通）
昭和十年十二月朝鮮黃海道海州警察署廳舍及附屬建物新築費金一千八百圓寄附ス（以下前同文）
　　吳　景　煥
昭和十年十二月朝鮮黃海道海州警察署廳舍及附屬建物新築費金一千六百圓寄附ス（以下前同文）
　　崔　馨　援
（各通）
昭和十年十二月朝鮮黃海道海州警察署廳舍及附屬建物新築費金一千二百圓寄附ス（以下前同文）
　　韓　長　煥
（各通）
昭和十年十二月朝鮮黃海道海州警察署廳舍及附屬建物新築費金一千五百圓寄附ス（以下前同文）
　　洪　曜　模
　　萬　代　龍　助
　　金　孫　禧
　　劉　琮　鉉
昭和十年十二月朝鮮黃海道海州警察署廳舍及附屬建物新築費金一千五百圓寄附ス（以下前同文）
　　李　奉　植
（各通）
昭和十年十二月朝鮮黃海道海州警察署廳舍及附屬建物新築費金一千圓寄附ス（以下前同文）
　　金　允　謙
（各通）
　　張　鵬　翰
　　劉　在　崙
　　張　命　昌
昭和八年五月朝鮮黃海道延安公立農業學校設立費金一千圓寄附ス（以下前同文）
　　金　龍　濟
昭和八年五月朝鮮黃海道延安公立農業學校設立費金一千五百圓寄附ス（以下前同文）
　　庾　炳　鐵
昭和十年七月朝鮮全羅南道社倉公立普通學校建築費金一千六百八十七圓餘寄附ス（以下前同文）
　　金　翊　洙
昭和九年三月朝鮮全羅北道馬靈公立普通學校建築費金二千五百圓寄附ス（以下前同文）
　　金　鳳　燮
昭和十年十二月朝鮮全羅北道錦山公立普通學校講堂建築費金二千三百圓寄附ス（以下前同文）
　　崔　德　善
昭和十年三月朝鮮全羅北道赤裳公立普通學校費金一千圓寄附ス（以下前同文）
　　安　炳　卓
　　朴　技　燦
　　林　鍾　鳳
　　林　秉　鉉
　　白　南　奭
　　張　老　俊
　　崔　承　翰
（各通）
　　金　吉　弘
　　康　泰　寬
　　李　東　衍
　　李　榮　祥
　　申　泰　麟
昭和十年四月朝鮮平安南道安州公立高等普通學校設立費金一千圓寄附ス（以下前同文）
　　張　學　俊
（各通）
　　金　鎭　泓
昭和十年四月朝鮮平安南道安州公立高等普通學校設立費金五千圓寄附ス（以下前同文）
　　文　用　奎
昭和十年四月朝鮮平安南道安州公立高等普通學校設立費金三千五百五十圓寄附ス（以下前同文）
　　韓　道　彬
昭和十年四月朝鮮平安南道安州公立高等普通學校設立費金二千圓寄附ス（以下前同文）
　　林　龔　律
昭和十年四月朝鮮平安南道安州公立高等普通學校設立費金二千七百圓寄附ス（以下前同文）
　　金　秉　奎
昭和十年四月朝鮮平安南道安州公立高等普通學校設立費金一千七百圓寄附ス（以下前同文）

（各通）
昭和十年十二月朝鮮黃海道海州警察署廳舍及附屬建物新築費金一千六百圓寄附ス（以下前同文）
　　郭　永　浚
　　金　德　堯
　　安　基　鳳
昭和十年十二月朝鮮平安南道安州公立高等普通學校設立費金一千五百圓寄附ス（以下前同文）
　　裴　永　日
昭和十年十二月朝鮮平安南道安州公立高等普通學校設立費金一千四百圓寄附ス（以下前同文）
　　羅　化　俊
昭和十年四月朝鮮平安南道安州公立高等普通學校設立費金一千三百圓寄附ス（以下前同文）
　　裴　永　洙
（各通）
　　金　恭　華
昭和十年一月朝鮮平安南道安州公立高等普通學校設立費金一千百圓寄附ス（以下前同文）
　　樋口　虎三
昭和九年十一月群山府社會事業費金トシテ金三千圓寄附ス（以下前同文）
　　吉永　吉三郎
昭和十年四月群山府社會事業婦兒救助費金一千圓寄附ス（以下前同文）
（各通）
　　細野　元助
　　金　季　洙
昭和十年十二月朝鮮黃海道海州警察署廳舍及附屬建物新築費金一千圓寄附ス（以下前同文）
　　公立貴國第一尋常高等小學校同窓會
昭和十年一月樺太公立貴國第一尋常高等小學校ピアノ購入費金一千四十圓寄附ス（以下前同文）
　　朝鮮鐵道株式會社
（各通）
　　朝鮮金融組合聯合會
　　三菱鑛業株式會社
昭和十年十二月朝鮮黃海道海州警察署廳舍及附屬建物新築費金一千圓寄附ス（以下前同文）
　　公立貴國第一尋常高等小學校同窓會
昭和十年十二月朝鮮黃海道海州警察署廳舍及附屬建物新築費金二千圓寄附ス（以下前同文）
　　月川　尋七郎
昭和十二年五月朝鮮全羅北道產業獎勵館新築費金三千圓寄附ス（以下前同文）
　　正七位　朴　霽　沃
昭和十二年八月朝鮮全羅北道產業獎勵館新築費金二千圓寄附ス（以下前同文）
　　朝鮮鐵道株式會社
　　朝鮮金融組合聯合會
　　三菱鑛業株式會社
　　株式會社朝鮮殖產銀行

○陸海軍

◎戰地其他死亡者　戰地其他ニ於ケル陸軍軍人軍屬ノ死亡者左ノ如シ（陸軍省）
昭和十二年七月十六日北支那ニ於テ病死
　　佐賀縣小城郡多久村二十七番地
　　陸軍中將　田代皖一郎
同十三日北支那ニ於テ戰死
　　埼玉縣大里郡藤澤村大字上野台百七十八番地
　　陸軍輜兵上等兵　清水　好男
同二十日山口縣豐浦郡上ノ關村海岸ニ於テ不慮ノ事故ニ因リ死亡
　　東京府東京市江戸川區小岩町五丁目百六十七番地
　　陸軍航空兵大尉　中川　彰
同二十一日朝鮮黃海道海州郡錦山面甘水里ニ於テ不慮ノ事故ニ因リ死亡
　　愛知縣碧海郡富田村大字松下二千五百二十四番地
　　陸軍航空兵軍曹　內川　三郎
同二十二日朝鮮京畿道富川郡西串面ニ於テ不慮ノ事故ニ因リ死亡
　　石川縣金澤市高岡町中藪ノ內六番地ノ一
　　陸軍步兵大尉　市川　芳男
同二十五日北支那ニ於テ病死
　　廣島縣沼隈郡鞆野村乙百六十五番地
　　陸軍輜重兵上等兵　河部　弘
同二十六日北支那ニ於テ戰死
　　兵庫縣多紀郡畑村東畑百八十八番地
同二十八日北支那ニ於テ戰死
　　大阪府大阪市北區東野田三丁目五十九番地　西脇　逸治
同二十六日北支那ニ於テ戰死
　　[illegible]郡相馬村大字佐里千百三番地　梶山　立巳
同二十六日北支那ニ於テ戰死
　　大阪府大阪市東成區東桃谷町四丁目百九十六番地ノ內一　相良　未廣
　　陸軍步兵上等兵　綱合　富雄
同府泉北郡大津町字多八百二十四番地
　　同　若林　春男
同二十七日北支那ニ於テ戰死
　　和歌山縣那賀郡東野上町下佐々千六百四十五番地　陸軍步兵少尉　田代　精治
山口縣都濃郡富田町百八十番地
　　陸軍騎兵少尉　石光　榮市
香川縣丸亀市九番町十八番地
　　陸軍步兵曹長　村上　光德
福岡縣嘉穗郡足白村字椎木二百九十三番地
　　同　田中　弘
宮崎縣東諸縣郡八代村大字八代南俣二千六百九十九番地ノロ號
　　陸軍步兵軍曹　袁毛　玫光
東京府東京市淀橋區諏訪町百二番地
　　陸軍步兵伍長　木村　東雄
大阪府大阪市西淀川區中島町七百十五番地　同　松井　寅一
和歌山縣海草郡藤白村大字下津千五百七十二番地　同　橋本　正一
兵庫縣有馬郡八多村下小名田二百四十八番地　同　西村　正雲
同縣津名郡鮎原村田處二百二十番地
　　同　廣瀨　昌一
福井縣大野郡西谷村中島第十三號十八番地　豫備役陸軍步兵伍長　角川　隆
大分縣宇佐郡兩川村大字北山六百九十三番地　同　西谷　寅生
兵庫縣明石郡大久保村江井島三百八十七番地ノ一
　　豫備役陸軍騎兵伍長　平　普松
大阪府大阪市北區東野田三丁目三百十三番地　陸軍步兵上等兵　辻田　彌一
同府同市同區鄰島中通三丁目五十九番地　同　冨田　專造
同府同市同區東野田町五丁目六十九番地　同　田隅　竹志
同府同市西淀川區加島町四百五十五番地　川口酒一郎
同府同市同區大和田町三百九十五番地　同　湯淺　春一
同府同市東淀川區宮原町五十番屋敷　同　西川　德藏
同府同市天王寺區勝山通三丁目十三番地　同　青川　初男
同府同市同區上汐町六丁目八十六番地　杉浦　高夫
同府同市浪速區河原町二丁目十四百七十五番地　同　近藤　茂
同府中河內郡鷹手村大字六萬寺六十番地　同　北野　一雄
同府北河內郡古宮村大字下三十一番地　北井　章
同府泉北郡神石村大字上石津千三百三十三番地　同　八尾　展生
同府三島郡安威村大字安威千九百八十九番地　同　大石　弘明
兵庫縣神戶市神戶區葺町通一丁目十五番地ノ七　同　松井　俊雄
同縣同市兵庫區小河通七丁目三番地　樓納　信次
同縣同市淺區都由乃町一丁目二十番地　同　市田重太郎
同縣同市同區濱川町八丁目十九番地　小坂田賴雄
同縣有馬郡貴志村貴志四百六十二番地　同　谷所卯之助
同縣川邊郡立花村上ノ島五百十三番地　同　栉　清一
同縣同郡伊丹町北河原三百七十一番地　同　前田　重行
和歌山縣西牟婁郡湯崎村大字上野三千七百二十二番地　同　梁村金次郎
同縣有田郡田殿村大字賀百四十八番地　同　三木　信雄
宮崎縣都城市川東四千百九十三番地ノ二　後備役陸軍步兵上等兵　東　祐則
佐賀縣杵島郡白石町鷹田二千四十番地ノ三　豫備役陸軍步兵上等兵　岡　義長
鹿兒島縣肝屬郡大根占町神川七百三十六番地　同　殁所　信夫
大阪府大阪市西成區西入船町二十五番地　陸軍騎兵上等兵　新野　平一
同二十八日北支那ニ於テ戰死
　　福岡縣糸島郡元岡村大字元岡千五百九十二番地　陸軍步兵中尉　須地　登雄

佐賀縣三養基郡　北茂安村大字東尾三千百十番地　陸軍騎兵中尉　大塚愛四郎
山口縣厚狭郡埴生村三千九百十二番地　陸軍工兵中尉　伊藤金次郎
岩手縣東磐井郡　藤澤町藤澤字吉高二百四十九番地　同　千葉　平吉
群馬縣群馬郡　金島村金井千九百五十六番地一　陸軍歩兵准尉　岸　高次郎
愛知縣名古屋市東區瑞木町　三丁目一番地　陸軍砲兵准尉　伊藤　憲之
鹿兒島縣囎唹郡財部町北俣　四千四十四番地　陸軍歩兵曹長　岸下　利男
佐賀縣杵島郡鎧江村大字戸ヶ里二千五百五番地　陸軍砲兵曹長　白濱　完
兵庫縣佐用郡西庄村上月八十五番屋敷　陸軍工兵曹長　山本　武一
熊本縣下益城郡杉上村大字出水七百五十三番地　陸軍歩兵軍曹　友田　治雄
和歌山縣海草郡巽村　大字阪井六百九十二番地　同　和坂　清次
岡山縣赤磐郡佐伯上村　大字加三方四百番地　陸軍航空兵軍曹　行本　信男
青森縣弘前市大字茂森新町十三番地　同　小杉　慶造
大阪府大阪市住吉區阿部野筋八丁目七十六番地　陸軍歩兵伍長　大橋康治郎
同府同市北區高垣町百三十番地　同　矢野　守
新潟縣北蒲原郡金塚村字　鹽津十六番地　豫備役陸軍歩兵伍長　三村　平吉
長野縣上水内郡日里村大字日下野七百三十二番地　同　笠井　秋吉
和歌山縣有田郡石垣村　大字字井吉九十三番地　陸軍歩兵伍長　橋爪　正傳
同縣同郡鳥屋城村大字　長谷川六百六十三番地　同　山崎　清
同縣伊都郡橋本町大字　小原田三百二十六番地　同　米本　邦一
佐賀縣藤津郡嬉野町大字　下宿町六百九十番地ノイ　豫備役陸軍歩兵伍長　中島　辨次
熊本縣天草郡栖本村大字　鴻船原千七十八番地　同　嶋江　寛八
岡山縣津山市小性町五十九屋敷　陸軍砲兵伍長　植木　定江
兵庫縣宍粟郡河東村　須賀澤四百二十六番地　陸軍工兵伍長　横野　定夫
廣島縣豐田郡幸崎町　大字渡瀬八十六番地ノ二　陸軍衛生伍長　西元　信之
大阪府大阪市　浪速區河原町二丁目千四百七十四番地　陸軍歩兵上等兵　櫨爪　茂
同府同市同區西濱北通　二丁目十二番地　木村　新次
同府同市住吉區　平野京町一丁目五十番地　同　井上　茂
同府北河內郡山田村　大字中宮三千八百五十六番地　同　大村　武
同府中河內郡　八尾町大字穴太二百五十六番地　同　本田　治一
同府泉北郡大津町　我孫子十五番地ノ一　同　川端　勇
同府豐能郡西能勢村　大字山邊八番地　同　今中　勝次
兵庫縣神戸市灘區　上河原通三丁目四百六十四番地　同　岡田　親司
同縣同市林田區葺合通　二丁目十六番地　同　桜藤　正
同縣同市兵庫區小河通七丁目三番地　同　森　重三
同縣尼崎市南城內九十一番地　同　酒井　秀夫
同縣同市下坂部三百七十三番地　同　堀田　喜誠
同縣川邊郡東谷村山下字西本町八十一番地　同　中川　實
和歌山縣那賀郡粉河町大字粉河二千五十九番地　同　松本　菁雪
同縣同郡東貫志村大字井ノ口　千四百七十二番地　同　宮本　泰
同縣東牟婁郡勝浦町　千百八十一番地ノ二十九　同　坂地　法夫
同郡海草郡岡崎村大字寺內　五百三十二番地　同　岡崎　榮一
香川縣綾歌郡川津村五十六番戸　豫備役陸軍歩兵上等兵　中井　勝義
福岡縣嘉穂郡穂波村大字平恒　三百六十三番地　同　藤田　義則
長崎縣南高來郡東有家町乙五十二番地　中村　久雄
大阪府大阪市西成區柳通三丁目九番地　陸軍砲兵上等兵　杉山　勇
兵庫縣神戸市湊區夢野町二丁目十五番地　陸軍衛生上等兵　梅景　正三
廣島縣比婆郡東城町大字福代　五百三十九番地　同　芳賀　正雄
島根縣大原郡日登村東日登千百四番地　同　古田　米鶴
岩手縣豐澤郡佐倉河村下河原字　三千刈十七番地ノ二　陸軍工兵上等兵　及川今朝巳
長野縣飯田市字上飯田　二百三十番地　梶田　利直
兵庫縣尼崎市難波本町　三丁目百五十四番地　同　野崎　野一
長崎縣西彼杵郡野母村　二千四百十五番地　同　田中　吉久
山梨縣西八代郡大塚村大字上野原　三千七百七十七番地　陸軍衛生上等兵　小澤　千英
山口縣玖珂郡川下村大字　車第三百十六番地　同　和田　雷吾
香川縣仲多度郡琴平町　千百四十六番地　軍屬　岡部孫四郎
同二十九日北支那ニ於テ戰死
高知縣高岡郡川內村波川　七十三番屋敷　陸軍歩兵大佐　細木　繁
長野縣東筑摩郡中山村　二千二百四十九番地　陸軍輜重兵大佐　丸山　力男
熊本縣阿蘇郡鍋野村大字岩坂五百三十二番地　陸軍歩兵中佐　甲斐　厚
廣島縣雙三郡三良坂町　四百二十八番地　陸軍歩兵大尉　土山　九郎
鳥取縣東伯郡宇野村　千五百二十一番地　陸軍憲兵少尉　松村　清
福島縣石川郡蓬田村大字蓬田　字通澤十番地　陸軍歩兵曹長　秋田　源吉
岩手縣岩手郡厨川村　大字下厨川四十四地割五十二番地　陸軍工兵伍長　木坂　廣志
靜岡縣清水市入江二百十八番地ノ三　陸軍輜重兵伍長　杉山　勇
愛知縣丹羽郡　岩倉町大字石佛二百八番地　同　堀尾　英一
奈良縣宇智郡五條町　大字五條三百三十四番地　同　立木　未男
同日北支那ニ於テ戰傷死
大阪府中河內郡龍華町　字安中四百五十三番地ノ一　陸軍歩兵上等兵　辻出　義一
同府大阪市東成區北中本町一丁目十五番地　同　足立　巻
同日北支那ニ於テ戰死
香川縣三豐郡　和田村大字和田乙五百五十六番地　陸軍砲兵上等兵　加地　正一
岐阜縣本巣郡直桑村　輕海千百十一番地　江崎　竹雄
茨城縣久慈郡小里村　大字大中二百三十九番地　陸軍工兵上等兵　菊地　春次
富山縣中新川郡　東加積村小鹿野二千百四十一番地　同　片貝　政雄
大阪府大阪市港區吾妻町　一丁目十三番地　山口　長年
同日北支那ニ於テ戰傷死
兵庫縣川邊郡川西町火打字　南廣山一番地　同　安田　重春
山口縣熊毛郡佐賀村佐賀　二千八十八番地　豫備役陸軍工兵上等兵　森永　眞盛
同日北支那ニ於テ戰死
愛知縣幡豆郡平坂町　大字西小椋新田字道場前二十二番地　陸軍輜重兵上等兵　須田　七郎

同縣名古屋市中區三輪町一番地　渡邊　茂春
靜岡縣田方郡上狩野村湯ヶ島　字本谷入御料地內小字杉本無番地　同　田中　行雄
同縣志太郡燒津町下鯨ヶ島百六十七番地　同　鈴木　喜七
北海道山越郡八雲村大字八雲鷲之巢無番地　軍屬　小川　信行
秋田縣雄勝郡新成村鳴田新田字鳴田四十九番地　同　藤原　勝治
東京府東京市下谷區北稻荷町二十二番地　同　関　寡市
同府同市淺谷區原宿二丁目百七十番地　田中　一英
千葉縣千葉郡二宮町田喜野　井九十一番地　近藤　義照
神奈川縣横濱市　神奈川區神奈川通一丁目四番地　同　石井　亨
山梨縣山梨郡　後屋敷村字三ヶ所百四十七番地　同　木村　重充
靜岡縣濱名郡新居村九百八十五番地　同　石河　照雄
同縣駿東郡金岡村岡宮五千百五十一番地　同　藤原　勝治
新潟縣新潟市西大畑町　五千二十一番地　同　鈴木　樹一
長野縣北佐久郡春日村　三百七十八番地　渡邊　省吾
同縣同郡南大井村大字平原　二千二十四番地　今井　義勝
同縣南佐久郡內山村百十八番地　同　南澤　正年
同縣下伊那郡飯田町　と千二百二十七番地　同　岩崎　元次
岐阜縣安八郡和合村大字津　二百十六番地　同　古田唯四郎
三重縣宇治山田市宮後町百十三番地　同　安田　秀一
同縣阿山郡上野町大字西町　三千七百十四番地　同　濱口　文子
同縣阿山郡上野町大字西町　三千七百十四番地　同　濱口　良二
同　尾山　万代
京都府京都市右京區花園　木辻南町七番地ノ四　同　東田　重信
大阪府大阪市港區　東田中町二丁目百十二番地ノ一　同　村尾　正春
廣島縣高田郡志屋村字志路　四千五百五十七番地　同　今岡　逸治
兵庫縣多紀郡篠山町ノ內立町　七十七番地　宮脇賢之介
島根縣松江市雑賀町百八十番地　同　高橋　倫慶
佐賀縣杵島郡北方村字　志久四千二百七十五番地　同　杉原　龍文
同縣東松浦郡畑木村畑木六十四番地　同　秀島ハマキ
山口縣玖珂郡岩國町　大字錦見三千二百六十七番地　同　栗栖　義和
同縣吉敷郡仁保村　字上郷百八十八番屋敷　同　池田　元彦
高知縣安芸郡甲浦町　大字河內三十五番地　同　土居　丁
長崎縣東彼杵郡早岐町　樓常時免千五百四十七番地　同　西村　頼次
同縣北高來郡諫早町　榮田名百七番地　松本嘉右衛門
大分縣南海部郡西中浦村　大字沖松浦五百七十一番地　同　嶋田福太郎
鹿兒島縣給良郡　隼人町內二百五十番地　同　三島　恒彦
同日北支那ニ於テ戰傷死
山口縣山口市中市町十八番地　同　松尾　幸助
同三十日北支那ニ於テ戰死
神奈川縣三浦郡長井町　二千六百二十三番地　陸軍航空兵大尉　冨澤　榮吉
同日北支那ニ於テ戰傷死
大阪府大阪市港區九條中通三丁目五百八十四番地　陸軍歩兵伍長　重矢　才夫
兵庫縣多紀郡城南村　眞南餘下四千八百三十四番地　陸軍砲兵上等兵　小林　忠一
靜岡縣濱松市大工町七番地　陸軍輜重兵上等兵　島田　主雄
同三十一日北支那ニ於テ戰傷死
鹿兒島縣川邊郡西南方村泊八千一番地　陸軍歩兵曹長　尾上　進
同縣薩摩郡大村　上手四千八百五十二番地ノ二　同　大山　正男
同日朝鮮京畿道富川郡西串面西方海上ニ於テ不慮ノ事故ニ因リ死亡
島根縣簸川郡出西村大字出西　千三百七十四番地　陸軍航空兵曹長　青木　茂
同日北支那ニ於テ戰傷死
兵庫縣氷上郡前山村上竹田　八百三十四番地　陸軍歩兵伍長　片瀬　保
和歌山縣新宮市佐野四百八十八番地　陸軍歩兵上等兵　桃原　正道
同縣伊都郡河根村大字北　又六百六十一番地　同　刀禰　庄司
兵庫縣氷上郡春日部村野上野　千二百四十七番地　同　野花　誠一
同八月一日北支那ニ於テ戰傷死
同縣城崎郡香住町若松　六百三十九番地　陸軍工兵上等兵　竹中　篤治
同日北支那ニ於テ病死
兵庫縣三原郡神代村　上田二百四十二番屋敷　陸軍工兵上等兵　坂田　護
同二日北支那ニ於テ戰死
山口縣厚狭郡厚南村大字東須惠　千八百十三番地　陸軍歩兵上等兵　長尾　治一
栃木縣足利郡　三和村大字板倉八百八十一番地ノ一　陸軍航空兵大尉　桑澤　三郎
同三日北支那ニ於テ戰傷死
高知縣高知市西唐人町五十一番地　陸軍砲兵少佐　井上　光喜
同五日北支那ニ於テ戰傷死
東京府東京市淺川區海邊町七番地　陸軍工兵上等兵　柴田政太郎
同七日北支那ニ於テ戰傷死
兵庫縣有馬郡　八多村附物八百四十番地　陸軍歩兵上等兵　長尾　治一
同八日北支那ニ於テ病死
大阪府大阪市港區　磯路町二丁目二十六番地　豫備役陸軍歩兵伍長　鈴江　定治
同九日北支那ニ於テ戰死
山口縣大島郡　沖浦村大字日見千五十八番地　陸軍砲兵少佐　尾方　京二
岩手縣氣仙郡高田村字　寒風二十七番地　陸軍航空兵中尉　上野龍太郎
鳥取縣氣高郡小鷲河村　大字鷲巣八百四十八番地　陸軍歩兵伍長　三谷　徹
同十日朝鮮京畿道開城道立病院ニ於テ病死
大分縣下毛郡溝部村大字平　小野五十四番地　陸軍歩兵上等兵　渋谷　傳
同十一日北支那ニ於テ戰死
東京府西多摩郡成木村上　成木下分五百七番地ノイ　同　若林　金作
同日兵庫縣神戸市神戸區北長峡通佐野病院ニ於テ病死
岡山縣久米郡　倭文中村大字油木上四百八十六番地　陸軍砲兵上等兵　山本　實
同十二日北支那ニ於テ戰死
和歌山縣和歌山市北ノ新地裏　田町四番地　陸軍騎兵曹長　福田　都
山口縣熊毛郡大野村　大字大野南第百四十二番地　豫備役陸軍騎兵軍曹　河野　梧朗
兵庫縣尼崎市昭和北通八丁目二百八十六番地　陸軍騎兵伍長　岡本　一夫
長崎縣壹岐郡勝本町大字　可須仲觸四百六十番地ノ四　陸軍騎兵上等兵　中村金次郎
和歌山縣伊都郡學文路村　大字南馬場七十六番地　豫備役陸軍騎兵上等兵　柏谷　満次
同十三日北支那ニ於テ戰死
兵庫縣姫路市大野町十三番地　後備役陸軍輜重兵一等兵　村田　鶴市
同十四日內蒙古ニ於テ戰死
愛媛縣温泉郡久米村大字北久米　四百七十二番地　陸軍歩兵上等兵　田中　勇
同日北支那ニ於テ病死
山口縣萩市古萩町四十九番地　豫備役陸軍歩兵上等兵　三舛　榮二

同　十五日北支第一ニ於テ戦死
埼玉縣比企郡鶴田村大字鶴田百八十六番地　陸軍歩兵少佐　栗原　鶴二
同　廿日同支第一ニ於テ戦死
愛媛縣宇和島市大字新町字上之島二十一番地　陸軍航空兵中尉　中山　峠夫
同　廿日同支第一ニ於テ戦死
三重縣度会郡麻生田村大字麻生田字上之島二十一番地　陸軍歩兵上等兵　大橋　重義
同　十六日北支第一ニ於テ戦死
長崎縣佐賀郡諸富村大字諸富字丁子三十番地　陸軍歩兵上等兵　大橋　重義
同　十七日北支第一ニ於テ戦死
福岡縣浮羽郡吉井村大字新川四千三百十番地　陸軍航空兵上等兵　約　虎夫
同　十八日北支第一ニ於テ不慮ノ事故ニ因リ死亡
愛媛縣北宇和郡水窪村大字市野瀬字千三百十九番地　陸軍歩兵上等兵　林　榮夫
同　二十日北支第一ニ於テ戦死
鳥取縣鳥取市東町三十番地　陸軍砲兵上等兵　木村　嘉

同　二十一日北支第一ニ於テ戦死
大分縣浦辺郡浦富村大字浦辺四百八十四番地　陸軍歩兵軍曹　栗原　勝刀
同縣北海部郡小佐井村大字佐井山千九百六十一番地　陸軍歩兵上等兵　伊藤　義信

◉退役編入　海軍機関兵曹長特務少尉陸部三郎ハ一昨十九日退役ト為シタリ（海軍省）

○叙勲

◉入學許可取消　東京高等工業學校ニ於テ本月工業學校管理科ニ入學ヲ許可セルモノ内其許可ヲ取消シタル者及補欠學ヲ許セルモノ氏名左ノ如シ（文部省）

可セルモノ氏名左ノ如シ（文部省）

入學許可取消

小沢入鹿　佐藤　長田　吉田
小沢英次郎　佐藤　盛夠治　芥　宗雄
柳沢入學許可
吉沢　正一　山河鎮　成瀬　須賀　須藤　笠井　原　文夫
貞雄　成瀬　成瀬　須賀　須藤　笠井　原　文夫

◉敵由採用認可　横浜市鶴ヨリ六名屋医師ヲ常設海外事務嘱託ニ採用シ其旨通牒ス

常設海外事務嘱託ニ採用シ其旨通牒ス

横浜市鶴小島徳次郎ト其旨通牒ス

ル ニ依リ之ヲ認可セリ（外務省）

○産業

◉補助金交付　昭和十二年度ニ於テ左ノ項目ニ付キ補助金ヲ交付スル旨本月十八日指令セリ（農林省）

府縣	補助事項	金額
京都	蠶種製造費補助	五一六三円
佐賀	同	一五二八四

◉繭糸物産額概況　前工省ノ調査ニ係ル昭和十二年六月ノ全國繭糸物産額概況左ノ如シ（商工省）

昭和十二年六月ノ全國繭糸物産額概況

昭和十二年六月ニ於ケル本邦繭糸物産額ハ四百四十二万二〇五四瓩ニシテ其内訳繭糸物六九〇〇八七七四瓩（八割五分五厘）小繭物六〇二六八三一四（七分四厘）特殊物五九〇八五九五四（七分三厘）ノ割合ニシテ之ヲ前月ニ比スレハ繭糸物一一三四（一割七分）特殊物一〇五一五一四四（一割五分一厘）ヲ各減少シ繭糸ニ於テ五九五二一二九四（六分八厘）減少ト為レリ尚本年前年同月ニ比スレハ繭糸物八六五〇七四三四（一割四分三厘）特殊物九〇五七六八四（一割八分一厘）ヲ各増加シ小繭物一七五〇一〇六一四（二割二分五厘）ヲ減少シ繭糸ニ於テモ八〇六四六四四（一割七厘）ノ増加ニ為レリ

更ニ之ヲ種類別ニ観レハ質量ニ於テ繭糸物ノ最モ多キハ金巾ニシテ総額ノ内二二二四四四万九三〇四（二割七分五厘）ヲ占メ之ニ次ケハ其他ノ繭糸物及蛹七集塊六八〇八九〇四（八分五厘）ノ順ニ生産ヲ含ム六六七九六九〇四一〇四（八分四厘）ノ順ニ繭糸物（ジョーンズ）ノ順ニ繭糸物（ドリル）五〇四六二五一四（六分二厘）ノ順ニ繭糸物（ドリル）ノ順ニ七三四七四（四分八厘）ノ順ニ天竺二六六五五四五五四（三分三厘）ノ順ニ天竺綿（コール天ヲ含ム）二一五三四三八（二分九厘）ノ順ニ帆布二三四四三八（二分八厘）ノ順ニ小倉一九九四〇四二四（二分五厘）ノ順ニ羅千五七一六八二四（一分九厘）ノ順ニ小倉二一九八四（一分八厘）ノ順ニ白木綿二一九八四（一分八厘）ノ順ニ繭糸物ニ於テ蛹集塊ノ最モ多キハ

大阪鐵道局																		
東京（東京市内）	線	一	一	一	[illegible]	[illegible]	[illegible]	[illegible]	[illegible]	[illegible]	[illegible]	[illegible]	[illegible]	[illegible]	[illegible]	[illegible]	[illegible]	[illegible]
山（奈良、伊賀、伊勢、紀伊、和歌山、大阪、兵庫、鳥取、岡山、香川、愛媛、高知、徳島

リト）長期信用ノ必要等ノ他對外價格競爭ニ對應シ內部的競爭排除ノタメ海外註文ヲ一點ニ集メ適當ニ分配スル方法採用方ニ關シ詳述シ對支貿易ノ將來性ニ鑑ミ英國商社ハ事變中モ忍ンテ在支支店ノ維持ニ努ムヘシト說ケリ

商品界鐵鋼活況 持續、九月鋼生產百十六萬噸、新記錄、銑七十二萬六千噸、棉花米棉獲想發表ニ崩落セルモ漸次回復、卑金屬何レモ不勢、就中錫ハ米國市場ノ前途悲觀ニ暴落ス、牛酪品拂底ニ近年ノ高價示現、新西蘭、濠洲何レモ百三十六志

觀象

◎初霜

地名 本年初日 昨年比較 平年比較
城津 十月十八日 一日早シ 五日早シ —
蔚山 同 日 十日早シ

◎全國氣象表（正午觀測）

（備考）氣溫ノ部ニ印ハ氷點下ノ度ヲ示シ降水量ハ前日午前六時ヨリ翌日午前六時迄ノ總量ナリ

十月十八日

地名	氣壓(粍)	風向	風速(米)	氣溫(攝氏)	天氣	降水量(粍)
稚內	765.6	東南東	2	18.4	雨	11
根室	758.6	北北東	21	21.4	曇	—
網走	762.0	靜穩	1	17.8	快晴	—
帶廣	762.7	北	3	16.5	晴	—
大分	764.1	東北東	4	16.3	快晴	—
多度津	764.9	靜穩	1	16.3	晴	—
廣島	763.9	北	8	17.4	晴	—
大阪	762.7	北	4	16.0	曇	—
大阪	761.4	北	4	15.2	晴	—
名古屋	764.8	北	4	16.5	曇	—
靜岡	764.8	北北東	3	15.2	晴	—
名古屋	761.6	北北西	5	17.2	曇	—
伊豆大島	762.3	北東	5	11.0	雨	1
東京	762.6	北北東	3	11.6	曇	—
銚子	761.8	北	12	12.2	雨	—
銚子	763.4	靜穩	1	9.2	雨	—
前橋	761.8	北	5	13.4	曇	—
宇都宮	761.8	南西	2	10.8	曇	—
福島	761.3	西南西	3	12.6	曇	—
福井	763.1	北西	2	14.1	曇	1
新潟	762.8	南西	6	11.4	曇	—
秋田	762.0	北西	6	11.5	曇	—
石巻	761.4	北西	4	11.5	曇	—
仙臺	760.0	西南西	2	9.8	曇	—
青森	760.7	南西	9	9.4	雨	—
函館	759.5	西北西	6	10.0	曇	—
札幌	758.6	靜穩	0	7.6	曇	—
旭川	757.1	西南西	2	7.5	曇	—
網走	755.2	西	6	11.4	曇	—
大泊	753.7	西	8	6.4	曇	1
豊山	766.3	北	2	13.5	快晴	—
仁川	763.1	靜穩	1	12.3	快晴	—
元山	764.6	西南西	3	17.6	快晴	—
鎮南浦	762.6	南南西	3	16.4	快晴	—
新義州	766.0	靜穩	1	10.9	曇	—
大邱	765.8	南南西	7	19.1	快晴	—
釜山	765.2	西南西	6	17.4	快晴	—
新京	768.4	南西	3	14.7	快晴	—
天津	766.5	西	3	14.6	快晴	—
青島	—	西	—	—	—	—
上海	768.0	北	4	18.5	晴	—

◎東京氣象

十月十八日 天氣概況 曇朝微雨

平均氣壓（海面ノ度）	七六一七粍	平均雲量	10
平均氣溫	一一六度	日照時間	0.0時
平年ヨリ四二度低シ		平均風速度	二四米
最高氣溫	一四・一度	最大風速度	六二米
最低氣溫	一〇・一度	最多風向	北北西
前五日間平均氣溫	一五・四度	降水總量	一・一粍
平年ヨリ〇・七度低シ		一時間最大降水量	〇・三粍
平均濕度	七八%	記事	午前二時三十九分ヨリ同十時四十分マテ微雨アリタリ
平均水蒸氣張力	七五粍		

（以上中央氣象臺）

土地收用公告

左ノ事業ハ土地收用法ニ依リ土地ヲ收用スルコトヲ得ルモノト認定ス

起業者 山口縣知事

廣告

事業ノ種類 河川改修
起業地 山口縣玖珂郡川下村地內

右公告ス

昭和十二年十月二十一日

內務大臣 馬場鍈一

◎醫師免許證再下付

再下付年月日	登錄番號	本籍地道府縣名及族籍	氏名	資格	資格取得年月
昭和一二、六、一一	一二四七二	宮崎縣	水原 琢士	大阪府下大坂府立醫學校	明治一九、一一
同	五八三三三	愛知縣士族	栗田 太郎	大阪醫科大學	昭和一三、三
同	一〇八二六	長崎縣	水田 義三	長崎醫學專門學校	明治三八、一一
同	七七五三八	山形縣士族	黑川 清雄	昭和醫學專門學校	昭和一〇、三
同	八三二七九	青森縣	對馬 健	東北帝國大學醫學部	大正一二、三
同	五二六九〇	兵庫縣	橋本 五郎	東京帝國大學醫學部	昭和一三、三
同	六八八七〇	奈良縣	中井 邪郎	大坂高等醫學專門學校	昭和七、三
同	六三三七七	香川縣	香川勘右衛門	京都帝國大學醫學部	五、三
同	七五四二六	愛知縣	高橋 武彥	日本醫科大學	九、三
同	一三二七三九	兵庫縣	安藤 秀三	京都帝國大學京都醫科大學	明治四三、一一
同	二〇五八五一〇	栃木縣	野口 直	京城醫學專門學校	昭和三、三
同	六九三〇九	青森縣士族	馬場富美子	東京女子醫學專門學校	八、三
同	二二三九八四四	兵庫縣	宮田 直七	新潟醫學專門學校	大正五、五
同	二九七九一一五	香川縣	中河 快夫	熊本醫科大學	昭和一一、三
同	三〇四六六六一	埼玉縣	伍井保之助	私立南滿醫學堂	大正九、七
同	七七一四二	兵庫縣	太田 喜久	大阪高等醫學專門學校	昭和一〇、三
同	六五一四六	京都府	岸 五八郎	京城醫學專門學校	六、三
同	八、五三八〇七二	大阪府	本多 尙	金澤醫學專門學校	大正四、九
同	一六七八七八二	長野縣	笹岡長四郎	昭和醫學專門學校	昭和一〇、
同	二五六九一三二	愛知縣	山田 聖	名古屋醫科大學	七、一二
同	二八七八一五六	山口縣	吉岡 誠	京城醫學專門學校	同 三
同	一九五七三	靜岡縣	佐藤 貞廣	千葉醫學專門學校	明治三七、一〇
同	四九六一四	和歌山縣	垣內 弘	京都帝國大學醫學部	大正一一、七
同	六八七八七	秋田縣士族	關口千代太	京城帝國大學醫學部	昭和六、一二
同	九、七				

同 六五九三〇 東京府 熊倉 つる 帝國女子醫學專門學校醫學科 同 三

同 九 五四六五〇 福岡縣 古部 茂人 日本醫學專門學校 大正一四、三

同 一四 六九七三九 東京府 石渡 辰雄 東京築地會醫科大學 昭和八、三

同 二〇 二〇二三一 宮崎縣 四倉 重篤 金澤醫學專門學校 明治三八、九

同 七八六〇七 新潟縣 金子 讓 東京帝國大學醫學部 昭和一〇、六

同 五八三七六 山梨縣 安藤 誠治 日本醫科大學專門部 三、三

昭和十二年十月

內務省

◎自動車交通事業財團

靜岡市鷹匠町一丁目七十一番地 靜岡電氣鐵道株式會社ヨリ登記第一號第三號ノ財團ニ對シ新ニ自動車交通事業財團ニ屬スヘキモノトシテ同財團目錄ノ追加變更登記ノ申請アリタルニ因リ右財團ニ屬スヘキ動產ニ付權利ヲ有スル者又ハ假差押若クハ差押、假處分ノ債權者ハ本公告掲載ノ日ヨリ三十二日以內ニ其權利ヲ當廳ニ申出ツヘシ

但シ自動車交通事業財團ニ屬スヘキモノ、目錄ハ當廳ニ備付アリ關係者ノ閲覽ニ供ス

昭和十二年十月二十一日 靜岡區裁判所

◎工場財團

岡崎市傳馬町二百四十一番地 柴田延太郎ヨリ岡崎市戶崎町字上り場西二十三番地所在ノ柴田鐵工所ニ屬スル土地、工作物並ニ機械器具等ニ對シ工場財團組成ノタメ所有權保存ノ登記申請アリタルニ因リ右財團ニ屬スヘキ動產ニ付權利ヲ有スル者又ハ差押、假差押若クハ假處分ノ債權者ハ昭和十二年十二月一日マテニ其權利ヲ當廳ニ申出ツヘシ

但シ工場財團ニ屬スヘキモノ、目錄ハ當廳ニ備付アリ關係者ノ閲覽ニ供ス

昭和十二年十月二十一日 岡崎區裁判所

◎有權者申出方

故當廳所屬公證人國田末吉ノ身元保證金還付ニ付其上ニ權利ヲ有スル者ハ昭和十三年四月三十日マテニ當廳ニ申出ツヘシ

昭和十二年十月二十一日 宮崎地方裁判所

◎推薦映畫

左記映畫ヲ優良ト認メ本省推薦映畫ト決定セリ

昭和十二年十月

推薦番號	種類	題目	觀覽指定	製作者	所有者
四二九	映畫	巻數	價値		
四三〇	宣傳劇	スパイ最後の日	九	誤樂的	獨國ウファ會社
	彩色漫畫	アカデミー、ショウ	五	誤樂的	米國ユナイテッド、アーチスツ映畫會社

◎蓄音機「レコード」推薦

左記蓄音機「レコード」ヲ推薦セリ

昭和十二年十月

推薦番號	種類	題目	枚數	文部省者
四七五七	童謠	桃太郎さんのハイキング	一	河村順子
		ポンポンピアノ		木村百合子
四七五八	同	七夕さま	一	河村順子
		てるてる坊主		高城日子
四七五九	同	七つの子	一	木村順子
		俵はごろごろ		河村順子
四七六〇	同	土人の踊り	一	河村順子
		日高の運動會		

同	四七六一	唱歌	桃太郎	文部省
同	四七六二	同	浦島太郎	吹込者
同	四七六三	同	花咲爺	同
同	四七六四	同	兎と龜	同
同	四七六五	兒童劇	怒濤を越つて	同
同	四七六六	洋樂	空軍の威力	同
同	四七六七	筑前琵琶	コグマノコロスケ（マラソンノマキ）	同
同	四七六八	端唄小唄	ブラームスの子守唄	同
同	四七六九	同	歌の調は聲あらば	同
同	四七七〇	同	旅愁白鷺隊	同
同	四七七一	同	笠置落ち	同
同	四七七二	詠吟	仰ぐ夏雲高嶺は招く	同
同	四七七三	同	柴しき夏を海山へ	同
同	四七七四	同	瀨戶八景	同
同	四七七五	同	大漁節	同
同	四七七六	同	田植音頭	同
同	四七七七	同	祭花笠	同
同	四七七七	雜（壁畫）（雛子）	梅若	同

以上製作者 東京市小石川區音羽町三丁目十九番地 大日本雄辯會講談社

◎船舶職員試驗

本月二十六日高知縣幡多郡清水町大字清水幡多郡水產會事務所ニ於テ沿岸內種運轉士ニ限リ臨時試驗ヲ執行ス志願者ハ受驗申請書ヲ大阪逓信局長宛同局資事部ニ提出スヘシ

昭和十二年十月 逓信省

◎證票亡失

左記證票亡失ニ付自今無效トス

一私設電話無線電信無線電話檢査吏員之證 古物商 生田 清人

第十四號 逓信局書記 守山 俊夫

昭和十二年十月 逓信省

◎營業禁止

右古物商取締法第十四條ニ依リ本月十三日其營業ヲ禁止セリ

昭和十二年十月 山口縣

◎購買入札

一繩圖 十三万千米 契約條項ヲ示ス場所 當所又ハ西巢鴨事務所

一入札受開札日時及場所 本月二十八日午前十時當所ニ入札書差出ス（シ）即時開札ス但シ郵便電信入札差支ナシ

一入札保證金 各自見積價格ノ百分ノ五以上（圓未滿切上ク）

一入札資格 大正十一年四月大藏省令第三十三號ノ資格證明アル者ニ限ル

昭和十二年十月二十一日 府中刑務所

一壓搾麥（四〇瓦以上一立ノ容量五） 二万瓩 當所納

一契約條項ヲ示ス場所 當所

一入札受開札日時及場所 十一月二日午前十一時當所ニ入札書差出ス（シ）即時開札ス但シ郵便電信入札差支ナシ

一入札保證金 各自見積價格ノ百分ノ五以上（圓未滿切上ク）

一入札資格 大正十一年四月大藏省令第三十三號ノ資格證明アル者ニ限ル

昭和十二年十月二十一日 甲府刑務所

◉商業登記

●株式會社三和銀行變更(支店)
一昭和十二年六月一日布施市大字東足代甲一六五番地ノ一支店ヲ左ノ如タ稱呼變更ス
布施市足代一丁目七四番地ノ一
右昭和十二年六月八日登記
妙寺區裁判所橋本出張所

●株式會社三和銀行
一昭和十二年六月一日布施市大字東足代甲百六十五番地ノ一支店ヲ左ノ如タ稱呼變更ス
布施市足代一丁目七十四番地ノ一
右昭和十二年六月八日登記
鶴町區裁判所池田出張所

●株式會社穀立
一商號　昭和製油株式會社
一本店　香川縣綾歌郡坂出町大字　福江十七番地ノ四
一目的　米糠大豆種油綿實等ノ搾油及製品ノ加工原料製品ノ賣買並ニ飼料肥料穀物ノ賣買其ノ仲介業
一設立ノ年月日　昭和十二年五月二十七日
一資本ノ總額　金一万二千圓
一株ノ金額　金五十圓
一各株ニ付拂込タル株金額　金五十圓
公告ヲ爲ス方法　本社ノ店頭ニ掲載ス
一取締役　秋山岩吉　地位二番地　今田政助　木田鶴助　秋山乙吉　秋山鶴夫　番地
同　鶴賀一郎　同所四百三十五番地
同　同所三千六百十六番地
同　丸亀市本町四番地
同監査役　鶴嶽鶴坂出町四百三十五
一存立時期　定ナシ
右昭和十二年六月八日登記
丸亀區裁判所坂出出張所

●合資會社まちがや旅館解散
昭和十二年五月二十五日總社員ノ同意ニ因リ解散ス
右昭和十二年六月八日登記
丸亀區裁判所琴平出張所

●合資會社齊藤豆腐製造所解散
昭和十二年三月十五日無限責任社員上野竹三郎死亡ニ因ル
右昭和十二年六月八日登記
觀音寺區裁判所豐濱出張所

●合資會社高知石材商會變更
一有限責任社員大井長太郎ハ昭和十二年五月二十一日死亡ス
右昭和十二年六月三日登記

●土佐商船株式會社變更
一取締役綱村五郎任期滿了昭和十二年五月二十八日退任ス
一取締役　藤村五郎　高知市東唐人町五十番地
右昭和十二年六月四日登記

●株式會社日本勸業銀行社債
昭十災害十一號　金六万七千圓
一社債ノ總額　金六万七千圓
一各社債ノ金額　金一千圓
一社債ノ利率　年三分二厘　昭和十七年五月一日
一社債償還ノ方法及期限　迄拂戻キ以後毎年四月十月抽籤ヲ爲シ毎回一千圓以上ヲ各其ノ翌月ニ償還シ昭和三十二年五月一日迄ニ全額ヲ償還ス
一各社債ニ付拂込ミタル金額　全額
昭九災害十一號
一社債ノ總額　金二十六万圓
一各社債ノ金額　金五千圓
一社債ノ利率　年三分二厘　昭和十七年五月一日
一社債償還ノ方法及期限　毎年五月十日及十一月十日ノ兩度ニ各其ノ前日ニ至ル迄ノ場合ニ於テ六箇月分未滿ノ利息アルトキハ其ノ六箇月間ノ日割ヲ以テ計算ス　償還期日以後ハ利息ヲ附セス
一各社債ニ付拂込ミタル金額　全額
右昭和十二年六月五日登記
高知區裁判所

●株式會社三陽商會變更
一取締役綱井保ハ昭和十二年六月五日住所ヲ左記ノ通リ變更ス
下關市後田町二百二十番地
昭和十二年六月七日登記
安藝區裁判所浮津出張所

●株式會社日本勸業銀行社債
昭十災害十一號　金三千万圓
一社債ノ總額　金五千圓
一各社債ノ金額　年三分二厘　昭和十七年五月一日
一社債償還ノ方法及期限　迄拂戻キ以後毎年四月十月抽籤ヲ爲シ毎回一千圓以上ヲ各其ノ翌月ニ償還シ昭和三十二年五月一日迄ニ全額ヲ償還ス
一各社債ニ付拂込ミタル金額　全額
右昭和十二年六月五日登記
高知區裁判所

●株式會社岡崎貯蓄銀行變更
取締役ニ昭和十二年六月七日左ノ者就任ス
原田九兵衛　碧海郡高岡村大字堤字西山七十九番地
昭和十二年六月八日登記
岡崎區裁判所

●東邦電力株式會社合併及變更並支店設置(支店)
昭和十二年五月二十九日津市南堀端津二千百三十番地合同電氣株式會社ヲ合併シタルニ因リ左記事項ヲ追加ス
一合併ニ因ル增加資本ノ總額　金三千三百万圓
合併決議ノ年月日　昭和十一年十二月十六日
各新株ニ付拂込ミタル株金額　六十四万八千
三百七十一株ニ對シテハ金五十圓一万一千
三百七十一株ニ對シテハ金三十五圓
合同電氣株式會社ヲ合併シタルニ因リ承繼シタル社債
第十三回社債
委託會社ノ商號　合同電氣株式會社
受託會社ノ商號　三井信託株式會社　三菱信託株式會社
社債ノ總額　金六千万圓
發行方法　分割發行
擔保ノ種類目的物並ニ順位
擔保ノ種類目的物並ニ順位
津區裁判所登記第四號工場財團順位第一番
奈良區裁判所登記第七號工場財團順位第二番
和歌山區裁判所登記第七十一號工場財團順位第二番
德島區裁判所登記第九號工場財團順位第二番
岐阜區裁判所登記第三號工場財團順位第二番
先順位ノ擔保ヲ附シタル債權ノ金額
和歌山區裁判所登記第七十一號工場財團ニ對スル第一順位債權額　金一千万圓
德島區裁判所登記第九號工場財團ニ對スル第一順位債權額　金五百万圓
岐阜區裁判所登記第三號工場財團ニ對スル第一順位債權額　金一百三十五万圓
八號社債金二千七百六十万圓
各社債ノ金額　一百圓五百圓一千圓五千圓一万圓
社債ノ利率　年五分
社債償還ノ方法及期限　昭和九年三月五日ヨリ毎年三箇年間ノ面六十万圓以上ヲ抽籤償還又ハ買入償還シ昭和十九年三月五日迄ニ全額ノ償還ヲ完了ス但シ擔保ノ前後ニ拘ハラス何時ニテモ本社債ノ買入償還ヲ爲スコトヲ得
一取締役本仁秦次郎ハ昭和十二年六月一日死亡ス
右昭和十二年六月五日登記
小松區裁判所大聖寺出張所

●株式會社加能合同銀行變更(支店)
一取締役本仁秦次郎ハ昭和十二年六月一日死亡ス
右昭和十二年六月五日登記
小松區裁判所勤橋出張所

●株式會社加能合同銀行變更(支店)
一昭和十二年六月一日取締役本仁秦次郎ハ死亡ス
右昭和十二年六月七日登記
輪島區裁判所

●株式會社加能合同銀行變更(支店)
一取締役本仁秦次郎ハ昭和十二年六月一日死亡ス
右昭和十二年六月七日登記
輪島區裁判所鵜川出張所

●株式會社加能合同銀行變更(支店)
取締役本仁秦次郎ハ昭和十二年六月一日死亡ス
右昭和十二年六月五日登記
輪島區裁判所宇出津出張所

●株式會社三和銀行變更(支店)
昭和十二年六月一日市施市大字東足代甲百六十五番地ノ一ノ支店ヲ左ノ如タ稱呼變更ス
布施市足代一丁目七十四番地ノ一
昭和十二年六月八日登記
廣島區裁判所海田市出張所

●株式會社三和銀行支店變更(支店)
昭和十二年六月一日布施市大字東足代甲百六十五番地ノ一ノ支店ヲ左ノ如タ稱呼變更ス
布施市足代一丁目七十四番地ノ一
昭和十二年六月八日登記
廣島區裁判所廿日市出張所

●株式會社三和銀行變更
一清算人ノ氏名住所　川端久次郎　金澤市大野町三丁目十五番地
右昭和十二年六月八日登記
金澤區裁判所

●株式會社加能合同銀行變更(支店)
取締役本仁秦次郎ハ昭和十二年六月一日死亡ス
右昭和十二年六月七日登記
金澤區裁判所金石出張所

●株式會社加能合同銀行變更(支店)
取締役本仁秦次郎ハ昭和十二年六月一日死亡ス
右昭和十二年六月五日登記
竹原區裁判所

●株式會社日本勸業銀行社債
未滿ノ利息アルトキハ其ノ半箇年間ノ日割ヲ以テ計算ス　償還期日以後ハ利息ヲ附セス
各社債ニ付拂込ミタル金額　全額
物上擔保ヲ附ス　昭和九年二月十五日合同電氣株式會社ト三井信託株式會社及三菱信託株式會社トノ間ニ信託證書ナルコトノ裏示　本社債ニハ物上擔保附社債ナルコトノ裏示　昭和九年二月十五日合同電氣株式會社ト三井信託株式會社及三菱信託株式會社トノ間ニ信託證書
第二回發行金額　一百圓五百圓一千圓五千圓一万圓
各社債ノ金額
社債ノ利率　年四分八厘
社債償還ノ方法及期限　昭和九年五月十日ヨリ迄拂戻キ爾後各利拂期日迄ニ額面三十万圓以上ヲ抽籤償還又ハ買入償還シ昭和十九年五月十日迄ニ全額ノ償還ヲ完了ス但シ擔保期限ノ前後ニ拘ハラス何時ニテモ本社債ノ買入償還ヲ爲スコトヲ得
一社債ノ總額　金二千四百七十万圓
一各社債ノ金額　一百圓五百圓一千圓五千圓一万圓
社債ノ利率　年四分五厘
社債償還ノ方法及期限　昭和九年八月六日ヨリ迄拂戻キ爾後各利拂期日迄ニ額面三十万圓以上ヲ抽籤償還又ハ買入償還シ昭和十九年八月六日迄ニ全額ノ償還ヲ完了ス但シ擔保期限ノ前後ニ拘ハラス何時ニテモ本社債ノ買入償還ヲ爲スコトヲ得
利息支拂ノ方法及期限　毎年二月六日及八月六日ノ兩度ニ各其ノ前日ニ至ル迄ノ六箇月分ヲ利札ト引換ニ支拂フ但シ償還ノ場合ニ於テ六箇月分未滿ノ利息アルトキハ其ノ六箇月間ノ日割ヲ以テ計算ス
各社債ニ付拂込ミタル金額　全額
契約證書ノ表示　昭和九年七月十日合同電氣株式會社ト三井信託株式會社及三菱信託株式會社トノ間ニ締結シタル物上擔保附第十三回發行契約證書

一取締役增員ニ付昭和十二年五月二十九日左記ノ者就任ス
海東製造　東京市淀橋區下落合一丁目四百十四番地
清水敬吉　同市中野區昭和通三丁目三十三番地
市川春吉　大阪市住吉區天王寺町二千三十二番地
一監査役各務幸一郎ハ同日退任シ同門野慶之進大島小太郎鹽田利三郎田邊九萬三ハ同日重任ス
一同日支店ヲ左ノ地ニ設置セリ
津市南堀端津二千百三十番地
奈良市高天町十二番屋敷
和歌山市岡山丁九番地
德島市市寺島町五百三十五番屋敷
昭和十二年六月七日登記
岐阜區裁判所

●合資會社矢橋大理石商店變更
昭和十二年六月三日無限責任社員矢橋文雄ハ金五十一万圓ニ有限責任社員矢橋五郎ハ金二十五万圓ニ各其出資額ヲ爲シ同日入社ス
一左記ノ者新ニ出資ヲ爲シ同日入社ス
金十万圓　有限　矢橋九郎　岐阜市八ツ寺町
金一丁目十一番地　同　矢橋幸雄　東京市淀谷區穩田
金八万圓　同　矢橋重雄　岐阜縣不破郡赤坂町一丁目四番地ノ六十三
金五百圓　同　矢橋文雄　岐阜縣
右昭和十二年六月七日登記
岐阜區裁判所垂井出張所

●貿易商株式會社變更
一取締役後藤峯之助大坪順長稲葉榮之助老田友安牛丸宗平牛丸公光ハ昭和十二年五月二十四日重任シ左記ノ者同日取締役ニ就任ス
水瀬武雄　吉城郡船津町船津千二百六十九番地
一監査役井波清一ハ昭和十二年五月二十四日重任シ同水瀬武雄ハ同日退任シ左記ノ者同日監査役ニ就任ス
吉城郡船津町船津千百二番地ノ二
高山區裁判所船津出張所

●合名會社設立
一商號　合名會社資生堂膠告社
一本店　福井市佐久良上町九十一番地
一目的　廣告事業全般及ヒ之ニ附帶スル一切ノ業務
一設立ノ年月日　昭和十二年六月四日
一代表社員ノ氏名　坂井武　坂井武
昭和十二年六月七日登記
福井區裁判所船津出張所

●株式會社加能合同銀行變更(支店)
取締役ニ昭和十二年六月一日死亡ス
右昭和十二年六月七日登記
金澤區裁判所金石出張所

●株式會社加能合同銀行變更(支店)
取締役本仁秦次郎ハ昭和十二年六月一日死亡ス
右昭和十二年六月五日登記
輪島區裁判所宇出津出張所

●株式會社加能合同銀行變更(支店)
取締役本仁秦次郎ハ昭和十二年六月一日死亡ス
右昭和十二年六月七日登記
輪島區裁判所

●株式會社日本勸業銀行社債
一社員ノ氏名住所出資ノ種類及ヒ價格
金一千二百圓　加藤利吉　鯖井市佐久良下町十七番地
同　坂井武　同市佐久良上町九十一番地
同　内山義男　同市足羽下町三十七番地
●合資會社金子商店解散
總社員ノ同意ニ依リ昭和十二年六月六日解散ス
●九二織物株式會社(變更)
昭和十二年五月二十五日ノ定ノ通リ變更ス
本會社ハ各種絲織物編物製造加工販賣及之等業務ニ附帶スル一切ノ營業各種織物ノ精練染色加工
右昭和十二年六月七日登記
福井區裁判所

●織江毛糸織物株式會社變更
昭和十二年六月三日各新株ニ付拂込ミタル株金額ヲ金四十圓ト變更ス
昭和十二年六月七日登記
武生區裁判所鯖江出張所

●合資會社編野長松室製麻
昭和十二年五月三十日總社員ノ同意ニ依リ有限責任社員松村喜卯吉ハ其ノ持分全部ヲ辻熊一ニ讓渡シテ退社シ左ノ者之ヲ讓受ケ同日左ノ通リ入社ス
金一千圓及ヒ大野郡鯖山町九十四字西袋田町東下後町三十二番地在手號木造瓦葺二階建本家一棟建坪九坪二階坪八坪五合外ニ建物二棟並ニ三間百五十畳本金沉殿佛壇一本外ニ動產物五百九十八點評價格金二千六百圓
一出資ノ種類及ヒ價格　有限責任
右昭和十二年六月八日登記
大野區裁判所勝山出張所

●實瑞蠶株式會社變更
一取締役田中長次郎川村長之助吉岡織太郎中崎源治郎田中治三郎宗像彦日藤助村上常二ハ昭和十二年五月三十日各重任ス
右昭和十二年六月八日登記
小濱區裁判所

●大野運送合資會社清算人選任
一清算人ノ氏名住所　川端久次郎　金澤市大野町三丁目十五番地
右昭和十二年六月八日登記
金澤區裁判所

●株式會社加能合同銀行變更(支店)
取締役本仁秦次郎ハ昭和十二年六月一日死亡ス
右昭和十二年六月七日登記
金澤區裁判所金石出張所

●株式會社加能合同銀行變更(支店)
取締役本仁秦次郎ハ昭和十二年六月一日死亡ス
右昭和十二年六月五日登記
輪島區裁判所宇出津出張所

●株式會社三和銀行變更(支店)
昭和十二年六月一日布施市大字東足代甲百六十五番地ノ一ノ支店ヲ左ノ如タ稱呼變更ス
布施市足代一丁目七十四番地ノ一
昭和十二年六月八日登記
廣島區裁判所廿日市出張所

●株式會社三和銀行變更(支店)
昭和十二年六月一日布施市大字東足代甲百六十五番地ノ一ノ支店ヲ左ノ如タ稱呼變更ス
布施市足代一丁目七十四番地ノ一
昭和十二年六月八日登記
廣島區裁判所廿日市出張所

●太平工業株式會社資本增加及變更
一增加資本總額　金七万圓
一資本增加決議年月日　昭和十一年十二月二十七日
一各新株拂込金額　金五十圓
一昭和十二年五月二十四日商號ヲ左ノ如タ變更ス
商號　太平工業株式會社
昭和十二年六月七日登記
竹原區裁判所

●合資會社三ツ矢機業場變更
一總社員ノ同意ニ因リ昭和十二年六月七日有限責任社員南方忠治ハ出資金五千圓ノ内金三千四百圓ヲ陳渡シ有限責任社員山田又治郎ハ之レヲ讓受ケタルニ因リ各出資額ヲ左ノ通リ變更ス
金一千六百圓也　南方忠治
金一万三千四百圓也　山田又治郎
右昭和十二年六月八日登記
小松區裁判所大聖寺出張所

●株式會社加能合同銀行變更(支店)
一取締役本仁秦次郎ハ昭和十二年六月一日死亡ス
右昭和十二年六月五日登記
小松區裁判所勤橋出張所

●株式會社加能合同銀行變更(支店)
一昭和十二年六月一日取締役本仁秦次郎ハ死亡ス
右昭和十二年六月七日登記
輪島區裁判所

●株式會社加能合同銀行變更(支店)
一取締役本仁秦次郎ハ昭和十二年六月一日死亡ス
右昭和十二年六月七日登記
輪島區裁判所鵜川出張所

●株式會社加能合同銀行變更(支店)
取締役本仁秦次郎ハ昭和十二年六月一日死亡ス
右昭和十二年六月五日登記
輪島區裁判所宇出津出張所

●尾道高級花卉園藝市場變更
一昭和十二年六月七日商號ヲ左ノ通リ變更ス
商號　尾道高級園藝市場
右昭和十二年六月八日登記　尾道區裁判所

●株式會社日本勸業銀行社債
昭十災害十一號
一社債ノ總額　金六万七千圓
一各社債ノ金額　金一千圓
一社債ノ利率　年三分二厘　昭和十七年五月一日
一社債償還ノ方法及期限　迄拂戻キ以後毎年四月十月抽籤ヲ爲シ毎回一千圓以上ヲ各其ノ翌月ニ償還シ昭和三十二年五月一日迄ニ全額ヲ償還ス
一各社債ニ付拂込ミタル金額　全額
昭九災害十一號
一社債ノ總額　金二十六万圓
一各社債ノ金額　金五千圓
一社債ノ利率　年三分二厘　昭和十七年五月一日
一社債償還ノ方法及期限　迄拂戻キ以後毎年四月十月抽籤ヲ爲シ毎回一千圓以上ヲ各其ノ翌月ニ償還シ昭和三十二年五月一日迄ニ全額ヲ償還ス
一各社債ニ付拂込ミタル金額　全額
右昭和十二年六月四日登記
福山區裁判所

●新市運送株式會社變更
取締役佐々木政太郎ハ昭和十二年五月二十六日死亡ス
●合資會社府中自動車商會變更
昭和十二年六月一日無限責任社員浦上短ハ其ノ持分全部ヲ左記ノ者ニ讓渡シテ退社シ讓受人ハ頭書ノ責任及持分ヲ以テ入社シ有限責任社員持田清右衛門ハ其ノ持分全部ノ拂戻ヲ受ケテ退社ス
金四千五百圓　無限　證居藏市　蘆品郡府中
昭和十二年六月二日有限責任社員梨本敏夫ハ其ノ持分全部ヲ左記ノ者ニ讓渡シテ退社シ讓受人ハ頭書ノ責任及持分ヲ以テ入社ス
金六百圓　有限　證居力夫　蘆品郡府中町府中十三番地ノ六
昭和十二年六月三日有限責任社員高橋岩松ハ其ノ持分全部ヲ左記ノ者ニ讓渡シテ退社シ讓受人ハ頭書ノ責任及持分ヲ以テ入社ス
金五百圓　有限　兒玉平三郎　蘆品郡府中町
右昭和十五番地ノ一
昭和十二年六月八日登記
福山區裁判所府中出張所

◉商業組合登記

●岐阜縣肉鶏生鳥商業組合變更
一理事谷口俊久加藤春吉進藤金次郎渡邊清市ハ昭和十二年五月二十七日退任シ同中村元次郎山田茂作藤信太郎江崎三市桑原岩屋木村直二中原藤吉ハ同日重任シ左記ノ者同日理事ニ就任ス
岩田 林巌
中谷兵三郎
可兒貞正
村瀬吾一郎
東利 挂市
浅野 仁郎
岐阜市上太田町三十五番地
岐阜郡厚見村領下一千四百六十番地
同郡北長森村北一色一千九百五十八番地
本巣郡彌富村政田七十六番戸
羽島郡笠松町栃原二十九番地ノ一
同郡竹ヶ島町二千六百四十五番地
岐阜市上土居町二百九十九番地
岐阜區裁判所

●東濃自動車運輸商業組合變更
一理事補缺ニ付昭和十二年五月二十六日左記ノ者就任ス
藤田庄太郎
吉川市次郎
土岐郡妻木町千二十五番地
土岐郡笠原町五千百二十六番地
小川 英一
土岐郡多治見町中之郷千九百三十五番地ノ三

●美濃西部陶磁器商業組合變更
一組合員加藤龍三郎ハ昭和十二年六月四日其ノ持分全部ヲ譲渡脱退シ左記ノ者ニ譲受ケ同日加入ス
保證金額 金五百圓
岐郡多治見町千三百四十番地
株式會社滿留肥商店 土岐郡多治見町中之郷千七百四十七番地
一左記保證金額金五十圓小島直治 土岐郡多治見町中之郷千七百四十七番地
保證金額金五十七番地 同町三千九百

昭和十二年六月七日登記
御嵩區裁判所多治見出張所

●鶴井專門地方織物販賣組合變更
監事金員任期滿了ニ付昭和十二年五月二十九日改選ノ處柴山一馬岩崎茂田中米ハ再選就任ス
右昭和十二年六月四日登記
鶴井區裁判所

●製麻業組合事務所移轉並變更
昭和十二年五月二十六日登記
御嵩區裁判所多治見出張所

◉家畜保險組合登記

●刈羽郡家畜保險組合變更
一昭和十二年五月二十一日理事金員ハ任期滿了ニ因リ退任シ同月二十二日左者就任ス
小熊 五十三番地 刈羽郡鶴千谷濱村大字千谷濱二百
鱒 三番地ノ一
鶴三郎 刈羽郡野田村大字野田千八百十
七番地 刈羽郡北條村大字南條八百九十

村田與左エ門 同日左ノ者監事ニ就任ス
百六十七番地 刈羽郡高柳村大字山中二千九
神林 永七 刈羽郡柏崎町本町四丁目五百四十六番地
山田 文賢 刈羽郡田尻村大字上田尻四千七百四十番地
古川 慶作 刈羽郡内郷村大字伊毛四百三十九番地
昭和十二年五月三十一日登記 柏崎區裁判所

◉工業組合登記

●大里絹織物工業組合變更
一監事木村一郎ハ昭和十二年五月二十七日辭任ス
一理事根岸近五郎野口滝吉ハ昭和十二年五月二十七日退任シ高田重興細山喜一郎高橋常次郎ハ同日重任シ同日左記ノ者理事ニ就任ス
木村一郎 大里郡深谷町大字深谷百番地ノ一
吉田三作 同所百六十番地
昭和十二年六月七日登記 熊谷區裁判所深谷出張所

●桐木塗下駄工業組合變更
一理事堀江茂登藏ハ昭和十二年四月二十四日退任シ左ノ者同日新ニ理事ニ就任ス
者藤友之進 桐木市泉町三百五十三番地
昭和十二年六月七日登記 栃木區裁判所

●足利瓦斯撚糸工業組合變更
理事石井要太郎岡崎甚助斎藤貞治中山佐吉星野安三郎坂田吉三郎石川幸村影山愛三郎牧島金之助吉田藤蔵作金井藤吉松村熙定監事石川勝潤巻貫梁瀬金太郎ハ昭和十二年五月二十四日辭任シ同理事ノ氏名左記ノ者ヲ理事監事ニ就任ス
足利市大町四百三十九番地
足利市通七丁目三千百三十五番地
足利市助戸三百五十七番地
足利郡三重村大字今福百七十九番地
足利市太城二丁目千九百十二番地
同市伊勢町百七番地
同市助戸三丁目二百六十六番地
同市元學町八百三十番地
同市綾町二丁目三千七百三十一番地
同市通七丁目三千二百四十七番地
同市綾町三千二百五十番地
足利市西宮町二千八百四十六番地

●柏崎檢査所織物染色工業組合變更
一監事金員ハ昭和十二年五月二十五日任期滿了ニ因リ退任シ同月二十六日左者就任ス
刈羽郡柏崎町大字比角百五十番地
刈羽郡柏崎町本町一丁目九百四十番地
昭和十二年五月三十一日登記 柏崎區裁判所

●釜石穀物商業組合變更
昭和十二年五月二十三日事務所ヲ釜石市大字釜石第二地割百五十一番地ニ移轉ス
右昭和十二年六月五日登記
遠野區裁判所釜石出張所

●保證責任大船渡海産物商業組合變更
昭和十二年六月六日組合員鈴木牛長岡佐藤正ハ出資持分全部ヲ譲渡シテ脱退シ左ノ者之ヲ譲受ケ加入ス
保證金額 金百五十圓 小西漁一 氣仙郡大船渡町字宮ノ前五十六番地ノ一
保證金額 金百五十圓 長澤勝太郎 同郡同町字砂子前二十番地ノ一
右昭和十二年六月七日登記
遠野區裁判所盛出張所

●青森米穀商業組合變更
一昭和十二年五月二十二日左者理事ニ補缺就任ス
木村末吉 青森市大字親見町三番地
一同日左者監事ニ補缺就任ス
岸三郎八郎 東津軽郡油川町大字油川字濱八本橋八五郎 東津軽郡油川町大字油川字濱
昭和十二年六月四日登記 青森區裁判所

●鉄父別商業組合變更
昭和十二年五月三十一日理事ノ決議ニ因リ組合員能勢義男ハ出資持分ノ内五口ヲ辻村俊幸ヘ五口ヲ我部山俊明（二口ヲ片倉藤次（渡辺シテ保證ノ新ニ加入シタリ）譲受ケタルモノハ左ノ通リ新ニ加入ス
保證金額 金五百四十圓 能勢義男
保證金額 金百圓 辻村俊幸 雨龍郡鉄父別村
保證金額 金百圓 我部山俊明 同所
右保證金額 金六百圓 片倉藤次 同所
昭和十二年六月四日登記
旭川區裁判所深川出張所

◉家畜保險組合登記

●刈羽郡家畜保險組合變更
一昭和十二年五月二十一日理事金員ハ任期滿了ニ因リ退任シ同月二十二日左者就任ス
小熊 五十三番地ノ一 刈羽郡鶴千谷濱村大字千谷濱二百
鱒 三番地
鱒三郎 刈羽郡野田村大字野田千八百十
七番地

●石川縣檢査所織物染色工業組合變更
一昭和十二年五月二十七日拂込ミタル出資ノ總額ヲ左ノ通リ變更ス
拂込ミタル出資ノ總額 金八千二百十九圓九十錢
右昭和十二年六月七日登記 金澤區裁判所

●唐津瓦工業組合變更
一監事山口德兵衛佐々木米吉山口愛太郎ハ昭和十二年五月二十六日退任シ同日左ノ者監事ニ就任ス
同市助戸三丁目四百二十五番地
同市綾町一丁目三千二百六十六番地

山口愛太郎 東松浦郡鬼塚村大字和多田三四九三番地
池田長太郎 同郡久里村大字久里五一番地
太田留市 同所三一〇二番地第八
右昭和十二年六月五日登記
唐津區裁判所

●瓦斯撚糸工業組合變更
一昭和十二年五月二十六日弗込ミタル出資ノ總額ヲ金千四百四十六圓二十五錢ト變更ス
右昭和十二年六月七日登記 唐津區裁判所

●福岡瓦斯炭酸瓦工業組合變更
理事志岐滝次郎ハ昭和十二年五月十五日死亡ス
昭和十二年五月三十一日登記

●高取焼陶磁器工業組合更正
理事伊佐善次郎ノ住所ヲ福岡市西新町千百四十一番地ニ監事鶴井朝太郎ノ住所ヲ同所千百四十七番地ト更正ス
昭和十二年六月二日登記

●福岡地方煉瓦工業組合變更
監事野中行一ハ昭和十二年五月二十日重任シ監事宮本幾平ハ同日退任ス
同日左ノ者監事ニ就任ス
井上秀吉 糟屋郡勢門村大字尾仲千四十五番地
昭和十二年六月四日登記 福岡區裁判所

●熊本縣清涼飲料水工業組合變更
一監事川上嘉五郎ハ昭和十二年五月二十五日退任シ同村上佐一ハ重任シ同日左者監事ニ就任ス
岡山達郎 菊池郡隈府町隈府百三十四番地
右昭和十二年六月五日登記 熊本區裁判所

●保證責任北海道綿糸工業組合
昭和十二年五月三十日左者組合員ニ加入セリ
保證金額 金四百圓也 熊崎藤松 當邑郡留萬町字留萬藥
右昭和十二年六月四日登記 野付牛區裁判所

◉産業組合登記

●有限責任實踐女學校信用組合（變更）
監事佐藤禮介ハ昭和十二年四月一日辭任ス
右昭和十二年四月二十三日登記

●有限責任家庭購買組合（變更）
理事岡野隆十ハ岡野隆十更正ス

●有限責任家庭購買組合（變更）
理事岩佐良治藤田逸男齊藤惣一郎積重遠運見義隆岡野隆高崎龍樹小出牧西崎弘太郎精桂之助八澤常子阿部文五郎桂井コマ荒木秀雄星島二郎高山直純ハ昭和十二年二月五日各理事ニ重任ス

●有限責任杉並信用組合事務所移轉
一昭和十二年四月十日事務所ヲ左ノ地ニ移轉ス
東京市杉並區阿佐ケ谷一丁目八百十番地
右昭和十二年四月二十四日登記
東京區裁判所淀谷出張所

●有限責任城西消費購買組合變更
理事高橋清次郎ハ昭和十二年四月十九日退任ス
岡十萬男勝目照子半田みよし辻久子門馬哲夫
松尾節利江口渙
一監事左者ハ同日退任ス
橋浦泰雄谷太信太郎宮崎忠男松本春子
一理事左者ハ同日重任ス
新居格笠原千鶴海野なほ敬仁郷鱗 金井滿河田英久富樫松小橋光雄
一監事左者ハ同日重任ス
宮部一郎
一左者同日理事ニ就任ス
寄本麟二 東京市杉並區東田町一丁目二十九番地
宮崎忠男 同市中野區新山通一丁目五番地
井上義信子 北多摩郡武蔵野町吉祥寺本田南二千二百四十三番地
小川正夫 同郡同町吉祥寺三百七十四番地
中島喜三郎 東京市淀橋區諏訪町二十七番地
山上嘉吉 同市同區下落合四丁目二千八十番地
一左者同日監事ニ就任ス
平林恒夫 東京市杉並區堀之内一丁目百八十七番地
下田芳雄 北多摩郡武蔵野町吉祥寺八百七十三番地
勝目照子 東京市杉並區高圓寺二丁目四百四十番地
井汲花子 同市淀橋區上落合一丁目二百五十五番地
右昭和十二年五月二十日登記

●有限責任城西消費購買組合事務所移轉
一昭和十二年五月三日主タル事務所ヲ左ノ地ニ移轉ス
東京市杉並區高圓寺三丁目三百四十六番地
右昭和十二年五月二十一日登記
東京區裁判所中野出張所

●有限責任長崎信用組合變更
理事足立源太郎同足立鎰吉同條政太郎同大槻庫次同足立平藏ハ昭和十二年一月二十九日重任ス
右昭和十二年五月六日登記
東京區裁判所下板橋出張所

●有限責任協和信用組合變更
左者昭和十二年四月十日監事ニ就任ス
藤井權次郎 東京市城東區北砂町五丁目七百六十二番地
右昭和十二年五月十七日登記
東京區裁判所小松川出張所

●保證責任大和村信用販賣購買利用組合
理事内野繁太郎大久保欣平ハ昭和十二年五月七日辭任ス
右昭和十二年五月二十八日登記

●有限責任大和村信用販賣購買利用組合
監事並木鶴太郎ハ昭和十二年五月十三日退任シ監事五十嵐平次郎尾崎高次郎森田茂作町田傳藏石井次男峰岸喜作ハ同日重任ス
同日左者監事ニ就任ス
宮崎治兵衛 北多摩郡大和村大字藏敷三百六十三番地
同日左者理事ニ就任ス
内野吉次郎 北多摩郡大和村 大字藏敷五百九十七番地
川鎮定吉 同郡同村大字芋窪二千九十番地
右昭和十二年五月七日登記
八王子區裁判所砂川出張所

●保證責任浦和實業建築信用購買利用組合
一昭和十二年五月二十六日左ノ者理事ニ就任ス
辻村義行 浦和市二千六百七十三番地
昭和十二年六月八日登記 浦和區裁判所

●有限責任比企郡織販賣利用組合變更
一理事高山義三郎ハ昭和十二年五月二十八日死亡ス
昭和十二年六月八日登記 熊谷區裁判所松山出張所

●保證責任久留里町信用販賣購買利用組合變更
一昭和十二年五月二十日左記ノ者理事ニ就任ス
石井岩治 君津郡久留里町吉野五二番地
齋藤鶴吉 同町市場一二五番地
昭和十二年六月八日登記
木更津區裁判所久留里出張所

●有限責任香取郡家富販賣購買利用組合變更
一理事全員任期滿了ニ付昭和十二年五月二十三日左記ノ者理事ニ就任ス
神崎清一郎 香取郡東大戸村大戸川百七十二番地

松川 文郎
地ノ三號
岩佐定次郎 同郡香西村伊地山四百八十四番地
櫻井直太郎 同郡滑河町西大須賀千七百七十六番地
背井 藤與 同郡八都村神生二百七十四番地
小貫 鶴太郎 同郡大須賀村所六百五番地
郡 同郡香西村長山四百七十九番地
一監事全員任期滿了ニ付昭和十二年五月二十三日左記ノ者監事ニ就任ス
齋藤又藏 香取郡佐原町佐原イ百五十三番地
白幡叉藏 同郡同町佐原イ千九百七十三番地
根本宇平 同郡同町佐原ホ四百九十五番地
高木喜平 同郡大須賀村馬乗里百十一番地
武田佐吉 同郡東大戸村大戸千三百八十一番地
昭和十二年六月八日登記 佐原區裁判所

●保證責任上野合村全村信用販賣購買利用組合變更
一監事森江庄二ハ昭和十二年四月十一日辭任ス
昭和十二年六月七日登記
水戸區裁判所堅倉出張所

●保證責任氏家町購買販賣利用組合變更
一昭和十二年四月二十四日目的中ニ左ノ一號ヲ追加セリ
四農業倉庫業法ニ因リ農業倉庫ノ經營ヲ爲ス
昭和十二年六月八日登記
宇都宮區裁判所氏家出張所

●保證責任片品信用販賣購買利用組合變更
一理事桑原傳三郎大竹保夫千明市五郎高橋伊三郎星野太郎星野勝治郎藤井品藏入澤百藏指澤錦作萩原太子作ハ昭和十二年五月十六日辭任ス
昭和十二年六月二日登記
沼田區裁判所東出張所

●保證責任大河内玉蔵信用販賣購買利用組合更正
理事見城辰吉ノ住所ヲ安倍郡大河内村中平六一番地ト更正ス
右昭和十二年五月二十六日登記
静岡區裁判所玉川出張所

●有限責任濱松青物市場利用組合移轉
昭和十二年五月二十五日事務所ヲ濱松市佐藤町八百三十五番地ノ一ニ移轉ス
右昭和十二年六月三日登記

牧島金之助 同市助戸三丁目四百二十五番地
石川 幸村 同市綾町一丁目三千二百六十六番地
昭和十二年六月七日登記 足利區裁判所

●柏崎檢査所織物工業組合變更
一監事金員ハ昭和十二年五月二十五日任期滿了ニ因リ退任シ同月二十六日左者就任ス
内端勝蔵 刈羽郡柏崎町大字比角百五十番地
内山國貞 刈羽郡柏崎町本町一丁目九百四十六番地
昭和十二年五月三十一日登記 柏崎區裁判所

●十日町織物工業組合變更
一昭和十二年五月二十八日 左者補缺理事ニ就任ス
田口熹之助 中魚沼郡十日町寅甲百二十三番地
昭和十二年六月七日登記
六日町區裁判所十日町出張所

●愛知陶管工業組合變更
監事金員任期滿了昭和十二年五月三十日左ノ者重任ス
相羽廣吉鵜澤助石井新太郎
昭和十二年六月五日登記
半田區裁判所常滑出張所

●土岐津陶磁器工業組合變更
一理事補缺ニ付昭和十二年五月二十九日左記ノ者就任ス
加藤統治 土岐郡多治見町高田二千百三十六
一監事長江久太郎中山學三ハ同日退任シ同高橋利一山内柴田良平木村貫三郎佐藤源藏ハ同日重任シ左記ノ者同日監事ニ就任ス
山中機次 土岐郡土岐津町高山四百二十八番地ノ三
山口信一 同郡肥田村肥田二千二百九十番地
昭和十二年六月七日登記
御嵩區裁判所多治見出張所

●石川縣檢査所織物染色工業組合變更
一昭和十二年五月二十七日拂込ミタル出資ノ總額ヲ左ノ通リ變更ス
拂込ミタル出資ノ總額 金八千二百十九圓九十錢
右昭和十二年六月七日登記 金澤區裁判所

●唐津瓦工業組合變更
一監事山口德兵衛佐々木米吉山口愛太郎ハ昭和十二年五月二十六日退任シ同日左ノ者監事ニ就任ス

●有限責任酒匂青物市場利用組合變更
理事中村信太郎同大塚章司同伊藤松太郎同江間杢吉同小嶋佐吉平同片塩信太郎同村清左衛門同飯山徳一同杉浦昌晴事務部責老同杉浦儀十同鈴木文平同山下仁平治同高岡寅市ハ昭和十二年右昭和十二年六月四日登記　清松區裁判所

●保證責任吉間村信用販賣購買利用組合變更
一理事赤池省三ハ昭和十二年,五月二十二日死亡
昭和十二年六月七日登記　鍋澤區裁判所岩間出張所

●保證責任共和信用販賣購買利用組合變更
一昭和十二年一月三十一日總會ニ於テ左記ノ者理事ニ補缺選任同年五月二十一日就任ス
一理事ノ氏名住所　岡澤市之助　長野縣賀茂郡共和村大字岡田千六百三十三番地
昭和十二年六月二日登記　長野區裁判所中津出張所

●保證責任城下信用販賣購買組合變更
一理事細川藏三ハ昭和十二年四月十五日死亡ス
右昭和十二年五月五日登記

●保證責任小嶋生糸販賣組合解散
一理事細川藏三ハ昭和十二年四月十六日死亡ス
右昭和十二年五月六日登記

●保證責任販賣利用組合上田生產再製所變更
一監事千代次高野菊丸宮島拾次郎ハ昭和十二年三月二十六日再選重任ス
右昭和十二年五月八日登記　上田區裁判所

●保證責任育良信用販賣購買利用組合解散
一昭和十二年五月十二日合併ニ解散ス

●保證責任伊賀良信用購買販賣利用組合解散
一昭和十二年五月十二日合併ニ因リ解散ス

●產業組合設立
名稱　保證責任伊賀良信用販賣購買利用組合
一組織　保證責任
一區域　長野縣下伊那郡伊賀良村一圓
一事務所　長野縣下伊那郡伊賀良村大字主タル事務所　中村二百五十五番地イ號一
從タル事務所　長野縣同郡同村大字北方千三百二十番地
一組合員ニ產業又ハ經濟ノ發達ニ必要ナル資金ヲ貸付シ及貯金ヲ預ケ其生產シタル物ヲ買入レ之ニ加工シ又ハ加工セシテ又ハ之ヲ生產シテ組合員ニ產業又ハ經濟ニ必要ナル設備ヲ利用セシムルコト
一目的　イ組合員ニ產業又ハ經濟ノ發達ニ必要ナル資金ヲ貸付シ及貯金ヲ預ケ其生產シタル物ヲ買入レ之ニ加工シ又ハ加工セシテ又ハ之ヲ販賣スルコト
ロ組合員ニ產業又ハ經濟ノ發達ニ必要ナル設備ヲ利用セシムルコト
一出資拂込方法　第十一條第二項トシテ左ノ通リ追加
第十一條第二項トシテ左ノ通リ追加
組合員ハ前項ノ金額ヲ超ヘテ任意ニ拂込ヲ爲スコトヲ得
一名稱　保證責任三野信用購買販賣利用組合
一組織　保證責任
昭和十二年六月七日登記　臨町區裁判所三野出張所

●保證責任鷲田村信用販賣購買利用組合變更
理事松內菊次郎ハ昭和十二年五月二十日死亡シタリ
右昭和十二年六月五日登記　高松區裁判所

●有限責任軟豆村信用販賣購買利用組合變更
昭和十二年四月十五日名稱組織目的出資拂込ノ方法ヲ左ノ通リ變更ス
一名稱　保證責任軟豆町信用販賣購買利用組合
一組織　保證責任
一目的
一組合員ニ產業ニ必要ナル資金ヲ貸付シ及貯金ヲ預ケ其ノ生產シタル物ヲ販賣スルコト
二組合員ニ經濟ノ發達ニ必要ナル資金ヲ貸付シ及組合員ト同一ノ家ニ在ル者公共團體又ハ營利ヲ目的トセサル法人若ハ團體ノ貯金ヲ取扱フコト
三組合員ノ委託ヲ受ケ其ノ生產シタル物ヲ販賣スルコト
四組合員ニ經濟ノ發達ニ必要ナル資金ヲ貸付シ及貯金ヲ預ケ其ノ生產シタル物ヲ買入レ之ニ加工シ又ハ加工セシテ又ハ之ヲ販賣スルコト
一出資拂込方法　第十一條第二項トシテ左ノ通リ追加
第十一條第二項トシテ左ノ通リ追加
組合員ハ前項ノ金額ヲ超ヘテ任意ニ拂込ヲ爲スコトヲ得
一名稱　保證責任三野信用購買販賣利用組合
一組織　保證責任
昭和十二年六月七日登記　臨町區裁判所三野出張所

●保證責任春日信用購買販賣利用組合變更
昭和十二年六月三日目的名稱第一回後ノ出資拂込方法ヲ左ノ如ク變更ス
一目的　一組合員ニ產業ニ必要ナル資金ヲ貸付シ及貯金ヲ預ケ其ノ生產シタル物ニ加工シ又ハ加工セシテ之ヲ販賣スルコト
二組合員ニ經濟ノ發達ニ必要ナル資金ヲ貸付シ及組合員ト同一ノ家ニ在ル者公共團體又ハ營利ヲ目的トセサル法人若ハ團體ノ貯金ヲ取扱フコト
三組合員ノ委託ヲ受ケ其ノ生產シタル物ニ加工シ又ハ加工セシテ之ヲ販賣スルコト
四組合員ニ經濟ノ發達ニ必要ナル資金ヲ貸付シ及組合員ト同一ノ家ニ在ル者公共團體又ハ營利ヲ目的トセサル法人若ハ團體ノ貯金ヲ取扱フコト
五組合員ニ產業又ハ經濟ニ必要ナル物ヲ買入レ之ニ加工シ若ハ加工セシテ又ハ之ヲ生產シテ組合員ニ產業又ハ經濟ニ必要ナル設備ヲ利用セシムルコト
一出資拂込方法　第一回ノ拂込金額ハ一口ニ付金一圓以上トス第一回後ノ出資拂込ハ當ニ其ヘキ剩餘金ヨリ拂込ニ充ツルモノ外出資一口毎年六月十五日及十月十五日迄ノ二回ト定メ得回金一圓以上宛拂込ムモノトス
一存立時期　創除ス
昭和十二年六月七日登記
岐阜區裁判所神淵出張所

●保證責任春日信用購買組合變更
昭和十二年六月三日目的名稱第一回後ノ出資拂込方法ヲ左ノ如ク變更ス
一目的　一組合員ニ產業ニ必要ナル資金ヲ貸付シ及貯金ヲ預ケ其ノ生產シタル物ニ加工シ又ハ加工セシテ之ヲ販賣スルコト
二組合員ニ經濟ノ發達ニ必要ナル資金ヲ貸付シ及組合員ト同一ノ家ニ在ル者公共團體又ハ營利ヲ目的トセサル法人若ハ團體ノ貯金ヲ取扱フコト
三組合員ノ委託ヲ受ケ其ノ生產シタル物ニ加工シ又ハ加工セシテ之ヲ販賣スルコト
四組合員ニ產業又ハ經濟ニ必要ナル資金ヲ貸付シ及組合員ト同一ノ家ニ在ル者公共團體又ハ營利ヲ目的トセサル法人若ハ團體ノ貯金ヲ取扱フコト
五組合員ニ產業又ハ經濟ニ必要ナル物ヲ買入レ之ニ加工シ若ハ加工セシテ又ハ之ヲ生產シテ組合員ニ產業又ハ經濟ニ必要ナル設備ヲ利用セシムルコト
一出資拂込方法　第一回ノ拂込金額ハ一口ニ付金一圓以上トス第一回後ノ出資拂込ハ當ニ其ヘキ剩餘金ヨリ拂込ニ充ツルモノ外出資一口毎年六月十五日及十月十五日迄ノ二回ト定メ得回金一圓以上宛拂込ムモノトス
一存立時期　創除ス
昭和十二年六月七日登記
岐阜區裁判所神淵出張所

●保證責任春日信用購買販賣組合變更
昭和十二年六月四日定款變更認可ニ因リ目的名稱及區域ヲ左ノ如ク變更ス
一目的　一組合員ニ產業ニ必要ナル資金ヲ貸付シ及貯金ヲ預ケ其ノ生產シタル物ニ加工シ又ハ加工セシテ之ヲ販賣スルコト
二組合員ニ經濟ノ發達ニ必要ナル資金ヲ貸付シ及組合員ト同一ノ家ニ在ル者公共團體又ハ營利ヲ目的トセサル法人若ハ團體ノ貯金ヲ取扱フコト
三組合員ノ委託ヲ受ケ其ノ生產シタル物ニ加工シ又ハ加工セシテ之ヲ販賣スルコト
四組合員ニ產業又ハ經濟ニ必要ナル資金ヲ貸付シ及組合員ト同一ノ家ニ在ル者公共團體又ハ營利ヲ目的トセサル法人若ハ團體ノ貯金ヲ取扱フコト
五組合員ニ產業又ハ經濟ニ必要ナル物ヲ買入レ之ニ加工シ若ハ加工セシテ又ハ之ヲ生產シテ組合員ニ產業又ハ經濟ニ必要ナル設備ヲ利用セシムルコト
一名稱　保證責任春日信用販賣購買利用組合
一組織　保證責任
一區域　東京市本郷區根津宮永町一丁目一番地ノ一
一事務所　東京市本郷區根津宮永町一丁目一番地ノ一
一目的
一組合員ニ產業ニ必要ナル資金ヲ貸付シ及貯金ヲ預ケ其ノ生產シタル物ヲ買入レ之ニ加工シ又ハ加工セシテ又ハ之ヲ販賣スルコト
二組合員ニ經濟ノ發達ニ必要ナル資金ヲ貸付シ及組合員ト同一ノ家ニ在ル者公共團體又ハ營利ヲ目的トセサル法人若ハ團體ノ貯金ヲ取扱フコト
三組合員ノ委託ヲ受ケ其ノ生產シタル物ニ加工シ又ハ加工セシテ之ヲ販賣スルコト
四組合員ニ產業又ハ經濟ニ必要ナル資金ヲ貸付シ及組合員ト同一ノ家ニ在ル者公共團體又ハ營利ヲ目的トセサル法人若ハ團體ノ貯金ヲ取扱フコト
五組合員ニ產業又ハ經濟ニ必要ナル物ヲ買入レ之ニ加工シ若ハ加工セシテ又ハ之ヲ生產シテ組合員ニ產業又ハ經濟ニ必要ナル設備ヲ利用セシムルコト
一出資拂込方法　第一回ノ拂込金額ハ一口ニ付金一圓以上トス第一回後ノ出資拂込ハ當ニ其ヘキ剩餘金ヨリ拂込ニ充ツルモノ外出資一口毎年六月十五日及十月十五日迄ノ二回ト定メ得回金一圓以上宛拂込ムモノトス
一存立時期　創除ス
昭和十二年六月七日登記
東京區裁判所

●有限責任三好乾繭販賣組合
一昭和十二年五月十七日組織變更ニ因リ左ノ如ク變更ス
名稱　保證責任三好乾繭販賣組合
組織　保證責任
右昭和十二年六月五日登記　脇町區裁判所池田出張所

●有限責任三野信用利用購買組合變更
一認可ニ因リ昭和十二年五月二十四日目的ヲ左ノ通リ變更及追加出資拂込方法ヲ左ノ通リ追加同年六月一日組織變更ニ因リ組織及名稱ヲ左ノ通リ變更ス

一監事ノ氏名住所
今牧佳一　長野縣下伊那郡伊賀良村大字三日市場百五十番地
伊藤高一郎　同縣同郡同村大字北方二千九百十一番地
椎名武夫　同縣同郡同村大字大瀧木二千九百四十六番地
右昭和十二年六月四日登記　飯田區裁判所

●保證責任吉川信用購買利用販賣組合變更
一監事原佐喜太郎白倉喜一郎白原忠長ニハ昭和十二年一月二十八日重任ス
●保證責任島崎信用販賣購買利用組合變更
一昭和十二年一月二十日左者補缺理事ニ就任ス
宮田金藏　三島郡島村大字島崎三千三百九十四番地
一監事近藤寅平太早川三作藤井與越本間源次ハ昭和十二年一月二十三日重任ス
●保證責任吉川信用購買利用販賣組合變更
昭和九年六月十一日目的及區域ヲ左ノ如ク變更ス
一目的
一組合員ニ產業ニ必要ナル資金ヲ貸付シ及貯金ヲ預ケ其ノ生產シタル物ヲ購買シ之ニ加工セシテ組合員ニ賣却スルコト
二產業又ハ生計ニ必要ナル物ヲ購買シ之ニ加工セシテ組合員ニ賣却スルコト
三產業又ハ經濟ニ必要ナル設備ヲナシ之ヲ組合員ニ利用セシムルコト
四組合員ノ委託ヲ受ケ其ノ生產シタル物ニ加工セシテ販賣スルコト
一區域　三島郡脇野町大字大野中條新保下河根川瓜生上岩井
右昭和十二年六月五日登記　長岡區裁判所與板出張所

●保證責任河崎村信用販賣購買利用組合事務所移轉
昭和十二年五月二十三日事務所ヲ佐渡郡河崎村大字河崎二千九百五十八番地甲ニ移轉ス
昭和十二年六月四日登記　相川區裁判所兩津出張所

●保證責任鹽竈信用販賣購買利用組合變更
監事下田喜太郎昭和十二年四月二十三日辭任ニ
右昭和十二年五月二十六日登記
峰山區裁判所間人出張所

●保證責任奈良縣信用購買販賣組合聯合會變更
昭和十二年四月二十四日左記ノ理事及監事ニ各就任ス
理事　飯田喜太郎　奈良縣添上郡平和村大字上三橋二百一番地
監事　藤澤佐太七　同縣磯城郡多村大字味間八百七十七番地　奈良區裁判所
右昭和十二年六月三日登記

●保證責任相原村信用販賣購買組合變更
一理事山田常造ハ昭和十二年五月十八日辭任ス
一理事西川由太郎ハ昭和十二年五月十五日辭任ス
右昭和十二年六月四日登記
長濱區裁判所春照出張所

●保證責任南宮永村信用販賣購買組合變更
一監事竹原正一ハ昭和十二年五月二十一日死亡
昭和十二年六月四日登記
長濱區裁判所木之本出張所

●保證責任和歌山縣購買販賣組合聯合會清算結了
昭和十二年五月十四日清算結了
右昭和十二年六月一日登記　和歌山區裁判所

●有限責任小倉信用購買組合解散
昭和十二年六月一日總會ノ決議ニ依リ解散ス
右昭和十二年六月七日登記
和歌山區裁判所岩出出張所

●有限責任德島住宅購買利用組合變更
理事監事全員任期滿了ノ處昭和十二年五月十日各重任ス

●有限責任鹽島信用購買組合變更
昭和十二年五月十日左ノ者監事ニ就任ス
林村悅五郎　鹽島市下助任町字門除五百四十三番地ノ一
右昭和十二年六月七日登記　德島區裁判所

●有限責任三好乾繭販賣組合
一昭和十二年五月十七日組織變更ニ因リ左ノ如ク變更ス
名稱　保證責任三好乾繭販賣組合
組織　保證責任
右昭和十二年六月五日登記
脇町區裁判所池田出張所

◎禁治産宣告

本籍並住所兵庫縣津名郡洲本町桑間六百十二番地　細田　叢雄
明治三十年十月三十日生

右者ニ對シ叔父桑島嘉平ノ申立ニ因リ當裁判所ハ昭和十二年十月十一日禁治産ノ宣告ヲ爲シタリ

昭和十二年十月十一日　洲本區裁判所

◎準禁治産宣告取消

熊本縣下益城郡砥用町大字古閑千四百七十番地　坂田　辰平
明治二十七年三月十八日生

右ニ對シ大正六年三月十日熊本區裁判所ノ宣告シタル準禁治産ハ父坂田京次郎ノ申立ニ因リ昭和十二年十月九日之ヲ取消シタリ

昭和十二年十月九日　御船區裁判所

◎失踪ニ關スル屆出ノ催告

本籍東京市神田區美土代町十一番地三　不在者　篠島有爲馬
最後ノ住所同上

安政五年十二月二十日生

右不在者ニ對シ利害關係人篠島定雄ヨリ失踪宣告ノ申立ヲ爲シタルニ付不在者ハ昭和十三年四月二十五日午前九時迄ニ當區裁判所ニ生存ノ屆出ヲ爲ストキハ失踪ヲ宣告スヘシ又不在者ノ生死ヲ知ル者ハ右期日迄ニ其ノ屆出ヲ爲スヘシ

昭和十二年十月七日　東京區裁判所

本籍並最後ノ住所香川縣綾歌郡宇多津町千百三十三番地　不在者　大角　綱次
天保十三年十一月五日生

右不在者ニ對シ利害關係人大角一雄ヨリ失踪宣告ノ申立ヲ爲シタルニ付不在者ハ昭和十三年四月二十日午前九時迄ニ當裁判所ニ生存ノ屆出ヲ爲スヘク若シ其ノ屆出ヲ爲サザルトキハ失踪ヲ宣告スヘシ又不在者ノ生死ヲ知ル者ハ右期日迄ニ其ノ屆出ヲ爲スヘシ

昭和十二年十月九日　丸龜區裁判所

住所鶴岡市寶町乙二十五番地　不在者　阿部　濱治
明治十六年五月二日生

右之者ニ對シ利害關係人阿部清太郎ヨリ失踪宣告ノ申立アリタルニ付不在者ハ昭和十三年五月十日午前八時迄ニ當區裁判所ニ生存ノ屆出ヲ爲スヘク若シ其ノ屆出ヲ爲サザルトキハ失踪ノ宣告ヲ爲スヘシ又不在者ノ生死ヲ知ル者ハ右期日迄ニ其ノ屆出ヲ爲スヘシ

昭和十二年九月二十四日　鶴岡區裁判所

本籍及最後ノ住所青森縣西津輕郡鰺ヶ澤町大字漁師町四十六番地　不在者　磯邊　兵助
明治七年四月二十日生

右不在者ニ對シ利害關係人磯邊嘉七ヨリ失踪宣告ノ申立ヲ爲シタルニ付不在者ハ昭和十三年五月二十五日午前九時迄ニ生存ノ屆出ヲ爲スヘク若シ其ノ屆出ヲ爲サザルトキハ失踪ヲ宣告スヘシ又不在者ノ生死ヲ知ル者ハ右期日迄ニ其ノ屆出ヲ爲スヘシ

昭和十二年十月八日　鰺ヶ澤區裁判所

◎失踪宣告

本籍及最後ノ住所栃木縣足利郡三和村大字松田二千四百六十三番地　不在者　机　丑太郎
明治三十四年四月十九日生

右ニ對シ同所同番地机ナヲノ申立ニ因リ當區裁判所ハ昭和十二年十月十一日失踪ノ宣告ヲ爲シタリ

昭和十二年十月十一日　足利區裁判所

本籍秋田縣山本郡藤琴村太良鐵山五十九番地　利害關係人弟　申立人　古田　音治
住所同縣鹿角郡尾去澤町尾去澤字中澤四番地ノ十七

本籍並最後ノ住所右ニ同シ　不在者　古田　龍藏

右申立人ヨリ不在者ニ對シ失踪宣告ノ申立ヲ爲シタルニ付當區裁判所ハ昭和十二年三月二十六日公示催告ヲ爲シタルニ昭和十二年十月七日午前九時ノ公示催告期日迄ニ不在者生存ノ屆出ナキヲ以テ不在者ハ大正十三年七月以來七年以上生死分明ナラサルモノト認メ左ノ如ク判決ヲ爲ス

不在者古田龍藏ノ失踪ヲ宣告ス

昭和十二年十月十一日　大館區裁判所
判事　椎川　恒

◎失踪宣告取消

本籍和歌山縣海草郡紀三井寺町大字三葛二十四番地　滝本　政勝事
住所福岡縣筑紫郡日佐村字井尻　滝本　政一

右ニ對シ昭和二年三月七日釧路區裁判所ノ爲シタル失踪宣告ハ右本人ノ申立ニ因リ昭和十二年十月五日之ヲ取消シタリ

昭和十二年十月十一日　福岡區裁判所

◎復權許可

大垣市竹島町三百四十九番地　破産者　五島　傳吉

右ノ者ニ對シ當裁判所ハ昭和十二年九月二十九日左記ノ如ク決定ヲ爲シ該決定確定シタリ

主文

破産者五島傳吉ノ復權ハ之ヲ許ス

昭和十二年十月十一日　岐阜區裁判所

◎行旅死亡人

本籍住所氏名不詳推定二十五歳位人相丈一五六米位面長ノ方薄キ髭アリ頭髪スポーツ刈著衣黒サージ背廣上衣焦茶ズボン細縞綿木綿ワイシヤツ横縞大柄ネクタイコツトン襯衣上下黒革編上靴鼠色中古中折帽子　メルトン濃鼠色オーバー其他所持品ナシ

右本年五月二十一日當村下サロベツ九線北十三號山林内ニ縊死セルヲ發見共同墓地ニ假埋葬ス心當リノ者ハ申出テラレタシ

昭和十二年七月　北海道天鹽郡幌延村役場

住所居所氏名不詳男五十二三年位丈五尺二寸位中肉面長色稍黑頭髪五分刈上門齒三本金冠著衣霜降鼠色ボーラー單衣白クレツプ前割ヤウ白キヤラコ猿股薄鼠色毛絲腹卷黒人絹鮫兵兒帶黒天鵞絨張利休下駄所持品スポーツ型空錢入古タオル各一

右本年七月十一日眞内三津屋中通五丁目三番地宇治川電氣鐵塔ニ於テ縊死ニ付寫眞撮影火葬ス心當リノ者ハ申出テラレタシ

昭和十二年九月　大阪市東淀川區役所

住所居所氏名不詳男三十七八年位丈五尺一二寸中肉面長頭髪右分ケ白髪アリ鼻隆ク小上前金義歯一本著衣鼠色格子紡單衣節約襯長兒帶タレツプ縞袖シヤツ　毛腹巻所持品現金六十九錢入紙編蝦蟇口及扇子各一

右去月十八日眞内國次町通稱引江東海道本線神崎川鐵橋南詰ニ於テ縊死ニ付寫眞撮影火葬ス心當リノ者ハ申出テラレタシ

昭和十二年九月　大阪市東淀川區役所

鄉貫氏名不詳男性變死人(推定年齢六十年位人相丈五尺二寸位頭髪五分刈前額部禿上ル特徴背部一面ニ仁王カ人間ヲ呑ム図ノ刺文アリ莫大小股引ニ鱗子足袋薄色瓦斯銘仙ノ細カキ格子縞ノ單衣ヲ著シ首ニ珠數ヲ掛タ所持品黒革蝦蟇口(在中五十錢銀貨四枚)剃刀二本讃書(私共二人ハ子供ノ無オ不敏ノモノデス後ハ宜敷ク願ムトアリ)眼鏡サツタ入一箇其他若干

◎外國郵便物東京中央郵便局締切日時表

普通書留	月日	時	郵便船出帆港	船名
通常小包	月日	時		
●關領東印度行	10、三	夕	門司	くらいど丸
●米國、加奈陀、南米等行	10、三	午		—
同	10、三	午前10、30	横濱	鳴門丸
同	10、三	午前10、30	同	北海丸
●加奈陀、米國、南米等行	10、三	午前10、30		—
同	10、三	午前11、30	同	エムプレスオブアジア
同	10、三	午前11、30	同	氷川丸
同	10、三	午前10、30	同	氷川丸
●南支那、香港、フィリピン群島、海峡殖民地、英領印度等行	10、三	夕		神戸
同	10、三	午		—
●濠洲、新西蘭等行	10、三	夕		横濱
同	10、三	午		—
同	10、三	夕		神戸
同	10、三	夕		横濱
同	10、三	夕		横濱
同	10、三	夕		横濱

滿洲國國務院法制處參事官 中根不羈雄 田村仙定 武藤富男 竹下佐一郎 木村鎮雄 寺岡健次郎 以上七氏共著

滿洲新六法

三六判携帶型美裝箱入
六ポイント新鑄活字三段組
總洋布堅牢裝釘桒紐付
定價 日文 滿文 各金一圓八十錢
送料十四錢

序文

治外法權撤廢を目標として康德四年七月一日迄に公布された法令は之を民衆に普及せしめなければならぬ。其の爲には先づ廉價なる六法全書を必要とする。そこで此の記念すべき立法事業遂行に當り法令審査の衝に當つた我々法制處參事官一同は精確にして廉價なる六法全書の編纂を企てた。之は民衆への我々の奉仕であると共に又我々青年が力を協せて國家創造の大業に携つた記念塔となさんが爲である。我々は此の書が民衆の迎ふるところとなり凡そ文字を解する人の手には洩れなく行き渡らん事を切望してやまぬものである。

終りに我々の意圖を諒とせられ當利を離れ本書の刊行に獻身された滿洲行政學會に對し我々は滿腔の敬意を表するものである。

略目次

基本法
司法機關
民事法
民事手續法
刑事法
刑事手續法
地方制度
產業
稅、專賣
諸國
國際法

國家組織・中央官制・官規・法例・財務
法院組織・律師・訴願
民法・商法・土地・其他
民事訴訟法・拍賣法・提存法・其他
刑法・恩赦・警察
刑事訴訟法
省・警察廳・縣・旗・特別市、市・保甲
經濟建設要旨・產業統制・產業各部・金融・無體財產・交通・通信
國稅・地方稅・專賣
教育・試驗・衛生・特殊會社・其他

新京興安大路一二六 股份有限公司 滿洲行政學會發行

高等試驗委員會御採用 帝國地方行政學會編纂

高等試驗用 六法

本書は高等試驗委員會に於て試驗執行都度參考用として御採用を蒙つて居りますので、內容の正確なる事は勿論であります。京都帝大法學部よりも多數の御採用を受けております。

ポケット入型携帶至便・定價一圓五十錢 郵稅十五錢

東京市京橋區銀座西七ノ一
帝國地方行政學會
振替東京一三一六一・二〇二五番
電話銀座六六〇六番至六六三番

大賣捌 東京銀座 東海堂

(本書ノ大サハ國定規格A4判)

明治二十五年三月三十一日第三種郵便物認可

定價 一ヶ月部 九十五錢 一圓八十錢(外國郵便ニ八一錢依ハ地域) 廣告料共
一般廣告 本欄一行三十錢 九ポイント一行十四字詰 二十五錢 九ポイント五錢增

發行所 東京市麹町區大手町 內閣印刷局 電話代表 內(五一〇)一九〇〇番 振替東京一九〇〇番

官報

昭和十二年十月二十一日 第三千二百四十二號 木曜日

辭令二

本欄位ノ項ニ「從二」トアルハ「從二位」勳等ノ項ニ「一」トアルハ「勳一等」功級ノ項ニ「三」トアルハ「功三級」爵ノ項ニ「侯」トアルハ「侯爵」ノ略ナリ其他皆此例ニ倣フ

官職	位勳等	功爵級	氏名
關東廳事務官	正五	五	御影池辰雄
同	從五		田邊秀雄
	從六		小坂隆雄
關東廳理事官	從七		飽田信十郎
關東廳屬			溝田敏男
同			古田鑑之
同			勝又優
同			板倉保
關東廳事務官	從五	六	水谷秀雄
關東廳翻譯官兼關東廳事務官			御厨信市
同			鈴木正彥
關東廳屬			中田佐喜雄
關東廳翻譯生兼關東廳屬		八	渡會貞輔
關東廳理事官	從七		細川清
關東廳屬			富永實太郎
同			笹川辰治
同			杉原惠
同			山崎健治
			近藤義一
關東廳專賣局理事官	正七		高木喜德
關東廳專賣局理事官兼關東廳理事官	從七		井上謙三郎
關東廳事務官	從五	六	安永登
同	同	同	米內山震作
同	正六		瓦元啓
	正七		大和田彌一
關東廳通信書記兼關東廳理事官	同	六	平井齊三
關東廳事務官	從七		宮崎德二
同	同		玉置芳夫
同	從七		中富貞夫
關東廳技師			清水太之助
同			臼井健三
同			小園貞助
關東廳主事	正五	五	山本德明
同	六		
關東廳土木技師	從六		中里末雄
簡易保險局書記官	正五	四	櫻井學
關東廳法院判官	同	五	筒井雪郎
同	從四	四	篠有邦
關東廳屬	從七		山田金五
			上島龍藏
關東廳技手			櫛橋牧島喜一郎
同			中村青秋
同	正八		杉浦義高勝
同			石光八十一
同			西本哲夫
關東廳書記			河坂幸藏
同	正八		
關東廳土木技手			澤村孝夫
同	從七		山木文雄
	同七		藤野鼎雄
			月成確
			村井儀藏
			小平麟吉
			草間茂登
			吉田寬一
關東廳觀測所技師	正六	六	
關東廳觀測所書記兼關東廳觀測所技手	從七	八	
同	同	同	宮崎金丸
同	同	同	宮河宮戶
同	同	同	坂東新次郎
同	同	同	木村北道
同	同	同	木下計良
同	同	同	宮崎濟
同	同	同	和多野飛水元
同	同	同	大津倉富幸
同	同	同	三木芳次郎
同	同	同	杉屋豐太郎
同	同	同	日下部錠次郎
同	同	同	毛呂邦次
同	同	同	鹽田伊信
同	同	同	三宅太郎
同	同	同	淺原慶一
同	同	同	建部銀治
同	同	同	市川昌
同	同	同	馬淵薰
同	同	同	高橋俊一
同	同	同	星野清一
同	同	同	石田英
同	同	同	塊村喜和男
同	同	同	藤川洋
同	同	同	中尾國次郎
同	同	同	藤井崇治
同	同	同	增田道義
同	同	同	櫻永三郎
同	同	同	倉富芳太郎
同	同	同	飛田豐芳
同	同	同	濟水幸次郎
同	同	同	計良元彥
同	同	同	北道榮
同	同	同	宍戶新次郎
關東廳觀測所技手	正八		金丸鎖
同	同	同	奥山佐金一
同	同	同	石中藤良
同	同	同	敬敏敬
同	同	同	彰堆行
同	同	同	興三

官職	位勳等	功爵級	氏名
關東廳事務官	正七		山中德二
同	同		田中稔
同	從七		玉置芳夫
關東廳農事試驗場技師	從五	六	中富貞夫
關東廳技師	正五	五	清水太之助
同	正六	六	臼井健三
同	正七		小園貞助
關東廳主事	同	六	山本德明
		五	
關東廳土木技師	從六		中里末雄
簡易保險局書記官	正五	四	櫻井學
關東廳法院判官	同	五	筒井雪郎
同	從四	四	篠有邦
	從七		山田金五
關東廳屬			上島龍藏
同			櫛橋牧島喜一郎
同			中村青秋
關東廳技手			杉浦義高勝
同			石光八十一
同			西本哲夫
同			河坂幸藏
同	正八		
同			澤村孝夫
同			山木文雄
同			藤野鼎雄
同			月成確
同			村井儀藏
同			小平麟吉
同			草間茂登
同			吉田寬一
同			鈴江靜雄
同			阿部敬四郎
同			井上永
同			町野次郎
同			三坂銀次郎
同			善四郎
同			悅之助
同			廣多
同			周二
同			幸一
同			上野鐵
同			太田也
同			川島
同			鈴木
同			伊藤
同			鹽谷
同	從七		櫻井
同	從七		太田
同	從七		廣瀨
同	正八		植田春雄
同			櫻間四万年
同			折田廣嗣
同			中島秀次郎
同			岡崎孝次郎
同			執行參種
同			岡見政五
同			伊藤喜郎
同			水口宇三郎
同			上村光輝
同			小西輝雄
同			濱藤區四郎
同			金谷善助
同			中田雄
同			羽山實
同			石生
同			川真輝
同			小榮次郎
同			島萬
同			田榮
同			杉次郎
同			武田勉
同			林富治
同			永國
關東廳觀測所技師	正六	六	
關東廳觀測所書記兼關東廳觀測所技手	從七	八	
同	正七		野田清一郎
同	同		
同	從七		
關東廳通信書記兼關東廳通信技手			
同	正七		
同	同		
同	從七		
同	從七		
同	從七		
同	正七		
同	正八		
同			
同			
同

官職	位等	勳功爵	氏名
同			大槻孫市
同			白石隆巳
同			小平義輝
同			辻茂喜
同			諏訪甚十
同			廣瀬登
同			淺川勘藏
同			植村孝一
同			岩永仁藏
同			持留修一
同			赤木修一
同			山内新耕
同			松尾人
同			友廣丈夫
同			松園文俱
同			丸岡満役
同			清田治
同			仁平造
同			山崎秀雄
同			増田四郎
同			阿部勉
同			藤井嘉平
同			大山鐘太郎
同			大井百介
同			黒木西助
同			村岡重道
同			高比源三
同			末次作一
同			芦田彦一
同			演田吉
同			隈部重松
同			本田正雄
同			黛終吉
同			堀川重
同			松尾常次郎
同			美馬倪
同			新見善
同			重本春次
同			藤田要
同			伊藤發
同			吉田喜一郎
同			岡部光治
同			石守治
同			東辰男
同			増川靠
同			西岡恭
同			松山義男
同			杉本宜救
同			有川貞
同			橋本植
同			吉藤太郎吉
同			正七
同			同七
從			同七
同			正七
同			六
同			七
同			正七
同			六
同			同
同			同
同			同

官職	位等勳功爵	氏名
同		宮武東
同		山田植太郎
同		岡谷一三
同		吉澳治
同		粕谷誠二
同		行方嘉隆
同		内山忠志
同		中井七三郎
同		長屋良市
同		長尾千秋
同		田中菅夫
同		玉木良太郎
同		矢島治
同		中崎重雄
同		矢田部春雄
同		植木義長
同		大澤好
同		西田信一郎
同		澤男
同		波多野周
同		伊東清一
同		外山吉
同		西黒岡正樹
同		伊藤一郎
同		波多野清
同		西浦茂春
同		大澤嘉
同		植木憲志
同		木村豐三郎
同		木原玫一
同		坂戸良
同		峰野森
同		伊藤安都
同		西黒中軍二
同		波多野南
同		西東坂本
同		大澤鈴木
同		植木和男
同		矢崎末喜
同		中島重
同		長屋春雄
同		長尾義長
同		田中愛好
同		玉木千秋
同		長田良夫
同		中井市
同		山田忠志郎
同		内井七三郎
同		粕谷嘉隆
同		行方誠二
同		榮城
同		關澳治
同		岡谷一三
同		吉田山
同		宮武東
同		山田植太郎
同		岡谷一三
同		吉澳治
同		粕谷誠二
同		行方嘉隆
同		榮城
同		內山忠志
同		中井七三郎
同		長屋良市
同		長尾千秋
同		田中菅夫
同		玉木良太郎
同		矢島治
同		中崎重雄
同		矢田部春雄
同		植木義長
同		大澤好
同		西田信一郎
同		澤男
同		波多野周
同		伊東清一
同		外山吉
同		西黒岡正樹
同		伊藤一郎
同		波多野清
同		西浦茂春
同		大澤嘉
同		植木憲志
同		木村豐三郎
同		木原玫一
同		坂戸良
同		峰野森
同		伊藤安都
同		西黒中軍二
同		波多野南
同		西東坂本
同		大澤鈴木
同		植木和男
同		矢崎末喜
同		中島重
同		長屋春雄
同		長尾義長
同		田中愛好
同		玉木千秋
同		長田良夫
同		中井市
同		山田忠志郎
同		內井七三郎
同		粕谷嘉隆
同		行方誠二
同		榮城
同		關澳治
同		岡谷一三
同		吉田山
同		宮武東
關東廳郵便所長	正七	關頭
同	七	森
同		淵
同		城
同		中森
同		鍵
同		島
同		青井
同		石神
同		江清
同		鈴木
同		坂頭
同		南木
同		安和
同		森末
同		下軍
同		木喜二
同		木良
同		村玫
同		原一
同		戶雄
同		野豐
同		坂志
同		峰三
同		野喜
同		伊茂
同		黑春
同		西清
同		岡一
同		外吉
同		伊正
同		黑樹
同		西一
同		波郎
同		西男
同		大三
同		植郎
同		木澄
同		矢重
同		中崎雄
同		矢田部春
同		植木義
同		長屋長
同		長尾好
同		田中愛
同		玉木千秋
同		長田良夫
同		中井市
同		山田忠志郎
同		內井七三郎
同		粕谷嘉隆
同		行方誠二
同		榮城
同		關澳治
同		岡谷一三
同		吉田山
同		宮武東
關東廳郵便所長	正七	關頭
同	七	森
同		淵
同		城
同		中森
同		鍵
同		島
同		青井
同		石神
同		江清
同		鈴木
同		坂頭
同		南木
同		安和
同		森末
同		下軍
同		木喜二
同		木良
同		村玫
同		原一
同		戶雄
同		野豐
同		坂志
同		峰三
同		野喜
同		伊茂
同		黑春
同		西清
同		岡一
同		外吉
同		伊正
同		黑樹
同		西一
同		波郎
同		西男
同		大三
同		植郎
同		木澄
同		矢重
同		中崎雄
同		矢田部春
同		植木義
同		長屋長
同		長尾好
同		田中愛
同		玉木千秋
同		長田良夫
同		中井市
同		山田忠志郎
同		內井七三郎
同		粕谷嘉隆
同		行方誠二
同		榮城
同		關澳治
同		岡谷一三
同		吉田山
同		宮武東
同		山田植太郎
同		岡谷一三
同		吉澳治
同		粕谷誠二
同		行方嘉隆
同		榮城
同		內山忠志
同		中井七三郎
同		長屋良市
同		長尾千秋
同		田中菅夫
同		玉木良太郎
同		矢島治
同		中崎重雄
同		矢田部春雄
同		植木義長
同		大澤好
同		西田信一郎
同		澤男
同		波多野周
同		伊東清一
同		外山吉
同		西黒岡正樹
同		伊藤一郎
同		波多野清
同		西浦茂春
同		大澤嘉
同		植木憲志
同		木村豐三郎
同		木原玫一
同		坂戸良
同		峰野森
同		伊藤安都
同		西黒中軍二
同		波多野南
同		西東坂本
同		大澤鈴木
同		植木和男
同		矢崎末喜
同		中島重
同		長屋春雄
同		長尾義長
同		田中愛好
同		玉木千秋
同		長田良夫
同		中井市
同		山田忠志郎
同		內井七三郎
同		粕谷嘉隆
同		行方誠二
同		榮城
同		關澳治
同		岡谷一三
同		吉田山
同		宮武東
同		山田植太郎
同		岡谷一三
同		吉澳治
同		粕谷誠二
同		行方嘉隆
同		榮城
同		內山忠志
同		中井七三郎
同		長屋良市
同		長尾千秋
同		田中菅夫
同		玉木良太郎
同		矢島治
同		中崎重雄
同		矢田部春雄
同		植木義長
同		大澤好
同		西田信一郎
同		澤男
同		波多野周
同		伊東清一
同		外山吉
同		西黒岡正樹
同		伊藤一郎
同		波多野清
同		西浦茂春
同		大澤嘉
同		植木憲志
同		木村豐三郎
同		木原玫一
同		坂戸良
同		峰野森
同		伊藤安都
同		西黒中軍二
同		波多野南
同		西東坂本
同		大澤鈴木
同		植木和男
同		矢崎末喜
同		中島重
同		長屋春雄
同		長尾義長
同		田中愛好
同		玉木千秋
同		長田良夫
同		中井市
同		山田忠志郎
同		內井七三郎
同		粕谷嘉隆
同		行方誠二
同		榮城
同		關澳治
同		岡谷一三
同		吉田山
同		宮武東
關東廳郵便所長	正七	關頭
同	七	森
同		淵
同		城
同		中森
同		鍵
同		島
同		青井
同		石神
同		江清
同		鈴木
同		坂頭
同		南木
同		安和
同		森末
同		下軍
同		木喜二
同		木良
同		村玫
同		原一
同		戶雄
同		野豐
同		坂志
同		峰三
同		野喜
同		伊茂
同		黑春
同		西清
同		岡一
同		外吉
同		伊正
同		黑樹
同		西一
同		波郎
同		西男
同		大三
同		植郎
同		木澄
同		矢重
同		中崎雄
同		矢田部春
同		植木義
同		長屋長
同		長尾好
同		田中愛
同		玉木千秋
同		長田良夫
同		中井市
同		山田忠志郎
同		內井七三郎
同		粕谷嘉隆
同		行方誠二
同		榮城
同		關澳治
同		岡谷一三
同		吉田山
同		宮武東
關東廳郵便所長	正七	關頭
同	七	森
同		淵
同		城
同		中森
同		鍵
同		島
同		青井
同		石神
同		江清
同		鈴木
同		坂頭
同		南木
同		安和
同		森末
同		下軍
同		木喜二
同		木良
同		村玫
同		原一
同		戶雄
同		野豐
同		坂志
同		峰三
同		野喜
同		伊茂
同		黑春
同		西清
同		岡一
同		外吉
同		伊正
同		黑樹
同		西一
同		波郎
同		西男
同		大三
同		植郎
同		木澄
同		矢重
同		中崎雄
同		矢田部春
同		植木義
同		長屋長
同		長尾好
同		田中愛
同		玉木千秋
同		長田良夫
同		中井市
同		山田忠志郎
同		內井七三郎
同		粕谷嘉隆
同		行方誠二
同		榮城
同		關澳治
同		岡谷一三
同		吉田山
同		宮武東
同		山田植太郎
同		岡谷一三
同		吉澳治
同		粕谷誠二
同		行方嘉隆
同		榮城
同		內山忠志
同		中井七三郎
同		長屋良市
同		長尾千秋
同		田中菅夫
同		玉木良太郎
同		矢島治
同		中崎重雄
同		矢田部春雄
同		植木義長
同		大澤好
同		西田信一郎
同		澤男
同		波多野周
同		伊東清一
同		外山吉
同		西黒岡正樹
同		伊藤一郎
同		波多野清
同		西浦茂春
同		大澤嘉
同		植木憲志
同		木村豐三郎
同		木原玫一
同		坂戸良
同		峰野森
同		伊藤安都
同		西黒中軍二
同		波多野南
同		西東坂本
同		大澤鈴木
同		植木和男
同		矢崎末喜
同		中島重
同		長屋春雄
同		長尾義長
同		田中愛好
同		玉木千秋
同		長田良夫
同		中井市
同		山田忠志郎
同		內井七三郎
同		粕谷嘉隆
同		行方誠二
同		榮城
關東廳書記補		關澳治
同		岡谷一三
同		吉田山
同		宮武東
關東廳書記補		關頭
同		森
同		淵
同		城
同		中森
同		鍵
同		島
同		青井
同		石神
同		江清
同		鈴木
同		坂頭
同		南木
同		安和
同		森末
同		下軍
同		木喜二
同		木良
同		村玫
同		原一
同		戶雄
同		野豐
同		坂志
同		峰三
同		野喜
同		伊茂
同		黑春
同		西清
同		岡一
同		外吉
同		伊正
同		黑樹
同		西一
同		波郎
同		西男
同		大三
同		植郎
同		木澄
同		矢重
同		中崎雄
同		矢田部春
同		植木義
同		長屋長
同		長尾好
同		田中愛

官職	位等	勲功	氏名
同			佐藤浩
同			森井誠
同			山下登
同			島居末雄
同			高橋文次
同	正八		上野武
同			高見吉次郎
同			親原政孝
同			林吉永
同			崎村泰四郎
同			島越清三郎
同			原田清悠
同			三村勝一郎
同			及川雅
同			今村浩二郎
同			宇井賢
同			佐藤乙治
同			木村浩平
同			神翠
同			坂田國五郎
同			丸田國治
同			木橋國雄
同			高柳信一
同			倉島浩
同			生駒香登
同			手島敏行
同			島田勝
同			門脇秀
同			前澤饒
同			木村弘人
同			野間辰夫
同			小田正久
同			曾我巖
同			加藤文夫
同			三浦正
同			菅原信夫
同			浦田雄
同			平水貞
同			清田德積
同			中積
同			銀治英一
同			鞴狩正勝
同			篠部勝雄
同			太田正
同			田中陸
同			平米太郎
同			清吉
同			曾我守
同			加藤雄
同			小野間吉
同			木村米
同			前澤國井
同			島田太郎
同			手島潔
同			生駒吉
同			倉島吉
同			高柳潔
同			木橋吉
同			丸田吉
同			坂田雄
同			神村
同			木村
同			佐藤
補			沖
同			宇井
同			今村
同			及川
同			三村
同			東田
同			原田
同			島越
同			崎村
同			林田
同			吉永
同			親原
同			田中
同			高見
同			上野
同			高橋
同			山下
同			森井
同			佐藤
同			田崎
同			小森
同			中村
同			天間
同			岡田
同			伊藤
同			岡藤
同			大石
同			大村
同			永田
同			伊藤
同			林
同			山崎
同			大門
同			加用
同			村川
同			大中
同			黑田
同			三村
同			及川
同			大間
同			河野
同			齋藤
同			緣田
同			坂口
同			中島
同			檜前
同			豊幾
同			田切
同			小山
同			塚田
同			庄司
同			手島
同			井上
同			矢澤
同			島田
補			門脇
同			木村
同			前田
同			小野
同			生駒
同			倉島
同			高柳
同			木橋
同			丸田
同			坂田
同			神村
同			木村
同			佐藤

官職	位等	勳功爵	氏名
同			三宅太郎右衛門
同			菊池慎之助
同		正八	眞崎甚三郎
同			浅川正雄
同			石塚榮治
同			加藤熊太郎
同			遠藤政直
同			佐藤榮熊
同			佐々木武雄
同			三浦軍治
同			清水俊秀
同			矢崎隆
同			山下寅藏
同		八	黑田三雄
同			土田勝政
同			多田三志
同			飯山良雄
同			磯部林藏
同			田代貞男
同			關口重明
同		從七	橋葉實武
同		六	中村實男
同		七	武藤雄
同			小林保
同			江口義夫
同			朝倉一郎
同			佐伯壽七
同			横山松愛助
同			小平之
同			大宮幸藏
同			小藤政市
補			星不二郎
同		七	末多喜夫
同			植田理
同			中村正
同			西崎勝治
同			川井實
同			尻利
同			草田平
同			南川一郎
同			福田利夫
同			福谷兵衛
同			檢島芳雄
同			尾崎重則
同			領家利男
同			佐藤運
同			千葉三郎
同			初瀨
同			森泉朝一
同			鈴木始
同			白水重男
同		八	新谷秀一
同			浅井清
同			山品靜
同			河野定
同			岡野魚雄

官職	位等	勳功爵	氏名
同			宮本敬之
同			德丸光男
同			川口万吉
同			谷口操
同			田中覆
同			加藤孝雄
同			豊廣廣
同			神田駒夫
同			横市智
同			高國直
同			坂本司
同			諸熊國
同			日浦大郎
同			武野喜
同			池永健藏
同			佐藤順
同			中森亮
同			北村一
同			上村動
同			國師喜
同			北川郎
補			諸熊國
關			東廳巡査
關			東廳警部
生			東廳翻譯
關			東廳技手
同			森
同			堀內治
同			岩井幸
關			東廳警部
關			東廳警部
同			伊藤吉
同			辰本太
同			谷口亨
同			片倉茂
同			榮代次
同			佐々喜一
同			秋山澄一
同			清田美
同			國田順平

官職	位等	勳功爵	氏名
同			安武啓一
同			飛田靜男
同			高橋平
同			西川貞
同			佐々木三之亟
同			岸守洋
同			小鹽茂市
同			幾島濱
同			山田武
同			末川義
同			入江貞
同			川越男
同			平塚吉
同			金井友
同			矢口昇
同			吉野斗
同			岡崎貞
同			豐田武
同			畠山義
同			原田茂
同			瓜生市
同			伊久藏
關			東廳警視
關			東廳警部
同			貞一郎
同			倭文太
同			山口國
同			吉賀吉
同			矢野勳
同			金井太
同			平塚房
同			川越昇
同			末吉友
同			入江斗
同			山田貞
同			幾島武
同			小鹽義
同			岸濱茂
同			佐々木市
同			三守之亟
同			西洋亟
同			川忠
同			高橋貞八郎
同			飛田靜男
同			平
同			安武啓一

官職	位等	勳功爵	氏名
同			宮本敬之
同			川口覺
同			谷口操
同			田中覆
同			加藤孝雄
同			豐廣廣
同			神田駒夫
同			横市智
同			高國直
同			坂本司
同			諸熊國
同			日浦大郎
同			武野喜
同			池永健藏
同			佐藤順
同			中森亮
同			北村一
同			上村動
同			國師喜
同			北川郎
補			諸熊國
關			東廳巡査
關			東廳警部
生			東廳翻譯
關			東廳警部
同			同
關			官廳事務
關			東廳警部
同			從七
同			八
同			原田生
同			山口
同			倭文太郎
同			吉賀國吉
同			矢野勳
同			金井太郎
同			平塚房
同			川越昇
同			末吉友
同			入江斗
同			山田貞
同			幾島武
同			小鹽義
同			岸濱茂
同			佐々木市
同			三守之亟
同			西洋亟
同			川忠
同			高橋貞八郎
同			飛田靜男
同			平
同			安武啓一

官職	位等	勳功爵	氏名
同			宮本敬之
同			川口覺
同			谷口操
同			田中覆
同			加藤孝雄
同			豐廣廣
同			神田駒夫
同			横市智
同			高國直
同			坂本司
同			諸熊國
同			日浦大郎
同			武野喜
同			池永健藏
同			佐藤順
同			中森亮
同			北村一
同			上村動
同			國師喜
同			北川郎
補			諸熊國
關			東廳巡査
關			東廳警部
生			東廳翻譯
關			東廳警視
關			東廳警部
同			正七
同			從七
同			七
同			七
同			原田生
同			山口
同			倭文太郎
同			吉賀國吉
同			矢野勳
同			金井太郎
同			平塚房
同			川越昇
同			末吉友
同			入江斗
同			山田貞
同			幾島武
同			小鹽義
同			岸濱茂
同			佐々木市
同			三守之亟
同			西洋亟
同			川忠
同			高橋貞八郎
同			飛田靜男
同			平
同			安武啓一

官職	位等	勳功爵	氏名
同			中村金一
同			岡田政善
同			沼田明治郎
同			早川修
同			寺延太郎
同			宮坂治
同			二木亟
同			西川忠
同			高橋貞八郎
同			飛田靜男
同			平
同			安武啓一
同			廣野作
同			矢野太
同			平野忠
同			高野平
同			蒲原喜
同			久木才
同			齋藤正
同			江口祐
同			相川理
同			下田二
同			安藤雄
同			米川爲
同			田中二
同			有馬健
同			河野藏
同			三澤男
同			末光
同			嘉村
同			志岐
補			渡邊
關			東廳巡査
關			東廳警部
同			正七
同			從七
同			七
同			七
同			赤木原
同			山本
同			鉄木
同			植松
同			岡田
同			小久枝
同			田中
同			久恒
同			山崎
同			稻葉
同			大石
同			土井
同			來源
同			高太郎
同			中村
同			阿部
同			市坪
同			國分
同			西武
同			吉武
同			永井
同			有木元村
同			榮讓一郎

官職	位等	勲功	爵	氏名
同				牛島義人
同				岡村武一
同				西村又次
同				板倉海秀
同				伊藤常作
同				浅野常德
同				小松俊雄
同	七			平田久
同				下田義盛
同				乙黒靜男
同				安田文夫
同	八			今野亨
同				中島爲六
同				小峯愛藏
同				遠藤弘
同				大長伊登
同				已松勇
同				山口之助
同				有友作
同				松尾清治
同				舛元義臣
同				大多十慶
同				山田信郎
同				生熊宮男
同				高橋工
同				石井勇
同				中川太郎
同				櫛野敏行
同				小板橋光
同				廣井五郎
同				遠藤喜七郎
同				鈴木郁一
同				小倉善敏
同				前座一
同				唐澤兼夫
同				白根本三郎
同				西島清太郎
同				齊藤喜一
同				阿部敬彦
同				宮崎明治
同				中島榮作
同				松尾政忠
同				笠原藏
同				新村作
同				白鳥敬
同				阿部芳
同				齊藤喜一
同				西本忠
同				田內啓一郎
同				後藤野道志
同				西內啓之
同				太田利男
同				川瀨寅郎
同				牛島義人
同				岡村武一
同				西村又次
同				板倉海秀
同				伊藤常作
同				浅野常德
同				小松俊雄
同	七			平田久
同				下田義盛
同				乙黒靜男
同				安田文夫
同	八			今野亨
同				中島爲六
同				小峯愛藏
同				遠藤弘
同				大長伊登
同				已松勇
同				山口之助
同				有友作
同				松尾清治
同				舛元義臣
同				大多十慶
同				山田信郎
同				生熊宮男
同				高橋工
同				石井勇
同				中川太郎
同				櫛野敏行
同				小板橋光
同				廣井五郎
同				遠藤喜七郎
同				鈴木郁一
同				小倉善敏
同				前座一
同				唐澤兼夫
同				白根本三郎
同				西島清太郎
同				齊藤喜一
同				阿部敬彦
同				宮崎明治
同				中島榮作
同				松尾政忠
同				笠原藏
同				新村作
同				白鳥敬
同				阿部芳
同				齊藤喜一
同				西本忠
同				田內啓一郎
同				後藤野道志
同				西內啓之
同				太田利男
同				川瀨寅郎
同				關東廳警部補
同				關東廳巡査
同				關東廳警部
同				關東廳警部
同				關東廳警部

官職	位等	勲功爵	氏名
同			大我
同			田邊義雄
同			戸田松吉
同			山口繁
同			林玉蔵
同			山上清
同			田本十郎
同			極屋靖
同			山口聘次郎
同	從七		杉町聘
同			林吉男
同			小原末
同			栗田吉郎
同			高橋憲
同			佐藤授
同			古場鐵
同			江口四郎
同			加藤久
同			下田卯吾
同			青木通弘
同			越智隆太
同	正八		外山淳
同			渡部佐
同			石田武男
同			内田淳
同			相澤儀左衛門
同			今井民造
關東廳警部			植田修
同			平井秀記
同	正八		三浦雪夫
同			内田愛吉
關東廳警部			島崎成義
同			南政一郎
補			尾形菊平
關東廳警部			中島一齊
關東廳警部			山本藤一
補			菊地德三郎
關東廳警部			早瀬幸雄
關東廳警部			渡邊濱治
同			永田浪尊治
同			礒邊濱治
同			清水俊三郎
同			立川温治

官職	位等	勲功爵	氏名
補			關東廳警部
同			太田薛十郎
同			大井幸太郎
同	從七		土屋公則
同			杉村繁
同			岡本孫四郎
同			小島九兵衛
補			關東廳警部
關			尾畑廣造
同			引地源次兵衛
補			關東廳警部
關			吉住俊雄
同			後藤芳男
生			澤田岩松
關			太田市三郎
東廳翻譯			高田仁藏
同			眞山直二
生			高橋新助
關			武川僧佐
東廳翻譯			補
關東廳警部			同
同			同
同			同
同

官職	位等	勲功	爵	氏名
同				長坂太郎
同				江藤歌平
同				堀内文次
同				小原運太郎
同				達太保吉
同				大峰弥七郎
同				佐藤武二
同				野崎仁太郎
同				奥田信太郎
同				平山仁郎
同				高塚和五郎
同				中村久光
同				松島繁喜
同				小林丸
同				小谷太郎
同				岩崎幸次
同				高玉兌三郎
同				梅原祐
同				立石實
同				花岡政市
同				田中四郎
同				山田文一
同				毛利榮一郎
同				安部喜二
同				西山彌一人
同				天野不二
同				寺戸宮士眞
同				進藤太吉
同				佐々木利兄
同				奥村行雄
同				泉澤寿次郎
同				北原辰男郎
同				林田慶次
同				大坪辰雄
同				村上正人
同				鳥居良德
同				手島伊蔵
同				木曾泰八
同				犬丸清一
同				滿本齊
同				今野晴雄
同				前田勝衛
同				柴田信一
同				落合竹次
同				佐々木清一男
津和崎				勇海

官職	位等	勲功	爵	氏名
同				増田大郎
同				佐藤國平
同				田村義雄
同				山田忠人
同				高草木正三郎
同				安藤重
同				細川正明
同				村田勝
同				尾本平
同				羽田榮照
同				香月庄兵衛
同				大野平馬
同				森谷宮治
同				内野忠藏
同				北之園伊太郎
同				尾崎喜馬太
同				大坪美作
同				藤井米一
関東廳巡査			七	齋藤太三郎
同			七	佐々木美雄
同				荒木勇
同				永安定
同				角濱軍三
同				福重止
同				林田次
同				飯田賢郎
同				黒川直治
同				宮村忠行
同				乾市郎
同				長坂欽次
同				鈴木尚賢
補				居場計
關東警察部				宮本五郎
同				宮原守一
同				竹松良輔
同				山縣恭輔
關東廳屬				高橋新平
關東警察部				岡田政一郎
補				相澤清水助
關東廳翻譯	從七			生駒貞雄
關東廳警部	從七			桑野三郎
關東廳警視	正七			大塚四郎
關東廳巡査			七	白石塔尾
計八				三強藏

官職	位等	勲功	爵	氏名
同				佐藤國義
同				山田忠
同				村田義人
同				細川重
同				安藤正三郎
同				高草木正三郎
同				山田義雄
同				佐藤國平
同				尾崎義人
同				羽田榮雄
同				香月庄兵衛
同				大野平馬
同				森谷宮治
同				内野忠藏
同				北之園伊太郎
同				尾崎喜馬太
同				大坪美作
同				藤井米一
關東廳巡査			七	齋藤太三郎
同			七	佐々木美雄
同				荒木勇
同				永安定
同				角濱軍三
同				福重止
同				林田次
同				飯田賢郎
同				黒川直治
同				宮村忠行
同				乾市郎
同				長坂欽次
同				鈴木尚賢
補				居場計
關東警察部				宮本五郎
同				宮原守一
同				竹松良輔
同				山縣恭輔
關東廳屬				高橋新平
關東警察部				岡田政一郎
補				相澤清水助
關東廳翻譯	從七			生駒貞雄
關東廳警部	從七			桑野三郎
關東廳警視	正七			大塚四郎
關東廳巡査			七	白石塔尾
計八				三強藏

官職	位等	勲功	爵	氏名
同				工藤義雄
同				大久保利通
同				津和崎勇海
同				佐々木清一
同				落合長次
同				中野竹一
同				柴田信勝
同				前田衛
同				今野晴雄
同				滿本齊
同				犬丸清一
同				木曾泰八
同				手島良德
同				村上正人
同				大坪辰雄
同				林田慶次
同				北原辰男郎
同				泉澤寿次郎
同				奥村行雄
同				佐々木利兄
同				進藤太吉
同				寺戸甫
同				天野宮士眞
同				西山不二
同				安部彌一人
同				毛利榮一郎
同				山田喜
同				花岡文一人
同				田中四郎
同				立石政市
同				梅原實
同				高玉兌三郎
同				岩崎榮三
同				小谷幸次
同				小林太郎
同				松島丸
同				小野繁喜
同				中村久光
同				高塚和五郎
同				平山仁郎
同				奥田信太郎
同				佐藤十四郎
同				野崎武二
同				大峰弥七郎
同				保坂文
同				達太郎
同				小原運太郎
同				堀江歌平
同				長坂太郎

官職	位等	勲功	爵	氏名
同				道手木
同				岩崎義見
同				杉原傳治
同				矢太郎信
同				良亮
同				齋藤芳之助
同				千葉井寿
同				山口藏
同				兒玉敬
同				宮崎助
同				栗原實
同				高崇量
同				大橋弘
同				中村宗
同				倉田實
同				川上敬
同				富田賢
同				山崎助
同				池邊國
同				森永利
同				吉田研
同				安齋三
同				吉田利
同				岡本敏
同				桑村藏
同				齋藤散
同				井澤二
同				岩田登
同				小野馬
同				堀内嘉
同				大橋一郎
同				高崇一
同				栗原良
同				宮崎治
同				兒玉義
同				山口亮
同				千藏寛
同				葉井藏
同				杉原誠
同				岩崎助
同				道手平
同				木平

官職	位等	勲功	爵	氏名
同				工藤義雄
同				大久保利通
同				津和崎勇海
同				佐々木清一
同				落合長次
同				中野竹一
同				柴田信勝
同				前田衛
同				今野晴雄
同				滿本齊
同				犬丸清一
同				木曾泰八
同				手島良德
同				村上正人
同				大坪辰雄
同				林田慶次
同				北原辰男郎
同				泉澤寿次郎
同				奥村行雄
同				佐々木利兄
同				進藤太吉
同				寺戸甫
同				天野宮士眞
同				西山不二
同				安部彌一人
同				毛利榮一郎
同				山田喜
同				花岡文一人
同				田中四郎
同				立石政市
同				梅原實
同				高玉兌三郎
同				岩崎榮三
同				小谷幸次
同				小林太郎
同				松島丸
同				小野繁喜
同				中村久光
同				高塚和五郎
同				平山仁郎
同				奥田信太郎
同				佐藤十四郎
同				野崎武二
同				大峰弥七郎
同				保坂文
同				達太郎
同				小原運太郎
同				堀江歌平
同				長坂太郎

官職	位等	勲功	爵	氏名
同				田口正彦
同				城戸義雄
同				松本德
同				奥邊重利
同				石引莊吾
同				植田伊蔵
同				江藤陽孝晴
同				三浦三
同				小池義明
同				羽原年
同				鈴木清
同				齋藤友輔
同				櫻本一二
同				織原源治
同				內山朝友治
同				山村正登
同				岡田五郎
同				北村博實
同				上川猛
同				齋藤
同				矢野達
同				有川守夫
同				春雄
同				赤塚東洋
同				市來春記
同				小宇佐
同				後藤辰義
同				石川重治
同				手嶋忠雄
同				東川內重
同				後藤時夫
同				渡邊時治
同				阿部忠廣
同				市原時治
同				宮富義
同				久保曉
同				楠原金藏
同				松山義勇
同				土井查
同				西原深
同				浅井大郎
同				高橋武
同				田中吉
同				太田重郎
同				津山宗
同				高羽義
同				松尾豊
同				羽木一
同				坂本實
同				小野明
同				馬場太
同				山口若
同				中川猪
同				井上定
關東廳警部			七	同

官職	位等	勲功	爵	氏名
同				羽田雄三
同				坂元善藏
同				吉岡英文
同				木津谷恭
關東廳巡査			八	國島敬二
同				平田武世
同				佐藤善助
同				千坂三郎
同				稻尾辰
同				平村龍太郎
同				難波善隆
同				信包三郎
同				蒲島登太
同				森清作
同				岡本武能
同				國地
同				矢田嘉十郎
同				上木忠
同				立石鶴壽
同				荒川志郎
同				丸山義一
同				高下根
同				豊田喜
同				松山榮豊
同				澤村武
同				豊福榮作
同				日本光
同				高木學
同				內川市
同				佐々木金
同				藤田覺
同				宮崎智文
同				家入光
同				成邊一
同				大綱
同				福井末
同				岡田春
同				浪越洋
同				坂根雄
同				森田作
同				濱田川
同				黑木武
同				肥後
同				金田呂
同				山本仁
同				戸村太
同				鄭鳳
同				榮田相
同				小暮三
同				江口量
同				宮野仁
同				小澤藏
同				小森三
同				堀田龍
同				龍田夫
同				山本正
同				光井東
同				魚住二
同				金野動
同				伊藤兵
同				大中彌
同				後藤久
同				仁科吾
同				大信穩
同				南幸次
同				利碧造
同				中澤桂
同				丸山人
同				村井太郎
同				黑瀨岩雄
同				高野律平
同				佐木賦
同				山本榮志
同				野藤郎
同				村吉
同				齋藤義
同				近藤衛
同				飯塚誠
同				榮崎敏
同				松田政
關東廳警部				同

官職	位等	勲功	爵	氏名
同				工藤義雄
同				大久保利通
同				津和崎勇海
同				佐々木清一
同				落合長次
同				中野竹一
同				柴田信勝
同				前田衛
同				今野晴雄
同				滿本齊
同				犬丸清一
同				木曾泰八
同				手島良德
同				村上正人
同				大坪辰雄
同				林田慶次
同				北原辰男郎
同				泉澤寿次郎
同				奥村行雄
同				佐々木利兄
同				進藤太吉
同				寺戸甫
同				天野宮士眞
同				西山不二
同				安部彌一人
同				毛利榮一郎
同				山田喜
同				花岡文一人
同				田中四郎
同				立石政市
同				梅原實
同				高玉兌三郎
同				岩崎榮三
同				小谷幸次
同				小林太郎
同				松島丸
同				小野繁喜
同				中村久光
同				高塚和五郎
同				平山仁郎
同				奥田信太郎
同				佐藤十四郎
同				野崎武二
同				大峰弥七郎
同				保坂文
同				達太郎
同				小原運太郎
同				堀江歌平
同				長坂太郎

官職	位等	勲功	爵	氏名
同				道手木
同				岩崎義見
同				杉原傳治
同				矢太郎信
同				良亮
同				齋藤芳之助
同				千藏寛
同				葉井藏
同				山口亮
同				兒玉敬
同				宮崎助
同				栗原實
同				高崇量
同				大橋弘
同				中村宗
同				倉田實
同				川上敬
同				富田賢
同				山崎助
同				池邊國
同				森永利
同				吉田研
同				安齋三
同				吉田利
同				岡本敏
同				桑村藏
同				齋藤散
同				井澤二
同				岩田登
同				小野馬
同				堀內嘉
同				大橋一郎
同				高崇一
同				栗原良
同				宮崎治
同				兒玉義
同				山口亮
同				千藏寛
同				葉井藏
同				杉原誠
同				岩崎助
同				道手平
同				木平

官職	位等	勲功	爵	氏名
同				羽田雄三
同				坂元善藏
同				吉岡英文
同				木津谷恭
關東廳巡査			八	國島敬二
同				平田武世
同				佐藤善助
同				千坂三郎
同				稻尾辰
同				平村龍太郎
同				難波善隆
同				信包三郎
同				蒲島登太
同				森清作
同				岡本武能
同				國地
同				矢田嘉十郎
同				上木忠
同				立石鶴壽
同				荒川志郎
同				丸山義一
同				高下根
同				豊田喜
同				松山榮豊
同				澤村武
同				豊福榮作
同				日本光
同				高木學
同				內川市
同				佐々木金
同				藤田覺
同				宮崎智文
同				家入光
同				成邊一
同				大綱
同				福井末
同				岡田春
同				浪越洋
同				坂根雄
同				森田作
同				濱田川
同				黑木武
同				肥後
同				金田呂
同				山本仁
同				戸村太
同				鄭鳳
同				榮田相
同				小暮三
同				江口量
同				宮野仁
同				小澤藏
同				小森三
同				堀田龍
同				龍田夫
同				山本正
同				光井東
同				魚住二
同				金野動
同				伊藤兵
同				大中彌
同				後藤久
同				仁科吾
同				大信穩
同				南幸次
同				利碧造
同				中澤桂
同				丸山人
同				村井太郎
同				黑瀨岩雄
同				高野律平
同				佐木賦
同				山本榮志
同				野藤郎
同				村吉
同				齋藤義
同				近藤衛
同				飯塚誠
同				榮崎敏
同				松田政
關東廳警部				同

官職	位等	勲功	氏名
同			池田鳥吉
同			神長巳次
同			岡本克美
同			櫻田繁
同			山口廣譽
同			林三郎
同			石井三
同			五十嵐又育
同			阿部研二
同			木野三吉
同			都竹正治
同			植松清
同			國重岩雄
同			羣馬良
同			杉山龍一郎
同			梅辰
同			山田四治郎
同			行富三郎
同			佐藤嘉男
同			井上三郎
同			安藤
同			武俊
同			光二
同			增晴
同			早川三
同			中島豊
同			安藤輝夫
同			小野二
同			太藤愛
同			林鴻
同			武田政一
同			内藤
同			田中清
同			寺島與三
同			下寅
同			森喜
同			塚田好
同			本茂
同			玉置榮
同			川島禮
同			河野雅
同			兩村長
同			戸信
同			永一候
同			小谷精
同			古田輝
同			馬龍元
同			田雄
同			島義夫
同			大孝
同			尾郎
同			柳川義
同			形治
同			村三
補			植岡郎
關東廳警部			石田
同			木戸
同			迫田
同			上野
同			田嘉
同			戸良
同			田治
同			野勳
同			柏木義
同			柴田男
同			大藏
同			引助
關東廳警部			津田藏
生	從七		新
關東廳翻譯			精一
同			大郎
同			信二
同			末一郎
同			宮人
同			黑田作
同			阿部藏
同			石川運
同			伊藤實
同			牧野四
同			山口政
同			田井吉
同			村生
同			猪狩實
同			西村治
同			末代
同			跡部三
同			寅治
同			忠與
同			中清
同			大吉
同			花田三
同			久保
同			桑田五
同			太藏雅
同			垣內郎
同			米藏則
同			滿司
同			北村正
同			渡谷明
同			三澤公
同			岡野軍
同			手塚了
同			森兵
同			井一
補			上治
關東廳警部			與登
生	從七		廣太
關東廳翻譯			恒藏
同			長谷部
同			井上壽
同			青木貞
同			西內壽
同			井上吉
關東廳警部			東野理
同			清太郎
同			阿部忠
同			宮井正
同			篠野男
同			武喜
同			桜本市
同			五十嵐三郎
同			石井譽
同			林廣
同			山口美
同			櫻田繁
同			岡本克巳
同			神長鳥
同			池田吉

官職	位等	勲功	氏名
同			藤丸寅市
同			今村七郎
同			小山利重
同			島田榮吉
同			福山嘉庸
同			角江嘉夫
同			桜本喜市
同			宮井武男
同			篠原正
同			東野嘉
同			井之忠
同			西內理
同			青木吉
關東廳警部			井上壽
同			東野太郎
同			清水忠
同			澁谷清
同			三澤治
同			岡野兵一
同			手塚與治
同			森一
補			井上登
關東廳警部			廣太
生	從七		恒藏
關東廳翻譯			長谷部
同			井上壽
同			青木貞
同			西內壽
同			井上吉
關東廳警部			東野理
同			清太郎
同			阿部忠
同			宮井正
同			篠野男
同			武喜
同			桜本市
同			五十嵐三郎
同			石井譽
同			林廣
同			山口美
同			櫻田繁
同			岡本克巳
同			神長鳥
同			池田吉

官職	位等	勲功	氏名
同			藤丸寅市
同			今村七郎
同			小山利重
同			島田榮吉
同			福山嘉庸
同			角江嘉夫
同			桜本喜市
同			宮井武男
同			篠原正
同			東野嘉
同			井之忠
同			西內理
同			青木吉
關東廳警部			井上壽
同			東野太郎
同			清水忠
同			澁谷清
同			三澤治
同			岡野兵一
同			手塚與治
同			森一
補			井上登
關東廳警部			廣太
生	從七		恒藏
關東廳翻譯			長谷部
同			井上壽
同			青木貞
同			西內壽
同			井上吉
關東廳警部			東野理
同			清太郎
同			阿部忠
同			宮井正
同			篠野男
同			武喜
同			桜本市
同			五十嵐三郎
同			石井譽
同			林廣
同			山口美
同			櫻田繁
同			岡本克巳
同			神長鳥
同			池田吉

官職	位等	勲功	氏名
同			藤丸寅市
同			今村七郎
同			小山利重
同			島田榮吉
同			福山嘉庸
同			角江嘉夫
同			桜本喜市
同			宮井武男
同			篠原正
同			東野嘉
同			井之忠
同			西內理
同			青木吉
關東廳警部			井上壽
同			東野太郎
同			清水忠
同			澁谷清
同			三澤治
同			岡野兵一
同			手塚與治
同			森一
補			井上登
關東廳警部			廣太
生	從七		恒藏
關東廳翻譯			長谷部
同			井上壽
同			青木貞
同			西內壽
同			井上吉
關東廳警部			東野理
同			清太郎
同			阿部忠
同			宮井正
同			篠野男
同			武喜
同			桜本市
同			五十嵐三郎
同			石井譽
同			林廣
同			山口美
同			櫻田繁
同			岡本克巳
同			神長鳥
同			池田吉

官職	位等	勲功	氏名
同			東丸市
同			今村七郎
同			小山利重
同			島田榮吉
同			福山嘉庸
同			角江嘉夫
同			桜本喜市
同			宮井武男
同			篠原正
同			東野嘉
同			井之忠
同			西內理
同			青木吉
關東廳警部			井上壽
同			東野太郎
同			清水忠
同			澁谷清
同			三澤治
同			岡野兵一
同			手塚與治
同			森一
補			井上登
關東廳警部			廣太
生	從七		恒藏
關東廳翻譯			長谷部
同			井上壽
同			青木貞
同			西內壽
同			井上吉
關東廳警部			東野理
同			清太郎
同			阿部忠
同			宮井正
同			篠野男
同			武喜
同			桜本市
同			五十嵐三郎
同			石井譽
同			林廣
同			山口美
同			櫻田繁
同			岡本克巳
同			神長鳥
同			池田吉

官職	位等	勲功	氏名
同			東丸市
同			今村七郎
同			小山利重
同			島田榮吉
同			福山嘉庸
同			角江嘉夫
同			桜本喜市
同			宮井武男
同			篠原正
同			東野嘉
同			井之忠
同			西內理
同			青木吉
關東廳警部			井上壽
同			東野太郎
同			清水忠
同			澁谷清
同			三澤治
同			岡野兵一
同			手塚與治
同			森一
補			井上登
關東廳警部			廣太
生	從七		恒藏
關東廳翻譯			長谷部
同			井上壽
同			青木貞
同			西內壽
同			井上吉
關東廳警部			東野理
同			清太郎
同			阿部忠
同			宮井正
同			篠野男
同			武喜
同			桜本市
同			五十嵐三郎
同			石井譽
同			林廣
同			山口美
同			櫻田繁
同			岡本克巳
同			神長鳥
同			池田吉

官職	位等勳功爵	氏名
同		武田 徹男
同		則松 昊
同		新海 邦男
同		城口 直勝
同		影山 清
同		桃坂 傳右衛門
同	正八	大濱 善高
同		古見 準一
同		井崎 浩
同		赤池 正明
同		前田 勇武
同		蝦名 武次郎
同		辻 安太郎
同		森 仁平
同		毛利 朝元
同		村野 重雄
同		西尾 定雄
同		服部 德太郎
同		河原 辰雄
同		榎原 清秀
同		高島 辰夫
同		村上 清
同		兒玉 譽至夫
同		泥谷 金一
同		平井 善喜
同		庄島 利平
同		推名 千代之助
同		內藤 延行
同		木元 松治
同		平井 米二
關東廳巡査		太村 吉三
同		田畠 太
同		川崎 哲二
同		佐伯 元一
同		池田 武範
同		大山 武光
同		竹下 重憲
同		池邊 二
同		佐渡谷 右衛門
同		樽津勝 勇
同		右田 承之
同		中矢 定男
同		三坂畑 清
同		濱邊 進
同		品川 政雄
同		上村 博隆
補		福江
同		世良
同		新妻 仙重郎
關東廳警部		丈夫
同		正男
關東廳警部		三郎
同	八	犬村
同	七	福江

官職	位等勳功爵	氏名
同		市之瀬 涉
關東廳翻譯生	七	藤 衛
同		藤本 政守
同		中村 衛
關東廳巡査		高橋
同		胡川
同		湯田
同		高柳
同		宮武
同		高木
同		堀辻
同		山名
同	正八	龜山
同		和田
同		茂木
同		中島
同		鈴木
同		高橋
同		高次郎
同		井田
同		小林
同		池松
同		臼井
同		加藤
同		萩谷
同		加藤
同	正八	丹治
同		古川
同		重雄
同		藤吉
同		藤田
同		松浦
同		藤川
同		牧野
同		小一郎
同		俊一
同		松田
同		竹下
同		稗田
同		菅六
同		辰美
同		榮樹
同		藤市
同		薫
關東廳巡査		立石 寬爾
同		山中 輕忠
同		菊地 榮吉
同		成瀨 義雄
同		村田 萬作
同		國武 彌作
同		山口 務
同		神生 源之助
同		岩尾 榮久一
同		勝吉 熊
同		川上 右衛門
同		麥田 正憲
同		末永 豐彥
同		川崎 喜作
同		守部 眞
同		橋本 供治
同		吉田 武彥
同		平田 登利
同		寺崎 實
同		江上 七郎
同		三宅 弘士
同		田村 雅夫
同		森 清一治
同		大野原 黏
同		金重 太郎
同		戶崎 榮一
同		池田 靜
同		吉上原 寅
同		甲斐野 重夫
同		大谷內 勝
同		武田 三郎
同		原田 吉
同		源記
關東廳巡査		立石 光則
同		白石 晴重
同		志田 良助
同		鍋方 軍三郎
同		兒玉
同		岩丸
同		桑原 弘莊
同		廣岡 軍
同		廣谷
同		島 安
同		川又 房
同		丸茂 一平
同		平尾 清
同		岳
同		本 孝
同		杉 靖
同		枝 重督
同		本
同		濱田
同		伊豆
同		橫山
同		牧野
同		中村
同		中下
同		森
同		谷口
同		松田
同		井手
同		大內
同		小西
同		濱邊
同		原田
同		武田
同		谷內
同		大甲斐
同		吉野
同		金原
同		池上
同		戶出
同		乾
同		河野
同		光岡
同		節井
同		林
同		向井
同		佐藤
同		近藤
同		清野
同		佐井
同		大村老
同		後藤田
同		滝田
同		石根
同		吉原
同		土師
同		白崎
同		平野
同		財前
同		黑永
同		千田
同		松元
同		野村
同		江上
同		松山
同		諸岡
同		後藤
同		酒井
同		佐塚
同		手
同		本村
同		富
同		大野原
同		大村
同		森原
同		田村
同		三宅
同		江上
同		寺崎
同		平田
同		吉田
同		橋本
同		守部
同		川崎
同		末永
同		麥田
同		川上
同		勝吉
同		岩尾
同		神生
補		山口
關東廳警部		國武
關東廳警部		村田
同		成瀨
同		菊地
同		山中
同		石田
同		前田
同		河野
同		鍋方
同		白石
同		岩丸
同		兒玉
同		山田
同		中長
同		山平
同		古川
同		天田
同		種坂
同		松川
同		清木
同		水田
同		有崎
同		重馬
同		有井
同		有馬
同		有木
同		有田
同		宜人
同		亮行
同		亀三郎
同		勇一
同		實
同		穩
同		紀
同		牧男
同		節信
同		惟吉
同		熊十郎
同		左
同		繆武郎
同		數利
同		芳雄
同		義夫
同		宇
同		館一
同		秀
同		彥
同		槌
同		八
同		幸雄
同		靜司
同		正義
同		齋義
同		一郎
同		克雄
同		定已
同		睿
同		岐松
同		清市
同		雄一
同		茂
同		豐邦
同		正雄
同		四郎
同		信
同		和
同		四郎
同		守夫
同		正
同		衛
同		勳
同		千代助
同		村
同		鍋
同		天坂
同		古川
同		平田
同		山長
同		中山
同		石田
同		前田
同		河野
同		魏明
同		武雄
同		一嘉夫
同		忠
同		茂
同		喜義
同		翟
同		一郎
同		助
同		清人
同		三郎
同		長六
同		荒一
同		谷雄
同		十郎
同		欽
同		司
同		庄本
同		後藤
同		西山
同		魯島
同		長壽雄
同		外一
同		甚吾
同		高橋
同		德永
同		磯部
同		長谷川
同		吉永
同		下ノ村
同		小野
同		鶴原
同		三ノ丸
同		岩田
同		柚木
同		財前
同		福永
同		古江川
同		柴
同		東仙
同		泉
同		坂本田
同		米
同		岸
同		立石
同		廣岡
同		瀨々
同		申
同		濱
同		原田
同		田中
同		金
同		田
同		巻
同		福上
同		村
同		岡
同		堤
同		村中
同		伊藤
同		成松
同		安永
同		鈴
同		中野
同		富田
同		齋守
同		阿部
同		山口
同		坂本
同		庄司
同		後藤
同		西山
同		魯島
同		高橋

官職	位等勳功爵	氏名
同		角田 亮
同		丈夫
同		重木
同		有馬
同		松本
同		清水
同		亮
同		亀三郎
同		實
同		穩
同		紀
同		牧男
同		節信
同		惟吉
同		熊十郎
同		左
同		繆武郎
同		數利
同		芳雄
同		義夫
同		宇
同		館一
同		秀
同		彥
同		槌
同		八
同		幸雄
同		靜司
同		正義
同		齋義
同		一郎
同		克雄
同		定已
同		睿
同		岐松
同		清市
同		雄一
同		茂
同		豐邦
同		正雄
同		四郎
同		信
同		和
同		四郎
同		守夫
同		正
同		衛
同		勳
同		千代助
同		村
同		鍋
同		天坂
同		古川
同		平田
同		山長
同		中山
同		石田
同		前田
同		河野
同		魏明
同		武雄
同		一嘉夫
同		忠
同		茂
同		喜義
同		翟
同		一郎
同		助
同		清人
同		三郎
同		長六
同		荒一
同		谷雄
同		十郎
同		欽
同		司
同		庄本
同		後藤
同		西山
同		魯島
同		長壽雄
同		外一
同		甚吾
同		高橋
同		德永
同		磯部
同		長谷川
同		吉永
同		下ノ村
同		小野
同		鶴原
同		三ノ丸
同		岩田
同		柚木
同		財前
同		福永
同		古江川
同		柴
同		東仙
同		泉
同		坂本田
同		米
同		岸
同		立石
同		廣岡
同		瀨々
同		申
同		濱
同		原田
同		田中
同		金
同		田
同		巻
同		福上
同		村
同		岡
同		堤
同		村中
同		伊藤
同		成松
同		安永
同		鈴
同		中野
同		富田
同		齋守
同		阿部
同		山口
同		坂本
同		庄司
同		後藤
同		西山
同		魯島
同		高橋

官職	位等勳功爵	氏名
同		森 杉
同		高島
同		下田
同		良
同		成
同		佐井
同		宮木
同		小
同		南美
同		松島
同		崎山
同		槙山
同		富田
同		中川
同		松
同		木村
同		笠
同		德永
同		增
同		重杉
同		松尾
同		川上
同		吉村
同		桑元
同		福田
同		藤川
同		五島
同		矢幡
同		增田
同		竹下
同		古川
同		奧薗
同		野澁
同		園村
同		屋形
同		岡元
同		日野
同		大下
同		丸山
同		伊藤
同		猪俣
同		古賀
同		山本
同		有友
同		平川
同		日高
同		市丸
同		佐藤
同		小林
同		吉川
同		猪股
同		齋藤
同		福岡
同		益田
同		末吉
同		淺野
同		重
同		公望
同		木村
同		奈良
同		成木
同		佐井
同		芳
同		清人
同		語
同		敬
同		太郎
同		茂雄
同		克巳
同		專治
同		清造
同		一穩
同		善市
同		久
同		信
同		米
同		文明
同		尾上
同		川上
同		松尚
同		吉村
同		濱
同		太郎
同		文彥
同		與影
同		章吉
同		嚴一
同		吉廣
同		武雄
同		辰一
同		峯雄
同		光
同		賢規
同		清人
同		完一
同		喜代
同		信由
同		外
同		吉次
同		信二
同		信勇
同		山本
同		有友
同		平川
同		日高
同		市丸
同		佐藤
同		小林
同		吉川
同		猪股
同		齋藤
同		福岡
同		益田
同		末吉
同		淺野
同		重
同		公望
同		木村
補		福江
關東廳警部		助
關東廳警部		清
同		世良
同		新妻 仙重郎
同		丈夫
同		正男
同		三郎
同		犬村
同		福江

同同同

官職	位等	勳功	爵	氏名
同				成松
同				川崎
同				金祥
同				大山
同				亮橋
同	正八			松本
同				佐藤谷
同				梅津勝右衛門
同				中谷
同				石崎
同				緒方
同				玖村
同				坂本
同				櫛永
同				古川
同				中村
同				天坂
同				佐藤
同				大石
同				村上
同	正八			出納
同				小橋
同				木川田
同				小野
同				河野
同				深津
同				板橋
同				重本
同				中山
同				後藤
同				佐伯
同				留守
同	正八			櫛木
同				有馬
同				日高
同				伊藤
同				矢内
同				岩田
同				櫛原
同				篠原
同				牧山
同				武智
同				新谷
同				田原
同				李鐘
同				清水
同	正八			多胡
同				山田
同				齋永
同				壽奈男
同				高山川
同				金井
同				俊三郎
同				勝温治
同				石井
同				立川
同				女池
同				折田
同				賢純
同				鈴木
同				佐藤
同				小笹
同	正七			福太
同	正七			悅之助
同	正七			廣嗣
同				三坂東
同				善四郎
同				坂東
同				一象
同				敏行
同	正七			上野
同	正七			大田
同	正七			幸一
同				山田
同				水口
同				大行
同				執中
同				山口
同				宇三郎
同				山口
同				已熊
同				數雄
同				信治
同				熊市
同				山田
同				上武
同				金井
同				小山
同				東島
同				宮島
同				石崎
同				柏田
同				上田
同				一男
同				一夫
同				小八
同				孝代
同				宮島
同				東島
同				寅代太
同				貞蔵
同				信治
同				熊市
同				金井
同				百武
同				山田
同				執行
同				大口
同				山中
同				田上
同				上野
同				大田
同				三坂
同				善四郎
同				坂東
同				一象
同				佐藤
同				敏行
同				悅之助
同				鈴木
同				小笹
同				福太
同				折田
同				廣嗣
同				賢純
關東廳警視				雨宮
官房事務				宗藤
同	從六			立石
同	從七			高井
同				金井
同				加藤之口
同				瀧廣太郎
同				石崎
同				紀藤
同				今井
同	從四			高橋
同				伊藤
同	正六			惣榮義也
同				平山
同				元清
同				原田
同				岩崎
同				高田
同				尾子
同	從七			吉田
同	從六			治郎
同				雨宮
同				岡山
同				乾木
同				清一郎
同				奉勉
關東廳書記補				宗藤
同				卯一男
同				一蔵
關東廳逓信				上田
同				柏崎
同				石田
同				宮島
同				東島
同				小山
同				金井
同				百武
同				山田
同				執中
同				大口
同				山田
同				上野
同				大田
同				三坂
同				善四郎
同				坂東
同				一象
同				佐藤
同				敏行
同				悅之助
同				鈴木
同				小笹
同				福太
同				折田
同				廣嗣
同				賢純

官職	位等	勳功	爵	氏名
同	正七			長山
同	正七			後藤
同				清水
同				田助
同				德太郎
同				大坪
同				猪重
同				源
同				晉
同				大山
同				加藤
同				大内
同				牧田
同				松木
同				泉久
同				下沼
同	從七			前田
同	正七			河原
同				村上
同				熊都
同				大谷内
同				佐藤谷
同				松本
同				亮橋
同				大山
同				金井
同				小山
同				東島
同				宮島
同				石崎
同				柏田
同				上田
同				一男
同				一夫
同				小八
同				孝代
同				宮島
同				東島
同				寅代太
同				貞蔵
同				信治
同				熊市
同				金井
同				百武
同				山田
同				執中
同				大口
同				山田
同				上野
同				大田
同				三坂
同				善四郎
同				坂東
同				一象
同				佐藤
同				敏行
同				悅之助
同				鈴木
同				小笹
同				福太
同				折田
同				廣嗣
同				賢純
關東廳警部				山田
同				水口
同				大行
同				執中
同				山口
同				宇三郎
同				山口
同				已熊
同				數雄
同				信治
同				熊市
同				金井
同				百武
同				山田
同				執中
同				大口
同				山田
同				上野
同				大田
同				三坂
同				善四郎
同				坂東
同				一象
同				佐藤
同				敏行
同				悅之助
同				鈴木
同				小笹
同				福太
同				折田
同				廣嗣
同				賢純
關東廳警部補				高橋
同				島田
同				宇平川
同				鈴木
同				中谷
同				田本
同				今村上
同				酒井
同				杉頭
同				仲村
同				高橋
同				三浦
同				猪苗代
同				加藤
同				大内
同				牧田
同				松木
同				泉久
同				下沼
同				前田
同				河原
同				村上
同				熊都
同				大谷内
同				佐藤谷
同				松本
同				亮橋
同				大山
同				金井
同				小山
同				東島
同				宮島
同				石崎
同				柏田
同				上田
同				一男
同				一夫
同				小八
同				孝代
同				宮島
同				東島
同				寅代太
同				貞蔵
同				信治
同				熊市
同				金井
同				百武
同				山田
同				執中
同				大口
同				山田
同				上野
同				大田
同				三坂
同				善四郎
同				坂東
同				一象
同				佐藤
同				敏行
同				悅之助
同				鈴木
同				小笹
同				福太
同				折田
同				廣嗣
同				賢純

官職	位等	勳功爵	氏名
同			武田重榮
同			吉田士郎
同			中山八實
同			坂野一郎
同			木村秋雄
同			波江大彥
同			石井一郎
同			加藤利壽
同			柳川秀夫
同			小原義治
同			青江幸進
同			忠宋正作
同			石井武義
同			松原定雄
同			早村甚三
同			田中一郎
同			下松理一
同			松林貫之
同			椿原金朗
同			宇都宮守一
同			村上三郎
同			山崎辰一
同			長谷茂
同			中村啓
同			谷崎宣夫
同			橋本末雄
同			三角重浩
同			佐野盛宮
同			渡邊敏次
同			菊池好郎
同			青山治
同			松岡豐
同			清水寬
同			鶴原一實
同			小林寬
同			冨田勇
同			川本雄
同			矢上人
同			原田熊
同			香川三郎
同			鮫田積
同			香月信
同			遠竹三郎
同			木塙重
同			櫨田齊
同			深谷好
同			福田秀
同			豐田敏
同			武田榮
同			吉屋實
同			士田八
同			中野實
同			山口一
同			中野雄
同			坂本大
同			木村秋
同			波江益
同			石井一
同			加藤利
同			柳川秀
同			小原義
同			青江幸
同			忠宋正
同			石井武
同			松原定
同			早村甚
同			田中一
同			下松理
同			松林貫
同			椿原金
同			宇都宮
同			村上三
同			山崎辰
同			長谷茂
同			中村啓
同			谷崎宣
同			橋本末
同			三角重
同			佐野盛
同			渡邊敏
同			菊池好
同			青山治
同			松岡豐
同			清水寬
同			鶴原一
同			小林寬
同			冨田勇
同			川本雄
同			矢上人
同			原田熊
同			香川三
同			鮫田積
同			香月信
同			遠竹三

同同同

同同同

同同同

官職	位等	勳功	爵	氏名
同				茂一
同				岡田忠一
同	八			和久井治武
同	八			柏木與七
同	八			川鍋敏郎
同	八			米澤豊
同	八			田部井政吉
同	八			田畑代一
同	八			中澤清
同	八			國吉貞宏
同	八			山田清太郎
同	八			山北虎五郎
同	八			的場政一
同	七			前田太郎
同	八			松尾市
同	八			峯雄
同	八			小島實
同	八			小針正
同	七			東兵吉
同	八			佐藤丸
同	八			南澤治
同	七			千田文
同	八			清水炳
同	八			日高市郎
外務省警部	八			淳
外務省巡査	八			批良一
同	八			鈴川政二
同	八			寺西善一
同	八			三浦秋
同	四			生田一雄
同	八			下田春太
外務省警部	八			高野公爾
同	七			岡村友次
同	八			中川進
外務省巡査	八			鈴木政一
總領事	大使館二等書記官			須磨彌吉郎
同	三等書記官			松村芳樹
大使館二等書記官				五百木元
外務省警部	八			安田謙太郎
同	八			愛甲嘉津藏
同	八			小池真雄
外務省巡査	八			藤武猛
同	八			西奉彦
同	八			門脇季光
外務省巡査	八			道明輝

官職	位等	勳功	爵	氏名
同	八			岡田和一
同	八			久井忠
同	八			柏木與七
同	八			川鍋敏郎
同	八			米澤豊
同	八			田部井政吉
同	八			畑代一
同	八			中澤清
同	八			國吉貞宏
同	八			山田清太郎
同	八			山北虎五郎
同	八			的場政一
同	七			前田太郎
同	八			松尾市
同	八			峯雄
同	八			小島實
同	八			小針正
同	七			東兵吉
同	八			佐藤丸
同	八			南澤治
同	七			千田文
同	八			清水炳
外務省警部	八			日高市郎
外務省巡査	八			淳
同	八			批良一
同	八			鈴川政二
同	八			寺西善一
同	四			三浦秋
同	八			生田一雄
同	八			下田春太
外務省警部	八			高野公爾
同	七			岡村友次
同	八			中川進
同	七			鈴木政一
總領事	大使館二等書記官			須磨彌吉郎
大使館三等書記官				松村芳樹
大使館二等書記官				五百木元
外務省警部	八			安田謙太郎
外務省警部				愛甲嘉津藏
同	八			小池真雄
同	八			藤武猛
外務省巡査	八			西奉彦
同	八			門脇季光
外務省巡査	八			道明輝

官職	位等	勳功	爵	氏名
同	八			大山野宗松
同	八			佐藤忠克己
同	八			門脇忠良三
外務省巡査	八			今野與忠雄
同	八			奈賀榮助
同	八			長田伊勢藏
同	八			永松頓次郎
同	八			林德太郎
同	七			星榮
同	七			横谷小作
同	八			柴田慈造
同	七			藤田乙松
同	八			木下利助
同	八			榮雄
外務省警部	八			佐々木齊三
外務省巡査	八			增田
同	八			久家
同	八			藤吾
同	七			大内佐武
同	八			藤田義德
總領事	四			西田畔一
外務省警部	八			木村覺善
外務省巡査	八			高浦嘉助
同	八			引田農藏
總領事	四			石橋丑藏
大使館參事官	四			江淺蔣作
同	三			川越茂
外務省巡査	七			若杉要
同	八			清水薰三
外務省警部	八			板垣修
外務省巡査	八			野村忠義
同	八			田尻愛義
同	八			村上成幸
同	八			岸偉一
同	八			奥村勝藏
同	八			田中彥藏
同	八			永井和久井吉之助
同	八			洵一
同	八			太田藤三郎
同	八			藤井又一
同	八			長岡菅一
同	八			山田四太郎
同	八			佐藤宗兵衛
同	八			細野藤精一郎

官職	位等	勳功	爵	氏名
同	八			石倉圓平
同	八			小沼武治
同	八			仲山金左衛門
同	八			山口留四郎
同	八			元貞秀
外務省巡査	八			眞崎五郎
同	八			加藤健吾
同	八			松下象雄
同	七			平川猪一
同	八			弓野力男
同	八			鈴木七男
同	七			寺嶋廣文
同	八			
同	八			
同	七			
同	八			
同	八			
同	七			
同	八			
同	八			
同	八

第五條　臺灣北支事件特別稅令第二十條ニ掲グル第一種ノ物品（以下第一種物品ト稱ス）ノ小賣業ヲ營マントスル者ハ販賣場及販賣スベキ物品ヲ定メ其ノ住所及氏名又ハ名稱ヲ記載シタル申告書ヲ販賣場所轄稅務官署ニ提出スベシ

第六條　臺灣北支事件特別稅令第二十條ニ掲グル第二種ノ物品（以下第二種物品ト稱ス）ヲ製造セントスル者ハ製造場及製造スベキ物品ヲ定メ其ノ住所及氏名又ハ名稱ヲ記載シタル申告書ヲ製造場所轄稅務官署ニ提出スベシ

第七條　第一種物品ノ小賣業者又ハ第二種物品ノ製造者一月以上販賣又ハ製造ヲ休止セントスルトキハ其ノ時期ヲ定メ所轄稅務官署ニ申告スベシ

第八條　知事又ハ廳長ハ必要ト認ムルトキハ第二種物品ノ製造者ニ製造場ノ圖面及製造用ノ機械器具ノ目錄ヲ提出セシムルコトヲ得

第九條　第五條乃至第七條ノ規定ニ依リ申告シタル事項又ハ前條ノ規定ニ依リ提出シタル圖面若ハ目錄ニ記載シタル事項ニ異動ヲ生ジタルトキハ其ノ都度所轄稅務官署ニ申告スベシ

第十條　第一種物品ノ小賣業又ハ第二種物品ノ製造業ヲ相續シタル者ハ其ノ旨ヲ所轄稅務官署ニ申告スベシ

第一種物品ノ小賣業又ハ第二種物品ノ製造業ヲ讓受ケタル者ハ讓渡人ト連署シテ所轄稅務官署ニ申告スベシ

合併後存續スル法人又ハ合併ニ因リテ設立シタル法人ガ合併ニ因リテ消滅シタル法人ノ第一種物品ノ小賣業又ハ第二種物品ノ製造業ヲ承繼シタルトキハ合併後存續スル法人又ハ合併ニ因リテ設立シタル法人ハ其ノ旨ヲ所轄稅務官署ニ申告スベシ

第十一條　第一種物品ノ小賣業又ハ第二種物品ノ製造ヲ廢止セントスルトキハ其ノ旨ヲ所轄稅務官署ニ申告スベシ

第十二條　第一種物品ノ小賣業者又ハ第二種物品ノ製造者販賣場又ハ製造場ヲ移轉セントスルトキハ移轉ノ事實ヲ具シ第五條又ハ第六條及前條ノ規定ニ準ズル申告ヲ爲スベシ

第十三條　第一種物品ノ販賣者又ハ製造者ガ第一種物品ヲ保稅地域ヨリ引取ル場合ニ於テハ物品特別稅ハ之ヲ徵收セズ

前項ノ場合ニ於テハ販賣者又ハ製造者タルコトヲ證明スベキ書類ヲ所轄稅關ニ提出スベシ

第一項ノ場合ニ於テハ臺灣北支事件特別稅令第二十三條第二項ノ規定ニ依ル申告書ノ提出ヲ要セズ

第十四條　臺灣北支事件特別稅令第二十三條第一項ノ規定ニ依ル申告書ハ所轄稅務官署ニ之ヲ提出スベシ

前項ノ申告書ノ提出ナキトキ又ハ知事又ハ廳長ノ申告ヲ不相當ト認メタルトキハ知事又ハ廳長ハ其ノ課稅標準額ヲ決定スベシ

前二項ノ規定ハ臺灣北支事件特別稅令第二十三條第二項ノ規定ニ依ル申告ニ付之ヲ準用ス

第十五條　臺灣北支事件特別稅令第二十五條第三號ノ規定ニ依リ物品特別稅ヲ免除スル物品ヲ定ムルコト左ノ如シ

一　學術研究用ニ供スルモノ

二　醫療用ニ供スルモノ

三　機械用又ハ工業用ニ供スルモノ

四　教育用ニ供スルモノ

前項第四號ニ掲グル物品ハ中等學校、小學校（公學校、國語講習所又ハ蕃地ニ於ケル教育所ニ於テ使用スル寫眞機、映寫機、寫眞用フィルム、ピアノ及オルガンニ限ル）

第十六條　第一種物品ノ小賣業者又ハ第二種物品ノ製造者臺灣北支事件特別稅令第二十五條及前條ノ規定ニ依リ物品特別稅ノ免除ヲ受ケントスルトキハ第一種物品ノ小賣業者又ハ第二種物品ノ製造者ハ第二種物品ノ製造ヲ廢止シ又ハ第二種物品ヲ製造場ヨリ移出スル際豫メ其ノ旨ヲ所轄稅務官署ニ申請シ承認ヲ受クベシ

前項ノ場合ニ於テ所轄稅務官署ガ物品ノ輸出證明、用途證明、運搬、藏置其ノ他ノ事項ニ付條件ヲ指定シタルトキハ其ノ條件ニ從フニ非ザレバ物品特別稅ノ免除ヲ受クルコトヲ得ズ

前二項ノ規定ハ第一種物品又ハ第二種物品ヲ保稅地域ヨリ引取ル者ガ臺灣北支事件特別稅令第二十五條及前條ノ規定ニ依リ物品特別稅ノ免除ヲ受ケントスル場合ニ付之ヲ準用ス

第十七條　第一種物品又ハ第二種物品ノ販賣者ハ少クトモ左ノ事項ヲ帳簿ニ記載スベシ

一　受入レタル物品ノ品名、數量、價格及受入ノ日並ニ其ノ引渡人ノ住所及氏名又ハ名稱

二　販賣シタル物品ノ品名、數量、價格及販賣ノ日並ニ其ノ買受人ノ住所及氏名又ハ名稱

小賣ノ場合ニ於テハ前項第二號ノ買受人ノ住所及氏名又ハ名稱ノ記載ヲ要セズ但シ所轄稅務官署監督上必要アリト認メ其ノ記載ヲ命ジタルトキハ此ノ限ニ在ラズ

第十八條　第一種物品又ハ第二種物品ノ製造者ハ少クトモ左ノ事項ヲ帳簿ニ記載スベシ

一　受入レタル材料ノ種類、數量及受入ノ日並ニ其ノ引渡人ノ住所及氏名又ハ名稱

二　使用シタル材料ノ種類、數量及使用ノ日

三　製造シタル物品ノ品名、數量及製造ノ日

四　販賣シ又ハ移出シタル物品ノ品名、數量、價格及販賣又ハ移出ノ日並ニ其ノ買受人又ハ引取人ノ住所及氏名又ハ名稱

前條第二項ノ規定ハ前項第四號ニ掲グル事項ノ記載ニ付之ヲ準用ス

第十九條　販賣場ヲ有セズシテ第一種物品ノ小賣業ヲ營ム者ニ在リテハ其ノ住所、住所ナキトキハ居所ヲ以テ販賣場ト看做ス

第二十條　本令中稅務官署ニ屬スル事務ハ保稅地域ヨリ引取ラルル物品ニ關シテハ稅關之ヲ行フ

附則

本令ハ公布ノ日ヨリ之ヲ施行ス

臺灣北支事件特別稅令附則第三項ノ規定ニ依リ政府ニ申告セントスル者ハ第五條又ハ第六條ノ規定ニ準ジテ作成シタル申告書ニ同令施行前ヨリ引續キ第一種物品ノ小賣業ヲ營ミ又ハ第二種物品ヲ製造スルコトノ事實ヲ併セ記載シ之ヲ所轄稅務官署ニ提出スベシ

（別記）

第一號書式（用紙適宜檢原寸十四倍）

特別稅拂込書

第何號	何年度臺灣總督府歲入	拓務省主管
北支事件特別稅	第二種所得稅（利益配當、公債及社債利子特別稅） 第一種所得稅（利益配當、公債及社債利子特別稅）	稅務署何官

Y 圓

頭書ノ金額拂込候也

何會社

代表者　何　某㊞

日本銀行代理店宛

昭和何年何月何日

備考

本書ノ年度ハ拂込ノ日ヲ以テ區別シ記入スベシ

第二號書式（用紙適宜檢原寸十四倍）

領收濟通知書

第何號	何年度臺灣總督府歲入	拓務省主管
北支事件特別稅	第二種所得稅（利益配當、公債及社債利子特別稅） 第一種所得稅（利益配當、公債及社債利子特別稅）	稅務署何官

何會社

代表者　何　某納

Y 圓

昭和何年何月何日領收

日本銀行代理店㊞

歲入徵收官　氏名　官

領收證書

第何號	何年度臺灣總督府歲入	第二種所得稅（利益配當、公債及社債利子特別稅） 第一種所得稅（利益配當、公債及社債利子特別稅）

何會社

代表者　何　某納

Y 圓

昭和何年何月何日領收

日本銀行代理店㊞

備考

日本銀行ハ本書式ノ左側ニ原符ヲ附屬セシムルコトヲ得

第三號書式（用紙縱二十四倍橫十七倍）

昭和何年何月分

北支事件特別稅徵收高計算書

第二種所得特別稅

區分		拂込ベキ金額	支拂濟金額 課稅	支拂濟金額 非課稅	支拂未濟金額	第二種所得稅	稅額	摘要
何公債利子		圓	圓	圓	圓	圓	圓	
何社債利子								
配當								
賞與								
銀行預金利子	定期預金							
	特別當座預金							
	通知預金							
	當座預金							
	……							
	……							
	計							
合計								

昭和何年何月何日

何會社

備考

一　支拂フベキ金額ノ欄ニハ其ノ月ニ於テ支拂フベキ金額トノ合計ヲ掲グルモノトス但シ銀行預金利子ニ付テハ現實支拂ヲ爲シタル金額ノミニヨリ調理スルモ妨ナシ

二　公債、社債ノ支拂濟利札枚數及銀行預金利子ノ支拂濟口數ヲ課稅非課稅ニ區分シ摘要欄ニ記載スルモノトス

三　非課稅ノ分ニ付テハ一人別明細書ヲ添附スルモノトス

第四號書式（用紙縱二十七倍橫二十四倍）

昭和何年何月分

北支事件特別稅徵收高計算書

特別稅當利益配

支拂フベキ金額	支拂濟金額 課稅 七分以下ノ金額	支拂濟金額 課稅 七分超過金額	支拂濟金額 非課稅	支拂未濟金額	稅額	摘要
圓	圓	圓	圓	圓	圓	

昭和何年何月何日

何會社

備考

一　支拂フベキ金額ノ欄ニハ其ノ月ニ於テ支拂フベキコトノ確定シタル金額トノ合計ヲ掲グルモノトス

二　非課稅ノ分ニ付テハ一人別明細書ヲ添附スルモノトス

第五號書式（用紙縦十七糎横二十四糎）

昭和何年何月分
北支事件特別稅徵收高計算書
公債及社債利子特別稅

區分	支拂フベキ金額	支拂濟金額 課稅 四分五厘又ハ四分五厘以下ノ額	支拂濟金額 課稅 四分五厘又ハ四分五厘ノ金額	支拂濟金額 非課稅	支拂未濟金額	稅額	摘要
	圓	圓	圓	圓	圓	圓	
何公債利子							
何社債利子							
計							

昭和何年何月何日

何　會　社

備考

一　支拂フベキ金額ノ欄ニハ其ノ月ニ於テ支拂フベキコトノ確定シタル金額ト前月分支拂未濟金額トノ合計ヲ掲グルモノトス

二　非課稅ノ分ニ付テハ一人別明細書ヲ添附スルモノトス

◉臺灣總督府令第六十七號

大正二年府令第三十二號臺灣國稅徵收規則施行規則中左ノ通改正ス

昭和十二年八月十二日

臺灣總督　小林　躋造

別記第一號書式備考第七號中「本書」ヲ「本書式」ニ改メ「酒精稅」ノ下ニ「及物品特別稅」ヲ加フ

別記第三號書式備考ニ左ノ一號ヲ加フ

二　本書式中第何期分トアルハ物品特別稅ニ在リテハ何月分ト記入スルモノトス

別記第三號ノ三書式備考第二號ヲ第三號トシ同號ノ前ニ左ノ一號ヲ加フ

二　本書式中何年何期分トアルハ物品特別稅ニ在リテハ何年何月分ト記入スルモノトス

別記第三號ノ四書式備考第二號ヲ第三號トシ第三號ヲ第四號トシ第三號ノ前ニ左ノ一號ヲ加フ

二　本書式中何年何期分トアルハ物品特別稅ニ在リテハ何年何月分ト記入スルモノトス

別記第四號書式備考ニ左ノ一號ヲ加フ

二　本書式中何年度何期トアルハ物品特別稅ニ在リテハ何年度何月ト記入スルモノトス

別記第五號書式及同第六號書式備考ニ左ノ一號ヲ加フ

二　本書式中何年何期分トアルハ物品特別稅ニ在リテハ何年何月分ト記入スルモノトス

別記第八號書式欄外ニ左ノ備考ヲ加フ

備考

一　本書式中何年度何期分トアルハ物品特別稅ニ在リテハ何年度何月分ト記入スルモノトス

別記第九號書式備考ヲ左ノ如ク改ム

備考

一　本書式中何期分トアルハ物品特別稅ニ在リテハ何月分ト記入スルモノトス

二　納稅者其ノ他立會人ヲシテ差押財產ノ保管ヲ爲サシムルトキ若ハ立會人ニ本書ノ謄本ヲ交付シタルトキハ保管又ハ受領ノ旨ヲ本書ノ末尾ニ記載セシメ署名捺印ヲ徵シ保管證又ハ受領證ニ代フルコトヲ得

別記第十一號書式欄外ニ左ノ備考ヲ加フ

備考

一　本書式中何期分トアルハ物品特別稅ニ在リテハ何月分ト記入スルモノトス

附　則

本令ハ公布ノ日ヨリ之ヲ施行ス

◉臺灣總督府令第六十八號

大正十年府令第百十二號（市、街庄又ハ區長ニ於テ徵收スル國庫金ノ種目竝交付金ニ關スル件）中左ノ通改正ス

昭和十二年八月十二日

臺灣總督　小林　躋造

第一條各號ヲ左ノ如ク改ム

一　第三種ノ所得ニ係ル所得稅

營業稅

二　乙種ノ資本利子稅

三　個人ノ臨時利得稅

四　第三種所得稅ヲ納ムル者ノ所得特別稅

五　個人ノ臨時利得特別稅

六　物品特別稅

七　官租

八

附　則

本令ハ公布ノ日ヨリ之ヲ施行ス

◉臺灣總督府令第七十二號

臺灣發樺太及南洋群島宛郵便物ノ航空料左ノ通定ム

本令ハ昭和十二年八月十六日ヨリ之ヲ施行ス

昭和十二年八月十四日

臺灣總督　小林　躋造

第一種	有封書狀	重量二十グラム又ハ其ノ端數毎ニ	三十錢
	無封ノ書狀	重量六十グラム又ハ其ノ端數毎ニ	五十錢
通常郵便物 第二種	通常葉書		十五錢
	往復葉書	往信返信各別ニ	十五錢
	封緘葉書		三十錢
第三種乃至第五種		重量六十グラム又ハ其ノ端數毎ニ	五十錢
		重量一キログラム迄	二圓
小包郵便物		重量一キログラムヲ超ユル五百グラム又ハ其ノ端數毎ニ	一圓

◉臺灣總督府令第六十九號

關稅定率法第七條第二十四號ノ命令ニ關シテハ昭和十二年勅令第四百十五號及同年遞信省令第五十三號ニ依ル但シ同勅令及同省令中遞信大臣トアルハ臺灣總督トス

本令ハ昭和十二年八月十一日ヨリ之ヲ適用ス

昭和十二年八月十三日

臺灣總督　小林　躋造

（參照）

昭和十二年八月十一日公布　勅令第四百十五號ハ關稅定率法第七條第二十四號ニ依ル命令ノ件（同一日遞信省令第五十三號ハ關稅定率法第七條第二十四號施行ニ關スル件ナリ）

◉臺灣總督府令第七十一號

大正十一年府令第三十二號（輸入稅ノ免除ヲ受クルコトヲ得ヘキ礦油ニ關スル件）ハ昭和十二年八月十日限リ之ヲ廢止ス

昭和十二年八月十四日

臺灣總督　小林　躋造

◉臺灣總督府令第七十一號

昭和十一年府令第六十二號（臺灣島內相互間ニ發著スル郵便物ノ航空取扱ニ要スル料金）ハ昭和十二年八月十五日限リ之ヲ廢止ス

昭和十二年八月十四日

臺灣總督　小林　躋造

達

◉陸達第五十二號

大正十二年陸達第八號ハ之ヲ廢止ス

附　則

本達ハ昭和十二年十一月一日ヨリ之ヲ施行ス

昭和十二年十月二十二日

陸軍大臣　杉山　元

（參照）

大正十二年十三月二日陸達第八號ハ東京、大阪、小倉以外ノ衛戍刑務所及衛戍拘禁所ニ於ケル在監者移送方ナリ

告示

◉內務省告示第六百二十七號

昭和九年內務省告示第三十號東京都市計畫道路事業執行年度割左ノ通變更シ昭和十二年十月十八日內閣ノ認可ヲ得タリ

昭和十二年十月二十二日

內務大臣　馬場　鉄一

自昭和九年度至昭和十一年度　約五分六厘

昭和十二年度　約一割八分九厘

昭和十三年度　約三割八分九厘

昭和十四年度　約三割六分六厘

◉內務省告示第六百二十八號

高城都市計畫公園左ノ通決定シ昭和十二年十月十八日內閣ノ認可ヲ得タリ其ノ圖面ハ宮崎縣廳及高城町役場ニ備付縱覽ニ供ス

昭和十二年十月二十二日

內務大臣　馬場　鉄一

高城都市計畫公園

都市計畫公園ノ名稱、位置、地積左ノ如シ

第一　觀音池公園

位置　高城町大字石山地內（別紙圖面表示ノ通）（圖面省略）

地積　約二・〇三一四「ヘクタール」

第二　本計畫ノ些少ノ變更ヲ必要トスル場合ハ都市計畫宮崎地方委員會ノ議ヲ經テ內務大臣限リ之ヲ變更スルコトヲ得

◉內務省告示第六百二十九號

高城都市計畫風致地區指定ノ件左ノ通決定シ昭和十二年十月十八日內閣ノ認可ヲ得タリ其ノ圖面ハ宮崎縣廳及高城町役場ニ備付縱覽ニ供ス

昭和十二年十月二十二日

內務大臣　馬場　鉄一

高城都市計畫風致地區

第一　都市計畫風致地區ノ名稱、位置、地積左ノ如シ

一　觀音池風致地區

位置　高城町大字石山地內（別紙圖面表示ノ通）（圖面省略）

地積　約四四・八六五「ヘクタール」

第二　本計畫ノ些少ノ變更ヲ必要トスル場合ハ都市計畫宮崎地方委員會ノ議ヲ經テ內務大臣限リ之ヲ變更スルコトヲ得

◉內務省告示第六百三十號

松下電器健康保險組合ハ組合ノ設立アル事業ニ左ノモノヲ加ヘタリ

昭和十二年十月二十二日

內務大臣　馬場　鉄一

松下電器商業株式會社　大阪府北河內郡門眞村大字門眞舊門眞四番千六番地

◉內務省告示第六百三十一號

昭和二年八月內務省告示第四百九號東京都市計畫道路、昭和五年十月內務省告示第二百八號東京都市計畫野方町道路、昭和七年二月內務省告示第三十一號東京都市計畫中野町道路及昭和十年四月內務省告示第二百七十五號東京都市計畫淀橋區道路中左ノ通變更シ昭和十二年十月一日內閣ノ認可ヲ得タリ其ノ關係圖面ハ東京府廳及東京市役所ニ備ヘ置キ縱覽ニ供ス

昭和十二年十月二十二日

內務大臣　馬場　鉄一

一、東京都市計畫道路郊外ノ部補助線道路第三十六號路線ノ延長「約三、八五九米」ヲ「約三、八六〇米」ニ、位置ヲ別紙圖面表示ノ通改ム

二、東京都市計畫野方町道路第一號路線及同第三號路線ノ位置ヲ別紙圖面表示ノ通改ム

三、東京都市計畫中野町道路第八號路線ノ位置ヲ別紙圖面表示ノ通改ム

四、東京都市計畫淀橋區道路第十號路線ノ位置ヲ別紙圖面表示ノ通改ム

「圖面省略」

◉內務省告示第六百三十二號

昭和二年八月內務省告示第四百九號東京都市計畫道路及昭和八年八月內務省告示第二百五十五號東京都市計畫城東區道路中左ノ通變更シ昭和十二年十月一日內閣ノ認可ヲ得タリ其ノ關係圖面ハ東京府廳及東京市役所ニ備ヘ置キ縱覽ニ供ス

昭和十二年十月二十二日

內務大臣　馬場　鉄一

東京都市計畫道路郊外ノ部中

一、幹線放射道路第十六號路線ノ延長「約五、四六九米」ヲ「約五、四六八米」ニ、位置ヲ別紙圖面表示ノ通改ム

一、幹線環狀道路第六號路線ノ二ノ延長「約八、六四八米」ヲ「約八、六四四米」ニ、位置ヲ別紙圖面表示ノ通改ム

東京都市計畫城東區道路中

一、第十七號路線及第十八號路線ノ位置ヲ別紙圖面表示ノ通改ム

「圖面省略」

◉內務省告示第六百三十三號

昭和七年九月內務省告示第二百二十七號東京都市計畫志村道路中左ノ通變更シ昭和十二年十月一日內閣ノ認可ヲ得タリ其ノ關係圖面ハ東京府廳及東京市役所ニ備ヘ置キ縱覽ニ供ス

昭和十二年十月二十二日

內務大臣　馬場　鉄一

第九號路線ヲ左ノ如ク改ム

路線番號	幅員（米）	延長（約）（米）
九	一二	二、四六九

（圖面表示）

◉內務省告示第六百三十四號

昭和七年九月內務省告示第二百二十八號東京都市計畫王子町道路中左ノ通變更シ昭和十二年十月一日內閣ノ認可ヲ得タリ其ノ關係圖面ハ東京府廳及東京市役所ニ備ヘ置キ縱覽ニ供ス

昭和十二年十月二十二日

內務大臣　馬場　鉄一

一、第九號路線ノ延長「約一、一七〇米」ヲ「約一、一八四米」ニ、位置ヲ別紙圖面表示ノ通改ム

一、第十號路線ノ延長「約九七〇米」ヲ「約九一五米」ニ、位置ヲ別紙圖面表示ノ通改ム

「圖面省略」

◉內務省告示第六百三十五號

昭和六年八月內務省告示第百八十九號東京都市計畫杉並町道路中左ノ通變更シ昭和十二年十月一日內閣ノ認可ヲ得タリ其ノ關係圖面ハ東京府廳及東京市役所ニ備ヘ置キ縱覽ニ供ス

昭和十二年十月二十二日

內務大臣　馬場　鉄一

第六號路線及第二十號路線ヲ左ノ如ク改ム

路線番號	幅員（米）	延長（約）（米）
六	一一	二、五二〇
〃	一五	八九五
二〇	一二	一、三九四

（圖面表示）

「圖面省略」

◉內務省告示第六百三十六號

大正十一年三月二十八日內閣認可東京都市計畫街路事業執行年度割左ノ通變更シ昭和十二年十月一日內閣ノ認可ヲ得タリ

昭和十二年十月二十二日

內務大臣　馬場　鍈一

自大正十年度至昭和十一年度	約九割四分二厘	
昭和十二年度	約二分九厘	
昭和十三年度	約二分九厘	

◉內務省告示第六百三十七號

昭和二年八月內務省告示第四百十號東京都市計畫道路事業執行年度割左ノ通變更シ昭和十二年十月一日內閣ノ認可ヲ得タリ

昭和十二年十月二十二日

內務大臣　馬場　鍈一

自昭和二年度至昭和十一年度	約四割三分一厘	
昭和十二年度	約一割四分三厘	
昭和十三年度	約一割八分一厘	
昭和十四年度	約一割八分六厘	
昭和十五年度	約五分九厘	

◉海軍省告示第十六號

支那事變ニ關スル國防獻品ヲ目的トスル寄附金ノ取扱規程左ノ通定ム

昭和十二年十月二十二日

海軍大臣　米內　光政

國防獻金取扱規程

第一條　海軍ニ於ケル支那事變ニ關スル國防獻品ヲ目的トスル寄附金ヲ國防獻金ト稱ス

第二條　國防獻金ヲ寄附セントスル者ハ現金ニ添ヘ第一號書式ノ申出書ヲ海軍省ニ差出スモノトス但シ地方ニ在リテハ所在海軍官衙ニ差出スコトヲ得

前項ノ申出書ニハ其ノ目的トスル獻品名ヲ記載スルモノトス但シ特定ノ物品ヲ目的トセザルモノニ在リテハ單ニ國防獻金ト記載スルモノトス

第三條　國防獻金ヲ二人以上連名ニテ寄附スル場合ニ在リテハ各人ノ住所氏名及金額ヲ明記シタル內譯明細書ヲ申出書ニ添附シ會社又ハ團體ガ寄附スル場合ニ在リテハ代表者ノ住所氏名ヲ申出書ニ記載スルモノトス

第四條　出納官吏現金ヲ受領シタルトキハ寄附者ニ第二號書式ノ受領證ヲ交付スベシ

第五條　第二條第一項但書ニ依リ國防獻金ヲ受領シタル場合ニ在リテハ當該官衙ハ受領後直ニ海軍省經理局ニ送金スベシ

第六條　寄附者ノ住所氏名及金額ハ之ヲ官報ニ公告ス

附則

本規程ハ昭和十二年十月九日ヨリ之ヲ適用ス

（第一號書式）

國防獻金寄附申出書

一金　何　程

但何々製作（又ハ購入）費金

右寄附仕度候也

住所　何縣郡市區町村番地

（何社長又ハ何某外何名總代）

位勳功爵　氏　名　印

何年何月何日

海軍大臣宛

（第二號書式）

原　符

第　號　受領證　出納官吏　官　氏　名

一金　何　程

右　何年何月何日受領

第　號　國防獻金受領證　印

一金　何　程

右何々製作（又ハ購入）費金トシテ寄附相成受領候也

何年何月何日　何　廳

國防獻金出納官吏　官　氏　名　印

何　某　殿

◉司法省告示第十七號

堺川區裁判所平田出張所ニ備ヘアリシ小笠郡土方村上土方土地登記簿第百番中登記番號第四千九百十四號用紙、土地登記簿第百十八番中登記番號第六千六百九十七號乃至第六千七百一號用紙滅失シタリ

右登記用紙ニ登記ヲ受ケタル者又ハ同出張所ニ對シ登記ニ關スル通知若ハ囑託ヲ爲シタル官廳、公署ハ昭和十三年二月十日迄ニ登記回復ノ申請ヲ爲シ又ハ其ノ通知若ハ囑託ヲ爲スベシ

前項ニ定メタル期間內ニ登記回復ノ申請ヲ爲シ又ハ其ノ囑託ヲ爲ストキハ登記シタル權利ハ仍前登記簿ニ於ケル順位ヲ有スベシ

昭和十二年十月二十二日

司法大臣　齋藤　季彥

◉文部省告示第三百四十四號

二種以上ノ實業學校ノ學科ヲ置ク學校ニ關スル規程ニ依リ左記實業學校ヲ設置シ昭和十三年四月ヨリ開校ノ件昭和十二年十月二十日認可セリ

昭和十二年十月二十二日

文部大臣　安井　英二

名稱	山梨縣立綿麓農工學校
位置	山梨縣南都留郡瑞穗村
設立者	山梨縣
修業年限	五年
入學資格	尋常小學校卒業程度

◉農林省告示第三百四十一號

森林法ニ依リ左記ノ保安林ヲ解除ス

昭和十二年十月二十二日

農林大臣　伯爵　有馬　頼寧

字	地番	面積
京都府加佐郡西大浦村大字千歳		
磯	七四ノ一七	四五〇〇坪

◉農林省告示第三百四十二號

森林法ニ依リ左記ノ保安林ヲ解除ス

昭和十二年十月二十二日

農林大臣　伯爵　有馬　頼寧

字	地番	面積
熊本縣天草郡富津村		
鍋倉	六二三九 六二四〇	一五八坪 四一五

◉農林省告示第三百四十三號

森林法ニ依リ左記ノ保安林ハ之ヲ解除セズ

昭和十二年十月二十二日

農林大臣　伯爵　有馬　頼寧

字	地番	面積
熊本縣葦北郡水俣町大字袁	四〇六二ノ二	町歩反歩 一〇四一五
下外平		
同大字大迫	一二一〇八	
要迫		四〇一

◉農林省告示第三百四十四號

狩獵法第一條第三項ノ規定ニ依リ左ノ通獸類ノ捕獲ヲ禁止ス

昭和十二年十月二十二日

農林大臣　伯爵　有馬　頼寧

一きつねたぬき

一禁止ノ區域　愛知縣一圓

一禁止ノ期間　自昭和十二年十月三十一日至昭和二十二年十月三十日

◉逓信省告示第三千三百三十三號

無線電信法第二條ニ依リ左記私設無線電信無線電話施設ヲ許可セリ

昭和十二年十月二十二日

逓信大臣　永井柳太郎

一、施設者名　熊谷鐵太郎

二、施設ノ目的　無線電信法第二條第五號ニ依リ無線電信無線電話ノ學術研究及機器ニ關スル實驗ニ使用

三、機器裝置場所　岩手縣下閉伊郡宮古町宮古第拾地割字新町七十八番地ノ一

四、呼出符號　J6EB

五、空中線電力　一〇「ワット」以下

六、使用電波ノ型式及周波數　A1及A3七一〇〇及一四二〇〇kc

七、實驗時間　自午前二時至午前四時、自午前十時六時至午前八時、自午前十時至午前十二時、自午後二時至午後三時、自午後四時至午後六時、自午後十時至午後十二時

◉逓信省告示第三千三百三十四號

官廳用無線電信無線電話規則第一條ニ依リ左記官廳用無線電信施設ヲ承認セリ

昭和十二年十月二十二日

逓信大臣　永井柳太郎

一、施設者名　中央氣象臺長

二、施設ノ目的　官廳用無線電信無線電話規則第一條第六號ニ依リ報時通信及氣象通信ノ受信ニ使用

三、機器裝置場所　富山縣婦負郡倉垣村富山飛行場事務所內中央氣象臺出張所

四、通信執務時間　不定

◉逓信省告示第三千三百三十五號

昭和八年十一月逓信省告示第二千五百十八號三宅淑夫施設私設無線電信無線電話ノ呼出符號ヲ左記甲號ノ通改定シ當該私設無線電信無線電話ノ機器裝置場所ヲ左記乙號ノ通變更ヲ許可セリ

昭和十二年十月二十二日

逓信大臣　永井柳太郎

甲號

呼出符號	「J2PN」

乙號

機器裝置場所	東京市世田谷區北澤二丁目二五七番地

◉逓信省告示第三千三百三十六號

昭和十二年十月十七日限リ大正十四年九月逓信省告示第千三百五十號無線局及託送發受所名等中「奏丸託送」ノ項ヲ削除セリ

昭和十二年十月二十二日

逓信大臣　永井柳太郎

◉逓信省告示第三千三百三十七號

無線電信法第二條ニ依リ左記私設無線電話施設ヲ許可セリ

昭和十二年十月二十二日

逓信大臣　永井柳太郎

一、施設者名　松前重義

二、施設ノ目的　無線電信法第二條第五號ニ依リ無線電話ノ學術研究及機器ニ關スル實驗ニ使用

三、機器裝置場所　東京府北多摩郡武藏野町西窪二四六ノ八

四、實驗時間　不定

◉逓信省告示第三千三百三十八號

昭和十二年中逓信省告示第千九百七十三號東京中央電信局ニ於テ午前九時ヨリ放送スル社團法人同盟通信社發信和文放送無線電報ノ受信人中左ノ通變更セリ

昭和十二年十月二十二日

逓信大臣　永井柳太郎

名稱	位置
下廣川郵便局	靜岡縣入女郡下廣川村

昭和十二年十月二十二日

逓信大臣　永井柳太郎

◉逓信省告示第三千三百三十九號

昭和十二年十月三日ヨリ大阪商船株式會社所屬船舶中「鴨綠丸」ヲ加フ

昭和十二年十月十一日限リ日清汽船株式會社所屬船舶ノ部中「華山丸」ヲ削ル

◉逓信省告示第三千三百三十九號

昭和十二年中逓信省告示第千九百七十四號東京中央電信局ニ於テ午後六時ヨリ放送スル社團法人同盟通信社發信和文放送無線電報ノ受信人中左ノ通變更セリ

昭和十二年十月二十二日

逓信大臣　永井柳太郎

一、施設者名　旭石油株式會社所屬船舶　瀛珠丸

昭和十二年十月三日ヨリ大阪商船株式會社所屬船舶ノ部中「鴨綠丸」ヲ加フ

◉逓信省告示第三千三百四十號

昭和十二年中逓信省告示第千九百七十五號東京中央電信局ニ於テ午後十時ヨリ放送スル社團法人同盟通信社發信和文放送無線電報ノ受信人中左ノ通變更セリ

昭和十二年十月二十二日

逓信大臣　永井柳太郎

一、施設者名　東京中央電信局

二、施設ノ目的　官廳用無線電信無線電話規則第一條第六號ニ依リ報時通信及氣象通信ノ受信ニ使用

三、機器裝置場所　東京市世田谷區北澤二丁目二五七番地

四、呼出符號　「J2PN」

乙號

機器裝置場所	東京市世田谷區北澤二丁目二五七番地

◉逓信省告示第三千三百三十六號

昭和十二年十月十七日限リ大正十四年九月逓信省告示第千三百五十號無線局及託送發受所名等中「奏丸託送」ノ項ヲ削除セリ

昭和十二年十月二十二日

逓信大臣　永井柳太郎

◉逓信省告示第三千三百三十七號

無線電信法第二條ニ依リ左記私設無線電話施設ヲ許可セリ

昭和十二年十月二十二日

逓信大臣　永井柳太郎

一、施設者名　松前重義

二、施設ノ目的　無線電信法第二條第五號ニ依リ無線電話ノ學術研究及機器ニ關スル實驗ニ使用

三、機器裝置場所　東京府北多摩郡武藏野町西窪二四六ノ八

四、呼出符號　JDGZ

五、空中線電力　七五「ワット」

六、使用電波ノ型式及周波數　A3三七五　四一〇　四二五及五〇〇kc

七、通信執務時間　八時間

◉逓信省告示第三千三百四十一號

昭和十二年十月二十五日ヨリ左記郵便局ニ電信及電話通話事務ヲ開始ス

名稱	位置
下廣川郵便局	靜岡縣入女郡下廣川村

昭和十二年十月二十二日

逓信大臣　永井柳太郎

◉逓信省告示第三千三百四十二號

昭和十二年十月二十六日ヨリ左記郵便局ニ電信及電話通話事務ヲ開始ス但シ電報配達及呼出事務ヲ取扱ハズ

昭和十二年十月二十二日

逓信大臣　永井柳太郎

名稱	位置
淡路尾崎郵便局	兵庫縣津名郡尾崎村
押切郵便局	神奈川縣足柄下郡前羽村

◉逓信省告示第三千三百四十三號

無線電信法第二條ニ依リ左記私設無線電信施設ヲ許可セリ

昭和十二年十月二十二日

逓信大臣　永井柳太郎

一、施設者名　大同海運株式會社

二、施設ノ目的　無線電信法第二條第一號乃至第三號ニ依リ航行ノ安全、海運事業及電報送受ニ使用

三、機器裝置場所　汽船新太平（定繫港神戸）

四、呼出符號　JDGZ

五、空中線電力　七五「ワット」

六、使用電波ノ型式及周波數　A3三七五　四一〇　四二五及五〇〇kc

七、通信執務時間　八時間

◉逓信省告示第三千三百四十四號

昭和十二年十月二十八日ヨリ左記電信取扱所ヲ設置ス

昭和十二年十月二十二日

逓信大臣　永井柳太郎

名稱	位置	定繫港
フォートアームストロング	岡田勢一所屬汽船フォートアームストロング	電報取扱 稱別
無線電信取扱所	大阪	無線電報

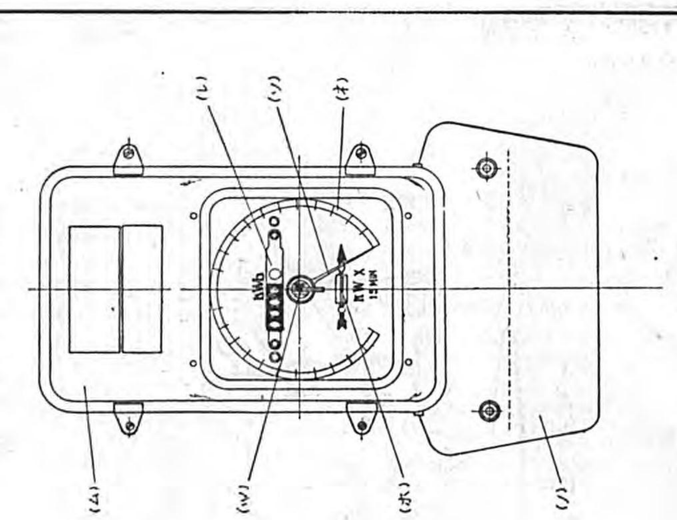

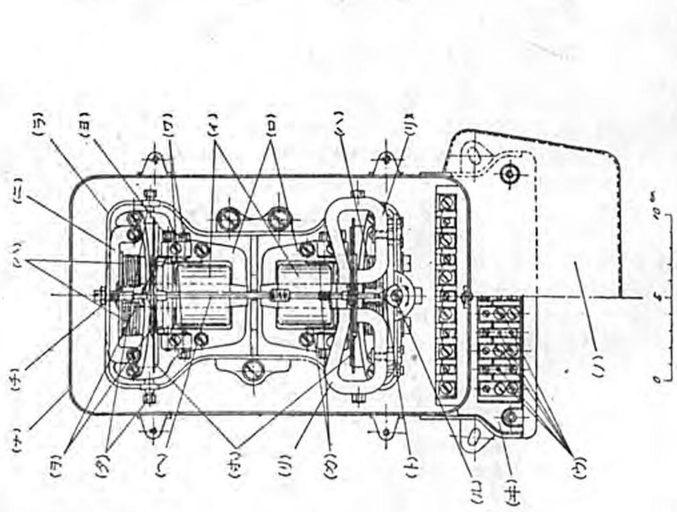
圖面正
(ヲ)
(ヨ)
(ワ)
(イ)
(ロ)
(ハ)
(ニ)
(チ)
(ヤ)
(タ)
(ヲ)
(ム)
(ル)
(ホ)
(ヘ)
(ト)
(ル)
(ヲ)
(ヨ)
(ワ)
(カ)
(ヨ

最大負荷表示裝置

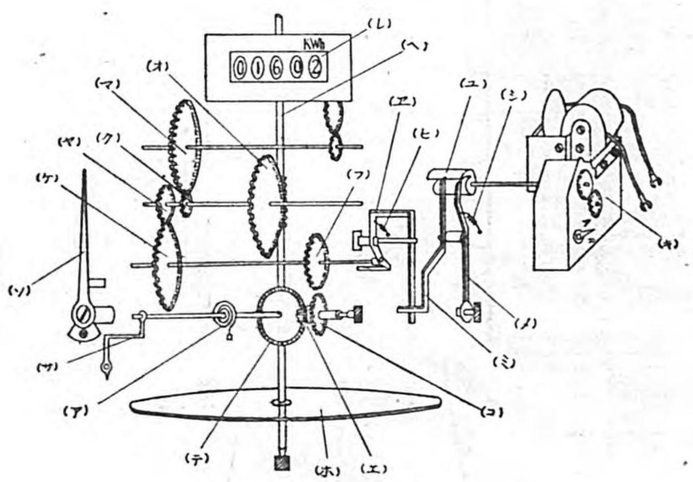

側面圖

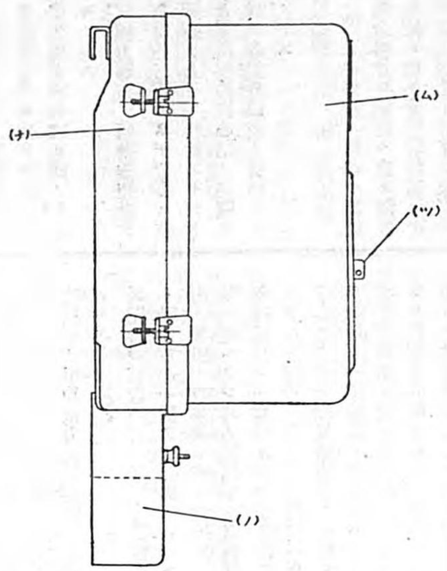

側面圖

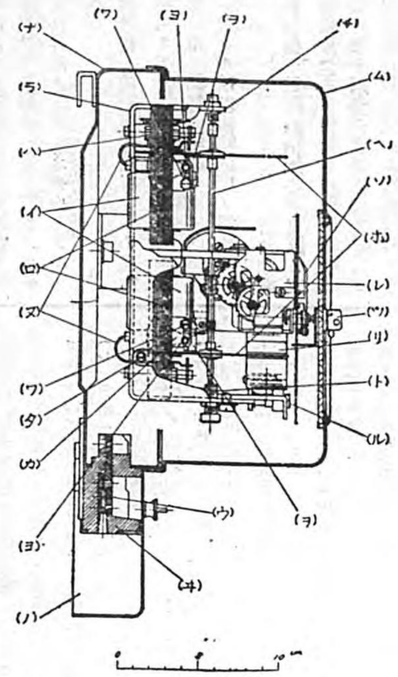

接續圖

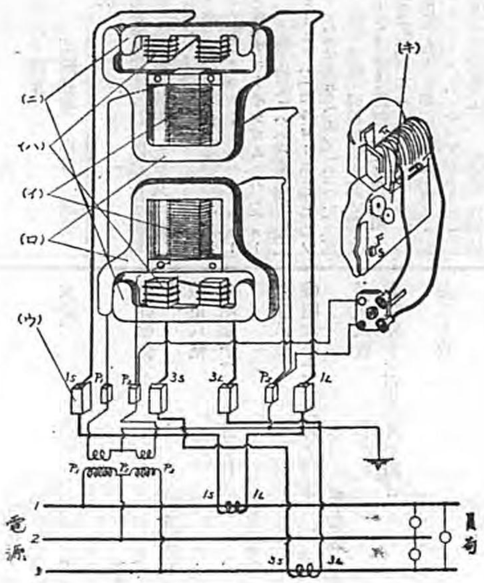

イ	電壓線輪	ロ	電壓線輪鐵心	ハ	電流線輪	ニ	電流線輪鐵心
リ	制御磁石	ヌ	溫度誤差補償用双金屬片	ル	重負荷調整用ネヂ	ヲ	輕負荷調整用鐵片
ホ	回轉圓板	ヘ	圓板軸	ト	寶石軸承	チ	針狀軸承
ワ	右移動用軸	カ	位相調整用銅片	ヨ	右移動用軸	タ	動作平衡用ネヂ

レ	「キロワット」時數指示裝置	ソ	最大負荷表示指針	ツ	右復歸裝置	ネ	最大負荷目盛
ナ	外函	ラ	支持枠組	ム	外蓋	ウ	端子
キ	端子函	ノ	端子函蓋	オ乃至テ	曲車	ア、ヒ、シ	彈條
サ	最大負荷表示指針押腕	キ	時限用時計裝置	ユ	カム	メ、ミ、エ	テコ

◉臺灣總督府告示第百六十五號

昭和十二年八月十一日ヨリ左ノ三等郵便局ヲ設置シ電信及電話通話事務ヲモ取扱フ

昭和十二年八月十日　臺灣總督　小林躋造

名稱	位置
大園郵便局	新竹州桃園郡大園庄大園

◉臺灣總督府告示第百六十七號

昭和十二年八月十一日ヨリ左ノ三等郵便局ヲ設置シ電信及電話通話事務ヲモ取扱フ但シ郵便物集配事務ハ之ヲ取扱ハズ

昭和十二年八月十日　臺灣總督　小林躋造

名稱	位置
社頭郵便局	臺中州員林郡社頭庄崙雅（員林局區內）

◉臺灣總督府告示第百六十九號

昭和十二年六月二十六日左ノ通飛行場ノ設置アリタリ

昭和十二年八月十日　臺灣總督　小林躋造

一、設置ノ目的　公共用
二、經營者ノ名稱及住所　臺南州
三、飛行場用地所有者ノ名稱及住所　臺南州
四、飛行場名及所在地名　臺南飛行場　臺南州新豐郡永寧庄蔡子及十三甲
五、水陸兩用飛行場ノ別　陸上飛行場
六、面積及地形　十五萬四千二百十四坪　滑走區域東西七百米南北千米L字型　滑走區域ノ地表ハ平坦ニシテ中央部ニ長六百米幅百米ノ廣サニ芝ヲ植附ク
七、恒風位　北
八、設備ノ概要　信號柱
九、設置期間　自昭和十二年六月二十六日至昭和三十二年六月二十五日

◉臺灣總督府告示第百七十號

臺北州淡水港ニ碇置セル淡水港口浮標ハ修繕ノ爲昭和十二年七月十六日一時之ヲ撤去セリ復舊ノ上ハ更ニ告示ス

昭和十二年八月十日　臺灣總督　小林躋造

◉臺灣總督府告示第百七十一號

昭和十二年告示第百三十七號中ノ帆船第一須山丸裝置私設無線電信ノ施設者名左ノ通變更ヲ許可セリ

昭和十二年八月十二日　臺灣總督　小林躋造

覆施設者名	株式會社林業商店
新施設者名	須田義次郎

◉臺灣總督府告示第百七十二號

昭和十二年告示第百五十五號中ノ帆船第一澎生丸裝置私設無線電信ノ施設者名左ノ通變更ヲ許可セリ

昭和十二年八月十二日　臺灣總督　小林躋造

覆施設者名	株式會社林業商店
新施設者名	石原數馬

◉臺灣總督府告示第百七十三號

大正十四年告示第百七十二號（無線電報規則第二條ニ依ル海岸局、船舶局、固定局、航空局及託送發受所名竝ニ呼出符號ノ件）中左ノ通改正ス

昭和十二年八月十二日　臺灣總督　小林躋造

託送發受所ノ部第一須山丸託送ノ項中「株式會社林業商店」ヲ「須田義次郎」ニ、第一澎生丸託送ノ項中「株式會社林業商店」ヲ「石原數馬」ニ改ム

◉臺灣總督府告示第百七十四號

速達郵便規則第三條ノ規定ニ依ル速達郵便物ノ送達方法及航空郵便規則第三條ノ規定ニ依ル航空郵便線路左ノ通定メ昭和十二年八月十六日ヨリ之ヲ實施ス

昭和十二年八月十四日　臺灣總督　小林躋造

◉昭和十二年十月十五日

従七位
従七位 同 同 同 同 従七位 従七位 従七位 従七位 同 同 同 同 従七位 従七位 従七位 従七位 同 同 同 同 従七位 従七位 従七位 従七位
動七等 同 同 同 同 動七等 動八等 動七等 動八等 同 同 同 同 動七等 動六等 動七等 動六等 同 同 同 同 動六等 動七等 動六等 動六等
阿部片山吉川鶴長谷川 礎里浦村吉沼田 善三郎助 百繁俊夫登 昌吉博治茂 園太郎 小定道節市束 雄秀雄松輿 平宮士阿草野永屋 藤尾廣 三松越智品 貴實實實 式部清滋榮郎 小川周太郎 濱清榮郎 従七位 従七位 従七位 従七位

勅八等 増子 内田 市来 橋業 東郷 吉田常士樹 荒井 香川 岡 高橋憲治郎 渡邊 岩倉 安藤 西郷 高島 小岩 久保 和田 島本 武男 卓哉
勅八等 久保 長谷川忠治 内田常三郎 富岡 駒田 荒 利岡 正 勅七等 勅八等 可兒 中村 加藤慶三 河村文一 妹尾泰然 高橋清一 龍雄 武藤義一 柳田力 祝一 小岩正一 同 勅八等 久金 和田 武男 卓哉

任司法事務官 倚事補六位 鳥場義雄 敍高等官七等 任海軍技師 陸軍航空兵少尉正八位 福川愛藏 前田榮太郎 加藤 深田 武 任陸軍・海軍技手 陸軍工兵少尉正八位 鳥場義雄 敍高等官七等 任陸軍航空兵少尉 陸軍砲兵少尉勅八等 鎌田宜一 陸軍砲兵少尉勅七等 桐生正太郎 陸軍工兵少尉 手塚 潮雄 敍高等官七等 任陸軍技師 陸軍工兵少尉正八位 福川愛藏 前田榮太郎 眞田博太郎 滑 武 敍高等官六等 任大藏事務官 大藏勅八等 山之口二 敍高等官七等 任關稅官 大藏勅八等 山之口二 敍高等官六等 任大藏事務官 銀行檢査官正七位 高橋忠彦 ◉昭和十二年十月二十一日 敍從七位 妹尾泰然 高橋清一 渡邊龍雄 岩倉武藤義 安藤正力 西郷 高島祝一 小岩正一 久金 和田武男 卓哉

◉昭和十二年十月二十一日 敍從七位 中山峰吉 勅八等 向井盛 勅八等 芹田元洪 勅八等 冨太九 勅八等 宝井 三島彦四郎 渡 冨太 勅八等 久保 和田 武男 卓哉

敍高等官七等 保健技師 前田政臣 福岡刑務所保健技手 前田政臣 敍高等官七等 任大阪帝國大學助教授 上村勝一 大阪帝國大學助手 大阪工兵少尉正八位 上村勝一 高等官五等ヲ以テ待遇セラル 薬品檢査官 任生技師 薬品檢査官 任生技師 薬品檢査官 任生技師

八名ノ殷賑者アルヲ氣付カズ執行シ爲メニ後日一部抽籤ヲ再行スルニ至リタルハ平素部下監督十分ナラズ徵兵官トシテ注意周到ヲ缺キタルノ致ス所ニシテ其ノ職務ヲ怠リタルモノトス仍テ文官懲戒令ニ依リ譴責ス

（以上十月十日内務省）

大藏事務官　高橋　忠彥

八級俸下賜

爲替局勤務ヲ命ス

關稅官　山之口　一二

六級俸下賜

横濱稅關在勤ヲ命ス（以上十月十日大藏省）

陸軍歩兵中佐　高野　繁八

義勇役被仰付（十月十日陸軍省）

海軍技師　栗田　武

賜十一級俸

補海軍航空本部總務部部員

同　加藤　清

賜十一級俸

補舞鶴海軍工廠附

同　前田榮太郎

賜十一級俸

補横須賀海軍建築部附

同　眞田博太郎

賜十二級俸

補横須賀海軍工廠附

同　橋川　愛藤

賜十二級俸

補海軍艦政本部附

同　親山　正末

賜十一級俸

補海軍艦政本部附兼造船監督官

同　中村勝太郎

賜十級俸

補佐世保海軍建築部附（以上十月十日海軍省）

土浦區裁判所判事兼水戸地方裁判所土浦支部部長判事　志賀貞次郎

補大審院判事

二級俸下賜

中村區裁判所判事兼高知地方裁判所中村支部判事判事　宮澤　察

補大阪控訴院部長

三級俸下賜（以上十月十日司法省）

大審院判事判事　志賀貞次郎

同　宮澤　察

（各通）

大阪控訴院部長判事　宮澤　察

退職ヲ命ス（十月十日同）

北海道帝國大學教授　遠見　文雄

滿洲國ヘ出張ヲ命ス（十月十日文部省）

同　內田　亨

滿洲國ヘ出張ヲ命ス（十月十日同）

京都帝國大學教授　坂　靜雄

（各通）

北海道帝國大學教授　阿久津國造

滿洲國ヘ出張ヲ命ス（以上十月十日同）

大阪帝國大學助教授　上村　勝二

本俸十級俸下賜

職務俸金參百六拾圓下賜

工學部勤務ヲ命ス

正四位勳三等　須川　邦彥

東京高等商船學校商議委員ヲ囑託ス

公立中學校教諭　川上　浩

（各通）

同　長坂　勝一

東京府立第九中學校教諭ニ補ス

公立實業學校長　田吹　軍喜

大分縣立中津商業學校長ニ補ス

同　清水谷道運

大分縣立臼杵商業學校長ニ補ス

公立實業學校教諭　成田　六郎

北海道廳立函館工業學校教諭ニ補ス

同　渡邊　智重

北海道廳立室蘭商業學校教諭ニ補ス

同　丸山　知治

北海道廳立空知農業學校教諭ニ補ス

同　西村　忠亮

北海道廳立小樽水產學校教諭ニ補ス

同　金谷　茂三

德島縣立板西農蠶學校教諭ニ補ス

同　兒玉　播人

熊本縣立矢部農業學校教諭ニ補ス

公立實業學校舍監ニ補ス　渡邊　文雄

鹿兒島縣立市來農業學校舍監ニ補ス

東京帝國大學教授　田中　貞次

同　吉川　晴十

（各通）

滿洲國ヘノ出張ヲ免ス

北海道帝國大學助教授　林　猛雄

同　吉原　英夫

同　下坂　實

同　波止　薰

中華民國ヘノ出張ヲ免ス（以上十月十日同）

帝室林野局技師　渡邊昇三郎

地方森林會規則第三條第二項ニ依リ奈良地方森林會議員ヲ命ス

同　和田　武男

地方森林會規則第三條第二項ニ依リ岐阜地方森林會議員ヲ命ス

大分縣書記官　織田　智

地方森林會規則第三條第二項第一號ニ依リ大分地方森林會議員ヲ命ス

同　越野　菊雄

大分地方森林會議員ヲ免ス

地方農林技師　園卷　理市

第七回京都府役馬共進會審査長ノ囑託ヲ解ク

同　草場　伍二

第六回香川縣役馬共進會審査長ノ囑託ヲ解ク

同　中村治太郎

鳥取縣農林技師ニ補ス（以上十月十日農林省）

遞信省事務官　阿部　早苗

六級俸下賜

管船局勤務ヲ命ス

簡易保險局事務官　小野　吉郎

簡易保險局勤務ヲ命ス

深川簡易保險局事業課長不在中代理兼務ヲ命ス

同　石田　英

簡易保險局廳務課長ヲ命ス

同　福島　安雄

八級俸下賜

簡易保險局契約課長ヲ命ス

（各通）

遞信局事務官　下濃　圭城

同　庄島　幸一

八級俸下賜

東京都市遞信局臨時在勤ヲ命ス

同　戶田榮次郎

八級俸下賜

大阪遞信局臨時在勤ヲ命ス

遞信事務官　三澤桓次郎

七級俸下賜

右京郵便局臨時在勤ヲ命ス

同　林　賢治

七級俸下賜

松江郵便局臨時在勤ヲ命ス

同　海野　晉市

八級俸下賜

岡崎郵便局臨時在勤ヲ命ス

遞信局技師　大和　正治

七級俸下賜（以上十月十日遞信省）

朝鮮總督府事務官　小島　一郎

十級俸下賜

殖產局勤務ヲ命ス

朝鮮總督府警察官講習所教授　川鍋　昂

八級俸下賜（以上十月十日朝鮮總督府）

朝鮮總督府道視學官　伊倉　健治

四級俸下賜

黃海道在勤ヲ命ス

同　梅澤　敬藏

五級俸下賜

忠淸南道在勤ヲ命ス

同　藥師寺淸彥

四級俸下賜

忠淸北道在勤ヲ命ス

同　野村　幸祐

六級俸下賜

江原道在勤ヲ命ス

朝鮮總督府道技師　山田　巖

八級俸下賜

咸鏡北道在勤ヲ命ス

九級俸下賜　同　瀨戶　忠武

咸鏡南道在勤ヲ命ス

同　山口英太郎

十級俸下賜

全羅南道在勤ヲ命ス（以上十月十日同）

朝鮮總督府判事　橋本　潔

十級俸下賜

補大邱地方法院判事

同　門田　茂穗

十級俸下賜

補新義州地方法院判事

同　星野　民雄

十級俸下賜

補咸興地方法院判事

同　長谷川勇吉

十級俸下賜

補全州地方法院判事

同　山本　嘉盛

十級俸下賜

補平壤地方法院判事

同　東　里秀

十級俸下賜

補光州地方法院判事

同　百村五郎左衛門

十級俸下賜

補釜山地方法院居昌支廳判事兼釜山地方法院晉州支廳判事

同　岡　岩雄

十級俸下賜

補全州地方法院判事兼全州地方法院群山支廳判事

朝鮮總督府檢事　內田　義隆

十級俸下賜

補咸興地方法院檢事

同　三浦　節三

十級俸下賜

補大邱地方法院檢事

十級俸下賜　同　橋田　政雄

補新義州地方法院檢事

同　伊藤　仁

十級俸下賜

補京城地方法院鐵原支廳檢事兼京城地方法院檢事

同　長谷川　寬

（各通）

同　深田　鎭雄

十級俸下賜

補釜山地方法院檢事

同　吉良　恒喜

十級俸下賜

補光州地方法院檢事

朝鮮道立醫院醫官　韓　得壎

八級俸下賜

平安北道在勤ヲ命ス

朝鮮公立實業學校教諭　菊池　武久

補平壤公立商業學校教諭

朝鮮產業技師　李　彪　永

十級俸下賜

黃海道產業技師ニ補ス

同　原田　初造

十級俸下賜

忠淸南道產業技師ニ補ス

同　永杉　正英

十級俸下賜

全羅南道產業技師ニ補ス

平壤地方法院判事

朝鮮總督府判事　大原實昌藏

補光州地方法院長興支廳判事

咸興地方法院北青支廳檢事朝鮮總督府檢事　諸岡　市朗

補平壤地方法院檢事

咸興地方法院檢事

朝鮮總督府檢事　服部　良一

補咸興地方法院北青支廳檢事

釜山地方法院檢事

朝鮮總督府檢事　田上　鄭彥

補咸興地方法院檢事

（各通）

朝鮮道立醫院醫官　高松　節治

同　增永　信夫

文官分限令第十一條第一項第四號ニ依リ休職ヲ命ス

朝鮮總督府郡守　金　暎起

同　權　甲重

同　南晋祐

同　尹師赫

同　李楨基

同　鄭樂勳

同　李觀熙

同　金潤聲

同　金炳鎬

同　金泳錫

同　金淳祚

同　金丙奎

同　權泰鳳

同　金榮涉

同　張道鍵

同　林龍俊

同　馬東奎

同　李熙淳

同　尹範行

同　全治德

同　張英斗

同　玄基彥

同　吳檸世

九級俸下賜

朝鮮總督府司法官試補

大野　國光

同　毛利　將行

同　相原　宏

（各通）

同　松原　元男

同　飯島幾太郎

同　金　在瑰

年俸九百圓下賜（以上十月十日同）

關東局警視　植田　修

同　末光　高義

（各通）

七級俸下賜

十級俸下賜　同　沖田金三郎

新京警察署兼警務部警務課勤務ヲ命ス

同　中島　菊平

十級俸下賜

補鳳凰城警察署長（以上十月十日關東局）

關東局事務官　前田　正夫

十級俸下賜

官房審議室兼官房文書課司政部經理課勤務ヲ命ス

關東遞信官署遞信副事務官　高橋富十郎

二級俸下賜（以上十月十日同）

關東醫院醫官　西川　襄

八級俸下賜

補大連癩人醫院長

關東局警視　猪苗代直躬

警務部兼務ヲ命ス（以上十月十日同）

關東醫院醫官　田上　賴之

大連療病院兼務ヲ命ス（十月十日同）

青年學校教員養成所教諭　黑田　忠雄

六級俸下賜（十月十日兵庫縣）

師範學校教諭　三木　眞三

七級俸下賜

四拾四圓下賜

千々和　實

七級俸下賜

百六拾圓下賜

三瓶　溫

六級俸下賜

百拾圓下賜

野村吉之助

七級俸下賜

八拾四圓下賜

中江順市郎

（各通）

公立中學校教諭　平野　昇

八級俸下賜

百四拾圓下賜

公立實業學校教諭　原澤　四郎

七級俸下賜

公立高等女學校教諭　遠藤　恒信

七級俸下賜

百九拾圓下賜

齋藤　勘二

同　花蔡橋原石今井石見井今宗岩池岩石原特石生石今岩崎川石垣井橋木賀上戸上上島　昭和十二年十月二十二日　金曜日

同　原　野蔡木口田西上足英朝百文信雄久郎朗雄尖辰房英保成勇吉郎二郎

昭岡　光仲駒隆二郎　麥勝義郎　麥勝義郎正貳幸太郎　彰三宇秋理茂健三郎　俊雄豊　二郎　武夫

同　同

羽林　橋橋入端　麥蔡池市伊六伊岩池池　五十石礫伊砂石稻稻池稻稻井井伊一岩　伊東

田　野　勝　沈　義光新隆雄義正雄三文正義弘吾男治　川　川部巖野川井田　已代軍永義敏雄明濃郎武一郎　義源　上佐市利公人江議登

同　同

同同同

◎製造貨幣高 造幣局ニ於ケル昭和十二年八月中製造貨幣高並ニ累計左ノ如シ（大藏省）

製造貨幣高並常初ヨリノ累計

	昭和十二年八月		常初ヨリノ累計	
	枚	圓	枚	圓
同 白銅貨幣十五錢				
同 同 銅貨幣一厘				
同 同 同 銀貨幣十錢				
同 同 同 同 貿易銀				
同 同 同 同 五十錢				
同 同 同 同 二十錢				
同 同 同 同 一圓				
同 同 同 同 五圓				
同 同 同 同 十圓				
同 同 同 同 二十圓				
同 同 同 同 金貨				
同 同 同 同 通貨計				
同 同 同 同 換算法ニ據リ換算シタル高				
總計 同 同 同 同				

◎賞與金交付 昭和十二年度ニ於テ左ノ通交付スル旨指令セリ（農林省）

道府縣	指令月日	營團等項	金額
北海道	一〇、二、九	常傭等ノ自給肥料用硫安ニ對スル奬勵助成	六、三五〇圓
秋田	同	同	五、一〇〇
大分	同	同	五、二〇〇
鹿兒島	同	同	五、六〇〇
茨城	同	同	三、三六九
神奈川	同	同	一〇、七六六
群馬	同	同	八、八〇〇
山梨	同	同	六、〇〇六
岡山	同	同	四、六三四
石川	同	同	六、二六一
新潟	同	同	七、五四九
滋賀	同	同	五、七九六
三重	同	同	五、四六九
大阪	同	同	四、八二二
島根	同	同	六、一一六
廣島	同	同	四、四六六
愛媛	同	同	六、二五九
高知	同	同	四、八六六
佐賀	同	同	四、〇五四
熊本	同	同	一〇、〇一〇
沖縄	同	同	一四、九七八

同同同

◎[illegible]

[illegible]	[illegible]	[illegible]	[illegible]	[illegible]	[illegible]	[illegible]	[illegible]	[illegible]
[illegible]	[illegible]	[illegible]	[illegible]	[illegible]	[illegible]	[illegible]	[illegible]	[illegible]

| | | |

同	金澤市	一、〇〇	同	大阪市本田
同	甲府市	一、〇〇	同	岐阜縣郡加村
同	廣島市	一、〇〇	同	滋賀縣虎姫村
同	岡山縣大嶺村	一、〇〇	同	鹿兒島縣手打村
同	山口縣大嶺村	五、〇〇	同	島根縣
同	朝鮮咸鏡南道興南社宅	五、〇〇	同	不詳
同	不詳	二、〇〇	同	東京市日本橋區
同	同	二、〇〇	同	品川區
同	同	二、〇〇	同	同王子區
同	東京市麻布區平河町	一、〇〇	同	同上十條町
同	同豐島區	一、〇〇	同	廣島縣御調郡
同	同王子區	五、〇〇	同	神戸市櫻口
同	千葉縣市ニテ	五、〇〇	同	同中野區
同	靜岡縣本田	一、〇〇	同	佐野
同	大阪市櫻口	一、二八	同	鍋則
同	神戸市田	一、〇〇	同	同
同	岐阜縣野村	六、〇〇	同	同
同	滋賀縣	三、〇〇	同	同
同	鳥根縣	三、〇〇	同	同
同	不詳	五、〇〇	同	同
同	同	一、〇〇	同	同
七、五	東京市淺草區猿若町	一、〇〇	同	同
同	同目黑區	一、〇〇	同	同
同	富山市	一、〇〇	同	同
同	同下谷區	一、〇〇	同	同
同	香川縣觀音寺町	一、〇〇	同	同
同	鳥取縣若桑市	四、〇〇	同	同
同	不詳	一、〇〇	同	同
同	東京市大森區	一、〇〇	同	同
同	同麻布區平河町	一、〇〇	同	同
同	同杉並區	一、〇〇	同	同
同	石坂	六、〇〇	同	同
一七	辰雄	六、〇〇	同	同
同	同	一、〇〇	同	同
同	同	一、〇〇	同	同
同	同	一

同	五四八〇	岩手	松尾富太郎	大分	谷地
同	五四八一	大分	酒井元三	同	岩松
同	五四八二	同	塩手利磨	同	岩手
同	五四八三	同	甲斐野功	同	富
同	五四八四	同	熊本	本	田
同	五四八五	熊本	井上子郎	同	正春
同	五四八六	同	清水寅四郎	同	富
同	五四八七	同	庄司長吉	同	石
同	五四八八	長崎	高瀬四郎	同	川
同	五四八九	北海道	家瀬四郎	同	佐茂三郎
同	五四九〇	長野	茂木重雄	同	佐藤
同	五四九一	同	長谷保	同	富
同	五四九二	宮城	齋藤眞美	同	山
同	五四九三	茨城	片岡馬吉	同	澤
同	五四九四	青森	靜馬	同	正
同	五四九五	北海道	長光	同	春
同	五四九六	宮城	河村勝榮	同	富
同	五四九七	茨城	塚本喜八郎	同	山
同	五四九八	青森	川島瀧忠	同	澤
同	五四九九	岩手	八重樫政之助	同	正
同	五五〇〇	宮崎	杉尾達夫	同	春
同	五五〇一	同	小宮山利雄	同	富
同	五五〇二	北海道	山下博	同	山
同	五五〇三	兵庫	前田勇	同	澤
同	五五〇四	北海道	長野正雄	同	正
同	五五〇五	秋田	古川政一	同	春
同	五五〇六	同	小林芳治	同	富
同	五五〇七	北海道	米田武男	同	山
同	五五〇八	青森	川口清	同	澤
同	五五〇九	北海道	寺島正三	同	正
同	五五一〇	福岡	井原和一	同	春
同	五五一一	兵庫	堀金一條勝	同	富
同	五五一二	宮城	長谷川榮	同	山
同	五五一三	福島	堀屋俊雄	同	澤
同	五五一四	鹿兒島	黃金忠功	同	正
同	五五一五	大分	岩見久男	同	春
同	五五一六	宮崎	新留勝一	同	富
同	五五一七	北海道	松浦	同	山
同	五五一八	同	佐幸吉	同	澤
同	五五一九	同	畑盛	同	正
同	五五二〇	同	齊藤鈴木井	同	春
同	五五二一	同	藤正雪	同	富
同	五五二二	同	逸郎	同	山
同	五五二三	同	鈴木井	同	澤
同	五五二四	同	齊藤	同	正
同	五五二五	同	大橋	同	春
同	五五二六	宮城	沖	同	富
同	五五二七	青森	新	同	山

同	五五二七	青森	横山辰男	青森	長谷川一
同	五五二八	新潟	松屋宇之一	新潟	藤原芳男
同	五五二九	福岡	高橋好波	山形	塚本芳夫
同	五五三〇	岡山	義雄	福岡	安藤之助
同	五五三一	山形	吉田治	岡山	一
同	五五三二	熊本	早藤	熊本	石原一治
同	五五三三	同	山村次男	同	安藤
同	五五三四	福島	穆永正時	福島	大倉昭
同	五五三五	鳥取	唯雄	鳥取	辻幾
同	五五三六	鹿兒島	信夫	鹿兒島	高橋虎雄
同	五五三七	福岡	初一	福岡	丸山亞蘇
同	五五三八	靜岡	茂平	靜岡	新田宙
同	五五三九	大分	新	大分	高橋吉
同	五五四〇	長崎	貞彥	長崎	中村敏雄
同	五五四一	新潟	中下強	新潟	秋山
同	五五四二	福岡	長	福岡	小田
同	五五四三	秋田	貞	秋田	卓義
同	五五四四	熊本	中村	熊本	新
同	五五四五	福島	正	福島	大
同	五五四六	宮城	新	宮城	太
同	五五四七	茨城	大	茨城	具
同	五五四八	宮城	靜	宮城	正
同	五五四九	長野	馬	長野	樺
同	五五五〇	茨城	正	茨城	太
同	五五五一	福岡	初一	福岡	長
同	五五五二	佐賀	佐	佐賀	崎
同	五五五三	熊本	熊	熊本	房
同	五五五四	福島	岡崎	福島	次
同	五五五五	鳥取	信夫	鳥取	牛
同	五五五六	鹿兒島	德	鹿兒島	督奉
同	五五五七	福岡	初一	福岡	總
同	五五五八	佐賀	佐	佐賀	灣
同	五五五九	福岡	茂	福岡	廳
同	五五六〇	宮城	新	宮城	水
同	五五六一	山形	一	山形	田
同	五五六二	新潟	新	新潟	原
同	五五六三	長野	泰日	長野	牛
同	五五六四	長谷川	峯男	長谷川	督奉
同	五五六五	長野	長	長野	總
同	五五六六	新潟	藏	新潟	北海道
同	五五六七	福岡	吉	福岡	古賀
同	五五六八	岡山	長	岡山	元
同	五五六九	熊本	熊	熊本	吉
同	五五七〇	北海道	辻	北海道	同
同	五五七一	新潟	田邊健兒	新潟	長谷川藤三郎
同	五五七二	福岡	源作	福岡	古賀
同	五五七三	佐賀	北海道	佐賀	元吉
同	五五七四	石川	長男	石川	同
同	五五七五	福岡	青	福岡	北海道
同	五五七六	岡山	森	岡山	長谷川藤三郎
同	五五七七	岐阜	新	岐阜	鹿兒島
同	五五七八	岡山	吉田東	岡山	秋田
同	五五七九	福岡	佐藤	福岡	新
同	五五八〇	岩手	佐茂三郎	岩手	菊池
同	五五八一	福岡	石川	福岡	幸雄
同	五五八二	岡山	松尾	岡山	仁郎
同	五五八三	同	大阪	同	大阪
同	五五八四	岐阜	土井	岐阜	利雄
同	五五八五	福岡	吉田東	福岡	連彥
同	五五八六	佐賀	佐野	佐賀	鹿兒島
同	五五八七	福岡	石川	福岡	秋田
同	五五八八	福岡	佐茂三郎	福岡	新
同	五五八九	岡山	石川	岡山	菊池
同	五五九〇	福岡	新	福岡	幸雄
同	五五九一	福岡	新	福岡	福
同	五五九二	福岡	大	福岡	大
同	五五九三	福岡	群	福岡	馬
同	五五九四	福岡	馬	福岡	根岸
同	五五九五	新潟	和田	新潟	亞蘇
同	五五九六	福岡	輪	福岡	宙
同	五五九七	岐阜	一	岐阜	吉
同	五五九八	福岡	晃	福岡	新
同	五五九九	福岡	義	福岡	廣
同	五六〇〇	福岡	一	福岡	島
同	五六〇一	宮城	早坂	宮城	谷口
同	五六〇二	岐阜	安藤	岐阜	敏雄
同	五六〇三	福岡	弘毅	福岡	廣
同	五六〇四	宮城	宮	宮城	島
同	五六〇五	青森	正司	青森	北海道
同	五六〇六	岩手	岩	岩手	長谷川藤三郎
同	五六〇七	福岡	鮫	福岡	鹿兒島
同	五六〇八	北海道	宇塚	北海道	秋田
同	五六〇九	朝鮮	善豆	朝鮮	新
同	五六一〇	北海道	全羅北川	北海道	菊池
同	五六一一	新潟	長	新潟	幸雄
同	五六一二	福岡	福	福岡	福
同	五六一三	新潟	新	新潟	大
同	五六一四	山形	山	山形	馬
同	五六一五	福岡	福	福岡	根岸
同	五六一六	岡山	岡	岡山	亞蘇
同	五六一七	熊本	熊	熊本	宙
同	五六一八	新潟	新	新潟	吉
同	五六一九	新潟	廣	新潟	廣
同	五六二〇	北海道	北海道	北海道	島
同	五六二一	福岡	谷口	福岡	谷口
同	五六二二	長野	敏雄	長野	敏雄
同	五六二三	新潟	廣	新潟	廣
同	五六二四	福岡	島	福岡	島
同	五六二五	新潟	北海道	新潟	北海道
同	五六二六	福岡	長崎	福岡	長崎
同	五六二七	佐賀	佐賀	佐賀	佐賀
同	五六二八	福岡	二宮	福岡	二宮
同	五六二九	新潟	種雄	新潟	種雄
同	五六三〇	佐賀	佐久間明	佐賀	佐久間明
同	五六三一	福岡	安藤孝	福岡	安藤孝
同	五六三二	長崎	二宮	長崎	二宮
同	五六三三	佐賀	佐久間	佐賀	佐久間
同	五六三四	廣島	片淵	廣島	片淵
同	五六三五	佐賀	三好	佐賀	三好
同	五六三六	福岡	忠道	福岡	月洲
同	五六三七	新潟	瀧口	新潟	瀧口
同	五六三八	福岡	安藤孝	福岡	安藤孝
同	五六三九	埼玉	修身	埼玉	修身
同	五六四〇	神奈川	教育、英語	神奈川	教育、英語
同	五六四一	廣島	久保	廣島	久保
同	五六四二	長崎	隆雄	長崎	隆雄
同	五六四三	福岡	平	福岡	平
同	五六四四	廣島	三好	廣島	三好
同	五六四五	佐賀	片淵	佐賀	片淵
同	五六四六	福岡	忠道	福岡	忠道
同	五六四七	山口	瀧口	山口	瀧口
同	五六四八	廣島	安藤孝	廣島	安藤孝
同	五六四九	兵庫	修身	兵庫	修身
同	五六五〇	宮城	教育、英語	宮城	教育、英語
同	五六五一	奈良	久保	奈良	久保
同	五六五二	東京	歷史、地理	東京	歷史、地理
同	五六五三	兵庫	國語、漢文	兵庫	國語、漢文
同	五六五四	宮城	高橋	宮城	高橋
同	五六五五	神奈川	塩澤	神奈川	塩澤
同	五六五六	富山	高橋	富山	高橋
同	五六五七	愛知	石原	愛知	石原
同	五六五八	香川	安藤	香川	安藤
同	五六五九	鳥取	大倉	鳥取	大倉
同	五六六〇	奈良	安藤之助	奈良	安藤之助
同	五六六一	愛知	塚本	愛知	塚本
同	五六六二	岡山	芳夫	岡山	芳夫
同	五六六三	鳥取	長谷川一	鳥取	長谷川一

同	五六六四	青森	苫米地諒二	青森	苫米地諒二
同	五六六五	佐賀	佐久間明	佐賀	佐久間明
同	五六六六	長崎	二宮種雄	長崎	二宮種雄
同	五六六七	新潟	安藤孝	新潟	安藤孝
同	五六六八	福岡	修身	福岡	修身
同	五六六九	佐賀	久保	佐賀	久保
同	五六七〇	埼玉	教育、英語	埼玉	教育、英語
同	五六七一	廣島	國語、漢文	廣島	國語、漢文
同	五六七二	山口	山崎	山口	山崎
同	五六七三	廣島	廣瀬男	廣島	廣瀬男
同	五六七四	千葉	石井	千葉	石井
同	五六七五	青森	平田	青森	平田
同	五六七六	神奈川	大科	神奈川	大科
同	五六七七	長野	武尾	長野	武尾
同	五六七八	愛知	竹內	愛知	竹內
同	五六七九	京都	辻	京都	辻
同	五六八〇	熊本	松	熊本	松
同	五六八一	長野	木原	長野	木原
同	五六八二	三重	森	三重	森
同	五六八三	福岡	平賀	福岡	平賀
同	五六八四	宮城	小野	宮城	小野
同	五六八五	青森	正文	青森	正文
同	五六八六	三重	佐男	三重	佐男
同	五六八七	福岡	三博	福岡	三博
同	五六八八	長野	純	長野	純
同	五六八九	福岡	公民科	福岡	公民科
同	五六九〇	愛知	教育	愛知	教育
同	五六九一	大阪	英語	大阪	英語
同	五六九二	和歌山	清	和歌山	清
同	五六九三	靜岡	二郎	靜岡	二郎
同	五六九四	熊本	歷史	熊本	歷史
同	五六九五	福岡	國語、漢文	福岡	國語、漢文
同	五六九六	佐賀	國語	佐賀	國語
同	五六九七	長崎	歷史、地理	長崎	歷史、地理
同	五六九八	新潟	國語、漢文	新潟	國語、漢文
同	五六九九	福岡	歷史	福岡	歷史
同	五七〇〇	山口	修身	山口	修身
同	五七〇一	廣島	同	廣島	同
同	五七〇二	愛知	同	愛知	同
同	五七〇三	岡山	同	岡山	同
同	五七〇四	鳥取	同	鳥取	同
同	五七〇五	奈良	同	奈良	同
同	五七〇六	愛知	同	愛知	同
同	五七〇七	岡山	同	岡山	同
同	五七〇八	長崎	同	長崎	同
同	五七〇九	佐賀	同	佐賀	同
同	五七一〇	廣島	同	廣島	同
同	五七一一	岡山	同	岡山	同
同	五七一二	鳥取	同	鳥取	同
同	五七一三	長崎	同	長崎	同
同	五七一四	愛知	同	愛知	同
同	五七一五	岡山	同	岡山	同
同	五七一六	鳥取	同	鳥取	同
同	五七一七	長崎	同	長崎	同
同	五七一八	愛知	同	愛知	同
同	五七一九	岡山	同	岡山	同
同	五七二〇	鳥取	同	鳥取	同
同	五七二一	長崎	同	長崎	同
同	五七二二	愛知	同	愛知	同
同	五七二三	岡山	同	岡山	同
同	五七二四	鳥取	同	鳥取	同
同	五七二五	長崎	同	長崎	同
同	五七二六	愛知	同	愛知	同
同	五七二七	岡山	同	岡山	同
同	五七二八	鳥取	同	鳥取	同
同	五七二九	長崎	同	長崎	同
同	五七三〇	愛知	同	愛知	同
同	五七三一	岡山	同	岡山	同
同	五七三二	鳥取	同	鳥取	同
同	五七三三	長崎	同	長崎	同
同	五七三四	愛知	同	愛知	同
同	五七三五	岡山	同	岡山	同
同	五七三六	鳥取	同	鳥取	同
同	五七三七	長崎	同	長崎	同
同	五七三八	愛知	同	愛知	同
同	五七三九	岡山	同	岡山	同
同	五七四〇	鳥取	同	鳥取	同
同	五七四一	長崎	同	長崎	同
同	五七四二	愛知	同	愛知	同
同	五七四三	岡山	同	岡山	同
同	五七四四	鳥取	同	鳥取	同
同	五七四五	長崎	同	長崎	同
同	五七四六	愛知	同	愛知	同
同	五七四七	岡山	同	岡山	同
同	五七四八	鳥取	同	鳥取	同
同	五七四九	長崎	同	長崎	同
同	五七五〇	愛知	同	愛知	同
同	五七五一	岡山	同	岡山	同
同	五七五二	鳥取	同	鳥取	同
同	五七五三	長崎	同	長崎	同
同	五七五四	愛知	同	愛知	同
同	五七五五	岡山	同	岡山	同
同	五七五六	鳥取	同	鳥取	同
同	五七五七	長崎	同	長崎	同
同	五七五八	愛知	同	愛知	同
同	五七五九	岡山	同	岡山	同
同	五七六〇	鳥取	同	鳥取	同
同	五七六一	長崎	同	長崎	同
同	五七六二	愛知	同	愛知	同
同	五七六三	岡山	同	岡山	同
同	五七六四	鳥取	同	鳥取	同
同	五七六五	長崎	同	長崎	同
同	五七六六	愛知	同	愛知	同
同	五七六七	岡山	同	岡山	同
同	五七六八	鳥取	同	鳥取	同
同	五七六九	長崎	同	長崎	同
同	五七七〇	愛知	同	愛知	同
同	五七七一	岡山	同	岡山	同
同	五七七二	鳥取	同	鳥取	同
同	五七七三	長崎	同	長崎	同
同	五七七四	愛知	同	愛知	同
同	五七七五	岡山	同	岡山	同
同	五七七六	鳥取	同	鳥取	同
同	五七七七	長崎	同	長崎	同
同	五七七八	愛知	同	愛知	同
同	五七七九	岡山	同	岡山	同
同	五七八〇	鳥取	同	鳥取	同
同	五七八一	長崎	同	長崎	同
同	五七八二	愛知	同	愛知	同
同	五七八三	岡山	同	岡山	同
同	五七八四	鳥取	同	鳥取	同
同	五七八五	長崎	同	長崎	同
同	五七八六	愛知	同	愛知	同
同	五七八七	岡山	同	岡山	同
同	五七八八	鳥取	同	鳥取	同
同	五七八九	長崎	同	長崎	同
同	五七九〇	愛知	同	愛知	同
同	五七九一	岡山	同	岡山	同
同	五七九二	鳥取	同	鳥取	同
同	五七九三	長崎	同	長崎	同
同	五七九四	愛知	同	愛知	同
同	五七九五	岡山	同	岡山	同
同	五七九六	鳥取	同	鳥取	同
同	五七九七	長崎	同	長崎	同
同	五七九八	愛知	同	愛知	同
同	五七九九	岡山	同	岡山	同
同	五八〇〇	鳥取	同	鳥取	同
同	五八〇一	長崎	同	長崎	同
同	五八〇二	愛知	同	愛知	同
同	五八〇三	岡山	同	岡山	同
同	五八〇四	鳥取	同	鳥取	同
同	五八〇五	長崎	同	長崎	同
同	五八〇六	愛知	同	愛知	同
同	五八〇七	岡山	同	岡山	同
同	五八〇八	鳥取	同	鳥取	同
同	五八〇九	長崎	同	長崎	同
同	五八一〇	愛知	同	愛知	同
同	五八一一	岡山	同	岡山	同
同	五八一二	鳥取	同	鳥取	同
同	五八一三	長崎	同	長崎	同
同	五八一四	愛知	同	愛知	同
同	五八一五	岡山	同	岡山	同
同	五八一六	鳥取	同	鳥取	同
同	五八一七	長崎	同	長崎	同
同	五八一八	愛知	同	愛知	同
同	五八一九	岡山	同	岡山	同
同	五八二〇	鳥取	同	鳥取	同
同	五八二一	長崎	同	長崎	同
同	五八二二	愛知	同	愛知	同
同	五八二三	岡山	同	岡山	同
同	五八二四	鳥取	同	鳥取	同
同	五八二五	長崎	同	長崎	同
同	五八二六	愛知	同	愛知	同
同	五八二七	岡山	同	岡山	同
同	五八二八	鳥取	同	鳥取	同
同	五八二九	長崎	同	長崎	同
同	五八三〇	愛知	同	愛知	同
同	五八三一	岡山	同	岡山	同
同	五八三二	鳥取	同	鳥取	同
同	五八三三	長崎	同	長崎	同
同	五八三四	愛知	同	愛知	同
同	五八三五	岡山	同	岡山	同
同	五八三六	鳥取	同	鳥取	同
同	五八三七	長崎	同	長崎	同
同	五八三八	愛知	同	愛知	同
同	五八三九	岡山	同	岡山	同
同	五八四〇	鳥取	同	鳥取	同
同	五八四一	長崎	同	長崎	同
同	五八四二	愛知	同	愛知	同
同	五八四三	岡山	同	岡山	同
同	五八四四	鳥取	同	鳥取	同
同	五八四五	長崎	同	長崎	同
同	五八四六	愛知	同	愛知	同
同	五八四七	岡山	同	岡山	同
同	五八四八	鳥取	同	鳥取	同
同	五八四九	長崎	同	長崎	同
同	五八五〇	愛知	同	愛知	同
同	五八五一	岡山	同	岡山	同
同	五八五二	鳥取	同	鳥取	同
同	五八五三	長崎	同	長崎	同
同	五八五四	愛知	同	愛知	同
同	五八五五	岡山	同	岡山	同
同	五八五六	鳥取	同	鳥取	同
同	五八五七	長崎	同	長崎	同
同	五八五八	愛知	同	愛知	同
同	五八五九	岡山	同	岡山	同
同	五八六〇	鳥取	同	鳥取	同
同	五八六一	長崎	同	長崎	同
同	五八六二	愛知	同	愛知	同
同	五八六三	岡山	同	岡山	同
同	五八六四	鳥取	同	鳥取	同
同	五八六五	長崎	同	長崎	同
同	五八六六	愛知	同	愛知	同
同	五八六七	岡山	同	岡山	同
同	五八六八	鳥取	同	鳥取	同
同	五八六九	長崎	同	長崎	同
同	五八七〇	愛知	同	愛知	同
同	五八七一	岡山	同	岡山	同
同	五八七二	鳥取	同	鳥取	同
同	五八七三	長崎	同	長崎	同
同	五八七四	愛知	同	愛知	同
同	五八七五	岡山	同	岡山	同
同	五八七六	鳥取	同	鳥取	同
同	五八七七	長崎	同	長崎	同
同	五八七八	愛知	同	愛知	同
同	五八七九	岡山	同	岡山	同
同	五八八〇	鳥取	同	鳥取	同
同	五八八一	長崎	同	長崎	同
同	五八八二	愛知	同	愛知	同
同	五八八三	岡山	同	岡山	同
同	五八八四	鳥取	同	鳥取	同
同	五八八五	長崎	同	長崎	同
同	五八八六	愛知	同	愛知	同
同	五八八七	岡山	同	岡山	同
同	五八八八	鳥取	同	鳥取	同
同	五八八九	長崎	同	長崎	同
同	五八九〇	愛知	同	愛知	同
同	五八九一	岡山	同	岡山	同
同	五八九二	鳥取	同	鳥取	同
同	五八九三	長崎	同	長崎	同
同	五八九四	愛知	同	愛知	同
同	五八九五	岡山	同	岡山	同
同	五八九六	鳥取	同	鳥取	同
同	五八九七	長崎	同	長崎	同
同	五八九八	愛知	同	愛知	同
同	五八九九	岡山	同	岡山	同
同	五九〇〇	鳥取	同	鳥取	同
同	五九〇一	長崎	同	長崎	同
同	五九〇二	愛知	同	愛知	同
同	五九〇三	岡山	同	岡山	同
同	五九〇四	鳥取	同	鳥取	同
同	五九〇五	長崎	同	長崎	同
同	五九〇六	愛知	同	愛知	同
同	五九〇七	岡山	同	岡山	同
同	五九〇八	鳥取	同	鳥取	同
同	五九〇九	長崎	同	長崎	同
同	五九一〇	愛知	同	愛知	同
同	五九一一	岡山	同	岡山	同
同	五九一二	鳥取	同	鳥取	同
同	五九一三	長崎	同	長崎	同
同	五九一四	愛知	同	愛知	同
同	五九一五	岡山	同	岡山	同
同	五九一六	鳥取	同	鳥取	同
同	五九一七	長崎	同	長崎	同
同	五九一八	愛知	同	愛知	同
同	五九一九	岡山	同	岡山	同
同	五九二〇	鳥取	同	鳥取	同
同	五九二一	長崎	同	長崎	同
同	五九二二	愛知	同	愛知	同
同	五九二三	岡山	同	岡山	同
同	五九二四	鳥取	同	鳥取	同
同	五九二五	長崎	同	長崎	同
同	五九二六	愛知	同	愛知	同
同	五九二七	岡山	同	岡山	同
同	五九二八	鳥取	同	鳥取	同
同	五九二九	長崎	同	長崎	同

◉船舶登錄

各遞信局海事部及同出張所ニ於テ昭和十二年四月中船舶原簿ニ登錄ヲ爲セシモノ（帆船ノ變更登錄並ニ訂正登錄ヲ除ク）左ノ如シ

昭和十二年十月

遞信省

新規登錄

汽船（二二）

番號	船名	總噸數 純噸數	進水ノ年月	汽機ノ種類	船籍港	所有者ノ住所氏名	事由
四一〇九一	第六三島丸	三六 二六	大正一〇 七	往復機動一	愛媛縣西宇和郡三島村	菊池藤太郎	不登簿船ヨリ編入
四一二八八	第五信用丸	一、四九八 八三四	昭和一二 一〇	往復機動汽一	鳥取縣西伯郡境町	鳥取縣西伯郡境町岡田海運株式會社	新造
四一二九〇	かみぢ丸	二九 一七	一九 三	四 發動機一	松江市	松江市白潟魚町合同汽船株式會社	同
四一四六四	鹿島丸	三八 二一	一〇 一一	同	沖繩縣島尻郡座間味村	沖繩縣島尻郡座間味村	同
四一四六五	米子丸	三一 一五	二〇 三	不詳	鹿兒島縣大島郡古仁屋町	鹿兒島縣大島郡古仁屋町仲村爲直	不登簿船ヨリ編入
四一四六八	神力丸	六三 三七	二四 一一	同	沖繩縣中頭郡與那城村	沖繩縣中頭郡與那城村東田良蒲戸	同
四一四八八	蒜島丸	二八 一三	一六 一一	同	八戸市	八戸市大字湊町八戸市水産會	新造
四一七一〇	大草丸	二七 一七	一四 一一	同 六 七	長崎縣西彼杵郡大草村	長崎縣西彼杵郡大草村常雄	船籍札船ヨリ編入
四一八二八	第三東丸	二四 一二	一七 一一	同 一二 一一	富山縣射水郡新湊町	富山縣射水郡新湊町信一郎	新造
四一八二九	大安丸	三一 一八	一九 一一	同 三五	石川縣鹿島郡七尾町	石川縣鹿島郡七尾町岡村理一郎	船籍札船ヨリ編入
四一八六七	第拾一号切串丸	三一 一二	一六 一一	同 一二 一一	廣島縣安藝郡江田島村	廣島縣安藝郡江田島村上村一	新造
四一八九五	第五土運丸	四九二 二三一	四七 九	往復機動汽一	下關市	下關市	內務省
四一九四〇	東洋丸	四、一六三 二、四六二	二〇 一五	一 タービン汽機一	神戸市	神戸市神戸區播磨町澤山汽船株式會社	同
四一九四一	菊川丸	三、八三三 二、二五七	一〇八 一五	同 一二 一一	同	同市同區榮町通川崎汽船株式會社	同
四一九四三	桂丸	一、三六八 八一三	六九 一〇 八	同 一二 一一	往復機動汽一	同市同區明石町丸辰海運株式會社	同
四一九四四	昌寶丸	一、九三六 一一二	八三 一二 六	同 三	同	同	嶋谷汽船株式會社
四一九四六	ちとせ丸	二四五 一四四	同 三八	發動機一	西宮市	西宮市東町加藤マツ	同
四一九四七	昌榮丸	一、九八六 一一六八	八三 一二 六	同 一二 一一	往復機動汽一	神戸市	神戸市神戸區明石町嶋谷汽船株式會社
四二〇〇六一	第三豐山丸	二六 一三	二六 一二 二	發動機一	東京市	東京市日本橋區北新堀町吉澤寅之助	同
四二〇〇六五	東照丸	九〇 七三	一九 一一	往復機動汽一	同	同市麴町區丸ノ內廣南汽船株式會社	同
四二〇〇七一	西宮丸	二九 一七	一九 一五	同 一二 一一	千葉縣海上郡船木村	千葉縣海上郡船木村石毛芳松	同
四三一八二	高砂丸	九、三一五 四、九九三	一四二 一八 一一	同 一二 一一	タービン汽機一	大阪市	大阪市北區宗是町大阪商船株式會社	同

帆船

△印ハ機關ヲ有セサルモノ（八八）

番號	船名	廣噸數 純噸數	船籍港	所有者ノ住所氏名	事由
四一二六六	朝海丸	二四 一一	函館市	函館市辨天町經塚恒平	新造
四一二六七	水曜丸	四六 二三	同	同市元町篠田秋作	同
四一二六八	琴平丸	四七 二三	同	同市船見町山崎勝次郎	同
四一四五三	第五富丸	二四 一二	北海道根室郡根室町	北海道根室郡根室町浦島外次郎	船籍札船ヨリ編入
四一四五四	第貳新光丸	二二 一一	同網走郡網走町	同網走郡網走町新谷亮之助	新造
四一四五五	第二大和丸	二四 一二	同	同 吉川藤作	同
四一一五八	新榮丸	六三 三四	戸畑市	戸畑市戸畑合名會社木村大石共働造船所	同
四一一五九	正榮丸	六八 三六	若松市	若松市明治町重谷玉一	同
四一七三一	清榮丸	一〇八 六三	北海道岩內郡岩內町	北海道岩內郡岩內町高井清太郎	同
四一七三二	大陽丸	四七 三四	同留萌郡留萌町	同留萌郡留萌町木田勝之助	同
四一七三三	第五昭寶丸	二四 一一	同石狩郡石狩町	同石狩郡石狩町吉田庄助	同
四一七三四	白龍丸	二八 一四	同	同 後藤要次郎	同
四一九五四	第壹努力丸	一五 一二	岡山縣兒島郡宇野町	岡山縣兒島郡宇野町野崎豐	同
四二〇九二	第三住吉丸	一四 一一	愛媛縣溫泉郡興居島村	愛媛縣溫泉郡興居島村宮田武吉郎	同

四二〇九三	神惠丸	七二 四九	同縣喜多郡長濱町	同縣喜多郡長濱町中谷紫夫	同	同縣田方郡伊東町大川新太郎	不登簿船ヨリ編入
四二一八〇	第一廣進丸	一九六 一四六	高知市	高知市北農人町弘光榮	同	靜岡縣田方郡伊東町大川新太郎	新造
四二一三八	第二住吉丸	八三 五七	愛媛縣越智郡東伯方村	愛媛縣越智郡東伯方村久義	同	三重縣度會郡濱郷村森下森之助	同
四二一三九	第二白山丸	五八 二九	廣島縣豐田郡東生口村	廣島縣豐田郡東生口村榮吉	同	名古屋市	名古屋市西區船入町愛三商船株式會社	同
四二一四〇	住寶丸	三五 一九	愛媛縣越智郡西伯方村	愛媛縣越智郡西伯方村鶴市	同	三重縣志摩郡名田村	三重縣志摩郡名田村藤四郎	同
四二一四一	第三天神丸	一二〇 八二	同縣同郡東伯方村	同縣同郡東伯方村輝宜	同	三重縣度會郡濱郷村	三重縣度會郡濱郷村森下森之助	同
四二一八九	第二玉力丸	三二 一八	島根縣八束郡加賀村	島根縣八束郡加賀村慮忠	同	名古屋市	名古屋市西區船入町愛三商船株式會社	同
四二三〇九	天晴丸	八〇 五七	兵庫縣三原郡阿那賀村浦崎	兵庫縣三原郡阿那賀村浦崎萬二	新造	三重縣志摩郡名田村	三重縣志摩郡名田村藤四郎	同
四二四六三	大和丸	五八 三二	鹿兒島縣熊毛郡下屋久村	鹿兒島縣熊毛郡下屋久村善太郎	同	名古屋市	名古屋市中區下廣井町村上	同
四二四六六	榮保丸	一三五 九七	同縣川邊郡知覽町	同縣川邊郡知覽町濱崎泰治	同	愛知縣寶飯郡形原町	愛知縣寶飯郡形原町牧原義一	同
四二四六七	生長丸	一〇七 七〇	鹿兒島市	鹿兒島市泉町株式會社吉田石油店	同	名古屋市	名古屋市南區源兵衛町蟹江只二	同
四二四八七	第三妙榮丸	四七 二五	八戸市	八戸市大字湊町八戸市水産會	同	三重縣度會郡宿田會村	三重縣度會郡宿田會村山本芳松	同
四二六一〇	宏生丸	六八 四七	大阪市	大阪市大正區三軒家西一丁目森下市郎	同	愛知縣幡豆郡幡豆町	愛知縣幡豆郡幡豆町三浦清吉	同
四二六一一	第三住社丸	一五三 一一一	和歌山縣西牟婁郡串本町	和歌山縣西牟婁郡串本町細井外四人	同	富山縣中新川郡滑川町	富山縣中新川郡滑川町孫太郎	同
四二六一二	德清丸	六六 四五	大阪市	大阪市西區幸町通德吉福七郎	同	廣島縣賀茂郡三津口町	廣島縣賀茂郡三津口町九市	同
四二六一三	八幡丸	三九 二〇	新宮市	新宮市三輪崎佐藤虎吉	同	同縣安藝郡音戸町	同縣安藝郡音戸町水四郎外一人	同
四二六一四	第二ラオバ丸	三九 二二	同	同	同	愛媛縣越智郡波方村	愛媛縣越智郡波方村虎一	同
四二六一五	第一興丸	三六 二一	和歌山縣西牟婁郡潮岬村	和歌山縣西牟婁郡潮岬村鈴木源吾	同	廣島縣沼隈郡千年村	廣島縣沼隈郡千年村武一	同
四二六五一	國神丸	六六 三二	廣島縣豐田郡木ノ江町	廣島縣豐田郡木ノ江町後藤國雄	同	岡山縣小田郡神島外村	岡山縣小田郡神島外村邦平	同
四二七一一	第八萬榮丸	一二三 八一	長崎市	長崎市戸町上戸佐一	同	愛媛縣新居郡大濱	愛媛縣新居郡大濱町明星	同
四二七一二	白富丸	一四五 七五	唐津市	唐津市大字唐津小島はるこ	同	廣島縣佐伯郡三高村	廣島縣佐伯郡三高村鍵木	同
四二七六二	第三互丸	六一 三二	石卷市	石卷市石卷本町廣瀨豐太郎	同	下關市	下關市大字觀音崎町西山一松	同
四二七六三	第五東丸	三〇 一三	福島縣石城郡江名町	福島縣石城郡江名町高橋源太郎	同	同市大字岬之町	同市大字岬之町眞平	同
四二七六四	四十八社丸い號丸	二三 一八	同縣同郡四倉町	同縣同郡四倉町石井鐵三郎	同	大分縣北海部郡海邊村	大分縣北海部郡海邊村矢田彌治	同
四二七六五	四十八社丸ろ號	二三 九	同	同	同	下關市	下關市大字竹崎町株式會社林發商店	同
四二七八五	駒形丸	七二 四九	同縣喜多郡長濱町	同縣喜多郡長濱町柴田榮	同	神戸市	神戸市林田區刈藻通杉原政雄	同
四二七八六	國代丸	一九六 一四六	高知市	高知市北農人町弘光榮	同	兵庫縣宍粟郡染河內	兵庫縣宍粟郡染河內小池新太郎	同
四二七八七	守洋丸	一三 一一	愛媛縣越智郡東伯方村	愛媛縣越智郡東伯方村久義	同	同縣城崎郡口佐津村	同縣城崎郡口佐津村木村恭治	同
四二八一四	第五愛丸	八三 五七	廣島縣豐田郡東生口村	廣島縣豐田郡東生口村榮吉	同	東京府大島波浮港村	東京府大島波浮港村林次郎	同
四二八一五	第十あらふら丸	三五 二九	愛媛縣越智郡西伯方村	愛媛縣越智郡西伯方村鶴市	同	同	同	同
四二八一六	第五合同丸	一二〇 八二	同縣同郡東伯方村	同縣同郡東伯方村輝宜	同	廣島縣沼隈郡千年村	廣島縣沼隈郡千年村虎一	同
四二八一七	泰象丸	三二 一八	島根縣八束郡加賀村	島根縣八束郡加賀村慮忠	同	岡山縣小田郡神島外村	岡山縣小田郡神島外村邦平	同
四二八一八	榮丸	三二 一一	名古屋市	名古屋市南區源兵衛町蟹江只二	同	愛媛縣新居郡大濱	愛媛縣新居郡大濱町明星	同
四二八一九	第五盛丸	一九九 一四五	三重縣度會郡宿田會村	三重縣度會郡宿田會村山本芳松	同	廣島縣佐伯郡三高村	廣島縣佐伯郡三高村鍵木	同
四二八二〇	秋昇丸	三七 二二	愛知縣幡豆郡幡豆町	愛知縣幡豆郡幡豆町三浦清吉	同	同市大字岬之町	同市大字岬之町西山一松	同
四二八二一	青昇丸	八六 五九	富山縣中新川郡滑川町	富山縣中新川郡滑川町孫太郎	同	大分縣北海部郡海邊村	大分縣北海部郡海邊村矢田彌治	同
四二八二七	第二北進丸	一〇七 七〇	廣島縣賀茂郡三津口町	廣島縣賀茂郡三津口町九市	同	下關市	下關市大字竹崎町株式會社林發商店	同
四二八二八	第八榮寶丸	一一三 八三	同縣安藝郡音戸町	同縣安藝郡音戸町水四郎外一人	同	同	同	同
四二八二九	榮幸運丸	六七 五四	愛媛縣越智郡波方村	愛媛縣越智郡波方村虎一	同	神戸市林田區刈藻通	神戸市林田區刈藻通玫雄	同
四二八二六	明榮丸	三〇 一三	靜岡縣田方郡伊東町	靜岡縣田方郡伊東町大川新太郎	不登簿船ヨリ編入	兵庫縣宍粟郡染河內	兵庫縣宍粟郡染河內小池新太郎	同
四二九四二	第二翔洋丸	一七九 一二四	神戸市	神戸市林田區刈藻通杉原政雄	同	同縣城崎郡口佐津村	同縣城崎郡口佐津村木村恭治	同
四二九四五	新禮丸	六四 三九	兵庫縣飾磨郡飾磨町	兵庫縣飾磨郡飾磨町唐	同	東京府大島波浮港村	東京府大島波浮港村林次郎	同
四二九四八	第二石油丸	六六 四八	同縣城崎郡口佐津村	同縣城崎郡口佐津村木村恭治	同	同	同	同
四三〇六一	八幡丸	一七九 五〇	東京府大島波浮港村	東京府大島波浮港村林次郎	同	廣島縣沼隈郡千年村	廣島縣沼隈郡千年村虎一	同
						岡山縣小田郡神島外村	岡山縣小田郡神島外村邦平	同
						愛媛縣新居郡大濱	愛媛縣新居郡大濱町明星	同
						廣島縣佐伯郡三高村	廣島縣佐伯郡三高村鍵木	同
						下關市大字觀音崎町	下關市大字觀音崎町眞平	同
						同市大字岬之町	同市大字岬之町西山一松	同
						大分縣北海部郡海邊村	大分縣北海部郡海邊村矢田彌治	同
						下關市大字竹崎町株式會社林發商店	下關市大字竹崎町株式會社林發商店	同
						同	同	同

番號	船名	總噸數 純噸數	船籍港	所有者ノ住所氏名	登録日附	事由	番號	船名	總噸數 純噸數	船籍港	所有者ノ住所氏名	登録日附	事由
△四三〇六三	第五號木下丸	一四六	東京市	東京市芝區新橋株式會社鐵道木下組	二十六日	同	二九三六二	第二號一丸	同	同	同	同	同
四三〇六四	第拾貳號木下丸	一七七	同	同	二十二日	同	二九七〇四	遠海丸	一	日本水産株式會社	三十日	商號	三六七三七
△四三〇六五	第拾貳號下丸	一六八	同	同市淀谷區下通	二十二日	同	二九八一七	東海丸	一	神戸市神戸區榮町通ノ内 大圖海運株式會社	九日	會社合併	三七〇〇二
四三〇六六	琥丸	二三五	同	同市淀谷區柿島	二十二日	同	二九八一七	東海丸	一				三七〇〇二
四三〇六七	神鷹丸	一一一	同	同	二十二日	同	三〇〇六八	鐵山丸	一	西宮市今在家町 橋本汽船株式會社	三十日	住所	三七八二九
四三〇六八	第二仲吉丸	三五一四	同	銚子市	二十二日	同	三〇〇七九	鶴丸	一	陸軍省	五日	積量	三九五〇三
四三〇六九	順豊丸	七八五七	同	神奈川縣賀茂郡濱崎村	二十二日	同	三一一六八	陽春丸	一	戸畑市戸畑 永井米一	二十三日	所有者	三九六六〇
△四三〇七〇	五号幸健丸	五九五二	東京市	東京市京橋區新川 三代川幸次郎	二十二日	同	三一二八九	さんぺどろ丸	一	東京市麹町區丸ノ内 三菱商事株式會社	二十二日	住所	三九六六一
△四三〇七二	金英丸	五四四七	同	同市日本橋區中洲 小倉金次郎	二十二日	同	三三〇八五	ころんびあ丸	一				三九六六二
四三〇七三	佑昌丸	八六六一	同	同市麻布區三河臺町 純一	二十二日	同	三三〇七九	おりんぴあ丸	一			同	三九六六三
四三〇八六	第十福神丸	二三一二	北海道網走郡網走町	北海道網走郡網走町 倍夫	二十二日	同	三三二六七	鯛崎丸（舊第三隼丸）	一	同	同	同	三九六六四
四三一四六	金比羅丸	二九一六	岩手縣氣仙郡吉濱村	岩手縣氣仙郡吉濱村 金之助	二十二日	同	三三三〇〇	長信丸	一	大阪市	三十日	積量	三九六六五
四三一四七	第拾貳善良丸	三八一五	山形縣西田川郡加茂町	山形縣西田川郡加茂町 伍次郎	二十二日	同	三三四三二	さんちゃご丸	一	和歌山縣東牟婁郡太地町	六三四五	同	四〇〇九九一
四三一四七	第二明神丸	二六一〇	宮城縣桃生郡鹿妻村	宮城縣桃生郡鹿妻村 三浦喜男	二十二日	同	三三九二五	第七横須賀丸	一	同	同	同	四〇〇九九二
四三一四八	大昭丸	二四一一	福島縣石城郡小名濱町	福島縣石城郡小名濱町 眞平	二十二日	同	三三九二五	第十鶴島丸	一	同	同	同	四〇〇九九三
四三一四九	大洋丸	四七二〇〇	宮城縣宮城郡七ヶ濱村	宮城縣宮城郡七ヶ濱村 三浦久	二十二日	同	三三七七一	第一金華山丸（舊第十鶴島丸）	一	同	同	同	四〇〇九九四
四三一五〇	第二神光丸	一〇〇三九	同縣本吉郡氣仙沼町	同縣本吉郡氣仙沼町 豊吉	二十二日	同	三三七七二	長信丸	一	大阪市	三十日	積量	四〇〇九九五
四三一七六	島取丸	三七一五	大阪市	大阪市港區東田中町 增郎	二十二日	同	三三四三〇	さんちゃご丸	一	和歌山市	六九四六	同	四〇〇九九六
四三一七七	新榮丸	六九一五	和歌山市	和歌山市碪松 新太郎	二十二日	同	三三四三二	第七横須賀丸	一	同	同	同	四〇〇九九七
四三一七八	久一号寶丸	六九五一	大阪市	大阪市大正區三軒家濱 由松	二十二日	同	三三九二五	第十鶴島丸	一	同	同	同	四〇〇九九八
四三一七九	備讃丸	三四二一	同	同市港區東田中町 藤田 外一人 定彦	二十二日	同	三三九二六	第一金華山丸（舊第十鶴島丸）	一	同	同	同	四〇〇九九九
四三一八〇	明航丸	六三四五	和歌山縣東牟婁郡太地町	和歌山縣東牟婁郡太地町 向井一男	二十二日	同	三六七三七	富士丸	一	松山市大街道 伊豫商運株式會社	二十二日	所有者	二九八二九
四三一八一	第二南興丸	三四四五	同縣西牟婁郡潮岬村	同縣西牟婁郡潮岬村 鈴木源吾	二十二日	同	三七〇〇二	蛭子丸	一	鹿兒島縣肝屬郡花岡村	八日	同	三七八二九
變更登錄							三七〇〇二	蛭子丸	一	鹿兒島縣鹿兒島郡西櫻島	十四日	船籍港	三九五〇三
汽船（九四）							三七〇〇二	蛭子丸	一	同	同	同	三九六六〇
七一六五	神洋丸	五七六一	神戸市	日本水産株式會社（舊共同漁業株式會社）	二十四日	商號	三九六六一	第五和丸	一	日本水産株式會社（舊共同漁業株式會社）	二十一日	商號	三九六六二
七五一五	甲浦丸	三三五	土佐商船株式會社	平戸口運輸株式會社	同	積量	三九六六二	第三昭和丸	一	同	同	同	三九六六三
				日本水産株式會社（舊共同漁業株式會社）	二十一日	商號	三九六六四	第六昭和丸	一	同	同	同	三九六六四
							三九六五五	櫻擇丹捉丸	一	同	同	同	三九六六五
							三九七三七	鳥來丸	一	同	同	同	三九七四四
							三九七四五	錦水東丸	一	同	同	同	三九七四五
							四〇〇九八	竹石丸	一	同	同	同	四〇〇九九
							四〇一〇七	東南岬研海丸	一	同	同	同	四〇一〇七
							四〇一六〇	山陽丸	一	東京市淀橋區下落合 朝宮孝	二十二日	所有者	四〇一六〇
							四〇五〇六	靜興丸	一	同	同	同	四〇五〇六
							四〇五七七	第五栗島丸	一	東京市麹町區丸ノ内 日本油脂株式會社	二十六日	船籍港	四〇七六一
							四〇七六一	關陽丸	一	同	二十一日	所有者	四〇七六二
							四〇七六二	嘉南丸	一	同	同	積量	四〇七七七
							四一二六二	さんらもん丸	一	日本水産株式會社（舊共同漁業株式會社）	十七日	積量	四〇五七七
							四一二八三	北斗丸	一	日本水産株式會社（舊共同漁業株式會社）	二十六日	商號	四〇七六一
							四一六五三	二水丸	一	同	同	同	四〇七六二
							四一六六四	新港丸	一	東京市麹町區丸ノ内 三菱商事株式會社	二十二日	住所	四一二六二
							四一六七八	東伸丸	一	日本水産株式會社（舊共同漁業株式會社）	三十日	商號	四一二八三
							四一六七八	東伸丸	一	同	二十四日	同	四一六五三
							四一九七九	第七和丸	一	同	二十六日	同	四一六六四
							四一九八〇	第八和丸	一	鹿兒島縣肝屬郡鹿屋町 鹿兒島縣大隅澱粉工業組合	十六日	所有者	四一六七八
							四一九八〇	第八和丸	一	同	二十八日	船籍港	四一九七九
							四一九八〇	第八和丸	一	日本水産株式會社（舊共同漁業株式會社）	二十二日	商號	四一九七九
							四一九八〇	第八和丸	一	同	同	同	四一九七九
△四三〇六三	第五號下丸	一四六	東京市	東京市芝區新橋株式會社鐵道木下組	二十六日	同	八二二四	日高丸	一	神戸市兵庫區小物屋町 大崎汽船株式會社	二十六日	同	七三六四二六
四三〇六四	第拾貳號木下丸	一七七六八	同	同	二十二日	所有者	八九九五	第二正日丸	一	北日本汽船株式會社	二十二日	船名	一
四三〇六六	琥丸	三六二三	同	同市淀谷區柿島 文藏	二十二日	同	九〇四三	樺太丸（舊壱岐丸）	一	神戸市神戸區西町 飯野汽船株式會社	二十日	所有者	一
四三〇六七	神鷹丸	一一一	同	同	二十二日	同	九三九五	福浦丸	一	飯塚市立岩 株式會社麻生商店	五日	同	一
四三〇六八	第二仲吉丸	三五一四	同	銚子市	二十二日	同	一二四三四	柳ヶ浦丸	一	同	同	同	一
四三〇六九	順豊丸	七八五七	神奈川縣賀茂郡濱崎村	神奈川縣賀茂郡濱崎村 園藏	二十二日	同	一七〇九一	太賀丸	一	麻生太賀吉	同	同	一
△四三〇七〇	五号幸健丸	五九五二	東京市	東京市京橋區新川 三代川幸次郎	二十二日	同	一七〇九一	太賀丸	一	株式會社麻生商店	十四日	商號	一
△四三〇七二	金英丸	五四四七	同	同市日本橋區中洲 小倉金次郎	二十二日	同	二〇〇三五	新星丸	一	函館汽船株式會社	九日	會社合併	一
四三〇七三	佑昌丸	八六六一	同	同市麻布區三河臺町 純一	二十二日	同	二〇〇三五	大國丸	一	神戸市神戸區榮町 大國海運株式會社	同	商號	一
四三〇八六	第十福神丸	二三一二	北海道網走郡網走町	北海道網走郡網走町 倍夫	二十二日	同	二〇二九七	武洲丸	一	日之出汽船株式會社	十四日	積量	一
四三一四六	金比羅丸	二九一六	岩手縣氣仙郡吉濱村	岩手縣氣仙郡吉濱村 金之助	二十二日	同	二三三〇九	大榮丸	一	東京府大島岡田村 笠原寅治	三十日	住所	一
四三一四七	第拾貳善良丸	三八一五	山形縣西田川郡加茂町	山形縣西田川郡加茂町 伍次郎	二十二日	同	二三三九四	三福丸	一	鶴丸 廣太郎	十六日	積量	一
四三一四七	第二明神丸	二六一〇	宮城縣桃生郡鹿妻村	宮城縣桃生郡鹿妻村 三浦喜男	二十二日	同	二三八三九	大得丸	一	東京市麹町區丸ノ内 東邦運輸株式會社	二日	所有者	一
四三一四八	大昭丸	二四一一	福島縣石城郡小名濱町	福島縣石城郡小名濱町 眞平	二十二日	同	二三八三九	三（舊大得丸）峯丸	一	同	六日	船名	一
四三一四九	大洋丸	四七二〇〇	宮城縣宮城郡七ヶ濱村	宮城縣宮城郡七ヶ濱村 三浦久	二十二日	同	二三八三九	三峯丸	一	東京市日本橋區江戸橋 東邦運輸株式會社	九日	住所	一
四三一五〇	第二神光丸	一〇〇三九	同縣本吉郡氣仙沼町	同縣本吉郡氣仙沼町 豊吉	二十二日	同	二三八六六	北洋丸	一	共同運輸株式會社	二十四日	積量	一五九〇一〇六一
四三一七六	島取丸	三七一五	大阪市	大阪市港區東田中町 增郎	二十二日	同	二四五二二三	大長丸	一	鈴木常太郎	二十六日	同	四五三八
四三一七七	新榮丸	六九一五	和歌山市	和歌山市碪松 新太郎	二十二日	同	二四七〇五	喜久丸（舊第十一土生丸）	一	寺坂安治	二十一日	船名	一
四三一七八	久一号寶丸	六九五一	大阪市	大阪市大正區三軒家濱 由松	二十二日	同	二五〇〇九	第三雲洋丸	一	山九運輸株式會社	八日	積量	二八四五一七五五
四三一七九	備讃丸	三四二一	同	同市港區東田中町 藤田 外一人 定彦	二十二日	同	二五三〇六	三仁丸	一	神戸市神戸區元町 菅谷商事合資會社	二十六日	所有者	二五九
四三一八〇	明航丸	六三四五	和歌山縣東牟婁郡太地町	和歌山縣東牟婁郡太地町 向井一男	二十二日	同	二八〇九一	保安丸	一	岡田勢一	二十四日	積量	二九
四三一八一	第二南興丸	三四四五	同縣西牟婁郡潮岬村	同縣西牟婁郡潮岬村 鈴木源吾	二十二日	同	二八一三九	東星丸	一	函館市鬱川町 函館汽船株式會社	十四日	所有者	一
變更登錄							二八五〇四	北鮎丸	一	樺太大泊郡大泊町 北日本汽船株式會社	十日	同	一
汽船（九四）							二九〇〇六	第六松浦丸	一	隱岐汽船株式會社	七日	積量	一二三八一一八
七一六五	神洋丸	五七六一	神戸市	日本水産株式會社（舊共同漁業株式會社）	二十四日	商號	二九〇〇六	第一金華山丸（舊第六鶴島丸）	一	東京市日本橋區通一丁目 金華山汽船株式會社	二十日	所有者	一
七五一五	甲浦丸	三三五	土佐商船株式會社	平戸口運輸株式會社	同	積量					二十三日	船名	一
				日本水産株式會社（舊共同漁業株式會社）	二十一日	商號	二九三六一	第一号一丸	一	富山縣上新川郡東岩瀬町 宮城漁業株式會社	二十八日	船籍港	一

抹消第一號 汽船(一三)

番號	船名	純總噸數	所有者氏名	登錄日附	亦由
一五六五	保津川丸		土佐商船株式會社	一二十日	撤去航機能
九一三九	宝川丸		三陽汽船株式會社	十三日	沈没
二六七六	平和丸		肥筑物産株式會社	十日	撤去航機能
二六〇五	高山丸		株式會社鹿運社	十二日	撤去航機能
三〇五三一	皐月丸		上原食助	七日	滅失

訂正登錄 汽船(一七)

番號	船名	純總噸數	所有者氏名	登錄日附	亦由
四一九一	昭第十		同		
四三四三	拓南和丸		同		
四六〇九	若宮丸	四五〇七	宮脇万太郎	七日	積量

帆

番號	船名	純總噸數	所有者氏名	登錄日附	亦由
五九一三	住吉丸		大熊生	三十日	撤去航機能
一〇六四	天王丸		大熊生	二十一日	撤去航機能
一四一七	三笠丸		長谷川吉造	二十一日	撤去航機能
一五三六	長崎丸		同村杉村杉助	十五日	撤去航機能
一五六〇	三笠丸		同村杉村杉吉郎	十五日	撤去航機能
一六九四	稲葉丸		伊藤千三郎	十日	撤去航機能
一六六九	大熊丸		同梅岡河島	十一日	撤去航機能
一七七五	伊茶丸		日茶瀬同杉村杉	十五日	撤去航機能
一九〇六	山陽丸		浅野谷タ	十五日	撤去航機能
一九九五	高砂丸		高谷ス	二十六日	撤去航機能
二〇〇三	共栄丸		清水ッ	二十七日	撤去航機能
二〇四七	山陽丸		寅一ェ男	二十六日	撤去航機能
二〇四二	稲葉丸		伊藤千三郎	十日	撤去航機能
二〇六四	大熊丸		日本市太郎	二十一日	撤去航機能
二〇七六	天王丸		熊生	二十一日	撤去航機能
二〇七七	三笠丸		長谷川吉造	二十一日	撤去航機能
二〇七七	長崎丸		同村杉村杉助	十五日	撤去航機能
二〇七七	三笠丸		同村杉村杉吉郎	十五日	撤去航機能
二〇七七	稲葉丸		伊藤千三郎	十日	撤去航機能
二〇七七	大熊丸		同梅岡河島	二十一日	撤去航機能
二〇七七	天王丸		日本市太郎

虹ノ松原　東唐津運送店虹ノ松原支店坂本圓藏
東唐津　東唐津運送店坂本圓藏
久里　久里運送店藤平
上久里　上久里運送店熊本正男
肥前久保　嬉隣院運送株式會社
西相知　西相知運送店岸川長太郎
佐里　西相知運送店佐里支店岸川長太郎
大川野　大川野運送店岡口久一
肥前長野　大川野運送店肥前長野支店岡口久一
桃川　桃川運送店岩橋政吉
上伊万里　上伊万里運送店松尾圓次郎
鹽原本線
關谷宿　關谷運送店宗井斜吉
鹽原鶴渡　鹽原運送店君島孫助
鹽原古町　同

◎營業停止

東京市江戸川區平井三丁目千百八十五番地　古物商　石原懇右ェ門
十月十二日ヨリ十月十日間　同市本所區竪川四丁目四番地　黒川清松
同十五日ヨリ十日間　同市淺谷區千駄谷五丁目九百九十六番地　江部彌吉
同十六日ヨリ十日間　同市荒川區尾久町三丁目二千百四十番地　伊藤登喜治
右古物商取締法第十四條ニ依リ各頭書ノ期間其營業ヲ停止セリ　同
昭和十二年十月　警視廳

◎村役場位置變更

伊具郡耕野村ハ其役場位置ヲ同村字門ノ内六番地ノ一ニ變更シ本月十日移轉セリ　宮城縣
昭和十二年十月

◎購買入札

一生木綿　五〇、〇〇〇箇
納期　昭和十三年一月二十日
一靴　五〇、〇〇〇把
納期　昭和十三年二月十日　二〇、〇〇〇把、三月十日三〇、〇〇〇把分納
一入札並開札　十一月二日午後一時
一入札場所　當部
公示書類　契約書案當部ニ在リ
一入札保證金　入札價格ノ百分ノ五以上(圓未滿切上ク)
一契約保證金　契約價格ノ百分ノ十以上(同上)
一入札者資格　大正十一年大藏省令第三十三號ノ資格證明アル者
昭和十二年十月二十二日　呉海軍病院
一鹿革　二、〇〇〇枚
鹿革　内譯
覆行期限　五〇〇枚　本年十一月二十日
鹿革　覆行期限　七五〇枚　本年十二月十日
鹿革　覆行期限　七五〇枚　本年十二月二十五日
一入札並開札　十一月五日午前十一時半入札、即時開札
一入札場所　本院藥劑部
公示書類　契約書案、入札者心得等同部ニ在リ
一入札保證金　入札價格ノ百分ノ五以上(圓未滿切上ク)
一契約保證金　契約價格ノ百分ノ十以上(同上)
一入札者資格　大正十一年大藏省令第三十三號ノ資格證明アル者
昭和十二年十月二十二日　横須賀海軍軍需部
一單軟膏外六廠　覆行期限　本年十二月十日
一食塩加昇汞　覆行期限　一、〇〇〇瓩　本年十一月三十日
一入札並開札　十一月二日午前十一時三十分
一入札場所　本院藥劑部
公示書類　契約書案、入札者心得等同部ニ在リ
一入札保證金　入札價格ノ百分ノ五以上(圓未滿切上ク)
一契約保證金　契約價格ノ百分ノ十以上(同上)
一入札者資格　大正十一年大藏省令第三十三號ノ資格證明アル者
昭和十二年十月二十二日　呉海軍病院
一品名及數量　二重碍子三〇、〇〇〇箇外二點
一入札及開札日時　十一月二日午前十一時限入札、即時開札
一入札場所　當局經理課購買係
一契約事項閲覧場所　同係
一入札保證金額及納付日時　見積入札價格ノ百分ノ五以上、入札當日午前十時半限
一入札者資格　大正十一年四大藏省令第三十三號ノ資格ヲ具フルコトヲ要ス
昭和十二年十月二十二日　東京地方遞信局

◎賞拂入札

一艦上攻擊機機體以下四九八廠　覆行期限　引渡ノ日ヨリ十日以内
一現品縱覽　本月二十八日午前十時當部長浦倉庫參集、通門願ハ同日午前九時半マテニ守衛所ニ提出ノコト
一入札並開札　十一月二日午後一時入札、即時開札但シ初入札ハ郵便又ハ電報ニ限ル
一入札場所　當部
公示書類　當部ニテ縱覧ノコト
一入札保證金　見積價格ノ百分ノ五以上(圓未滿切上ク)
一契約保證金　契約代價ノ百分ノ十以上(同上)
昭和十二年十月二十二日　横須賀海軍軍需部
一廢兵器　四九六廠
現品引取期限　納入告知書發行ノ日ヨリ二十日以内
一現品縱覽　十一月一日自午前九時至午後四時
一入札並開札　十一月二日午前十一時三十分
一入札場所　當部
公示書類　契約書案、明細書當部ニ在リ
一入札方法　初度入札ハ郵便ニ限ル但シ電報ヲ含マス
一入札保證金　入札價格ノ百分ノ五以上(圓未滿切上ク)
一契約保證金　契約價格ノ百分ノ十以上(同上)
昭和十二年十月二十二日　佐世保海軍軍需部
一古冬小倉服　三、〇〇〇著　引渡場所　關田川用品庫
本月二十六日午後一時ヨリ同二時マテ

一品名及數量　二重碍子三〇、〇〇〇箇外二點
一入札及開札日時　十一月二日午前十一時限入札、即時開札
一入札場所　當局經理課購買係
一契約事項閲覧場所　同係
一入札保證金額及納付日時　見積入札價格ノ百分ノ五以上、入札當日午前十時半限
一入札者資格　大正十一年四大藏省令第三十三號ノ資格ヲ具フルコトヲ要ス
昭和十二年十月二十二日　東京地方遞信局
一入札並開札　本月二十八日午前十時當部長浦倉庫參集、通門願ハ同日午前九時半マテニ守衛所ニ提出ノコト
一入札並開札　十一月二日午後一時入札、即時開札但シ初入札ハ郵便又ハ電報ニ限ル
一入札場所　當部
公示書類　當部ニテ縱覧ノコト
一入札保證金　見積價格ノ百分ノ五以上(圓未滿切上ク)
一契約保證金　契約代價ノ百分ノ十以上(同上)
昭和十二年十月二十二日　横須賀海軍軍需部
一入札並開札　本月二十七日午前十一時
一入札場所　當局經理部
公示書類　同部ニテ縱覧ノコト
一入札保證金　各自見積價格ノ百分ノ十以上(圓未滿切上ク)
一契約保證金　契約總代金ノ同上(同上)
昭和十二年十月二十二日　東京鐵道局
品名數量　反古紙外二點
現品所在並引渡場所　白鳥用品庫構内
現品下見　本月二十九日自午前十一時至午後二時
一入札並開札　十一月一日午前十一時
品名數量　反古紙外一點
現品所在並引渡場所　名古屋鐵道局構内並ニ白鳥用品庫構内
現品下見　本月二十九日自午前十時至午後二時
一入札並開札　十一月二日午前十一時
一入札場所　當局經理部
公示書類　入札人心得書、契約書案ハ同部ニテ縱覧ス(シ)
一入札保證金　各自見積代價ノ百分ノ十以上(圓未滿切上ク)
一契約保證金　契約代價ノ百分ノ十以上(同上)
昭和十二年十月二十二日　名古屋鐵道局
一古被服類
内譯
第一號　古被服(セル服)　一、八六九著
第二號　同(ラシャ服)　六一一著
第三號　同(外套南前)外五點
内譯(兩前　九一八著
片前　一五四著)
第四號　同(冬小倉服)　三三三九〇著
第五號　同(夏小倉服)　四四八〇著
但シ各號別ニ契約番結ノコト
一入札並開札　十一月二日午前十一時限、即時開札
一現品下見　十一月一日午前九時
一入札場所　當局經理部
一現品引渡場所　大里用品庫
公示書類　當局ニテ縱覧ノコト
一入札保證金　各自見積價格ノ百分ノ十以上(圓未滿切上ク)
一契約保證金　落札金高ノ百分ノ十以上(同上)
昭和十二年十月二十二日　門司鐵道局長島岡浩一郎
門司鐵道局

◎商業登記

●株式會社變更(支店)
奉天松島町二十番地大矢組株式會社ノ代表取締役土片平直輔監査役藤田正一ハ其ノ住所ヲ左ノ所ニ變更ス
昭和十二年九月二十五日移轉　奉天宇治町十番地
代表取締役　土片平直輔　奉天宇治町十番地
昭和十二年九月二十七日移轉
監査役　藤田正一　鐵嶺老松町八番地
右昭和十二年十月四日登記
在錦州帝國領事館

●合名會社設立
一商號　合名會社三有公司
一本店　滿洲國熱河省赤峰五道街門牌四八七號
一目的　石炭其他ノ物品販賣及代理業並ニ之ニ附帶スル業務ヲ營ム
一設立年月日　昭和十一年五月一日
一代表社員ノ氏名　庫谷忱
一社員ノ氏名住所出資ノ種類及價格
滿洲國幣五千圓　庫谷忱　熱河省赤峰五道街門牌四八七號
滿洲國幣二千五百圓　庫谷つねよ　奉天翠平町十番地
滿洲國幣二千五百圓　庫谷磐　奉天翠平町十番地
右昭和十一年六月二十七日登記

●合資會社設立
一商號　合資會社西尾洋行
一本店　滿洲國熱河省赤峰三道街
一目的　滿人向日用雜貨卸賣業、物品委託販賣及代理業並之ニ附帶スル業務ヲ營ム
一設立年月日　昭和十二年三月一日
一代表社員　亀田繁治
一存立時期　昭和三十二年二月二十八日迄
一社員ノ氏名住所出資及責任
滿洲國幣五千圓　無限　亀田繁治　熱河省赤峰三道街
滿洲國幣三千圓　有限　亀田千代　熱河省赤峰三道街
滿洲國幣二千圓　有限　柄谷字一　京城府水登浦
右昭和十二年三月一日登記

●合資會社設立
一商號　合資會社民興公司
一本店　滿洲國熱河省赤峰二道街三十三番戶
一目的　滿洲國産業股份公司ノ製造ニ係ル煙草ノ販賣及ヒ之ニ附帶セル業務ヲ營ム
一設立年月日　昭和十二年七月十三日
一代表社員　中内真平
一存立時期　昭和三十二年七月十二日迄
一社員ノ氏名住所出資及責任
滿洲國幣二万圓　無限　中内真平　熱河省赤峰二道街
滿洲國幣五千圓　無限　許榮一　熱河省赤峰二道街
滿洲國幣五千圓　無限　鄭光厚　熱河省赤峰三道街
滿洲國幣五千圓　有限　志田晴重　大分縣日田郡日田町北豆田
滿洲國幣五千圓　有限　宮下一　熱河省赤峰二道街
滿洲國幣五千圓　有限　江川幸助　熱河省赤峰二道街
右昭和十二年七月十三日登記
在赤峰帝國領事館

●川越合同運送株式會社變更
一監査役宮寺淺次郎ハ昭和十二年六月七日死亡
昭和十二年六月十日登記　川越區裁判所

●合資會社設立
一商號　合資會社共立鹽種合同施設社
一本店　熊谷市大字石原千五百番地
一目的　一鹽種ノ製造並ニ販賣二右ニ附帶スル一般ノ業務
一設立ノ年月日　昭和十二年五月一日
一代表社員ノ氏名　笠原金市
一社員ノ氏名住所出資ノ種類價格及責任
金一百圓　無限　笠原金市　大里郡御正村大字押切八百二番地
金一百圓　無限　芝崎禮助　同郡花園村大字小前田千二十四番地
金一百圓　無限　石井龍藏　熊谷市大字石原千百二番地
金一百圓　無限　中島明　大里郡吉岡村大字萬吉二千二百三十番地ノ一
金一百圓　無限　笠原五郎吉　同郡花園村大字宇里田千四百六十六番地
金一百圓　無限　村岡庫次郎　同郡新會村大字高島五百五十六番地
金一百圓　無限　劍持潔　同郡同村大字新戒千三百八十六番地
金一百圓　無限　木部森次郎　同郡大寄村大字高島七十五番地
右昭和十二年六月八日登記
熊谷區裁判所忍出張所

●株式會社變更
一足利市伊勢町二百十八番地及下都賀郡栃木町大字栃木二百九十五番地ノ支店ヲ左ノ如ク變更ス
足利市伊勢町二百十八番地
下都賀郡栃木町大字栃木二百九十五番地
右昭和十二年六月十日登記　川越區裁判所

●株式會社足利銀行支店變更(支店)
一足利市伊勢町二百十八番地ノ一及ヒ同所二百九十五番地ノ一ノ支店ハ昭和十二年四月一日市制施行ニヨリ左ノ通リ變更ス
支店　栃木市倭町二九五番地イ號
支店　栃木市萬町二百八十一番地ノ一
昭和十二年六月九日登記　芳賀區裁判所

●株式會社足利銀行變更(支店)
一栃木縣足利市伊勢町二百十八番地及同縣下都賀郡栃木町大字栃木二百九十五番地ノ支店ヲ左ノ如ク變更ス
栃木縣足利市伊勢町二百十八番地イ號
同縣下都賀郡栃木町大字栃木百九十五番地イ號
●株式會社足利銀行變更(支店)
一栃木縣下都賀郡栃木町大字栃木三百八十一番地ノ一ノ支店ハ昭和十二年四月一日市制施行ニ因リ左ノ通リ變更ス
支店　栃木縣栃木市萬町三百八十一番地ノ一
一栃木縣下都賀郡栃木町大字栃木二百九十五番地ノ支店ハ昭和十二年四月一日市制施行ニ因リ左ノ通リ變更ス
支店　栃木縣栃木市倭町二百九十五番地イ號

●水郷汽船株式會社變更
一坂綿役河野通ノ住所ヲ
東京市豐島區鳥鬼鳴二丁目五十番地
昭和十二年六月十日登記　佐原區裁判所

●株式會社足利銀行更正及變更(支店)
一栃木縣足利市伊勢町二百十八番地ノ支店ヲ同縣同市同町二百十八番地及下都賀郡栃木町大字栃木二百九十五番地ノ支店ヲ同郡同町大字同二百九十五番地ノイ號ト更正ス
一栃木縣下都賀郡栃木町大字栃木三百八十一番地ノ一ノ支店ハ栃木縣栃木市萬町三百八十一番地ノ一ト昭和十二年四月一日變更ス
一栃木縣下都賀郡栃木町大字栃木二百九十五番地ノイ號ノ支店ハ栃木縣栃木市倭町二百九十五番地ノイ號ト同日變更ス
昭和十二年六月九日登記　宇都宮區裁判所今市出張所

●株式會社足利銀行支店更正(支店)
一足利市伊勢町二百十八番地及下都賀郡栃木町大字栃木二百九十五番地ノ支店ヲ左ノ通更正ス
足利市伊勢町二百十八番地三
下都賀郡栃木町大字栃木二百九十五番地イ號
●株式會社足利銀行支店變更(支店)
一下都賀郡栃木町大字栃木三百八十一番地ノ一及ヒ同所二百九十五番地ノ一ノ支店ハ昭和十二年四月一日市制施行ニヨリ左ノ通リ變更ス
支店　栃木市倭町二九五番地イ號
支店　栃木市萬町三百八十一番地ノ一
昭和十二年六月九日登記　芳賀區裁判所

●株式會社足利銀行變更正(支店)
一栃木縣足利市伊勢町二百十八番地及同縣下都賀郡栃木町大字栃木二百九十五番地ノ支店ヲ左ノ如ク變更正ス
足利市伊勢町二百十八番地
栃木縣足利市伊勢町二百十八番地イ號
同縣下都賀郡栃木町大字栃木百九十五番地イ號
●株式會社足利銀行變更(支店)
一栃木縣足利市伊勢町二百十八番地ノ一ノ支店ハ昭和十二年四月一日市制施行ニ因リ左ノ通リ變更ス
支店　栃木縣栃木市萬町三百八十一番地ノ一
一栃木縣下都賀郡栃木町大字栃木二百九十五番地ノ支店ハ昭和十二年四月一日市制施行ニ因リ左ノ通リ變更ス
支店　栃木縣栃木市倭町二百九十五番地イ號

●合資會社仲山商店解散
一會社ノ目的タル事業ノ成功不能ニ因リ昭和十二年六月九日解散ス
昭和十二年六月十日登記　大田原區裁判所鳥山出張所

●株式會社設立
一商號　那須合同自動車株式會社
一本店　那須郡黒磯町大字黒磯四十番地
一目的　自動車ニ依ル旅客並ニ貨物ノ輸送及之レニ附帯スル一切ノ業務
一設立年月日　昭和十二年五月七日
一資本總額　金二十万圓　金二十万圓
一各株拂込額　金二十圓
一公告方法　本社店頭ニ掲載シテ之レヲ爲ス
一取締役ノ氏名住所　那須郡那須村大字湯本二十一番地　筑田源太郎

小平　重吉　下都賀郡石橋町大字石橋五百五十二番地
神山清次郎　那須郡黒磯町大字黒磯四十二番地
下村紋次郎　那須郡黒磯町大字湯本二百六番地
星　志郎　那須郡那須村大字湯本七十七番地
保坂　正七　宇都宮市塙田町三百五十二番地
鈴木　政雄　河内郡城山村大字駒生百九十六番地
川上安一郎　那須郡西那須野町一番地
一監査役ノ氏名住所　那須郡黒磯町大字黒磯百八十四番地　相笠清太郎

一株式會社足利銀行更正及變更(支店)
一栃木縣足利市伊勢町二百十八番地ノ一　支店及同縣下都賀郡栃木町大字栃木二百九十五番地ノ一
支店ハ共ノ地番錯誤ニ依リ左ノ通リ更正ス
支店　栃木縣足利市伊勢町二百十八番地三
支店　同縣下都賀郡栃木町大字栃木二百九十五番地イ號
一群馬縣桐生市大字桐生三百四十二番地ノ支店ハ昭和四年八月一日土地ノ名稱變更ニ依リ左ノ通リ變更ス
支店　群馬縣桐生市本町五丁目三百四十二番地
一群馬縣桐生市大字新宿四百五番地ノ支店ハ同日土地ノ名稱變更ニ依リ左ノ通リ變更ス
支店　群馬縣桐生市新宿通一丁目四百五番地

●株式會社足利銀行更正及變更(支店)
一栃木縣足利市伊勢町二百十八番地ノ支店及同縣下都賀郡栃木町大字栃木二百九十五番地ノ支店ハ共ノ地番錯誤ニ依リ左ノ通リ更正ス
支店　栃木縣足利市伊勢町二百十八番地三
支店　同縣下都賀郡栃木町大字栃木二百九十五番地イ號
一群馬縣桐生市大字桐生三百四十二番地ノ支店ハ昭和四年八月一日土地ノ名稱變更ニ依リ左ノ通リ變更ス
支店　群馬縣桐生市本町五丁目三百四十二

●株式會社丸太商工社移轉
昭和十二年五月二十九日本店ヲ西宮市寺後千六十八番地ヨリ當管内ニ移轉シタルニ因リ左ノ登記ヲ爲ス
一商號　株式會社丸太商工社
一本店　岸和田市並松町二十七番地
一目的　土地不動産有價證券賣買及金融投資
一設立年月日　昭和十一年七月十一日
一資本總額　金五十三万圓
一株金額　金五十圓
一公告方法　本店ノ店頭ニ掲示ス
一取締役ノ氏名住所　東京市大森區雪ケ谷町四百番地
本社編纂　大阪市天王寺區北河堀町四十九番地
本目英一　同所

●合資會社丸田廉變更
昭和十二年六月八日左ノ者新ニ入社ス
金二千圓　上田龜藏　川邊郡小濱村川面字武庫川通二番地ノ三
右昭和十二年六月九日登記　伊丹區裁判所

●合名會社上田廉變更
昭和十二年六月八日左ノ者新ニ入社ス
金二千圓　上田龜藏　川邊郡小濱村川面字武庫川通二番地ノ三
右昭和十二年六月九日登記　伊丹區裁判所

●尼崎驛元賣捌合資會社變更(支店)
昭和十二年六月一日本店ヲ左記ニ移轉ス
尼崎市中在家町三丁目四百七十番地
右昭和十二年六月九日登記　篠山區裁判所

●三共自動車合名會社變更
一代表社員松原年和ハ昭和十二年四月十六日氏名住所ヲ左ノ如ク變更ス
原年和　印南郡別所村別所　六百九十八番地
右昭和十二年六月七日登記　姫路區裁判所阿彌陀出張所

●南海拓殖株式會社變更
一昭和十一年五月三十一日取締役補缺選任　左記ノ者同日就任ス
松山常次郎　和歌山縣伊都郡九度山町大字九度山一四五二番地
右昭和十二年六月七日登記　妙寺區裁判所九度山出張所

●株式會社三和銀行
昭和十二年六月一日布施市大字東足代甲百六十五番地ノ一ノ支店ヲ左ノ如ク稱呼變更セリ
布施市足代一丁目七十四番地ノ一
右昭和十二年六月九日登記　德島區裁判所

●合資會社川鐵田商店解散
一昭和十二年六月九日　總社員ノ同意ニ因リ解散ス
右昭和十二年六月九日登記　德島區裁判所石井出張所

●合資會社高松大氣堂解散
昭和十二年五月二十三日　總社員ノ同意ニ因リ解散ス

●合資會社高松大氣堂清算結了
昭和十二年五月二十三日清算結了シタリ
右昭和十二年六月七日登記　高松區裁判所

●合資會社濱田酒造場清算結了(本店)
一昭和十二年六月一日清算結了
右昭和十二年六月七日登記　高知區裁判所赤岡出張所

●司牡丹酒造株式會社變更
取締役下元龍之助平井德太郎ハ昭和十二年六月七日辭任ス
右昭和十二年六月八日登記　須崎區裁判所佐川出張所

●合資會社後藤商店解散
一總社員ノ同意ニ因リ昭和十二年六月一日解散ス
昭和十二年六月八日登記　御當區裁判所中津出張所

●敦賀丸斯株式會社本店移轉
一昭和十二年六月四日本店ヲ左ノ地ニ移轉ス
本店　敦賀市津内一號二十三番地
●合名會社設立
一商號　中上製肥合名會社
一本店　敦賀市蓬萊三百二十三番地
一目的　工場及機械ノ賃貸並ニ工賃ニ依ル各種ノ粉末配合加工業及之ニ附帯スル一切ノ事業
一設立ノ年月日　昭和十二年六月四日
一代表社員ノ氏名　伊藤當次
一社員ノ氏名住所出資ノ種類及價格
金一千二十圓　伊藤當次　敦賀市蓬萊六十三番地
金九百九十圓　田邊子安　岐阜縣不破郡赤坂町四千十七番地ノ五
金九百九十圓　田邊久吉　同縣同郡同町同番地
一存立時期　期限ヲ定メス
右昭和十二年六月八日登記　敦賀區裁判所

●株式會社加能合同銀行變更(支店)
取締役本仁桑次郎ハ昭和十二年六月一日死亡ス
右昭和十二年六月七日登記　金澤區裁判所松任出張所

●金戸機業株式會社變更
一取締役一名缺員監査役全員辭任ニ付昭和十二年五月二十七日左ノ通リ就任ス
取締役　桂二　石川縣金澤市殿町六五番地
監査役　孜　東磯波郡城端町三八番地
同　高野菊次郎　西礪波郡高波村坪北二五九番地
右昭和十二年六月九日登記
出町區裁判所城端出張所

●株式會社設立
一商號　庄原タクシー自動車株式會社
一本店　比婆郡庄原町　庄原千四百三十八番地ノ一
一目的　一旅客貸切運送事業　二旅客遊覽自動車營業　三右ニ附帯スル一切ノ業務
一設立年月日　昭和十二年一月八日
一資本總額　金一万圓
一一株金額　金二十圓

一各株拂込額　金二十圓
一公告方法　會社店頭ニ掲示ス
一取締役ノ氏名住所
右近健一郎　比婆郡庄原町庄原七百三十五番地
出本郷　悟　同所千四百五十八番地
本郷兼松　同所千二百六十八番地
伊尾善太郎　同所千三百五番地
一監査役ノ氏名住所
遠藤悦次　比婆郡庄原町庄原千二百二十八番地ノ一
竊丸好夫　同所千百二十九番地ノ六
中原正身　同所千六百八十五番地
一存立時期　設立ノ日ヨリ滿二十箇年
昭和十二年六月七日登記

●合資會社小川製材所解散
一總社員ノ同意ニ因リ昭和十二年五月二十九日解散ス
一昭和十二年五月二十九日清算結了ス
昭和十二年六月八日登記　庄原區裁判所

●株式會社日本勸業銀行社債(支店)
昭和十災害十一號
一社債ノ總額　金六万七千圓
一各社債ノ金額　金五千圓
一社債ノ利率　年三分二厘
一社債償還ノ方法及期限　昭和十七年五月一日迄据置キ以後毎年四月十日抽籤ヲ爲シ毎回五千圓以上ヲ各其ノ翌月ニ償還シ昭和三十二年五月一日迄ニ全額ヲ償還ス
一各社債ニ付拂込ミタル金額　全額
●長府土地株式會社變更
昭和十二年五月二十七日左ノ者取締役ニ就任ス
佐岡榮二　神戸市灘區貴和町一丁目五八番地
右昭和十二年六月七日登記　下關區裁判所

●日本苦汁工業株式會社變更
一監査役伊丹利八ハ昭和十二年五月三十一日重任ス
昭和十二年六月七日登記　船木區裁判所宇部出張所

●邑久自動車株式會社(目的變更)
一昭和十二年五月二十九日株主總會ノ決議ニ依リ目的ヲ左ノ通リ變更ス
一自動車ヲ以テ旅客及荷物ノ運輸並ニ之ニ附帯スル一切ノ事業
右昭和十二年六月九日登記　岡山區裁判所牛窓出張所

●株式會社五十二銀行支店移轉(支店)
昭和十二年五月三十一日西宇和郡三瓶町一番耕地二十一番地第一ノ支店ヲ左ノ地ニ移轉セリ
同郡同町大字朝立一番耕地五百四十八番地第六
右昭和十二年六月四日登記　松山區裁判所郡中出張所

●常磐無盡株式會社
昭和十二年五月三十一日監査役森實元知辭任同日宇摩郡土居村大字入野九八一番地山内繁雄代表取締役ニ就任ス
誠逸同町甲一一三五番地渡邊保字摩郡松柏村大字村松三三〇番地森實元知各取締役ニ就任ス
配人宇摩郡土居村大字土居一九九一番地星田鄰一主人同所大字入野九八一番地常磐無盡株式會社　主人ノ營業無盡業支配人ヲ置キタル場所主人ノ住所ニ同
昭和十二年六月七日登記　西條區裁判所土居出張所

●株式會社日本勸業銀行社債
昭九災害十一號
一社債ノ總額　金二十六万圓
一各社債ノ金額　金五千圓
一社債ノ利率　年三分二厘
一社債償還ノ方法及期限　昭和十七年五月一日迄据置キ以後毎年四月十日抽籤ヲ爲シ毎回五千圓以上ヲ各其ノ翌月ニ償還シ昭和三十二年五月一日迄ニ全額ヲ償還ス
一各社債ニ付拂込ミタル金額　全額
昭十災害十一號
一社債ノ總額　金六万七千圓
一各社債ノ金額　金一千圓
一社債ノ利率　年三分二厘
一社債償還ノ方法及期限　昭和十七年五月一日迄据置キ以後毎年四月十日抽籤ヲ爲シ毎回一千圓以上ヲ各其ノ翌月ニ償還シ昭和三十二年五月一日迄ニ全額ヲ償還ス
一各社債ニ付拂込ミタル金額　全額
右昭和十二年六月九日登記　今治區裁判所

●岩松鑿業株式會社變更
昭和十二年五月九日株主總會ニ於テ取締役一名缺員二名辭任ニヨリ改選及監査役任期滿了ニ付改選ノ結果左記ノ者取締役及監査役ニ當選同日各就任ス
代表取締役　酒井憲郎　北宇和郡切地村大字下畑地里一百二十八番地
取締役　酒井晃　同所甲八百十六番地
取締役　酒井庄護　同所甲二百二十八番地
監査役　酒井松義　同所甲八百十六番地
監査役　酒井松義　同所甲八百十六番地
昭和十二年五月二十一日登記
宇和島區裁判所岩松出張所

●船越製氷株式會社變更
一取締役全員任期滿了ノ處昭和十二年五月二十五日左ノ通リ重任シタリ
取締役　清家政夫　南宇和郡内海村赤礼一〇二九番地
同　畑部誠誠　同郡西外海村内泊二三二番地
同　源一　高知市九反田四四番地
一同日監査役全員任期滿了ノ處平田德太郎ハ退任シ左ノ者重任シタリ
監査役　清水實　南宇和郡西外海村久家一八〇番地
右昭和十二年六月七日登記
宇和島區裁判所城邊出張所

●合資會社松村屋商店解散及清算人選任
昭和十二年五月三十一日總社員ノ同意ニヨリ解散ス
一清算人氏名住所　松村常次　東彼杵郡彼杵村宿郷百十一番地
右昭和十二年六月八日登記
大村區裁判所彼杵出張所

●佐世保合同自動車株式會社變更
一監査役和田籌之丞ハ昭和十二年六月五日辭任ス

●佐世保合同運送株式會社變更
一監査役山本唯介ハ昭和十二年五月二十五日重任ス
昭和十二年六月八日登記　佐世保區裁判所

●東邦電力株式會社變更(支店)
昭和十二年五月二十九日　東京市淀橋區下落合一丁目四一四番地
清水敬吉　東京市中野區昭和通三丁目三三番地
市川奉吉　大阪市住吉區天王寺町二〇三二番地

●株式會社變更
一商號　株式會社和歌山市電
一本店　和歌山市
一目的　一電氣事業及之ニ附帯スル一切ノ事業　二自動車運輸業
一設立年月日　昭和十年十一月十日
一資本總額　金二百万圓
一一株金額　金五十圓
一各株ニ付拂込ミタル株金額　金五十圓
一總社員ノ同意ニ因リ昭和十二年六月一日解散ス
一清算人ノ氏名住所　小井和三郎　大阪府泉南郡佐野町三千七百九十八番地
昭和十二年六月五日登記
岸和田區裁判所佐野出張所

●合資會社市川商店變更及出資增加
一昭和十二年五月二十六日無限犬塚常市ハ自己出資金全部ヲ左ノ者ニ讓渡シテ退社シ左ノ者ハ之レヲ讓受ケ新ニ入社ス
金四千圓　無限　市川卓郎　武庫郡御影町御影字上弓場七五八番地
一同日有限犬塚イヲハ自己出資金全部ヲ左ノ者ニ讓渡シテ退社シ左ノ者ハ之レヲ讓受ケ新ニ入社ス
金一千圓　有限　市川さわ子　武庫郡御影町御影字上弓場七五八番地
一同日代表社員犬塚常市ハ代表社員タル資格喪失ニ依リ退社ス
右昭和十二年六月九日登記
神戸區裁判所御影出張所

●菊水合名會社解散
昭和十二年五月三十一日　總社員ノ同意ニ依リ解散ス

●菊水合名會社清算人選任
清算人ノ氏名住所　池西好松　寶飯郡　蒲郡町大字蒲郡字中澤六十三番地ノ二
昭和十二年六月九日登記
豐橋區裁判所蒲郡出張所

●愛媛繊布合資會社解散
一事業ノ成功不能ニ依リ昭和十二年六月五日解散ス
昭和十二年六月九日登記
名古屋區裁判所有松出張所

●三河鐵道株式會社變更
一取締役ニ昭和十二年五月二十七日左ノ者就任ス
大財日出雄　碧海郡刈谷町　太字刈谷字十念寺裏十五番地
昭和十二年六月一日登記

●株式會社豐田自動織機製作所變更
一監査役藤野平次郎ハ昭和十二年六月六日其住所ヲ大阪市住吉區帝塚山中三丁目二十七番地ヘ移轉ス

●株式會社設立
一商號　知立自動車株式會社
一本店　碧海郡知立町大字知立字平田町九番地
一目的　一自動車ニヨル旅客運送二其他之ニ附隨スル業務
一設立ノ年月日　昭和十二年五月一日
一資本ノ總額　金一万圓
一一株ノ金額　金五十圓
一各株ニ付拂込ミタル株金額　金五十圓
一公告ヲ爲ス方法　當會社ノ店頭ニ掲示スルモノトス
一取締役ノ氏名住所
岩月竹松　碧海郡知立町大字知立字平田町八番地
鈴木武夫　同所字三十二番地
牧野榮三郎　同所字本町三十二番地
杉浦明　同所字本町七番地
一監査役ノ氏名住所
大字知立字妻向五十二番地　生駒芳正　碧海郡知立町
一存立ノ時期　設立ノ日ヨリ滿二十箇年
昭和十三年六月九日登記
岡崎區裁判所知立出張所

●合資會社後藤商店解散
一總社員ノ同意ニ因リ昭和十二年六月一日解散ス
昭和十二年六月八日登記
御當區裁判所中津出張所

●敦賀丸斯株式會社本店移轉
一昭和十二年六月四日本店ヲ左ノ地ニ移轉ス
本店　敦賀市津内一號二十三番地

●合名會社設立
一商號　中上製肥合名會社
一本店　敦賀市蓬萊三百二十三番地
一目的　工場及機械ノ賃貸並ニ工賃ニ依ル各種ノ粉末配合加工業及之ニ附帯スル一切ノ事業
一設立ノ年月日　昭和十二年六月四日
一代表社員ノ氏名　伊藤當次
一社員ノ氏名住所出資ノ種類及價格
金一千二十圓　伊藤當次　敦賀市蓬萊六十三番地
金九百九十圓　田邊子安　岐阜縣不破郡赤坂町四千十七番地ノ五
金九百九十圓　田邊久吉　同縣同郡同町同番地
一存立時期　期限ヲ定メス
右昭和十二年六月八日登記　敦賀區裁判所

●株式會社加能合同銀行變更(支店)
取締役本仁桑次郎ハ昭和十二年六月一日死亡ス
右昭和十二年六月七日登記
金澤區裁判所松任出張所

●金戸機業株式會社變更
一取締役一名缺員監査役全員辭任ニ付昭和十二年五月二十七日左ノ通リ就任ス
取締役　桂二　石川縣金澤市殿町六五番地
監査役　孜　東磯波郡城端町三八番地
同　高野菊次郎　西礪波郡高波村坪北二五九番地
右昭和十二年六月九日登記
出町區裁判所城端出張所

●株式會社設立
一商號　庄原タクシー自動車株式會社
一本店　比婆郡庄原町　庄原千四百三十八番地ノ一
一目的　一旅客貸切運送事業　二旅客遊覽自動車營業　三右ニ附帯スル一切ノ業務
一設立年月日　昭和十二年一月八日
一資本總額　金一万圓
一一株金額　金二十圓

和十九年三月五日迄ニ全額ノ償還ヲ完了ス但シ臨戦期間ノ前後ニ掏ラス何時ニテモ本社債ノ買入償還ヲ爲スコトヲ得

利息支拂方法及期限　毎年三月五日及九月五日ノ兩度ニ各其前日ニ至ル迄ノ六箇月分ヲ利札ト引換ニ支拂フ但シ償還ノ場合ニ於テハ其年末満ノ利息アルトキハ其年末満ノ日割ヲ以テ計算ス償還期日以後ハ利息ヲ附セス

各社債ニ付拂込ミタル金額　金額

物上擔保ヲ附セザルコトノ表示　本社債ニハ物上擔保ヲ附ス

信託證書ノ表示　昭和九年二月十五日合同電氣株式會社ト三井信託株式會社及三菱信託株式會社トノ間ニ作成セル信託證書

第二回發行金額　一百圓五百圓　一千四百四十万圓

各社債ノ金額　一百圓五百圓　一千四百五千圓　一万圓

社債ノ利率　年四分八厘

社債償還ノ方法及期限　昭和九年五月十日ヨリ昭和十一年五月十日迄臨證キ爾後各利拂期日迄ニ額面三十万圓以上ヲ抽籤償還又ハ買入償還シ昭和十九年五月十日迄ニ全額ノ償還ヲ完了ス但シ臨證期限ノ前後ニ拘ハラス何時ニテモ抽籤社債ノ買入償還ヲ爲スコトヲ得

利息支拂ノ方法及期限　毎年五月十日及十一月十日ノ兩度ニ各其前日ニ至ル迄ノ六箇月分ヲ利札ト引換ニ支拂フ但シ償還ノ場合ニ於テハ箇月未満ノ利息アルトキハ其ノ六箇月間ノ日割ヲ以テ計算ス償還期日以後ハ利息ヲ附セス

各社債ニ付拂込ミタル金額　全額

契約證書ノ表示　昭和九年四月十七日合同電氣株式會社ト三井信託株式會社及三菱信託株式會社トノ間ニ締結シタル物上擔保附第十二回

第三回發行金額　壱億社債金一千四百七十万圓

社債ノ利率　年四分五厘

社債償還ノ方法及期限　昭和九年八月六日ヨリ昭和十一年八月六日迄臨證キ爾後各利拂期日迄ニ額面三十万圓以上ヲ抽籤償還又ハ買入償還シ昭和十九年八月六日迄ニ全額ノ償還ヲ完了ス但シ臨證期限ノ前後ニ拘ハラス何時ニテモ抽籤社債ノ買入償還ヲ爲スコトヲ得

利息支拂ノ方法及期限　毎年五月十日及十一月十日ノ兩度ニ各其前日ニ至ル迄ノ六箇月分ヲ利札ト引換ニ支拂フ但シ償還ノ場合ニ於テハ箇月未満ノ利息アルトキハ其ノ六箇月間ノ日割ヲ以テ計算ス償還期日以後ハ利息ヲ附セス

各社債ニ付拂込ミタル金額　全額

契約證書ノ表示　昭和九年五月十日合同電氣株式會社ト三井信託株式會社及三菱信託株式會社トノ間ニ締結シタル物上擔保附第十三回

第四回發行金額　一百圓五百圓　一千四百五千圓　一万圓

社債ノ利率　年四分八厘

社債償還ノ方法及期限　昭和九年五月十日ヨリ昭和十一年五月十日迄臨證キ爾後各利拂期日迄ニ額面三十万圓以上ヲ抽籤償還又ハ買入償還シ昭和十九年五月十日迄ニ全額ノ償還ヲ完了ス但シ臨證期限ノ前後ニ拘ハラス何時ニテモ抽籤社債ノ買入償還ヲ爲スコトヲ得

利息支拂ノ方法及期限　毎年五月十日及十一月十日ノ兩度ニ各其前日ニ至ル迄ノ六箇月分ヲ利札ト引換ニ支拂フ但シ償還ノ場合ニ於テハ箇月未満ノ利息アルトキハ其ノ六箇月間ノ日割ヲ以テ計算ス償還期日以後ハ利息ヲ附セス

各社債ニ付拂込ミタル金額　全額

契約證書ノ表示　昭和九年六月十日合同電氣株式會社ト三井信託株式會社及三菱信託株式會社トノ間ニ締結シタル物上擔保附第十四回

第五回發行金額　壱億社債金一千四百七十万圓

社債ノ利率　年四分五厘

社債償還ノ方法及期限　昭和九年八月六日ヨリ昭和十一年八月六日迄臨證キ爾後各利拂期日迄ニ額面三十万圓以上ヲ抽籤償還又ハ買入償還シ昭和十九年八月六日迄ニ全額ノ償還ヲ完了ス但シ臨證期限ノ前後ニ拘ハラス何時ニテモ抽籤社債ノ買入償還ヲ爲スコトヲ得

利息支拂ノ方法及期限　毎年五月十日及十一月十日ノ兩度ニ各其前日ニ至ル迄ノ六箇月分ヲ利札ト引換ニ支拂フ但シ償還ノ場合ニ於テハ箇月未満ノ利息アルトキハ其ノ六箇月間ノ日割ヲ以テ計算ス償還期日以後ハ利息ヲ附セス

各社債ニ付拂込ミタル金額　全額

契約證書ノ表示　昭和九年七月十日合同電氣株式會社ト三井信託株式會社及三菱信託株式會社トノ間ニ締結シタル物上擔保附第十五回

第六回發行金額　壱億社債金一千四百七十万圓

社債ノ利率　年四分五厘

社債償還ノ方法及期限　昭和九年八月六日ヨリ昭和十一年八月六日迄臨證キ爾後各利拂期日迄ニ額面三十万圓以上ヲ抽籤償還又ハ買入償還シ昭和十九年八月六日迄ニ全額ノ償還ヲ完了ス但シ臨證期限ノ前後ニ拘ハラス何時ニテモ抽籤社債ノ買入償還ヲ爲スコトヲ得

利息支拂ノ方法及期限　毎年五月十日及十一月十日ノ兩度ニ各其前日ニ至ル迄ノ六箇月分ヲ利札ト引換ニ支拂フ但シ償還ノ場合ニ於テハ箇月未満ノ利息アルトキハ其ノ六箇月間ノ日割ヲ以テ計算ス償還期日以後ハ利息ヲ附セス

各社債ニ付拂込ミタル金額　全額

契約證書ノ表示　昭和九年七月十日合同電氣株式會社ト三井信託株式會社及三菱信託株式會社トノ間ニ締結シタル物上擔保附第十六回

第七回發行金額　壱億社債金一千四百七十万圓

社債ノ利率　年四分五厘

社債償還ノ方法及期限　昭和九年八月六日ヨリ昭和十一年八月六日迄臨證キ爾後各利拂期日迄ニ額面三十万圓以上ヲ抽籤償還又ハ買入償還シ昭和十九年八月六日迄ニ全額ノ償還ヲ完了ス但シ臨證期限ノ前後ニ拘ハラス何時ニテモ抽籤社債ノ買入償還ヲ爲スコトヲ得

利息支拂ノ方法及期限　毎年五月十日及十一月十日ノ兩度ニ各其前日ニ至ル迄ノ六箇月分ヲ利札ト引換ニ支拂フ但シ償還ノ場合ニ於テハ箇月未満ノ利息アルトキハ其ノ六箇月間ノ日割ヲ以テ計算ス償還期日以後ハ利息ヲ附セス

各社債ニ付拂込ミタル金額　全額

契約證書ノ表示　昭和九年七月十日合同電氣株式會社ト三井信託株式會社及三菱信託株式會社トノ間ニ締結シタル物上擔保附第十七回

第八回發行金額　壱億社債金一千四百七十万圓

社債ノ利率　年四分五厘

社債償還ノ方法及期限　昭和九年八月六日ヨリ昭和十一年八月六日迄臨證キ爾後各利拂期日迄ニ額面三十万圓以上ヲ抽籤償還又ハ買入償還シ昭和十九年八月六日迄ニ全額ノ償還ヲ完了ス但シ臨證期限ノ前後ニ拘ハラス何時ニテモ抽籤社債ノ買入償還ヲ爲スコトヲ得

利息支拂ノ方法及期限　毎年五月十日及十一月十日ノ兩度ニ各其前日ニ至ル迄ノ六箇月分ヲ利札ト引換ニ支拂フ但シ償還ノ場合ニ於テハ箇月未満ノ利息アルトキハ其ノ六箇月間ノ日割ヲ以テ計算ス償還期日以後ハ利息ヲ附セス

各社債ニ付拂込ミタル金額　全額

契約證書ノ表示　昭和九年七月十日合同電氣株式會社ト三井信託株式會社及三菱信託株式會社トノ間ニ締結シタル物上擔保附第十八回

第九回發行金額　壱億社債金一千四百七十万圓

社債ノ利率　年四分五厘

社債償還ノ方法及期限　昭和九年八月六日ヨリ昭和十一年八月六日迄臨證キ爾後各利拂期日迄ニ額面三十万圓以上ヲ抽籤償還又ハ買入償還シ昭和十九年八月六日迄ニ全額ノ償還ヲ完了ス但シ臨證期限ノ前後ニ拘ハラス何時ニテモ抽籤社債ノ買入償還ヲ爲スコトヲ得

利息支拂ノ方法及期限　毎年五月十日及十一月十日ノ兩度ニ各其前日ニ至ル迄ノ六箇月分ヲ利札ト引換ニ支拂フ但シ償還ノ場合ニ於テハ箇月未満ノ利息アルトキハ其ノ六箇月間ノ日割ヲ以テ計算ス償還期日以後ハ利息ヲ附セス

各社債ニ付拂込ミタル金額　全額

契約證書ノ表示　昭和九年七月十日合同電氣株式會社ト三井信託株式會社及三菱信託株式會社トノ間ニ締結シタル物上擔保附第十九回

第十回發行金額　壱億社債金一千四百七十万圓

社債ノ利率　年四分五厘

社債償還ノ方法及期限　昭和九年八月六日ヨリ昭和十一年八月六日迄臨證キ爾後各利拂期日迄ニ額面三十万圓以上ヲ抽籤償還又ハ買入償還シ昭和十九年八月六日迄ニ全額ノ償還ヲ完了ス但シ臨證期限ノ前後ニ拘ハラス何時ニテモ抽籤社債ノ買入償還ヲ爲スコトヲ得

利息支拂ノ方法及期限　毎年五月十日及十一月十日ノ兩度ニ各其前日ニ至ル迄ノ六箇月分ヲ利札ト引換ニ支拂フ但シ償還ノ場合ニ於テハ箇月未満ノ利息アルトキハ其ノ六箇月間ノ日割ヲ以テ計算ス償還期日以後ハ利息ヲ附セス

各社債ニ付拂込ミタル金額　全額

契約證書ノ表示　昭和九年七月十日合同電氣株式會社ト三井信託株式會社及三菱信託株式會社トノ間ニ締結シタル物上擔保附第二十回

第二回發行金額　一百圓五百圓　一千四百五千圓　一万圓

社債ノ利率　年四分八厘

社債償還ノ方法及期限　昭和九年五月十日ヨリ昭和十一年五月十日迄臨證キ爾後各利拂期日迄ニ額面三十万圓以上ヲ抽籤償還又ハ買入償還シ昭和十九年五月十日迄ニ全額ノ償還ヲ完了ス但シ臨證期限ノ前後ニ拘ハラス何時ニテモ抽籤社債ノ買入償還ヲ爲スコトヲ得

利息支拂ノ方法及期限　毎年五月十日及十一月十日ノ兩度ニ各其前日ニ至ル迄ノ六箇月分ヲ利札ト引換ニ支拂フ但シ償還ノ場合ニ於テハ箇月未満ノ利息アルトキハ其ノ六箇月間ノ日割ヲ以テ計算ス償還期日以後ハ利息ヲ附セス

各社債ニ付拂込ミタル金額　全額

契約證書ノ表示　昭和九年七月十日合同電氣株式會社ト三井信託株式會社及三菱信託株式會社トノ間ニ締結シタル物上擔保附第二十一回

第三回發行金額　壱億社債金一千四百七十万圓

社債ノ利率　年四分八厘

社債償還ノ方法及期限　昭和九年五月十日ヨリ昭和十一年五月十日迄臨證キ爾後各利拂期日迄ニ額面三十万圓以上ヲ抽籤償還又ハ買入償還シ昭和十九年五月十日迄ニ全額ノ償還ヲ完了ス但シ臨證期限ノ前後ニ拘ハラス何時ニテモ抽籤社債ノ買入償還ヲ爲スコトヲ得

利息支拂ノ方法及期限　毎年五月十日及十一月十日ノ兩度ニ各其前日ニ至ル迄ノ六箇月分ヲ利札ト引換ニ支拂フ但シ償還ノ場合ニ於テハ箇月未満ノ利息アルトキハ其ノ六箇月間ノ日割ヲ以テ計算ス償還期日以後ハ利息ヲ附セス

各社債ニ付拂込ミタル金額　全額

契約證書ノ表示　昭和九年七月十日合同電氣株式會社ト三井信託株式會社及三菱信託株式會社トノ間ニ締結シタル物上擔保附第二十二回

第四回發行金額　壱億社債金一千四百七十万圓

社債ノ利率　年四分八厘

社債償還ノ方法及期限　昭和九年八月六日ヨリ昭和十一年八月六日迄臨證キ爾後各利拂期日迄ニ額面三十万圓以上ヲ抽籤償還又ハ買入償還シ昭和十九年八月六日迄ニ全額ノ償還ヲ完了ス但シ臨證期限ノ前後ニ拘ハラス何時ニテモ抽籤社債ノ買入償還ヲ爲スコトヲ得

利息支拂ノ方法及期限　毎年五月十日及十一月十日ノ兩度ニ各其前日ニ至ル迄ノ六箇月分ヲ利札ト引換ニ支拂フ但シ償還ノ場合ニ於テハ箇月未満ノ利息アルトキハ其ノ六箇月間ノ日割ヲ以テ計算ス償還期日以後ハ利息ヲ附セス

各社債ニ付拂込ミタル金額　全額

契約證書ノ表示　昭和九年七月十日合同電氣株式會社ト三井信託株式會社及三菱信託株式會社トノ間ニ締結シタル物上擔保附第二十三回

第五回發行金額　壱億社債金一千四百七十万圓

社債ノ利率　年四分五厘

社債償還ノ方法及期限　昭和九年八月六日ヨリ昭和十一年八月六日迄臨證キ爾後各利拂期日迄ニ額面三十万圓以上ヲ抽籤償還又ハ買入償還シ昭和十九年八月六日迄ニ全額ノ償還ヲ完了ス但シ臨證期限ノ前後ニ拘ハラス何時ニテモ抽籤社債ノ買入償還ヲ爲スコトヲ得

利息支拂ノ方法及期限　毎年五月十日及十一月十日ノ兩度ニ各其前日ニ至ル迄ノ六箇月分ヲ利札ト引換ニ支拂フ但シ償還ノ場合ニ於テハ箇月未満ノ利息アルトキハ其ノ六箇月間ノ日割ヲ以テ計算ス償還期日以後ハ利息ヲ附セス

各社債ニ付拂込ミタル金額　全額

契約證書ノ表示　昭和九年七月十日合同電氣株式會社ト三井信託株式會社及三菱信託株式會社トノ間ニ締結シタル物上擔保附第二十四回

第六回發行金額　壱億社債金一千四百七十万圓

社債ノ利率　年四分五厘

社債償還ノ方法及期限　昭和九年八月六日ヨリ昭和十一年八月六日迄臨證キ爾後各利拂期日迄ニ額面三十万圓以上ヲ抽籤償還又ハ買入償還シ昭和十九年八月六日迄ニ全額ノ償還ヲ完了ス但シ臨證期限ノ前後ニ拘ハラス何時ニテモ抽籤社債ノ買入償還ヲ爲スコトヲ得

利息支拂ノ方法及期限　毎年五月十日及十一月十日ノ兩度ニ各其前日ニ至ル迄ノ六箇月分ヲ利札ト引換ニ支拂フ但シ償還ノ場合ニ於テハ箇月未満ノ利息アルトキハ其ノ六箇月間ノ日割ヲ以テ計算ス償還期日以後ハ利息ヲ附セス

各社債ニ付拂込ミタル金額　全額

契約證書ノ表示　昭和九年七月十日合同電氣株式會社ト三井信託株式會社及三菱信託株式會社トノ間ニ締結シタル物上擔保附第二十五回

第七回發行金額　壱億社債金一千四百七十万圓

社債ノ利率　年四分五厘

社債償還ノ方法及期限　昭和九年八月六日ヨリ昭和十一年八月六日迄臨證キ爾後各利拂期日迄ニ額面三十万圓以上ヲ抽籤償還又ハ買入償還シ昭和十九年八月六日迄ニ全額ノ償還ヲ完了ス但シ臨證期限ノ前後ニ拘ハラス何時ニテモ抽籤社債ノ買入償還ヲ爲スコトヲ得

利息支拂ノ方法及期限　毎年五月十日及十一月十日ノ兩度ニ各其前日ニ至ル迄ノ六箇月分ヲ利札ト引換ニ支拂フ但シ償還ノ場合ニ於テハ箇月未満ノ利息アルトキハ其ノ六箇月間ノ日割ヲ以テ計算ス償還期日以後ハ利息ヲ附セス

各社債ニ付拂込ミタル金額　全額

契約證書ノ表示　昭和九年七月十日合同電氣株式會社ト三井信託株式會社及三菱信託株式會社トノ間ニ締結シタル物上擔保附第二十六回

第八回發行金額　壱億社債金一千四百七十万圓

社債ノ利率　年四分五厘

社債償還ノ方法及期限　昭和九年八月六日ヨリ昭和十一年八月六日迄臨證キ爾後各利拂期日迄ニ額面三十万圓以上ヲ抽籤償還又ハ買入償還シ昭和十九年八月六日迄ニ全額ノ償還ヲ完了ス但シ臨證期限ノ前後ニ拘ハラス何時ニテモ抽籤社債ノ買入償還ヲ爲スコトヲ得

利息支拂ノ方法及期限　毎年五月十日及十一月十日ノ兩度ニ各其前日ニ至ル迄ノ六箇月分ヲ利札ト引換ニ支拂フ但シ償還ノ場合ニ於テハ箇月未満ノ利息アルトキハ其ノ六箇月間ノ日割ヲ以テ計算ス償還期日以後ハ利息ヲ附セス

各社債ニ付拂込ミタル金額　全額

契約證書ノ表示　昭和九年七月十日合同電氣株式會社ト三井信託株式會社及三菱信託株式會社トノ間ニ締結シタル物上擔保附第二十七回

第九回發行金額　壱億社債金一千四百七十万圓

社債ノ利率　年四分五厘

社債償還ノ方法及期限　昭和九年八月六日ヨリ昭和十一年八月六日迄臨證キ爾後各利拂期日迄ニ額面三十万圓以上ヲ抽籤償還又ハ買入償還シ昭和十九年八月六日迄ニ全額ノ償還ヲ完了ス但シ臨證期限ノ前後ニ拘ハラス何時ニテモ抽籤社債ノ買入償還ヲ爲スコトヲ得

利息支拂ノ方法及期限　毎年五月十日及十一月十日ノ兩度ニ各其前日ニ至ル迄ノ六箇月分ヲ利札ト引換ニ支拂フ但シ償還ノ場合ニ於テハ箇月未満ノ利息アルトキハ其ノ六箇月間ノ日割ヲ以テ計算ス償還期日以後ハ利息ヲ附セス

各社債ニ付拂込ミタル金額　全額

契約證書ノ表示　昭和九年七月十日合同電氣株式會社ト三井信託株式會社及三菱信託株式會社トノ間ニ締結シタル物上擔保附第二十八回

第十回發行金額　壱億社債金一千四百七十万圓

社債ノ利率　年四分五厘

社債償還ノ方法及期限　昭和九年八月六日ヨリ昭和十一年八月六日迄臨證キ爾後各利拂期日迄ニ額面三十万圓以上ヲ抽籤償還又ハ買入償還シ昭和十九年八月六日迄ニ全額ノ償還ヲ完了ス但シ臨證期限ノ前後ニ拘ハラス何時ニテモ抽籤社債ノ買入償還ヲ爲スコトヲ得

利息支拂ノ方法及期限　毎年五月十日及十一月十日ノ兩度ニ各其前日ニ至ル迄ノ六箇月分ヲ利札ト引換ニ支拂フ但シ償還ノ場合ニ於テハ箇月未満ノ利息アルトキハ其ノ六箇月間ノ日割ヲ以テ計算ス償還期日以後ハ利息ヲ附セス

各社債ニ付拂込ミタル金額　全額

契約證書ノ表示　昭和九年七月十日合同電氣株式會社ト三井信託株式會社及三菱信託株式會社トノ間ニ締結シタル物上擔保附第二十九回

第十一回發行金額　壱億社債金一千四百七十万圓

社債ノ利率　年四分五厘

社債償還ノ方法及期限　昭和九年八月六日ヨリ昭和十一年八月六日迄臨證キ爾後各利拂期日迄ニ額面三十万圓以上ヲ抽籤償還又ハ買入償還シ昭和十九年八月六日迄ニ全額ノ償還ヲ完了ス但シ臨證期限ノ前後ニ拘ハラス何時ニテモ抽籤社債ノ買入償還ヲ爲スコトヲ得

利息支拂ノ方法及期限　毎年五月十日及十一月十日ノ兩度ニ各其前日ニ至ル迄ノ六箇月分ヲ利札ト引換ニ支拂フ但シ償還ノ場合ニ於テハ箇月未満ノ利息アルトキハ其ノ六箇月間ノ日割ヲ以テ計算ス償還期日以後ハ利息ヲ附セス

各社債ニ付拂込ミタル金額　全額

契約證書ノ表示　昭和九年七月十日合同電氣株式會社ト三井信託株式會社及三菱信託株式會社トノ間ニ締結シタル物上擔保附第二十回

第十二回發行金額　壱億社債金一千四百七十万圓

社債ノ利率　年四分五厘

社債償還ノ方法及期限　昭和九年八月六日ヨリ昭和十一年八月六日迄臨證キ爾後各利拂期日迄ニ額面三十万圓以上ヲ抽籤償還又ハ買入償還シ昭和十九年八月六日迄ニ全額ノ償還ヲ完了ス但シ臨證期限ノ前後ニ拘ハラス何時ニテモ抽籤社債ノ買入償還ヲ爲スコトヲ得

利息支拂ノ方法及期限　毎年五月十日及十一月十日ノ兩度ニ各其前日ニ至ル迄ノ六箇月分ヲ利札ト引換ニ支拂フ但シ償還ノ場合ニ於テハ箇月未満ノ利息アルトキハ其ノ六箇月間ノ日割ヲ以テ計算ス償還期日以後ハ利息ヲ附セス

各社債ニ付拂込ミタル金額　全額

契約證書ノ表示　昭和九年七月十日合同電氣株式會社ト三井信託株式會社及三菱信託株式會社トノ間ニ締結シタル物上擔保附第二十一回

第十三回發行金額　壱億社債金一千四百七十万圓

社債ノ利率　年四分五厘

社債償還ノ方法及期限　昭和九年八月六日ヨリ昭和十一年八月六日迄臨證キ爾後各利拂期日迄ニ額面三十万圓以上ヲ抽籤償還又ハ買入償還シ昭和十九年八月六日迄ニ全額ノ償還ヲ完了ス但シ臨證期限ノ前後ニ拘ハラス何時ニテモ抽籤社債ノ買入償還ヲ爲スコトヲ得

利息支拂ノ方法及期限　毎年五月十日及十一月十日ノ兩度ニ各其前日ニ至ル迄ノ六箇月分ヲ利札ト引換ニ支拂フ但シ償還ノ場合ニ於テハ箇月未満ノ利息アルトキハ其ノ六箇月間ノ日割ヲ以テ計算ス償還期日以後ハ利息ヲ附セス

各社債ニ付拂込ミタル金額　全額

契約證書ノ表示　昭和九年七月十日合同電氣株式會社ト三井信託株式會社及三菱信託株式會社トノ間ニ締結シタル物上擔保附第二十二回

第十四回發行金額　壱億社債金一千四百七十万圓

社債ノ利率　年四分五厘

社債償還ノ方法及期限　昭和九年八月六日ヨリ昭和十一年八月六日迄臨證キ爾後各利拂期日迄ニ額面三十万圓以上ヲ抽籤償還又ハ買入償還シ昭和十九年八月六日迄ニ全額ノ償還ヲ完了ス但シ臨證期限ノ前後ニ拘ハラス何時ニテモ抽籤社債ノ買入償還ヲ爲スコトヲ得

利息支拂ノ方法及期限　毎年五月十日及十一月十日ノ兩度ニ各其前日ニ至ル迄ノ六箇月分ヲ利札ト引換ニ支拂フ但シ償還ノ場合ニ於テハ箇月未満ノ利息アルトキハ其ノ六箇月間ノ日割ヲ以テ計算ス償還期日以後ハ利息ヲ附セス

各社債ニ付拂込ミタル金額　全額

契約證書ノ表示　昭和九年七月十日合同電氣株式會社ト三井信託株式會社及三菱信託株式會社トノ間ニ締結シタル物上擔保附第二十三回

第十五回發行金額　壱億社債金一千四百七十万圓

社債ノ利率　年四分五厘

社債償還ノ方法及期限　昭和九年八月六日ヨリ昭和十一年八月六日迄臨證キ爾後各利拂期日迄ニ額面三十万圓以上ヲ抽籤償還又ハ買入償還シ昭和十九年八月六日迄ニ全額ノ償還ヲ完了ス但シ臨證期限ノ前後ニ拘ハラス何時ニテモ抽籤社債ノ買入償還ヲ爲スコトヲ得

利息支拂ノ方法及期限　毎年五月十日及十一月十日ノ兩度ニ各其前日ニ至ル迄ノ六箇月分ヲ利札ト引換ニ支拂フ但シ償還ノ場合ニ於テハ箇月未満ノ利息アルトキハ其ノ六箇月間ノ日割ヲ以テ計算ス償還期日以後ハ利息ヲ附セス

各社債ニ付拂込ミタル金額　全額

契約證書ノ表示　昭和九年七月十日合同電氣株式會社ト三井信託株式會社及三菱信託株式會社トノ間ニ締結シタル物上擔保附第二十四回

第十六回發行金額　壱億社債金一千四百七十万圓

社債ノ利率　年四分五厘

社債償還ノ方法及期限　昭和九年八月六日ヨリ昭和十一年八月六日迄臨證キ爾後各利拂期日迄ニ額面三十万圓以上ヲ抽籤償還又ハ買入償還シ昭和十九年八月六日迄ニ全額ノ償還ヲ完了ス但シ臨證期限ノ前後ニ拘ハラス何時ニテモ抽籤社債ノ買入償還ヲ爲スコトヲ得

利息支拂ノ方法及期限　毎年五月十日及十一月十日ノ兩度ニ各其前日ニ至ル迄ノ六箇月分ヲ利札ト引換ニ支拂フ但シ償還ノ場合ニ於テハ箇月未満ノ利息アルトキハ其ノ六箇月間ノ日割ヲ以テ計算ス償還期日以後ハ利息ヲ附セス

各社債ニ付拂込ミタル金額　全額

契約證書ノ表示　昭和九年七月十日合同電氣株式會社ト三井信託株式會社及三菱信託株式會社トノ間ニ締結シタル物上擔保附第二十五回

第十七回發行金額　壱億社債金一千四百七十万圓

社債ノ利率　年四分五厘

社債償還ノ方法及期限　昭和九年八月六日ヨリ昭和十一年八月六日迄臨證キ爾後各利拂期日迄ニ額面三十万圓以上ヲ抽籤償還又ハ買入償還シ昭和十九年八月六日迄ニ全額ノ償還ヲ完了ス但シ臨證期限ノ前後ニ拘ハラス何時ニテモ抽籤社債ノ買入償還ヲ爲スコトヲ得

利息支拂ノ方法及期限　毎年五月十日及十一月十日ノ兩度ニ各其前日ニ至ル迄ノ六箇月分ヲ利札ト引換ニ支拂フ但シ償還ノ場合ニ於テハ箇月未満ノ利息アルトキハ其ノ六箇月間ノ日割ヲ以テ計算ス償還期日以後ハ利息ヲ附セス

各社債ニ付拂込ミタル金額　全額

契約證書ノ表示　昭和九年七月十日合同電氣株式會社ト三井信託株式會社及三菱信託株式會社トノ間ニ締結シタル物上擔保附第二十六回

第十八回發行金額　壱億社債金一千四百七十万圓

社債ノ利率　年四分五厘

社債償還ノ方法及期限　昭和九年八月六日ヨリ昭和十一年八月六日迄臨證キ爾後各利拂期日迄ニ額面三十万圓以上ヲ抽籤償還又ハ買入償還シ昭和十九年八月六日迄ニ全額ノ償還ヲ完了ス但シ臨證期限ノ前後ニ拘ハラス何時ニテモ抽籤社債ノ買入償還ヲ爲スコトヲ得

利息支拂ノ方法及期限　毎年五月十日及十一月十日ノ兩度ニ各其前日ニ至ル迄ノ六箇月分ヲ利札ト引換ニ支拂フ但シ償還ノ場合ニ於テハ箇月未満ノ利息アルトキハ其ノ六箇月間ノ日割ヲ以テ計算ス償還期日以後ハ利息ヲ附セス

各社債ニ付拂込ミタル金額　全額

契約證書ノ表示　昭和九年七月十日合同電氣株式會社ト三井信託株式會社及三菱信託株式會社トノ間ニ締結シタル物上擔保附第二十七回

第十九回發行金額　壱億社債金一千四百七十万圓

社債ノ利率　年四分五厘

社債償還ノ方法及期限　昭和九年八月六日ヨリ昭和十一年八月六日迄臨證キ爾後各利拂期日迄ニ額面三十万圓以上ヲ抽籤償還又ハ買入償還シ昭和十九年八月六日迄ニ全額ノ償還ヲ完了ス但シ臨證期限ノ前後ニ拘ハラス何時ニテモ抽籤社債ノ買入償還ヲ爲スコトヲ得

利息支拂ノ方法及期限　毎年五月十日及十一月十日ノ兩度ニ各其前日ニ至ル迄ノ六箇月分ヲ利札ト引換ニ支拂フ但シ償還ノ場合ニ於テハ箇月未満ノ利息アルトキハ其ノ六箇月間ノ日割ヲ以テ計算ス償還期日以後ハ利息ヲ附セス

各社債ニ付拂込ミタル金額　全額

契約證書ノ表示　昭和九年七月十日合同電氣株式會社ト三井信託株式會社及三菱信託株式會社トノ間ニ締結シタル物上擔保附第二十八回

第二十回發行金額　壱億社債金一千四百七十万圓

社債ノ利率　年四分五厘

社債償還ノ方法及期限　昭和九年八月六日ヨリ昭和十一年八月六日迄臨證キ爾後各利拂期日迄ニ額面三十万圓以上ヲ抽籤償還又ハ買入償還シ昭和十九年八月六日迄ニ全額ノ償還ヲ完了ス但シ臨證期限ノ前後ニ拘ハラス何時ニテモ抽籤社債ノ買入償還ヲ爲スコトヲ得

利息支拂ノ方法及期限　毎年五月十日及十一月十日ノ兩度ニ各其前日ニ至ル迄ノ六箇月分ヲ利札ト引換ニ支拂フ但シ償還ノ場合ニ於テハ箇月未満ノ利息アルトキハ其ノ六箇月間ノ日割ヲ以テ計算ス償還期日以後ハ利息ヲ附セス

各社債ニ付拂込ミタル金額　全額

契約證書ノ表示　昭和九年七月十日合同電氣株式會社ト三井信託株式會社及三菱信託株式會社トノ間ニ締結シタル物上擔保附第二十九回

第二十一回發行金額　壱億社債金一千四百七十万圓

社債ノ利率　年四分五厘

社債償還ノ方法及期限　昭和九年八月六日ヨリ昭和十一年八月六日迄臨證キ爾後各利拂期日迄ニ額面三十万圓以上ヲ抽籤償還又ハ買入償還シ昭和十九年八月六日迄ニ全額ノ償還ヲ完了ス但シ臨證期限ノ前後ニ拘ハラス何時ニテモ抽籤社債ノ買入償還ヲ爲スコトヲ得

利息支拂ノ方法及期限　毎年五月十日及十一月十日ノ兩度ニ各其前日ニ至ル迄ノ六箇月分ヲ利札ト引換ニ支拂フ但シ償還ノ場合ニ於テハ箇月未満ノ利息アルトキハ其ノ六箇月間ノ日割ヲ以テ計算ス償還期日以後ハ利息ヲ附セス

各社債ニ付拂込ミタル金額　全額

契約證書ノ表示　昭和九年七月十日合同電氣株式會社ト三井信託株式會社及三菱信託株式會社トノ間ニ締結シタル物上擔保附第三十回

第二十二回發行金額　壱億社債金一千四百七十万圓

社債ノ利率　年四分五厘

社債償還ノ方法及期限　昭和九年八月六日ヨリ昭和十一年八月六日迄臨證キ爾後各利拂期日迄ニ額面三十万圓以上ヲ抽籤償還又ハ買入償還シ昭和十九年八月六日迄ニ全額ノ償還ヲ完了ス但シ臨證期限ノ前後ニ拘ハラス何時ニテモ抽籤社債ノ買入償還ヲ爲スコトヲ得

利息支拂ノ方法及期限　毎年五月十日及十一月十日ノ兩度ニ各其前日ニ至ル迄ノ六箇月分ヲ利札ト引換ニ支拂フ但シ償還ノ場合ニ於テハ箇月未満ノ利息アルトキハ其ノ六箇月間ノ日割ヲ以テ計算ス償還期日以後ハ利息ヲ附セス

各社債ニ付拂込ミタル金額　全額

契約證書ノ表示　昭和九年七月十日合同電氣株式會社ト三井信託株式會社及三菱信託株式會社トノ間ニ締結シタル物上擔保附第三十一回

第二十三回發行金額　壱億社債金一千四百七十万圓

社債ノ利率　年四分五厘

社債償還ノ方法及期限　昭和九年八月六日ヨリ昭和十一年八月六日迄臨證キ爾後各利拂期日迄ニ額面三十万圓以上ヲ抽籤償還又ハ買入償還シ昭和十九年八月六日迄ニ全額ノ償還ヲ完了ス但シ臨證期限ノ前後ニ拘ハラス何時ニテモ抽籤社債ノ買入償還ヲ爲スコトヲ得

利息支拂ノ方法及期限　毎年五月十日及十一月十日ノ兩度ニ各其前日ニ至ル迄ノ六箇月分ヲ利札ト引換ニ支拂フ但シ償還ノ場合ニ於テハ箇月未満ノ利息アルトキハ其ノ六箇月間ノ日割ヲ以テ計算ス償還期日以後ハ利息ヲ附セス

各社債ニ付拂込ミタル金額　全額

契約證書ノ表示　昭和九年七月十日合同電氣株式會社ト三井信託株式會社及三菱信託株式會社トノ間ニ締結シタル物上擔保附第三十二回

第二十四回發行金額　壱億社債金一千四百七十万圓

社債ノ利率　年四分五厘

社債償還ノ方法及期限　昭和九年八月六日ヨリ昭和十一年八月六日迄臨證キ爾後各利拂期日迄ニ額面三十万圓以上ヲ抽籤償還又ハ買入償還シ昭和十九年八月六日迄ニ全額ノ償還ヲ完了ス但シ臨證期限ノ前後ニ拘ハラス何時ニテモ抽籤社債ノ買入償還ヲ爲スコトヲ得

利息支拂ノ方法及期限　毎年五月十日及十一月十日ノ兩度ニ各其前日ニ至ル迄ノ六箇月分ヲ利札ト引換ニ支拂フ但シ償還ノ場合ニ於テハ箇月未満ノ利息アルトキハ其ノ六箇月間ノ日割ヲ以テ計算ス償還期日以後ハ利息ヲ附セス

各社債ニ付拂込ミタル金額　全額

契約證書ノ表示　昭和九年七月十日合同電氣株式會社ト三井信託株式會社及三菱信託株式會社トノ間ニ締結シタル物上擔保附第三十三回

第二十五回發行金額　壱億社債金一千四百七十万圓

社債ノ利率　年四分五厘

社債償還ノ方法及期限　昭和九年八月六日ヨリ昭和十一年八月六日迄臨證キ爾後各利拂期日迄ニ額面三十万圓以上ヲ抽籤償還又ハ買入償還シ昭和十九年八月六日迄ニ全額ノ償還ヲ完了ス但シ臨證期限ノ前後ニ拘ハラス何時ニテモ抽籤社債ノ買入償還ヲ爲スコトヲ得

利息支拂ノ方法及期限　毎年五月十日及十一月十日ノ兩度ニ各其前日ニ至ル迄ノ六箇月分ヲ利札ト引換ニ支拂フ但シ償還ノ場合ニ於テハ箇月未満ノ利息アルトキハ其ノ六箇月間ノ日割ヲ以テ計算ス償還期日以後ハ利息ヲ附セス

各社債ニ付拂込ミタル金額　全額

契約證書ノ表示　昭和九年七月十日合同電氣株式會社ト三井信託株式會社及三菱信託株式會社トノ間ニ締結シタル物上擔保附第三十四回

第二十六回發行金額　壱億社債金一千四百七十万圓

社債ノ利率　年四分五厘

社債償還ノ方法及期限　昭和九年八月六日ヨリ昭和十一年八月六日迄臨證キ爾後各利拂期日迄ニ額面三十万圓以上ヲ抽籤償還又ハ買入償還シ昭和十九年八月六日迄ニ全額ノ償還ヲ完了ス但シ臨證期限ノ前後ニ拘ハラス何時ニテモ抽籤社債ノ買入償還ヲ爲スコトヲ得

利息支拂ノ方法及期限　毎年五月十日及十一月十日ノ兩度ニ各其前日ニ至ル迄ノ六箇月分ヲ利札ト引換ニ支拂フ但シ償還ノ場合ニ於テハ箇月未満ノ利息アルトキハ其ノ六箇月間ノ日割ヲ以テ計算ス償還期日以後ハ利息ヲ附セス

各社債ニ付拂込ミタル金額　全額

契約證書ノ表示　昭和九年七月十日合同電氣株式會社ト三井信託株式會社及三菱信託株式會社トノ間ニ締結シタル物上擔保附第三十五回

第二十七回發行金額　壱億社債金一千四百七十万圓

社債ノ利率　年四分五厘

社債償還ノ方法及期限　昭和九年八月六日ヨリ昭和

第二百三十九回
一社債ノ總額　金十九万九千五百圓
一各社債ノ金額　一千圓五百圓
一社債ノ利率　年三分二厘
一償還ノ方法及期限　昭和十七年二月一日迄据置昭和十七年七月第一回ノ償還抽籤ヲ執行シ以後毎年二回(一月七月)抽籤ヲ爲シ毎回元金二万圓以上ヲ其翌月ニ償還シ昭和三十二年二月一日殘額全部ヲ償還ス但シ本資金ニ依ル貸付金返濟高カ前記償還高ヲ超過シタルトキハ其ノ超過額モ同時ニ償還シ又本債券據置期間中ニ於テ本資金ニ依ル貸付金返濟高カ前記償還高ヲ超過シタルトキハ最近ノ元利支拂期ニ於テ該返濟額相當額ノ償還ヲ爲スモノトス
一各社債ニ付拂込タル金額　全額
右昭和十二年六月七日登記　増毛區裁判所羽幌出張所

●鉄路魚福株式會社更正
昭和十二年六月七日錯誤發見ニ因リ取締役鹽澤虎馬雄ノ氏名住所ヲ左ノ通リ更正ス
取締役　鹽澤虎馬雄　室蘭市小橋内町一番地
右昭和十二年六月七日登記　釧路區裁判所

●株式會社北海道拓殖銀行社債(支店)
第二百三十九回社債總額金十九万九千五百圓
各社債金額一千圓五百圓　社債利率年三分二厘
償還方法期限昭和十七年二月一日迄据置昭和十七年七月第一回償還抽籤ヲ執行シ以後毎年二回(一月七月)抽籤ヲ爲シ毎回元金四千圓以上ヲ其翌月ニ償還シ昭和三十二年二月一日殘額全部ヲ償還ス但本資金ニ依ル貸付金返濟高カ前記償還高ヲ超過シタルトキハ其ノ超過額モ同時ニ償還シ又本債券據置期間中ニ於テ本資金ニ依ル貸付金返濟高カ前記償還高ヲ超過シタルトキハ最近ノ元利支拂期ニ於テ該返濟額相當額ノ償還ヲ爲スモノトス　各社債拂込金額全額
右昭和十二年六月七日登記　釧路區裁判所

昭和十二年六月七日錯誤發見ニ因リ取締役鹽澤虎馬雄ノ氏名住所ヲ左ノ通リ更正ス
取締役　鹽澤虎馬雄　室蘭市小橋内町一番地
右昭和十二年六月七日登記　釧路區裁判所

●株式會社北海道拓殖銀行社債(支店)
第二百三十九回社債總額金十九万九千五百圓
各社債金額一千圓五百圓　社債利率年三分二厘
償還方法期限昭和十七年二月一日迄据置昭和十七年七月第一回償還抽籤ヲ執行シ以後毎年二回(一月七月)抽籤ヲ爲シ毎回元金四千圓以上ヲ其翌月ニ償還シ昭和三十二年二月一日殘額全部ヲ償還ス但本資金ニ依ル貸付金返濟高カ前記償還高ヲ超過シタルトキハ其ノ超過額モ同時ニ償還シ又本債券據置期間中ニ於テ本資金ニ依ル貸付金返濟高カ前記償還高ヲ超過シタルトキハ最近ノ元利支拂期ニ於テ該返濟額相當額ノ償還ヲ爲スモノトス　各社債拂込金額全額

●保證責任寺西村信用販賣購買利用組合變更
理事大沼常吉ハ昭和十二年五月十一日死亡ス
昭和十二年六月四日登記
●無限責任郷田村信用販賣購買利用組合變更
昭和十二年四月二十日付ヲ左ノ通リ變更ス
一組合員ニ產業ニ必要ナル資金ヲ貸付シ及貯金ノ便宜ヲ謀セシムルコト二組合員ニ經濟ノ發達ニ必要ナル資金ヲ貸付シ及組合員ト同一ノ家ニ在ル者公共團體又ハ慈利ヲ目的トセサル法人若ハ團體ノ貯金ヲ取扱フコト三組合員ノ委託ヲ受ケ其ノ生產シタル物ヲ加工シ又ハ加工セシテ之ヲ販賣スルコト四組合員ノ產業又ハ經濟ニ必要ナル物ヲ買入レ之ニ加工シ若ハ加工セシテ又ハ之ヲ生產シテ組合員ニ賣却スルコト五組合員ヲシテ產業又ハ經濟ニ必要ナル設備ヲ利用セシムルコト六農業倉庫業法ニ依リ農業倉庫ノ經營ヲナスコト七米穀自治管理法ノ規定ニ依リ米穀統制組合ノ事業ヲ行フコト
昭和十二年六月五日登記
廣島區裁判所西條出張所

●保證責任嘉川信用購買販賣利用組合變更
理事任期滿了ニ付昭和十二年五月三日辭任ス
郎太間宇輔藤津郷介田邊朝介岡崎藤五郎ハ各重任シ左記ノ者新ニ同日就任ス
平川可也　吉數郡嘉川村大字嘉川四千六百七十八番地
古林敏二　吉數郡嘉川村大字江崎四千百五十八番地

●保證責任秋穗鹽業信用販賣購買組合變更
監事全員任期滿了ニ付昭和十二年五月二十九日左記ノ者各就任ス
山本唯介　吉數郡秋穗二島村第三百三十五番屋敷
藤田章一　吉數郡秋穗村大字秋穗東本郷第四千八百二十七番地
金子常治郎　吉數郡秋穗村大字秋穗東本郷第五千二百八十八番地第一
右昭和十二年六月七日登記
山口區裁判所小郡出張所

●保證責任堀信用購買販賣利用組合變更
一監事藤本瀧雄ハ昭和十二年五月二十九日死亡ス
昭和十二年六月七日登記
山口區裁判所八坂出張所

●保證責任沼城信用購買販賣利用組合變更
一理事任期滿了ニ付昭和十二年五月二十日左記ノ者重任ス

竹村一長夫　都濃郡須々万村大字須々万本郷二二八二番地
三輪　豐介　同所六一三番地
久野重治郎　同郡同村第六〇九番屋敷
昭和十二年六月七日登記
德山區裁判所須々万出張所

●有限責任櫟田信用購買販賣利用組合變更
一監事榮崎信壽外二名任期滿了ニ付昭和十二年三月六日總會ニ於テ選擧ノ結果榮崎信壽新見藤朋ハ再選シ左記ノ者新ニ選任セラレ同日何レモ就任セリ
監事　榮崎金藏　阿武郡鎌生村大字鎌目第八百五十番地
右昭和十二年六月七日登記
萩區裁判所生雲出張所

●保證責任以西信用購買販賣利用組合變更
一監事全員任期滿了ニ付昭和十二年五月二十二日總會ニ於テ改選ノ結果監事中井貞盜高力米藏川上久治河上清光各重任セリ
右昭和十二年六月七日登記
倉吉區裁判所赤碕出張所

●保證責任和田信用購買販賣利用組合變更
一理事補缺ノ爲昭和十二年二月二十六日總會ニ於テ選任ヲ行ヒ同日左ノ者新ニ理事ニ就任セリ
理事　末吉定秋　西伯郡和田村三千五百二十七番地
右昭和十二年六月四日登記
米子區裁判所大篠津出張所

●保證責任島根縣信用購買販賣組合聯合會變更
監事藤章一秦一二郎櫻井三郎右衛門ハ昭和十二年五月十二日各重任シ左記ノ者同日監事ニ就任ス
林　正義　安濃郡佐比賀村大字多根イ二百八十番地
高橋常太郎　那賀郡長濱村大字長濱千四百四十三番地
右昭和十二年六月五日登記
今市區裁判所大田出張所

●保證責任島根縣信用購買販賣組合聯合會變更
（從タル事務所）
一監事任期滿了改選ニ因リ藤章一秦一二郎櫻井三郎右衛門ハ昭和十二年五月十二日各重任左記ノ者同日新任林正義安濃郡佐比賀村大字多根イ二百八十番地高橋常太郎那賀郡長濱村大字長濱千四百四十三番地
右昭和十二年六月五日登記
大社區裁判所川本出張所

●保證責任大串村信用購買販賣利用組合變更
理事朝野千次郎島田十藏監事前田節太郎ハ昭和十二年五月十一日辭任ス
一理事監事ハ昭和十二年五月十七日補缺選任同月二十日左者就任ス
理事　前田節太郎　西彼杵郡大串村百五十三番戸
同　池田　寅一　同上小迎郷六百五十一番地
同　富田　勇一　同上八木原郷千八百八十三番地
監事　田邊　鶴吉　同上島加郷二百四十番地
右昭和十二年六月五日登記
長崎區裁判所龜岳出張所

●有限責任信用組合佐世保鹽長金庫變更
一理事岸川正ハ昭和十二年五月二十五日辭任ス
昭和十二年六月五日登記
佐世保區裁判所

●保證責任今福町信用購買販賣利用組合移轉
一昭和十二年五月十三日事務所ヲ左ノ地ニ移轉セリ
北松浦郡今福町浦免四百七十番地
昭和十二年六月五日登記
平戸區裁判所今福出張所

●保證責任富江町信用購買販賣利用組合（變更）
理事杉村誠一ハ昭和十二年五月二十二日辭任ス
右昭和十二年六月五日登記
福江區裁判所富江出張所

●保證責任福岡中央信用販賣購買組合變更
監事藤村好美ハ昭和十二年五月五日辭任ス
昭和十二年六月二十九日登記
福岡區裁判所

●無限責任多々良信用販賣購買利用組合變更
一昭和十二年五月三日左記ノ者監事ニ就任ス
八木佐六　糟屋郡多々良村名島二千三百十七番地
昭和十二年六月三日登記
福岡區裁判所箱崎出張所

●保證責任田島信用購買販賣利用組合變更
一理事水上恒之助ハ昭和十二年五月十七日辭任シ同日總會ニ於テ左ノ者當選同日就任シタリ
理事　田中龜次　福岡縣宗像郡田島村多禮四百七十七番地
●保證責任田島信用購買販賣利用組合變更
一監事田中龜次ハ昭和十二年五月十七日辭任シ同日總會ニ於テ左ノ者當選同日就任シタリ
監事　早川信太郎　福岡縣宗像郡田島村多禮四百五十四番地
昭和十二年六月七日登記
福岡區裁判所東郷出張所

●保證責任手野信用購買販賣利用組合變更
記可ニ因リ昭和十二年五月二十三日事務所ヲ左ノ地ニ移轉ス
天草郡手野村大字井手三千七十六番地ノ一
●保證責任护宇土信用販賣購買利用組合變更
監事山下私ハ昭和十二年五月十日辭任ス
右昭和十二年六月五日登記　天草區裁判所

●保證責任蕨摩郡　東部乾繭共同販賣購買利用組合變更
一理事現主岡直吉岡久津樓五郎渡邊助新改美內山與市外蘭善次郎岩元虎八字都喜左衛門諫訪市之助西田喜一ハ昭和十二年五月十二日重任シ理事二名補缺ニ付左記ノ者同日新ニ理事ニ就任ス
中間初右衛門　蕨摩郡宮之城町平川四千二十七番地
佐藤　清彥　同郡山崎村二渡四千七百十五番地
一監事中島龍藏松原周介西川兵吉北野榮助ハ同日重任ス
昭和十二年六月五日登記
川內區裁判所宮之城出張所

●保證責任小原村信用販賣購買利用組合變更
監事高橋長十郎ハ昭和十二年五月十六日辭任ス
右昭和十二年六月三日登記
大河原區裁判所七ケ宿出張所

●保證責任北浦村信用販賣購買利用組合變更
一理事千葉多利司岩任二郎新井文之進植山四男佐々木勝兵衛ハ昭和十二年五月十八日重任シ
監事篠田權助加藤善次右衛門千葉令ハ同日重任ス
右昭和十二年六月五日登記
古川區裁判所涌谷出張所

●產業組合設立
一名稱　保證責任仁井田信用販賣購買利用組合
一組織　保證責任
一事務所　岩瀨郡仁井田村大字仁井田字南町三十八番地
一目的
一組合員ニ產業ニ必要ナル資金ヲ貸付シ及貯金ノ便宜ヲ得セシムルコト
二組合員ニ經濟ノ發達ニ必要ナル資金ヲ貸付シ及組合員ト同一ノ家ニ在ル者公共團體又ハ營利ヲ目的トセサル法人若ハ團體ノ貯金ハ取扱フコト
三加入像約者ノ貯金ヲ取扱フコト
四組合員ノ委託ヲ受ケ其ノ生產シタル物ニ加工シ又ハ加工セシテ之ヲ販賣スルコト

五組合員ノ產業又ハ經濟ニ必要ナル物ヲ買入レ之ニ加工シ若ハ加工セシテ又ハ之ヲ生產シテ組合員ニ賣却スルコト六組合員ヲシテ產業又ハ經濟ニ必要ナル設備ヲ利用セシムルコト七農業倉庫業法ニ依リ農業倉庫ノ經營ヲ爲スコト八米穀自治管理法ノ規定ニ依リ米穀統制組合ノ事業ヲ行フコト
一設立許可ノ年月日　昭和十二年三月二十九日
一出資一口ノ金額　金二十圓
一出資拂込ノ方法　出資第一回ノ拂込金額ハ一口ニ付金二圓以上トス
第一回後ノ出資拂込ハ配當スヘキ剩餘金ヨリ拂込ニ充ツルモノノ外出資一口毎ニ毎年六月末及十二月末迄ニ金二圓以上宛拂込ムモノトス
一理事ノ氏名住所
磐田　章一　吉數郡秋穗村大字秋穗東本郷第四千八百二十七番地
金子常治郎　吉數郡秋穗村大字秋穗東本郷第五千二百八十八番地第一
右昭和十二年六月七日登記
山口區裁判所小郡出張所

●保證責任嘉川信用購買販賣利用組合變更
一監事藤本瀧雄ハ昭和十二年五月二十九日死亡ス
昭和十二年六月七日登記
山口區裁判所八坂出張所

●保證責任沼城信用購買販賣利用組合變更
一理事任期滿了ニ付昭和十二年五月二十日左記ノ者重任ス
山口區裁判所八坂出張所

●保證責任櫟田信用購買販賣利用組合變更
一監事藤章一秦一二郎櫻井三郎右衛門ハ昭和十二年五月十二日各重任シ左記ノ者同日監事ニ就任ス
林　正義　安濃郡佐比賀村大字多根イ二百八十番地
高橋常太郎　那賀郡長濱村大字長濱千四百四十三番地
右昭和十二年六月五日登記
今市區裁判所大田出張所

●保證責任島根縣信用購買販賣組合聯合會變更
（從タル事務所）
一監事任期滿了改選ニ因リ藤章一秦一二郎櫻井三郎右衛門ハ昭和十二年五月十二日各重任左記ノ者同日新任林正義安濃郡佐比賀村大字多根イ二百八十番地高橋常太郎那賀郡長濱村大字長濱千四百四十三番地
右昭和十二年六月五日登記
大社區裁判所川本出張所

●保證責任平泉信用販賣購買利用組合變更
監事任期滿了監事鈴木喜代治ハ昭和十二年四月二十日再選重任シ昭和十二年四月二十日左記ノ者新ニ監事ヲ選任セラレ昭和十二年四月二十一日就任ス
菅原清彌　西彌井郡平泉村平泉字志羅山四十五番地ノ二
●保證責任西彌井郡北部販賣組合聯合會設立
名稱　保證責任西彌井郡北部販賣組合聯合會
事務所　西彌井郡一關町字鹿街三十四番地
組織　保證責任
區域　西彌井郡一關町眞瀬村　萩莊村鎌美村山目村中里村平泉村
目的　所屬組合ノ販賣スル物ニ加工シ又ハ加工セシテ之ヲ販賣スルコト
設立許可年月日　昭和十二年三月二日
出資一口ノ金額　金百圓
出資拂込ノ方法　出資第一回ノ拂込金額ハ一口ニ付金二十圓トス第一回後ノ出資拂込ハ配當スヘキ剩餘金ヨリ拂込ニ充ツルモノノ外出資一口ニ付毎年七月末及十二月末迄ニ金七圓五十錢宛拂込ムモノトス
理事ノ氏名住所
松川　二　昌藏　西彌井郡一關町字中街四番地ノ
橋本　元　同郡同町字鹿街十番地
佐々木榮之進　同郡鎌美村瑞岡字中道九番地
三浦　雄三郎　同郡鎌美村瑞岡字田尻三十
佐々木雄三郎　同郡中里村川邊字正覺十番地ノ
菅原藤次郎　同郡中里村川邊字正覺十番地ノ
鈴木榮四郎　同郡山目村赤萩百九十九番戸
監事ノ氏名住所
佐藤　洗　西彌井郡鎌倉村瑞岡字田尻三十
佐々木銀左衛門　同郡萩莊村上黑澤字館下七十七番地
阿部金之助　同郡山目村赤萩字上蕨九十一番地
昭和十二年六月二日登記
●保證責任小島信用購買販賣利用組合變更
監事任期滿了ニ付昭和十二年五月二十三日監事岩淵義之進佐藤善太郎千葉鬱之進ハ全部再選セラレ重任ス
昭和十二年六月七日登記　一關區裁判所
●保證責任薄衣信用販賣購買利用組合變更
一昭和十二年五月十日監事千葉莊治郎辭任ス
昭和十二年六月七日登記　一關區裁判所千厩出張所

二十三番地安田治太郎同市京町三丁目八、九番地
岡部徹監事ノ氏名住所豪北市榮町四丁目十二番地西村武士郎同市東門町百六十番地花新設駕嶽同市南同町百十三番地今道勇吉區域豪北市一圓存立時期ナシ
右昭和十二年六月二日登記　豪北地方法院
●保證責任羅東信用販賣購買利用組合（變更）
監事徐阿富ハ昭和十二年五月二十五日住所ヲ羅東郡羅東街竹林三百七番地ニ移轉ス
右昭和十二年六月四日登記
豪北地方法院羅東出張所
●保證責任草湳信用販賣利用組合（變更）
理事許英ハ昭和十二年一月二十二日辭任
右昭和十二年六月二日登記
豪北地方法院中壢出張所
●有限責任中港帽廠購買販賣組合（變更）
昭和十一年十月十日認可ニ因リ名稱組織ヲ左ノ如ク變更ス
名稱　保證責任中港帽廠購買販賣組合
組織　保證責任
右昭和十二年六月二日登記
豪北地方法院竹南出張所
●保證責任草屯信用購買販賣利用組合（變更）
理事詹雅鶴監事蘇錦東ハ各昭和十二年一月二十日辭任ス
右昭和十二年六月二日登記
豪北地方法院出張所

●保證責任大正町土地建物信用購買利用組合變更）
理事全員任期滿了ノ處昭和十二年二月七日前田八十郎常見秀夫永松勇次永田胸二村田驛次郎佐智利七田中利亞各理事ニ再選同年四月七日就任ス
右昭和十二年六月一日登記
●有限責任豪中信用組合（變更）
監事全員任期滿了ノ處昭和十二年四月七日鍵原辻太郎平井順次郎永松勇次ハ何レモ監事ニ重任セリ
右昭和十二年六月四日登記　豪中地方法院
●保證責任梧棲信用購買販賣利用組合（變更）
一昭和十二年五月二十日左ノ者理事ニ就任セリ
大甲郡梧棲街街館字陳厝八五番地蔡趙双同郡同街梧棲字梧棲一五一番地王山岩
右昭和十二年六月一日登記
豪中地方法院大甲出張所

●有限責任東警購買組合(變更)
理事三名缺員中ノ處昭和十二年五月十日左ノ者理事ニ就任ス東勢郡東勢指東勢字 東勢三番地勝美代治同所同番地重田勝敏同所 五番地菅井重太郎

●有限責任東勢製鹽購買組合(變更)
理事及監事全員任期滿了ノ處昭和十二年五月二十日北原泰陳通珠鐘鍾鍋ハ理事ニ田中林吾貢元興通敏生ハ監事ニ各重任シ左ノ者理事及監事ニ倉新任ス東勢郡東勢指東勢字東勢四六八番地理事米田國親同郡同指新伯公字新 伯公六八番地同蹴 陰蔭同郡同指東勢字東勢三四四番地監事宋春保
右昭和十二年六月一日登記
臺中地方法院東勢出張所

●有限責任嘉專購買組合(變更)
昭和十二年五月十日理事西川恒藏ノ住所ヲ嘉義市西門町八丁目八番地同日理事劉爛 郎ノ住所ヲ嘉義市榮町一丁目二番地ニ各移轉ス
●有限責任嘉義信用組合(變更)
理事森藤三昭和十二年五月七日死亡ス
右昭和十二年五月三十一日登記
臺南地方法院嘉義支部

●有限責任北門郡漁業者信用販賣購買利用組合(變更)
昭和十二年四月三十日名稱組織ヲ左ノ通變更ス
名稱保證責任佳里漁業者信用販賣購買 利用組合
組織保證責任
右昭和十二年六月一日登記

●有限責任北門郡役所購買組合(變更)
理事高木榮六野元勘助ハ昭和十二年 五月十日辭任ス
右昭和十二年六月一日登記
臺南地方法院佳里出張所

●有限責任澎湖信用販賣利用組合(變更)
昭和十二年五月二十日名稱及 組織ヲ左ノ通リ變更ス 名稱保證責任澎湖信用販賣利用組合組織保證責任
右昭和十二年六月三日登記
臺南地方法院馬公出張所

◎住宅組合登記

●有限責任享樂住宅組合變更
理事久保吉良ハ昭和十一年一月十六日退任ス
理事鈴木富次郎櫻澤善八ハ同日重任ス
同日左者理事ニ就任ス
田中耕造 東京市世田谷區世 田谷一丁目二百三番地
監事田中耕造ハ同日辭任ス
同日左者監事ニ就任ス
小泉常吉 東京市淀谷區穢田一丁目 八十八番地
右昭和十二年四月十七日登記
●有限責任享樂住宅組合
理事鈴木富次郎ハ昭和十一年十二月二十一日死亡ス
理事ニ左者昭和十二年一月十六日就任ス
小泉常吉 東京市淀谷區穢田一丁目八十八番地
同日監事小泉常吉ハ辭任ス 同日監事 荒井東助ハ重任ス 同日監事ニ左者就任ス
齊藤健太郎 東京市大森區北千束 町七百八番地
右昭和十二年四月二十日登記
東京區裁判所淀谷出張所

●有限責任壞阜住宅組合變更
一理事左者ハ昭和十二年一月二十五日重任ス
岡部知愛藤田榮次近藤鄉次郎
一監事左者ハ同日重任ス
木村庄三郎川村節
右昭和十二年五月二十二日登記
東京區裁判所中野出張所

●有限責任富喜住宅組合變更
理事近藤周行本吉太郎鎮政治ハ昭和十一年一月三十一日重任ス
監事船戸兵八同堀浦與四郎ハ同日重任ス
右昭和十二年五月十三日登記
●有限責任小倉住宅組合
監事大崎愛之助同兒島榮ハ昭和 十二年一月三十一日重任ス
右昭和十二年五月十八日登記
東京區裁判所下板橋出張所

●有限責任前橋住宅組合變更
理事全員重任期滿了ニ付昭和十二年五月三十日全員重任ス
昭和十二年六月四日登記 前橋區裁判所

●有限責任佐世保吉報住宅組合變更
一監事江頭甚六青木櫻藏ハ昭和十二年一月三十一日重任ス
昭和十二年六月五日登記 佐世保區裁判所

●有限責任第一福榮住宅組合變更
理事陣内勇ハ昭和十一年十一月十七日資格消滅ス
昭和十二年六月四日登記 福岡區裁判所

◎森林組合登記

●西山保護土工森林組合變更
一監事田口喜作手塚勝市 塚岡三郎ハ昭和十二年五月三十日重任ス
昭和十二年六月七日登記
宇都宮區裁判所古里出張所

●西古屋保護土工森林組合變更
一監事大島重次郎大島源太郎 渡邊德次ハ昭和十二年六月一日重任ス
昭和十二年六月七日登記
宇都宮區裁判所船生出張所

●組織土工保護造林森林組合變更
一理事運見藤一郎鈴木常矢野德三郎 佐藤清十郎ハ昭和十二年六月一日重任ス
一監事五江淵義雄伊藤角一郎 吉成久作ハ昭和十二年六月一日重任ス
昭和十二年六月八日登記
大田原區裁判所喜連川出張所

●曲澤施業森林組合變更
一理事監事任期滿了ニ付昭和十二年 六月一日改選ノ結果理事手塚範吉古屋良利監事手塚万作古屋優ノ者重任シ同日左ノ者理事ニ新任ス
古屋敬治 東山藤郡祝鹿野村千九百六十二番地
右昭和十二年六月七日登記
甲府區裁判所勝沼出張所

●高原土工森林組合變更
一監事谷甚四郎牛井太郎ハ昭和十二年五月二十二日各重任ス
右昭和十二年五月二十七日登記
五條區裁判所上市出張所

●土井市井川土工森林組合變更
一監事新家嘉市ハ昭和十二年 五月三十日退任シ同鶴本近松西川房吉ハ同日各重任シ左記ノ者同日監事ニ就任ス
西川龜次郎 和歌山縣日高郡高城村大字市井川八三五番地
右昭和十二年六月七日登記
田邊區裁判所南部出張所

●耕屋町外大字人會土工森林組合變更
一昭和十七年五月三十一日事務所ヲ左ノ地ニ移轉ス
羽咋郡北大海村字耕屋町ホ四十六番地
右昭和十二年六月七日登記
七尾區裁判所南大海出張所

◎漁業組合登記

●新潟漁業組合變更
一理事新仙之助齋藤文藏ハ昭和十二年六月一日退任シ同佐藤榮次郎ハ同日重任シ左者同日理事ニ就任ス
山口久四郎 新潟市夕榮町四千五百八番地
佐藤 新六 同市齋附町五千五番地
一監事山口久四郎宮川佐次郎ハ昭和十二年六月一日退任シ同伊藤源藏ハ同日重任シ左者同日監事ニ就任ス
新 仙之助 新潟市齋根町四千五百八十一番地
宮川佐次郎 同市齋附町四千九百九十九番地
昭和十二年六月五日登記 新潟區裁判所

●保證責任上海府漁業組合變更
一監事長榮松佐藤熊五郎小田周藏ハ昭和十二年六月一日重任ス
昭和十二年六月七日登記 村上區裁判所

●稻鰐漁業組合變更
一監事笠井長太郎ハ昭和十二年 五月二十八日後任者ノ就職ニ因リ退任シ同日左者就任ス
一監事ノ氏名住所 山本淺吉 佐渡郡二見村大字稻鰐千五百一番地
昭和十二年六月五日登記
相川區裁判所

●內海漁業組合變更
一理事西川榮一郎ハ昭和十二年 六月二日辭任ス
一左記ノ者昭和十二年六月四日監事ニ就任ス
川口楠吉 海南市冷水四百十二番地
昭和十二年六月七日登記
和歌山區裁判所海南出張所

●保證責任柏島漁業協同組合變更
一理事一名缺員ノ處昭和十二年五月二十五日左記ノ者就任ス
大堀鯉三 高知縣幡多郡奥內村柏島一番地
右昭和十二年六月五日登記
中村區裁判所弘見出張所

●早田原漁業組合變更
一理事東川歳松ハ昭和十年十二月九日其住所ヲ千二百番地ノ二ト變更ス
一監事市川國松ハ昭和八年三月二十三日其住所ヲ千二百一番地ト變更ス
一理事東川歳松ハ昭和十二年五月三十一日重任ス
一監事市川國松ハ同年同月同日重任ス
右昭和十二年六月八日登記
竹原區裁判所內海出張所

●安居島漁業組合變更
理事監事增員ニ因リ昭和十二年五月二十六日左記ノ者理事及監事ニ就任ス
理事 大內友太郎 溫泉郡北條町大字安居島甲七十五番地
同 岡井 啓造 同所甲九十五番地
監事 大畑 篤助 同所甲三十九番地
昭和十二年六月八日登記
松山區裁判所北條出張所

●湯江村漁業組合變更
一理事監事任期滿了ノ處昭和十二年五月三十日左記ノ者理事監事ニ就任ス
理事 山崎 宜之 北高來郡湯江村大字宇良水ノ浦名五番地
同 中路多一郎 同郡同村大字湯江二百四十二番戶
同 山崎 良馬 同郡同村大字宇良坂元名八十八番地
監事 今泉壽吉郎 同郡同村大字宇良泉名八十六番地
同 川田 鄉八 同郡同村大字湯江三部一名二百九十四番地
右昭和十二年六月七日登記
大村區裁判所湯江出張所

●鎌崎漁業組合變更
一監事全員任期滿了ノ處昭和十二年六月一日總會ニ於テ左ノ者新ニ監事ニ就任シタリ
八尋伊三次 福岡縣宗像郡鎌崎村鎌崎四百八十七番地ノ一
花田常次郎 同所七百六十三番地
繩田峯吉郎 同所六百三十三番地
花田 幸助 同所六百二十三番地ノ一
昭和十二年六月七日登記
福岡區裁判所東郷出張所

●保證責任田野畑漁業協同組合
一昭和十二年五月二十九日 左記ノ者新ニ理事ニ就任シタリ
堀川松次郎 下閉伊郡田野畑村大字田野畑三地割字羅賀百七十五番地ノ一
右昭和十二年六月四日登記
宮古區裁判所岩泉出張所

●大曲町漁業組合變更
一理事河村陽ハ昭和十二年五月二十四日 辭任セリ
一理事一名缺員ノ處昭和十二年五月二十日左記ノ者理事ニ選任セラレ同日就任ス
理事 有明孝洋 仙北町大曲町大曲字街道西六番地ノ一
右昭和十二年六月五日登記 大曲區裁判所

●保證責任一ノ澤漁業協同組合變更
監事全員任期滿了ニ因リ昭和十二年五月三十一日左記ノ者監事ニ就任ス 中島米藏大沼郡千歳村大字千歳字一ノ澤十七番地 松平十太郎同所十一番地
右昭和十二年六月三日登記
豐原區裁判所大沼出張所

●新園漁業組合(變更)
理事陳清萬ハ昭和十二年五月二十日 辭任シ同日左者理事ニ新任ス 東港郡新園庄島糎七四六番地
何寅
右昭和十二年六月二日登記
臺南地方法院東港出張所

◎相續財產管理人選任

本籍竝最後ノ住所奥市三城通一丁目十六番地 故相續人 亡 森本 豐吉
明治四年九月十日奈良縣高市郡天滿村大字根成柿第七十五番屋敷ニ於テ出生
昭和八年十月九日廣島縣奥市三城通一丁目十六番地ニ於テ死亡
右判書關係人奥市松本町五十九番地 水越カメノ
申立ニヨリ奥市三城通一丁目十六番地森本タルヲ右相續財產管理人ニ選任シタリ
昭和十二年十月八日 奥區裁判所

◎公示催告

昭和十二年(ヰ)第二四號
東京市芝區神谷町十八番地 申立人 金杉英五郎
別紙表示ノ小切手ニ付前記申立人ヨリ公示催告ノ申立ヲ爲シタルニヨリ其ノ所持人ハ昭和十三年五月十日午前九時迄ニ當區裁判所ニ權利ノ屆出ヲ爲シ且該小切手ヲ提出スヘシ若シ右期日迄ニ屆出テ且該小切手ヲ提出スヘシ若シ右期日迄ニ屆出及提出ヲ爲ササルニ於テハ其ノ無效ヲ宣言スルコトアルヘシ
東京區裁判所
判事 新關勝芳

(別紙)
目錄
一小切手 一通
但シ額面金五百圓、振出人東京市支出官貴族院書記官長世責、支拂人日本銀行、振出年月日昭和十二年八月七日
昭和十二年(ヰ)第二九號
東京市城東區大島町二丁目一九六番地
申立人 合名會社小久保製作所
右代表社員 小久保小平
別紙表示ノ約束手形ニ付キ 前記申立人ヨリ公示催告ノ申立ヲ爲シタルニヨリ 其所持人ハ昭和十三年四月二十六日午前十時迄ニ當區裁判所ニ權利ヲ屆出テ且ツ約束手形ヲ 提出スヘシ若シ右期日迄ニ屆出及ヒ提出ヲ爲ササルニ於テハ其無效ヲ宣言スルコトアル可シ
東京區裁判所
判事 中村武

(別紙)
目錄
一第四十一號約束手形 一通
金額 一金九千三百五十七圓六十錢也
支拂期日 昭和十二年十二月二日
支拂地 東京市
支拂場所 株式會社然百銀行丸ノ內支店
振出人 東京市麴町區丸ノ內一丁目六番地一
淺野物產株式會社取締役淺田社長 專務取締役
楢本梅太郎
振出地 東京市
振出年月日 昭和十二年九月二十九日
名宛人 東京市城東區大島町二丁目二百九十六番地
合名會社小久保製作所代表社員小久保小平
裏書人 東京市城東區大島町二丁目二百九十六番地
合名會社小久保製作所代表社員小久保小平
名古屋市西區東櫛町五十番地帝國興信所名古屋支所內 申立人 後藤清
別紙目錄記載ノ小切手ニ付右後藤清ヨリ 除權判決ノ申立アリタルヲ以テ其所持人ハ昭和十三年五月十日午前九時迄ニ當區裁判所ニ權利ノ屆出ヲ爲シ且該小切手ヲ提出スヘシ若シ右期日迄ニ權利ノ屆出及提出ヲ爲ササルニ於テハ其ノ無效ヲ宣言スルコトアルヘシ
昭和十二年十月八日
(別紙)
目錄
一證券ノ表示 小切手 一通
一振出人 第三飾繩理部華澤聰
一發行年月日 昭和十二年六月十日
一振出地 名古屋
番號 第〇一八一五號
一支拂地 日本銀行名古屋支店
一支拂人
一額面 金八十圓也
一宛名人 村瀨修二
右小切手最終所持人申立人 後藤清
昭和十二年雜第一八號
苗栗郡苗栗街雜軒字內麻四六九番地
申立人 謝 廷任
別紙目錄表示ノ證券ニ付前記申立人ヨリ公示催告ノ申立ヲ爲シタルニヨリ其ノ所持人ハ昭和十三年五月二十五日午前九時迄ニ當法院ニ權利ヲ屆出且ツ右證券ヲ提出スヘシ若シ右期日迄ニ屆出及提出ヲ爲ササルニ於テハ其ノ無效ヲ宣言スルコトアルヘシ
臺北地方法院新竹支部單獨部
判官 小山內禮

(別紙)
目錄
一證券ノ表示 小切手 一通
一振出人 第三飾繩理部華澤聰
一發行年月日 昭和十二年六月十日
一振出地 名古屋
番號 第〇一八一五號
一支拂地 日本銀行名古屋支店
一額面 金八十圓也
一宛名人 村瀨修二
右小切手最終所持人申立人 後藤清
昭和十二年雜第一八號
苗栗郡苗栗街雜軒字內麻四六九番地
申立人 謝 廷任
別紙目錄表示ノ證券ニ付前記申立人ヨリ公示催告ノ申立ヲ爲シタルニヨリ其ノ所持人ハ昭和十三年五月二十五日午前九時迄ニ當法院ニ權利ヲ屆出且ツ右證券ヲ提出スヘシ若シ右期日迄ニ屆出及提出ヲ爲ササルニ於テハ其ノ無效ヲ宣言スルコトアルヘシ
臺北地方法院新竹支部單獨部
判官 小山內禮
昭和十二年十月二日

一貨物引換證番號 第二四四號
一荷送人住所氏名又ハ商號 苗栗街 謝廷任
一荷受人住所氏名又ハ商號 苗栗街 謝廷任
一品名 荷造種類數記號
昭和十二年一期作籠數記號 苗栗街
三等合格米七一袋
四等合格米九四袋
合計一六五袋
一重量又ハ容積 毎袋六〇瓩入
一運送方法 鐵道便
一運送品價格 毎袋金(三等九圓六十錢也 四等九圓三十錢也)
一運送費及諸掛金 著驛車上迄元拂
引換證發行手數料 金三錢元拂
一運送費支拂方法 運賃諸掛著驛車上迄元拂
本證作成年月日 昭和十二年八月二十四日
到著地及取扱人 苗栗驛 基隆驛
一積出驛名 苗栗驛
一積載貨車ノ記號番號 八月二十四日積ヲシ六八三號

一著驛保管ノ區別　混合保管扱
一米麥檢査月日　昭和十二年八月二十四日
一本證有效期間　發行ノ日ヨリ五十日間
一本證作成地　苗栗街
一記事　運送品價格ハ出荷主ノ申出ニヨル
一發行店住所記號商號　臺灣倉庫株式會社苗栗出張所主任重富角之助
一宛名　謝廷任

大連市北大山通四番地
申立人　秋田商會木材株式會社
右代表者專務取締役　吳石　樓一

一別紙目錄之通

右證券ニ付キ前記申立人ヨリ公示催告ノ申立ヲ爲シタルニヨリ其所持人ハ昭和十三年四月二十六日午前十時迄ニ當法院ニ權利ヲ屆出テ且ツ其證書ヲ提出スヘシ若シ右期日迄ニ屆出及ト提出ヲ爲ササルニ於テハ其無效ヲ宣言スルコトアル可シ

昭和十二年十月七日　關東地方法院

（別紙）

目錄

證券　約束手形
命額　金二万六千九百五十九圓七十五錢也
支拂期日　昭和十二年十一月十五日
支拂地　大連市
振出地　大連市
振出年月日　昭和十二年九月十七日
振出人　大連市山縣通十六番地　株式會社大連新宮木行
專務取締役森勝太郎
名宛人　秋田商會木材株式會社

左記兩會社ハ今般各株主總會ノ決議ニ依リ昭和産業株式會社ハ株式會社島田商會ニ合併シテ解散シ株式會社島田商會ハ其權利義務一切ヲ承繼シテ存續スルニ付若シ異議アル債權者ハ本年十二月二十三日迄ニ各會社ヘ御申出相成度此段公告候也

昭和十二年十月十七日
大阪市東區瓦町二丁目五十七番地
株式會社島田商會
東京市麴町區有樂町一丁目十番地
昭和産業株式會社

◎行旅死亡人

本籍住所氏名不詳溺死男十八年位　肉肥丈五尺　額圓頭五分刈眉濃鼻低店員風　其他普通特徴左下腿部入墨偽裝著衣白カッター襯衣白ズボン　眞撮影火郡ス心當リノ者ハ申出テラルヘシ

右本月七日眞内中之島一丁目一番地先ニ漂着寫眞撮影火郡ス心當リノ者ハ申出テラルヘシ

昭和十二年九月　大阪市北區役所

本籍住所氏名不詳溺死男十八年位　肉肥丈五尺　額長頭丸刈色黑其他普通著衣木綿縞袷　眞撮影火郡ス心當リノ者ハ申出テラルヘシ

昭和十二年九月　大阪市北區役所

本籍住所氏名不詳溺死女十八年位　肉肥丈五尺　一寸額圓頭髪長眉濃鼻低其他普通著衣大柄蕃茄縞銘仙袷襦袢三尺帶　眞撮影火郡ス心當リノ者ハ申出テラルヘシ

昭和十二年九月　大阪市北區役所

本籍住所氏名不詳溺死女十八年位　肉肥丈五尺三寸　額長頭丸刈色黑其他普通著衣木綿縞袷襦袢白木綿襦袢　眞撮影火郡ス心當リノ者ハ申出テラルヘシ

昭和十二年九月　大阪市北區役所

右本月十一日眞内大工町天滿宮地内ニ行倒レシニ付大阪慈惠病院ニ收容救護中同十六日死亡寫眞撮影火郡ス心當リノ者ハ申出テラルヘシ

昭和十二年九月　大阪市北區役所

自稱本籍佐賀郡東川副村大字川副津田行雄當七十二年肉背丈五尺顔長頭丸刈色黑其他普通著衣木綿單衣縞袷襦袢毛斯兵兒帶

右本月十一日眞内中之島公園喫煙堂前ニ行倒レ居リシヲ大阪慈惠病院ニ收容救護中同十二日死亡寫眞撮影火郡ス心當リノ者ハ申出テラルヘシ

昭和十二年九月　大阪市北區役所

住所居所不詳自稱安木良一三十九年丈五尺二寸位風貌頭髪長ク鬘シ鼻前ニ膏薬ヲ貼ツ著衣白ランニングシャツ茶毛糸腹卷大形格子縞浴衣茶バンド赤鼻緒草履携帶品金十二錢入弗入左顴指ニ金色指輪

右本月十三日眞内十三東之町二丁目一番地ニ於テ病死ニ付寫眞撮影火郡ス心當者申出ツヘシ

昭和十二年九月　大阪市東淀川區役所

◎荷受人及荷送人不明荷物

左記荷物心當リノ向ハ當省ニ申出ツヘシ本公告後六月以内ニ其權利者ノ申出ナキ時ハ錢道省其所權ヲ取得ス

昭和十二年十月　錢道省

備考　荷物表示上ノ數字ハ搬送番號　其下ノ數字等ハ給著又ハ登見ノ月日驛名等　×ハ到著年月日事情等不明　後登見ノモノ　要ハ一時預リ品ノ受取方申出ナキモノ

四二五二鞄入ワイシャツ等七、九上野宛　四二五四行李入中折帽子等七、一六會根×　四二五五錢八三阿佐ヶ谷×　四二五六洋傘七、一二上野宛　四二五七同七、一八陸上　四二五八蕎包自轉車部分品八、四直江津×　四二六〇袋入白米七、二五毛馬内×　四二六一ホース接手七、二九久留米×　四二六二本箱萬年筆等四、一六笠島×　四二六三同素麺七、一七今治×　四二六五蕎包洋劇等七、五東京×　四二六七袋入　同七、一七東京×　四二六九紙包印刷物等同上　四二七〇トランクイシャツ等七、一八小山×　四二七一ポストンバッグワイシャツ等七、一八東京×　四二七二行李入襟卷等七、一七同×　四二七三同敷帳等七、一二博多×　四二七四同蝋燭等同上　四二七五洋傘七、一不※　四二七六紙箱機部分品八、二同上　四二七八風呂敷包セル等自二、二至五、三一東鐵運輸部×　四二七九同名古屋帶等同上　四二八〇伊達卷同上　四二八一風呂敷同上　四二八二商品袋同上　四二八三割刀七、三〇京都×　四二八四杉皮七、二八吹田操車場×　四二八五俵入芋七、二一岡崎×　四二八六麻包褐等七、一六金澤×　四二八七紙包白粗六、二五京都※　四二八八同カッターシャツ等七、五松山×　四二八九同學帽等六、三〇吳×　四二九〇同種子七、三宮崎×　四二九一同七、二同上　四二九二風呂敷包ベビー服等七、一三蒲田×　四二九三同化粧袋等七、二京都※　四二九四同血壓計等七、一〇同上　四二九五同スカート等七、一三博多※　四二九六同洋服等七、一九北幌※　四二九七同毛シャツ等七、一八陸上　四二九八トランク錠付七、七京都※　四二九九同シャツ等六、三〇同上　四三〇〇鞄入空氣枕等六、二五同上　四三〇一トランクネクタイ等同上　四三〇二鞄入空氣枕等七、九博多※　四三〇三行李入チョッキ等七、二京都※　四三〇四同ネクタイ等六、三〇同上　四三〇五同電氣スタンド等七、二同上　四三〇六蕎七、一七辻子×　四三〇七紙箱割刀等七、三〇大牟田×　四三〇八箱入甘瓜八、三青森×　四三〇九紙包蕎麦等八、一東京×　四三一〇同和傘七、二七新宿×　四三一一トランク大鳥袷等八、五下關×　四三一二分銅七、二三東京×　四三一三カメラホン八、一門司×　四三一四香煙八、三同上　四三一五バルブ八、二札幌×　四三一六紙箱短靴七、一五大阪※　四三一七箱入張物器等、六碩岡×　四三一八布包水筒等七、一三大阪※　四三一九袋入電氣スタンド等七、一九同×　四三二〇同セルヌボン等七、一〇新宿※　四三二一紙包書籍七、一二新橋※　四三二二同小石七、八同×　四三二三同上　四三二四同上　四三二五同箱錢七、一同上　四三二六同×ボン等七、八新宿※　四三二七同珍紙等七、一七池袋※　四三二八風呂敷包長兒帶等七、一○大阪※　四三二九同帶揚等同上　四三三〇同化粧其等七、五同上　四三三一同中折帽等七、一三同×　四三三二同蚊帳等七、三同※　四三三三同靴七、一同上　四三三四同關米七、一同×　四三三五同チョッキ等七、一〇同※　四三三六同七、四同上　四三三七同ジャケット等七、一九函館等×　四三三八鞄入萬年筆等七、六大阪※　四三三九トランク錠付同上　四三三四〇同紬袷等七、二二佐世保※　四三三四一ポストンバッグネクタイ等七、一〇新宿※

尚ホ詳細ハ最寄鐵道省　停車場ニ就キ荷物事故童報ヲ閲覧セラルヘシ

誤	正
本月八日本欄森林組合登記ノ項中二四五頁三段目邊眞裁判所上山路出張所ノ部六位、六百七十五番地ハ「六百七十七番地」同十六日同産業組合登記ノ項中四六二頁三段「鞆路眞裁判所賀茂出張所ノ部初行「購買販賣利用組合」ハ「購買販賣組合」ノ誤モ誤植	

◎外國郵便物東京中央郵便局締切日時表

普通常	書留	小包	郵便船出港	船名
月日	時	月日	時	
●南支那、香港、フィリピン群島、海峽殖民地、英領印度等行				
10、三三前九	10、三三前八半	—		神戸
●香港、海峽殖民地、英領印度、埃及、佛國、英國等行				
10、三三前九	10、三三前八半	—		ブレシデント、ゲンツ號
●加拿陀、米國、南米等行				
10、三三前10	10、三三前10	10、三三前10、三〇		横濱 照國丸
●米國、加拿陀、南米等行				
10、三三前10	10、三三前10	10、三三前10、三〇		同 エムプレス、オブ、アジア號
●布哇、米國、加拿陀、南米等行				
同三三前10	同三三前10	同三三前10、三〇		同 デレシデント、ゼフアソン號
●關領東印度行				
同三三前10	同三三前10	同三三前10、三〇		同 氷川丸
●臺灣、新西蘭等行				
—	—	同三三前10		同 かんべら丸
●米國、加拿陀、南米等行				
10、三三前10	10、三三前10	同三三前10、三〇		同 北海丸
同三三前10	同三三前10	同三三前10、三〇		同 平洋丸
同三三前10	同三三前10	同三三前10、三〇		同 淨寶樓丸
同三三前八半	同三三前八半	同三三前		門司

（備考）淨寶樓丸ノ小包ハ神戸局送トス

謹告

日支事變の擴大に依り我等國民は大なる覺悟を以て銃後の完璧を期せざる可からず

政府は國家經濟上の見地より國民精神總動員を爲し輸入防止と我國産業の伸展に全力を注ぎつゝあるは等しく國民の力强く感ずる所なり、然も我國化學工業の進歩は近時著しく海外人士の驚異的眼を光らしむるものあり

然るに或る一部に於て未だ舶來陶醉の惡夢を覺醒せざる人ありと聞く是は擧國一致の趣旨に悖ると云はざる可らず

如斯は眞の國産優良品の眞價を知らず俗に云ふ喰はず嫌ひと云はざるを得ず

弊社は茲に多大の犧牲を拂ひ國産**カーボンペーパー**は近時如何に進歩せし優良品なるかを天下に宣傳し以て高價の舶來品よりも廉價の國産品は數等優れ居る事の認識を一層深からしめんとするものなり、事は事務用品の一端にして僅少の額なりと雖も日常の消耗品然も全國に渉り一ヶ年の消費を通算すれば決して輕視すべき問題にあらず、於茲國産品の徹底的普及に勉め以て輸入防止の目的を貫徹し國民總動員の趣旨に聊か貢献せんとする所以なり

此の主眼に依り短期間タイプライター用片面**カーボンペーパー**に限り特價宣傳販賣の外に、厖大なる景品を附し國産品の認識を完成せんとする微意御諒察の上何卒御愛用あらんことを懇願致し候

大阪市西淀川區浦江北一丁目一五六

カーボンペーパー株式會社

電話　福島㊺（三五〇六番）（三五九一番）

カーボン一函に對し五ヶ年日記帳一冊景品トシテ添附

專賣特許第四三二〇五號

505 **ビクター印タイプライター用**

カーボンペーパー　黑、藍、紫、赤

見本御申込次第進呈

官報　昭和十二年十月二十二日　第三千二百四十三號　金曜日

辭令二

本欄勳位ノ項ニ「景一」トアルハ「勳一位景雲章」ノ略ナリ其他皆此ノ例ニ倣フ

勳位	氏名
海軍官等位勳功	
景一級 大將從三位勳一等功五	中村良三
同 中將從四位勳一等功四級	長谷川清
同 少將正五位勳三等功三級	有地十五郎
景二 少將正五位勳三等	前田政一
同 大佐從五位勳三等	大西次郎
同 同	久保田久晴
同 同	原清
同 同	武田盛治
同 中佐正六位勳三等	高木伴治郎
同 主計中佐正六位勳三等功四級	山口一
景四 少佐正六位勳四等	牟田口格郎
同 同	鐵田正一
同 同	北浦豊男
同 同	藤野寛
同 同	沖野亦男
同 同	香川清登
景五 少佐從六位勳五等	北川金光
同 機關少佐正六位勳四等	平尾松雄
同 機關少佐從六位勳四等	萩原勘一
景五 機關少佐從六位勳五等	内田四五郎
景四 大尉從七位勳四等功五級	笹川潤平
景五 大尉從六位勳五等	鵜澤聰衛
同 大尉正七位勳五等	玉井淺一
景六 大尉正七位勳六等功五級	赤尾俊二
景五 機關大尉從六位勳五等	八島春清
同 軍醫大尉正七位勳五等	山本秀雄
景六 中尉從七位勳六等	小川陽一郎
勳位 陸軍官等位勳功	
景一級 中將從三位勳一等功三	坂本政右エ門
景二級 少將正五位勳二等功三	高田美明
同 少將正五位勳三等功三級	志道保亮
勳位 陸軍官等位勳功	
景三 歩兵中佐正六位勳三等功四級	高橋多賀二
同 歩兵大佐從五位勳三等功四級	鷲津鉉平
同 同	常岡寛治
同 同	迎專八
同 歩兵大佐從四位勳三等功四級	城島英興
同 砲兵大佐正五位勳三等功四級	中園盛孝
同 砲兵中佐正六位勳三等功四級	平岡力
景四 歩兵少佐正六位勳四等功四級	大廣秀次
同 歩兵大尉從六位勳四等功五級	稲村豐二郎
同 歩兵少佐正六位勳四等功四級	千田貞季
同 歩兵中佐正六位勳四等功四級	春成豊雄
同 歩兵大尉從六位勳四等功五級	高木環
同 歩兵少佐正六位勳四等功四級	飯田雅雄
同 歩兵少佐從六位勳四等功五級	林田敬藏
同 歩兵少佐正六位勳四等功四級	松末喜六
同 歩兵中佐正六位勳四等功四級	馬場英夫
同 歩兵大尉從六位勳四等功五級	高田喜久人
同 歩兵中佐正六位勳四等功四級	秋山喬樹
同 砲兵大尉從六位勳四等功五級	立圖榮造
景五 一等主計正七位勳五等	千葉三郎
同 歩兵中尉從七位勳五等功五級	廣松悦雄
同 歩兵大尉從六位勳五等功五級	林正直
同 歩兵大尉正七位勳五等功五級	花房精吾
勳位 陸軍官等位勳功	
同 歩兵少尉正八位勳五等功五級	肥後盛英
同 歩兵大尉正七位勳五等功五級	菅原梅吉
同 歩兵少尉正八位勳五等功五級	尻枝重二
同 歩兵少尉從七位勳五等功五級	大園庄藏
同 歩兵大尉正七位勳五等功五級	樺利德
同 砲兵大尉正七位勳五等功五級	前田知玄
同	近藤久幸
景六 歩兵少尉正八位勳六等功五級	千場英喜
同 歩兵中尉從七位勳五等功五級	原鶴三
同 歩兵少尉正八位勳六等功六級	鐵方角次
同 同	川上次男
同 歩兵少尉正八位勳六等功五級	宮元初雄
同 歩兵少尉從七位勳六等功六級	河津六郎
同 同	小倉正義
同 歩兵中尉從七位勳六等功五級	甲斐崎三夫
同 二等軍醫從七位勳六等功五級	坂元健兒
同 歩兵中尉從七位勳六等功五級	山下要治
同 歩兵特務曹長勳六等功六級	池田慶藏
同 歩兵特務曹長從七位勳六等功六級	吉水又雄
同	敬太郎
同	兒島市助
同 歩兵特務曹長勳六等功六級	佐藤孫市
同	後藤壽
同 歩兵特務曹長勳六等功六級	久野萬藏
同	江川野助義
同	穂重盛秀
同	平野清
同	山下國衛
同	多賀吉
同	松元彙
同	濱戸口武雄
勳位 陸軍官等位勳功	
同 歩兵特務曹長從七位勳六等功六級	中間淺太郎
同 歩兵特務曹長勳六等功六級	有村當二
同	良吉
同 歩兵特務曹長從七位勳六等功六級	前田滿夫
同 歩兵特務曹長勳六等功六級	上橋義惠
同	井久保本井
同 砲兵特務曹長勳六等功七級	三好秋太
同	茂一
同 砲兵特務曹長從七位勳六等功七級	榮次平
同 砲兵少尉從七位勳六等功六級	小嶋賀
同 工兵中尉從七位勳六等功五級	中村俊雄
景七 歩兵特務曹長勳七等功七級	松田辰一
同 歩兵軍曹勳七等功七級	安藤寅瑠
同 歩兵曹長勳七等功七級	竹下熊雄
同 歩兵軍曹勳七等功七級	岡部紫
同 歩兵曹長勳七等功七級	大崎宇一
同 歩兵軍曹勳七等功七級	川畑豊香
同 歩兵曹長勳七等功七級	民長義
同	鍋野義岡
同 歩兵軍曹勳七等功七級	西澤元明
同 歩兵軍曹勳七等功七級	吉村政義
同	岩永正光
同 歩兵曹長勳七等功七級	星野政雄
同 歩兵伍長勳七等功七級	河原義積
同	池田勉
同	船津
同	城戸重則
同	堀詰喜太郎
同	藤岡邦博
同	江嶋弘
同	今村
同	立夫
同	澤田一馬
同	栗崎春男
同	萩原政義
同 歩兵軍曹勳七等功七級	高野鐵藏
同	曆雄
同	吉良義夫
同	中村光
同	宮崎忠彦

明治二十五年五月三十一日第三種郵便物認可

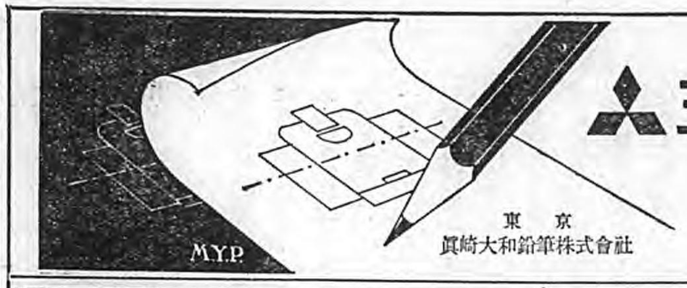

特許No.111938
三菱感光紙用鉛筆
(Tracing Pencil)
HARD, EXTRAHARD, MEDIUM, SOFT 四種
各地有名文具店にあり
東京
眞崎大和鉛筆株式會社

タイガー計算器
計算事務は國産タイガーで！
國産タイガー計算器は日本特許・實用新案並に英・米・獨特許を併せて80件餘を持つ優秀なる機構十有餘年研鑽を重ねたる製作技術より成る世界的計算器です

普及號・基本型・特裝型・連乘式
正價 ¥160.00 以上 製器贈呈
タイガー計算器株式會社
本社工場 大阪市東淀川區野中南通二ノ十
電話 北7590—7593
東京支店 東京市日本橋區吳服橋三ノ五
電話日本橋1049.3953
出張・仙臺・名古屋・廣島・福岡・京城・大連・新京・奉天・臺北

堀井謄寫版
及一般輸出入業
最新發賣
三元式

發賣元 東京市神田區
堀井謄寫版店本
堀井本店
電話 (125)四・二四・二四・三二四・四二四
支店 上海・口濟・天津・京城

ミカド複寫紙
明鮮久耐

東洋複寫紙製造合資會社
大阪市東區淡路町二丁目

避雷針
陸軍用御
大阪市西區立賣堀北通三
鈴木深藏商店
電話長新町一四八〇番

株式名義書換停止公告
當會社定款第十三條ノ規定ニ依リ昭和十二年十一月一日ヨリ合併完了ノ日ニ至ル迄株式名義書換停止致候
昭和十二年十月二十二日
中央水力株式會社

株金拂込催告公告
當會社新株式第壱回拂込金壱株ニ付金拾貳圓五拾錢也拂込未濟ノ向ハ來ル昭和十二年十一月十日限リ延滯利息(拂込金百圓ニ付日歩四錢ノ割合)相添ヘ幣本社又ハ東京支社ヘ御拂込相成度萬一右期日迄ニ御拂込無之節ハ遺憾株主タル權利ヲ喪失セラルヘク商法ノ規定ニ依リ此段公告候也
昭和十二年十月二十二日
臺灣電力株式會社

附金當配定確附金配分存生
大正生命
祝壽養老金附(一名三倍保險)

定價 一ヶ月 九十五錢 一冊八十錢 八錢(外國郵便ニ依ル地域)
原稿料 一本公(一八ポイント 校廣ニ八ポイント 行三十字 行十四字詰 二十五錢 九ポイント五錢增)
發行所 東京市麻布區霞町萬年町 内閣印刷局
大阪市東區淡路町二丁目 東洋複寫紙製造合資會社
電話 (九)六三五 振替東京一九〇〇 發行課

(本書ノ大サハ國定規格A4判)

陸軍官等位勳功		
同	歩兵伍長勳七等功七級	中村嘉藤次
同	同	齊藤茂人
同	同	梅本博
同	勳七等功七級	古河美一
同	歩兵伍長勳七等功七級	佐藤光
同	同	岩田四十三
同	同	岩崎賢勳
同	同	樋田信男
同	同	惠藤新
同	同	永井登
同	同	細谷平八
同	同	秋山德清
同	歩兵軍賈勳七等功七級	浦崎正雄
同	同	上山亀吉
同	同	坂本三郎
同	同	兒島宗秋
同	歩兵曹長勳七等功七級	花堂武熊
同	同	三浦日義
同	歩兵伍長勳七等功七級	後藤貞敏
同	同	岡崎惠
同	同	小野源治
同	同	河野辰夫
同	同	今井實
同	同	藤井良助
同	同	甲斐寛
同	同	田丸力
同	同	川崎利雄
同	同	甲斐鈴木正保
同	同	奈須政治
同	同	加藤武夫
同	同	黒木武儀
同	同	森山巧
同	同	小野喜一
同	同	肥田木太郎
同	同	長友乙一
同	同	鵜田武平
同	同	川越進
同	同	山田留吉
同	同	小田忠義
同	同	吉田秀全
同	同	川岸治郎
同	同	齊藤勝見
同	同	寺原通
同	同	黒木强

陸軍官等位勳功		
同	同	岩切常夫
同	同	淺田義滿
同	同	松下一郎
同	同	中西信雄
同	同	坂口登
同	同	田崎保
同	同	椎葉九右衛門
同	同	川崎郁夫
同	同	米田英雄
同	同	日高平七
同	同	荻原代美
同	同	熊本俊夫
同	同	石丸三
同	同	丸尾卯一郎
同	歩兵軍賈勳七等功六級	峯元堅
同	同	上迫時則
同	同	安藤清志
同	同	松元健一
同	同	富田金榮
同	同	川崎良美
同	同	三谷實春
同	同	興川時盈
同	同	竹之內盛二
同	歩兵伍長勳七等功七級	大吉英則
同	同	彌榮明
同	同	東一雄
同	同	山下一雄
同	同	磨島吉信
同	同	有滿愛次
同	同	上別府政二
同	同	中俣時與
同	同	松下雪男
同	同	上原末內
同	同	前田三男
同	同	石原吉松
同	同	久木田正已
同	同	藤崎角二
同	同	犬童盛文
同	同	鹿角英明
同	同	和田靜雄
同	同	上和田義
同	同	中留秀盛
同	同	尾上進
同	同	西園篤
同	同	道岡鼎
同	同	鳥越昇

陸軍官等位勳功		
同	騎兵伍長勳七等功七級	山角一二
同	砲兵曹長勳七等功七級	立川副次郎
同	砲兵伍長勳七等功七級	得丸正名
同	同	本田清孝
同	同	迫喜一
同	工兵軍賈勳七等功七級	村田嘉吉
同	同	杉田源
同	同	寺坂保三
同	同	中村實
同	歩兵伍長勳八等功七級	堀一頼夫
同	同	多久忠彥
同	同	釜久見
同	同	富岡健
同	同	後藤男
同	同	高花盛雄
同	同	吉岡松治
同	同	瀨崎並人
同	同	上土井正久
同	同	內布貞一
同	三等看護長勳八等功七級	野田貞一
同	同	松尾則孝
同	歩兵伍長勳八等功七級	平林秀二
同	同	村岡勇
同	歩兵伍長勳八等功七級	小森貞雄
同	同	高橋椎葉公夫
同	歩兵上等兵勳八等功七級	黑木勝義强
同	同	西村四郎
同	歩兵伍長勳八等功七級	黑木貞良
同	同	松村鎖次
同	同	熊本靜雄
同	同	有村壽
同	歩兵伍長勳八等功七級	脇田勇介
同	同	尾辻正
同	同	坂下登志
同	同	福永豐
同	同	池田信次
同	同	松元佐
同	同	福留榮一
同	同	竹上義
同	同	山崎秀雄
同	同	廣川義
同	同	井出則
同	同	前田實
同	同	今村
同	同	寺原

陸軍官等位勳功		
同	同	岡部松五郎
同	同	古川政夫
同	同	林河慶行
同	同	田中閑實
同	歩兵上等兵勳八等功七級	竹嶋治二郎
同	同	吉田政一
同	同	山口俊
同	同	堀川友義
同	同	星子明夫
同	同	緒方信
同	同	吉澤市松
同	同	古澤眞人
同	同	井東正
同	同	櫛澤政
同	同	高藤繼男
同	同	高田盛雄
同	同	井澤德代
同	同	吉村身
同	同	岩本武
同	同	川多一郎
同	同	本多一
同	同	高野寺
同	同	濟家保
同	同	村八
同	同	吉田重
同	同	島原吉
同	同	吉田榮三
同	同	井上登郎
同	同	永井伊
同	同	山下之助
同	同	上野太吉
同	歩兵上等兵勳八等功七級	星井義一郎
同	同	桃太郎
同	同	見波義一
同	同	三澤義郎
同	同	鶴田義雄
同	同	眞木澄
同	同	丸山眞春
同	同	山本國治
同	同	鶴田良
同	同	高橋篤
同	同	伊藤太郎
同	同	永井智
同	同	永井右エ門
同	同	糸日谷義
同	同	留吉
同	同	松田喜久馬
同	同	平松
同	同	福田吉
同	同	時與
同	同	內內
同	同	芝原
同	同	佐藤元
同	同	野
同	同	西
同	同	宮田
同	同	長利
同	同	高橋
同	同	小宮
同	同	吉本
同	同	永見
同	同	平田

陸軍官等位勳功		
同	同	清水思矩
同	砲兵中佐從五位勳三等	森川清
同	砲兵中佐正六位勳三等	河邊虎四郎
同	工兵中佐正六位勳三等	服部曉太郎
同	同	河田清太郎
同	同	板花義一
同	輜重兵中佐正六位勳三等	森田士橘
同	同	岡崎勇逸
同	同	清三郎
同	工兵中佐正六位勳四等	前田正實
同	歩兵少佐從六位勳四等	重松澤
同	同	村田孝生
同	歩兵少佐從六位勳四等	羽佐田良吉
同	歩兵少佐正六位勳四等	蓬塚止才夫
同	工兵少佐從六位勳四等	中尾留次
同	航空兵少佐從六位勳四	寺田濟一
同	同	服部武士
同	輜重兵少佐正六位勳四	石井榮次
同	同	嘉地春男
同	砲兵大尉從七位勳五等	田島樣平
同	輜重兵中尉從七位勳五	赤塚惠勳
同	航空兵賈長勳七等功七級	上村與吉
同	同	赤塚野村
同	同	大串敬吉
同	少將正五位勳二等功五級	平松英雄
同	同	田川精三郎
同	軍醫監從四位勳二等	岡原寬
同	少將從四位勳三等功四級	宮村俊雄
同	少將正五位勳三等功四級	蓑井隈雄
同	工兵大佐從五位勳三等	石田榮爾
同	同	宮田重信
同	一等主計正從五位勳三	根岸長尾
同	歩兵中佐從五位勳三等	高橋兩角
同	歩兵中佐正六位勳三等	岡本業作
同	歩兵中佐正六位勳四等	干城良
同	同	島山利雄
景四	歩兵少佐正六位勳四等	原口啓之助
同	同	根岸誠一
同	同	谷內賢一
同	同	園田四
同	同	山崎源藏

陸軍官等位勳功		
同	同	石崎常夫
同	同	淺田義滿
同	同	松下一郎
同	同	中西信雄
同	同	坂口登
同	同	田崎保
同	同	椎葉九右衛門
同	同	川崎郁夫
同	同	米田英雄
同	同	日高平七
同	同	荻原代美
同	同	熊本俊夫
同	同	石丸三
同	同	丸尾卯一郎
同	歩兵軍賈勳七等功六級	峯元堅
同	同	上迫時則
同	同	安藤清志
同	同	松元健一
同	同	富田金榮
同	同	川崎良美
同	同	三谷實春
同	同	興川時盈
同	同	竹之內盛二
同	歩兵伍長勳七等功七級	大吉英則
同	同	彌榮明
同	同	東一雄
同	同	山下一雄
同	同	磨島吉信
同	同	有滿愛次
同	同	上別府政二
同	同	中俣時與
同	同	松下雪男
同	同	上原末內
同	同	前田三男
同	同	石原吉松
同	同	久木田正已
同	同	藤崎角二
同	同	犬童盛文
同	同	鹿角英明
同	同	和田靜雄
同	同	上和田義
同	同	中留秀盛
同	同	尾上進
同	同	西園篤
同	同	道岡鼎
同	同	鳥越昇

陸軍官等位勳功		
同	騎兵伍長勳七等功七級	山角一二
同	砲兵曹長勳七等功七級	立川副次郎
同	砲兵伍長勳七等功七級	得丸正名
同	同	本田清孝
同	同	迫喜一
同	工兵軍賈勳七等功七級	村田嘉吉
同	同	杉田源
同	同	寺坂保三
同	同	中村實
同	歩兵伍長勳八等功七級	堀一頼夫
同	同	多久忠彥
同	同	釜久見
同	同	富岡健
同	同	後藤男
同	同	高花盛雄
同	同	吉岡松治
同	同	瀨崎並人
同	同	上土井正久
同	同	內布貞一
同	三等看護長勳八等功七級	野田貞一
同	同	松尾則孝
同	歩兵伍長勳八等功七級	平林秀二
同	同	村岡勇
同	歩兵伍長勳八等功七級	小森貞雄
同	同	高橋椎葉公夫
同	歩兵上等兵勳八等功七級	黑木勝義强
同	同	西村四郎
同	歩兵伍長勳八等功七級	黑木貞良
同	同	松村鎖次
同	同	熊本靜雄
同	同	有村壽
同	歩兵伍長勳八等功七級	脇田勇介
同	同	尾辻正
同	同	坂下登志
同	同	福永豐
同	同	池田信次
同	同	松元佐
同	同	福留榮一
同	同	竹上義
同	同	山崎秀雄
同	同	廣川義
同	同	井出則
同	同	前田實
同	同	今村
同	同	寺原

陸軍官等位勳功		
同	同	岡部松五郎
同	同	古川政夫
同	同	林河慶行
同	同	田中閑實
同	歩兵上等兵勳八等功七級	竹嶋治二郎
同	同	吉田政一
同	同	山口俊
同	同	堀川友義
同	同	星子明夫
同	同	緒方信
同	同	吉澤市松
同	同	古澤眞人
同	同	井東正
同	同	櫛澤政
同	同	高藤繼男
同	同	高田盛雄
同	同	井澤德代
同	同	吉村身
同	同	岩本武
同	同	川多一郎
同	同	本多一
同	同	高野寺
同	同	濟家保
同	同	村八
同	同	吉田重
同	同	島原吉
同	同	吉田榮三
同	同	井上登郎
同	同	永井伊
同	同	山下之助
同	同	上野太吉
同	歩兵上等兵勳八等功七級	星井義一郎
同	同	桃太郎
同	同	見波義一
同	同	三澤義郎
同	同	鶴田義雄
同	同	眞木澄
同	同	丸山眞春
同	同	山本國治
同	同	鶴田良
同	同	高橋篤
同	同	伊藤太郎
同	同	永井智
同	同	永井右エ門
同	同	糸日谷義
同	同	留吉
同	同	松田喜久馬
同	同	平松
同	同	福田吉
同	同	時與
同	同	內內
同	同	芝原
同	同	佐藤元
同	同	野
同	同	西
同	同	宮田
同	同	長利
同	同	高橋
同	同	小宮
同	同	吉本
同	同	永見
同	同	平田