鐵路職工社會的互助

爲爲爲

資崇

第五卷　第四期

中華民國二十四年四月十日出版

目錄

社壇

鐵道部鐵道沿綫出產品展覽會[illegible]

各種細瓷
雙釉瓷管
化學用品
舖路瓷磚

主要出品

德盛窯業廠

德盛牌
註冊
商標

總事務所
總批發處
天津[illegible]
電話[illegible]
電報掛號[illegible]

唐廠
唐山[illegible]
電話[illegible]號

津廠
天津陳家溝鐵道
電話[illegible]號

老廠
唐山[illegible]

實業部一等國貨證明書
各處總評判國產
最優良者

河北省工業試驗所試驗証[illegible]第一千七百九十[illegible]

社論

一　[illegible]

[illegible]

[illegible]

二十[illegible]之[illegible]、[illegible]、[illegible]、[illegible]、Iain、[illegible]、[illegible]、Tamin之[illegible]、[illegible]之[illegible]、[illegible]、[illegible]、[illegible]、

[illegible]

[illegible]

[illegible]

[illegible]

[illegible]

一、[illegible]

[illegible]

[redacted]

[redacted]

[redacted]

[illegible]五年[illegible]汽車公司二[illegible]，實行聯運，[illegible]各自 San-[illegible] New York 間二[illegible]行駛之，[illegible]所需時間，計算[illegible]為八一五小時四十五分，如用長途汽車，為一百十八小時四十五分，[illegible]為一百零八元七角，汽車僅三十九元七角五分，費[illegible]三分一，[illegible]數目為[illegible]建設及改良工程　全[illegible]元，[illegible]，是用科學設備[illegible]汽車機件，及[illegible]實行採取[illegible]，不受燃料及車輛價格之變動影響[illegible]，北達[illegible]，西達，直達平津距[illegible]二千[illegible]，[illegible]實行[illegible]，定[illegible]

[illegible]研討，[illegible]公用汽車之勢力，已有[illegible]所[illegible]為二種分，吾人今日[illegible]達[illegible]一[illegible]比二[illegible]，[illegible]打[illegible]：我國[illegible]之[illegible]，[illegible]全部[illegible]，惟其中[illegible]於[illegible]貨者少，不經濟之[illegible]——[illegible]之不[illegible]立之[illegible]，及非[illegible]於緊急之[illegible]必[illegible]完成之[illegible]，[illegible]在[illegible]方[illegible]，尚未可知[illegible]，[illegible]方有延期[illegible]之希望，[illegible]者[illegible]比較[illegible]二汽車運輸之[illegible]——如長[illegible]日曾經[illegible]，[illegible]，[illegible]，最[illegible]，[illegible]汽車公司曾存[illegible]——[illegible]改[illegible]，[illegible]車，[illegible]自必[illegible]改良或[illegible]之[illegible]，[illegible]二[illegible]，[illegible]較[illegible]為[illegible]，且可立時使各[illegible]方[illegible]二[illegible]，[illegible]要，[illegible]增大，汽車不[illegible]，再改[illegible]，不[illegible]完成，[illegible]可[illegible]公用汽車[illegible]一[illegible]之代[illegible]：在各[illegible]方之人士，自[illegible]在其[illegible]之觀念，[illegible]者[illegible]公用汽車[illegible]，惟[illegible]在之問題，即[illegible]在今[illegible]久之[illegible]，[illegible]若[illegible]公[illegible]行

駛汽車，以代運輸，二者孰注？蓋如吾人對於某事所抱之希望爲十，但事實上，十難全部實現，一方吾人對于某事所希望者爲十，而暫時只可獲五，雖難全部滿足，要可略勝於無，二者孰擇？據此事實則今日各大都市及中小城市間，敷設郊外聯絡電車之問題，須待數年後始能解決實現者，尤得適用也

公用長途汽車，非僅爲鐵路運輸之競爭者，及代用者，且含有爲火車培養之作用，凡與火車電車在同一或併行道路上運行之公用長途汽車，恐電車火車方面所受之利害恰係相反日本東京市電氣局發表自公用汽車沿電車路線駛行以來，如電車乘客增多，則汽車乘客減少，汽車乘客增多，則電車乘客必行減少，蓋電車經營者，使汽車與電車路行與否，或在同一之路線經營公用長途汽車時，其在經濟原理上所佔據之條件，僅爲防止其他競爭勢力侵入之一手段，惟自車站或鐵路停車場經營向四方放射之汽車路線，則公共汽車可將鐵路運來之客，代爲續運，反之，汽車並能將自己所運來之旅客，送交鐵路，要此現象，皆相互扶助共存共榮之關係，以故鐵路對於自車站路向左右兩方放射之汽車路線，匪特無恐懼之必要，實可大加歡迎，如在大都市或人口繁多之車站，目下尚未經營此種路線時，鐵路本身爲旅客集散便利，及營業之發展計，亦可急起直追，進而自營，此種原理，實與鐵路本身在各沿線地方經營田園城市或遊樂場所等附屬事業之意義相同也。

瓦敖特機車閥動機關　（7）　俗子

看了後面的完全解述，就可以知道表示在第十一和十二圖上的佈置比較第九圖表示的佈置更好。用第九圖那樣佈置的理由是拉桿連接到向上的同動軸曲拐臂上被連接到向下的曲拐臂

很便利，因爲這種連接法容使煞機力回動機臂和回動軸曲拐臂近乎一條線。

當閥塊在上半個滑環裏邊時，閥動機臂的動作受着第九圖表示的那個滑環支架的限制第十一圖表示的回動軸曲拐的臂下，直接和機力回動機臂連接在一條棒上，不受滑環支架的限制，當機車前進時滑塊是在下半個滑環裏邊。

長途服務的機車尋常是向前行動，當設計的滑塊在上半個滑環裏邊機車前進時，有一種不利點。調車機車閥動機臂的滑塊的地位毋沒有什麼關係，因爲調車機車的前進和後退常是相同的。當機車前進時滑塊在上半個滑環裏邊的不利點是當滑塊在上半個滑環裏邊時，滑環支銷受的撞擊力很大，所以滑環支銷和環圈的磨耗也多；並且滑塊的滑行在滑環上的磨耗也很大。尚有當半徑桿懸桿，懸桿銷子，或回動軸背折斷於高速前進時，一條半徑桿落入後退機閥，如果回動手把或拉桿折斷時，兩件半徑桿就完全都落入後退機閥了。在這些情況下，一邊或兩邊的閥動機臂的反向，不免發生一種嚴重的損壞。

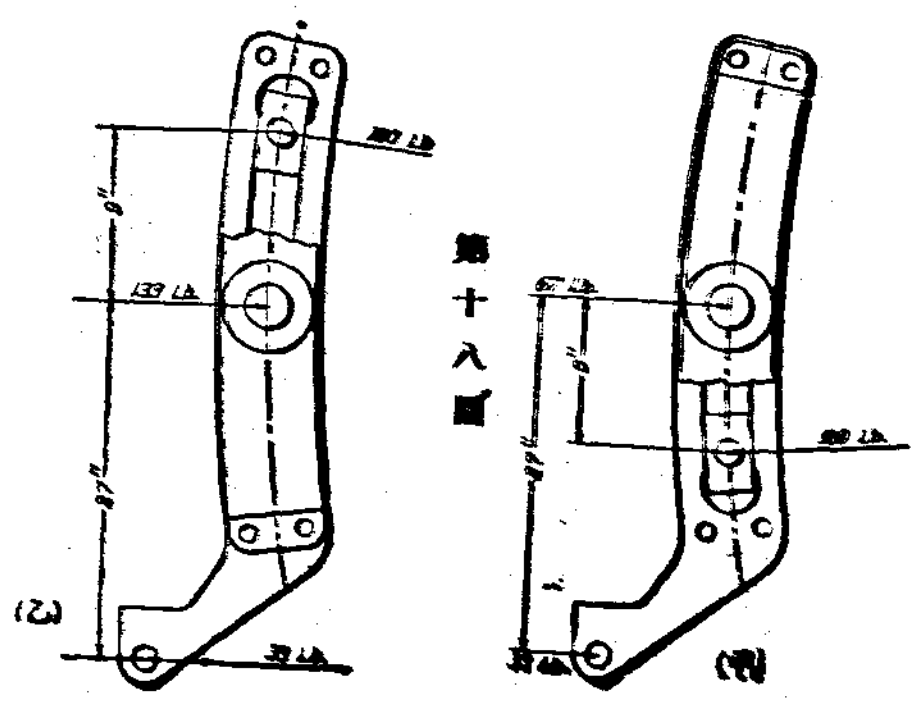

第十八圖

在滑環支銷上的推衝力的不同 —— 第十八圖甲和乙的目的就是爲着表示當機車前進時，滑塊在滑環支銷的上面和下面時滑環支銷上承受的不同的推衝力的。假設滑塊的中心在滑環支銷中心7·9 吋的地方（甲圖），滑環支銷的中心距偏心連桿銷孔的中心是27吋；並假設需要移動汽閥的力量是100 磅。因此偏心連桿的推衝力是 $\frac{100\times 9}{27}=33$磅，在滑環支銷或襯圈上的推衝力是3100－33＝67磅。

乙圖表示的是假設滑塊在滑環支銷上面的距離也是 9 吋，偏心連桿的推衝力仍然是 $\frac{100\times 9}{27}=33$磅，但是在滑環支銷或襯圈上的推衝力却是牠的兩端的力量的總數，就是100＋33＝13 磅。因此，當設計內滑塊在上半圓滑環裏邊是前進機關時，滑環支銷或襯圈上的磨損是二倍於滑塊在下半個滑環裏邊是前進機關時。

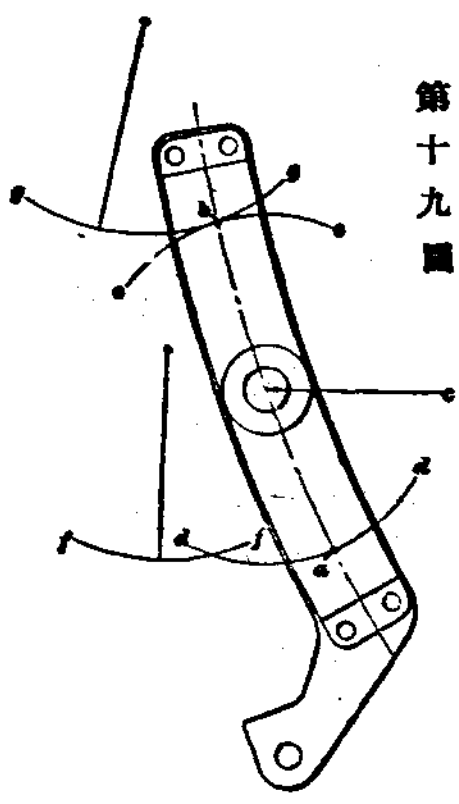

第十九圖

滑塊滑行——因爲什麼滑塊在下半個滑環裏邊時比較在上半個滑環裏邊時滑行少的理由，表示在第十二圖上。圖上表示的當滑環在支點 c 上擺動時，滑塊的中心 a ）當滑塊在下半個滑環裏邊時）是隨着 d 弧移動，半徑桿懸桿下面的銷子是隨着 f 弧移動。當滑塊在上半個滑環裏邊時是隨着 e 弧移動，半徑桿銷子是隨着 g 弧移動。因爲d 弧和 f 弧比較e弧和 g 弧很接近，所以當滑塊在下半個滑環裏邊時滑行較少，並且磨損也較在上半個滑環裏邊時少。　　（未完）

馬力問答

曼夫

問1. 什麼叫做馬力？

答1. 一分鐘能夠舉33000磅的重量升高一呎，或一秒鐘能夠舉550磅的重量升高一呎，或一小時能夠舉1980000磅的重量升高一呎，就叫做一個馬力。

問2. 單汽缸汽機的馬力怎麼樣計算？

答2. 單汽缸汽機的馬力等於2倍的活塞面積（以平方吋計算）乘每分鐘的迴轉數，再乘平均的蒸汽壓力（以每平方吋高於大氣壓力若干磅計算），再乘衝程的長（以呎計），將上列各數所乘的積用33000除開。也就是H. $P=\frac{2\frac{\pi}{4}D^2NPS}{33000}$

五五＝馬力　　D＝活塞或汽缸直徑（吋）

π＝3.1416　　N＝每分鐘迴轉數　　P＝蒸汽平均壓力

S＝活塞衝程(呎)

問3. 雙汽缸單張機車的馬力怎麼計算？

答3. 雙汽缸單張機車的馬力等於汽缸直徑的平方（以吋計）乘每小時的速度（哩），再乘平均汽壓力（以每方吋高於大氣壓力若干磅計算），再乘活塞衝程（吋），將這種相乘的結果拿上動輪的直徑（呎）乘4500（如果衝程的長以呎計算時，應當乘4500改為375）除開。

問4. 按上答的規則，計算一個汽缸直徑18吋，衝程24吋，動輪直徑6呎，平均汽壓力80磅，每小時行40哩的機車的馬力是多少？

答4. 假設　D＝汽缸直徑（吋）　S＝活塞衝程（吋）

W＝每小時行駛的速度（哩）　P＝平均汽壓力

W＝動輪直徑（呎）

這輛機車的馬力（$H.P.=\frac{D^2VPS}{W4700}=\frac{18\times18\times40\times80\times24}{6\times4500}$

$=921\cdot6$

問5• 什麼是計算大概馬力的格麟簫（Grimshaw）公式？

答5• 這種公式是爲着容易記憶的，就是。

$$H.P.=\frac{PAT}{33000}$$

式中P＝平均有效壓力（每平方吋若干磅

A＝平轉輪面積（平方吋）

T＝轉輪行程（每分鐘若干呎）

假設平均有效壓力是每方吋60磅，轉輪面積是200 平方吋，轉輪行程是每分鐘660 呎。

大概馬力$=\frac{60\times200\times660}{33000}=240$

問6• 當知道機車每小時行駛的哩數，働輪箍的直徑，和衝程的長時，怎樣可以求得轉輪每分鐘行動若干呎的速度？

答6• $$B=\frac{V\times5280\times2S}{60\times W\times\pi}$$

式中 B＝轉輪速度（每分鐘若干呎計）

V＝機車行駛速度（每小時若干哩計）

S＝轉輪行程（呎）

W＝働輪箍直徑（呎）

問7• 一輛機車的轉輪的衝程是18吋，働輪箍的直徑是54吋，每小時行駛60哩，問轉輪每分鐘的速度是多少呎？

答7• 按照上答的公式

$$轉輪速度=\frac{60\times5280\times2\times\frac{18}{12}}{\frac{60\times54}{12}\times3\cdot1416}$$

問8• 有汽機的鞲鞴衝程是2呎，每分鐘250迴轉，鞲鞴速度每秒鐘若干呎？

答8• 250×2×2÷60=16⅔呎（每移鐘）

汽笛

平

汽笛的目的是當機車將走或將來時，發大響聲，給與鐵道和經過鐵路的人們以信號的。第一圖表示的是汽笛的剖面形。杯形座a旋入鐘形汽室或副汽室，鐘b被螺釘d和螺帽c連接到杯形座子上。墊圈f遮蓋在杯形座的頂上，只是周圍留有一圈汽縫g。

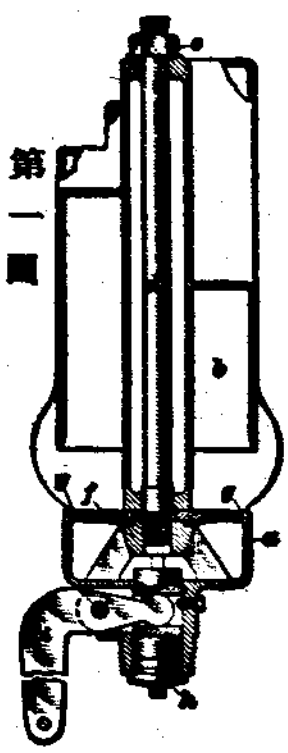

第一圖

曲柄i銷接到汽笛身上，他的下端被一條桿連接到司機棚裏邊的汽笛拉柄上；當司機向後拉動曲柄i的下端時，閥h就被曲柄的頭壓着向下啓開了，此時蒸汽經過汽縫g衝到鐘b上，使着鐘b震動而發生響聲。當曲柄i的頭不壓閥h時，閥h就被蒸汽壓力壓着關閉了。

汽笛有兩種：一種是普通式；一種是如圖表示的和音式。普通式的鐘只有一個汽室。和音式的鐘（b）却有幾個長短不同的汽室；各個汽室發出各同的聲音，這幾種聲音調和起來的響聲比較普通式汽笛發出的響聲非常悅耳。

一年來之鐵道業務 （3）

啟

聯運事業之推進，已如上述，茲將民國二十二年十一月起，至二十三九月止，全國鐵路旅貨物聯運之進欵及貨票張數。交換車輛噸數等，分別列表如下，以示一年聯運進步之概況。

全國鐵路旅客貨物聯運

月份	貨物聯運數額 元	貨票張數	旅客聯運數額（行李在內） 元	聯運包件數額 元	各貨聯運進數總額 元	車輛交換輛數	各路應收車租數額 元
廿二年十一月	666593•46	4651	471389•06	217443•07	1405425•59	178710	35742•50
十二月	830541•62	5462	470065•19	196955•79	1497562•60	226810	57108•10
廿三年一月	989363•69	7247	571206•09	171478•36	1732048•14	441760	172334•50
二月	734436•26	5471	467227•50	93189•56	1294863•32	360760	89181•90
三月	931845•27	11193	664209•70	208088•52	1804138•49	480858	100971•90
四月	1030983•27	15854	570889•79	195690•56	1797563•62	408290	76221•00
五月	1339196•22	17741	567706•64	190214•28	2097117•14	594428	114180•50
六月	1149040•51	15619	537724•45	116287•98	1803052•94	488390	106056•50
七月	1202373•65	17595	549586•83	100411•06	1882471•54	544180	128697•50
八月	3401090•10	19780	566352•22	153895•19	2151337•52	578440	126242•00
九月	1600233•00	22808	628518•51	186754•54	2415506•03	650078	150119•90

六 負責運輸

（一）視察各路貨物負責運輸 各路實行負責運輸以後，經有年餘之久，其辦理情形如何，亟須派員前往視察指導，俾得就地改進，臻於完善，曾先後由部派員視察平漢、平綏、津浦、隴海、北寧、膠濟、滬寧、正太、道清、南浔等路，考察負責運輸實況，並指導及糾正應行改革各點。

（二）六等貨負責之舉行 鐵道部前以各路辦理負責貨運，業已著有相當成效，曾經通令各路，對於原不辦理負責按六等級收運費之貨物、以及特種貨物，其運價高於六等或低於六等者，亦一律舉辦負責運輸，藉謀貨商之便利。津浦、京滬、滬杭甬、南浔、道清、平綏、膠濟等路，均已先後實行，惟煤油及生石灰兩項，以運輸途中易於散失，各路中有暫緩辦理負責者，但現亦在妥善辦理中。

（三）負責貨運代收貨價之舉行 鐵道部前為謀貨運之發展，解除危餘城市小商人之困苦起見，曾訂定鐵路代收貨價章程頒布施行，津浦路已於上年九月一日起，一律實行，正太路亦正積極籌備中，擬先以太原、榆次、壽陽、陽泉四站為該路辦理聯運及代收貨價車站，石家莊為辦理本路代收貨價車站。

（四）舉辦貨運講習會 各路負責貨物運輸興辦以來，貨商方面頗多隔閡，京滬滬杭甬路曾經招待上海市重要各業代表商討合作之方，並擬就該路沿線各站產運通合作辦法綱要及合作條約，實行招待各商講習貨運手續，藉以溝通產運銷之旨，以期調節供求，直接便利商商，間接神益社會，當經其他各路仿照推行，以求一貫。

七 將來業務之展望

（一）普通貨物分等表之繼續改訂 關於普通貨物分等表

之改訂，前已有所述，貨物種類繁多，其相互間之經濟關係，又異常複雜，由六等改爲十等，決非短期內所能完成，祇有詳加研究，根據（1）貨物價值，（2）貨物輕浮程度，（3）包裝方法，（4）奢侈品與必需品，（5）出入口等種種原則，繼續進行，以期妥訂等級。

（二）貨車運輸通則與貨車負責運輸通則之合併　自民國十九年七月一日新訂之貨車負責運輸通則公布以來，國有各路即實行負責運輸，惟該項通則，專係爲貨物負責運輸而訂，與普通之貨車運輸通則，相輔而行，現在負責運輸，實行兩年有餘，根基已固，則負責二字，成爲鐵路上當然之責任，不必有貨車運輸通則之不同名稱，擬將兩種通則，合而爲一，以便路商有所遵守，而利運輸。

（三）修訂國有鐵路行車通則　行車通則，關係行車安全，最爲重要，自上屆運輸會議議決，將交通部所定之行車規章，改爲行車通則後，鐵道部即根據議決各項，並參酌各路意見，編印成冊，再將樣本令發各路，飭令逐條重行簽注意見，以期將來頒布此項通則，確能適合各路情形，近各路均已先後呈復，即由部彙齊討論，逐條修正，全案須俟再加審核，即可呈請付印頒布施行。

（四）負責運輸與負責聯運之推廣　年來默察各地商人，對於負責運輸一事，已具有相當認識與信仰，且有請求將六等貨物暨特價貨物，亦辦理負責運輸者，而各路員司工警對於負責貨物之保護，亦已有相當之經驗，故認爲六等貨暨特價貨物有繼續推廣之必要，至於負責貨物聯運，施行以來，頗著成效。各鐵路以前尚有未經加入負責聯運者，茲爲推廣全國鐵路負責貨物聯運普通施行起見，擬本年度內，將此項辦法，盡力推

廣，施行於全國各鐵路，以利貨運。關於負責之推廣應述者，尚有三事：

（1）按現行貨物負責運輸規章，貨物之保火險，係商人可以委托鐵路，代向保火險公司投保火險，爲更進一步謀貨物之安全與保障計，擬研究統籌國有各路負擔貨物火險辦法，以減輕商人之費用

（2）選定各路貨物最多需要倉庫最急之車站，並預測該站最近十年內貨物出入囤積之最多數量，擬具貨物倉庫十年建設之整個計劃，以便逐年依照進行。此項倉庫性質，分爲二種：一爲普通保管，卽倉庫尚有剩餘空位時，得由貨主定期寄存貨物，由鐵路負責保管，略取保管費，生產者得以其剩餘之貨物囤積，待價而售，亦可以押欵俾資周轉。一爲運輸保管，以備鐵路業已承運而尚未運出及已經運抵到達站而尚未由貨商領取之貨物，暫時寄存之用，由鐵路發給單據，貨主得隨時經營貨物押欵，如不適切，則不另收保管費。此項計劃期於最短期內實行。

（3）去年年底，潼西工程完成，隴海路已抵西安，商人又可以以西安爲貨物集中地，藉鐵路與公路之便利，聯運貨物之運輸，可以推進至蘭州及漢中，以次深入內地，發展西北。

（五）第四屆路展之舉行　舉行全國鐵路沿線出產貨品展覽會，原以提倡國產，互相介紹異地之產品。第一二三三屆，已先後舉行，第四屆開會地點，業經擇定青島市立中學爲會址，定於本年六月二十日爲路展第四屆青島開會日期，部路已在積極籌備中。

（六）未成鐵路沿線經濟之調查　未成鐵路沿線經濟調查在計劃中者，爲西蘭・玉萍兩段，隴海路自通車西安後，西蘭段之展修，已在計議之中，蓋該路東起西安，西抵蘭州，爲隴海路深入西北腹地之主綫，在國防上及經濟上均關重要，故擬西進接續，前此潼西段之調查，以明全綫之實際經濟狀況，爲發展業務之策劃。玉萍段東起玉山，西至萍鄉，爲連接浙贛湘三省之要道，關係東南之發展甚大，自應實地調查，對於發展國民經濟及鐵道業務之通盤籌劃，而有裨益。

（七）已成鐵路之調查　此項調查，卽爲全國各鐵路站與站間各種貨物疏密情形及產銷狀況之調查，前已略述其大概。此種調查結果，當由各路陸續按月詳細塡報到部，常經細加審核與辦理，茲擬於本年度內繼續調查，並擇其與國計民生及鐵路營業有重要關係者，分別貨名及數量，編印各種圖表，將所查材料，資爲改進路務之參考。

以上所述，係一年來鐵路業務推進與未來展望之鳥瞰。除繼續過去之工作外，願依旣定之方針作共同努力之標的。

國內外大事述評

爲他

這一箇月來，國內大事要數蔣委員長之入川往黔。蔣委員長於三月一日於武昌成立國民政府軍事委員會委員長行營，二日遂飛渝指揮軍事，並於下旬飛黔。查川黔自護國之役以來，之形成特別區域，中央對於兩省軍事政治，未能過問。川黔兩省人民所受惡政治軍事之罪，較任何省爲重。今中央領袖前往，改善軍事政治，誠如蔣委員長三日在劉湘宴會所云：「四川地大物博，人口衆多，文化甚高，含蓄極偉大的力量，不特過去爲革命最重要的地方，今後將做革的根據地、基礎或親愛精誠

之言、共產黨了、必定把四川建立為根據地、進而建設新中國
了。以四川資源之富、實可發達工業、長期抗戰、勝利在望、
禁五事：（一）禁止以武力干涉行政長官、（二）禁止委任官
佐兼任他職、（三）禁止擅自編練人員及軍隊、（四）
禁止軍政長官干涉民政事務、（五）禁止在承長官期間發表此五禁、
可謂洞見四川癥結對症下藥。元經川人民主張實行政治改革、重新
選舉、減省編制、裁撤冗員、節減開支、軍事政治稍稍改觀、人
民負擔減輕、皇皇四川人民正盼三年。誠為建設西南之先聲也。
經濟方面、豐饒多產之資源在戰爭中、三年十五億政府長
孔祥熙提出中央重視、通過、撥出資金公債一萬萬元、政府此
次發行公債三億、在運用此款、以作收購金銀之用。發行手續
、正在辦理、擬以債額一萬萬元作為六行二局萬元、發交中央中
交等三行、充實資金。惟在國內發行三億三千五百萬元、與
十七年發行之中央銀行業務條例第二條股本總
額定為二千五百萬元、盡可發行三億元、除由人民認購、又增
加股本將發展經濟法令之基礎、使增加之。又準備發動募招股
本先盡商股認購、政府表示支援、發行公債三億元、但聞行政院
長三、要求減輕押款之負擔、要求上開之二億三億人民政府發取
銀行資金經政府之手、電請金融機關所發行、惟希望政府必能貫徹
之手續行之。總產事業、言長毛主力回師黔北、如其入川計畫
已失敗、乃變更計畫、入川計畫三星期必達言軍實力之言人須
知長毛敗出江西原因、表示注重出走、但亦無表示計畫的、
僅僅進入漢南、又表示一定之主張、發揮之力、文五長毛、中
央已調遣宗南主力入川堵截、長毛業又表示出竄四川南、但川
民是政治已自覺者、決不主張擴張、長毛若竄、絕可消滅
。國際方面、發人事件、蘇聯減輕軍事、蘇聯廢甘六言言論、四
月一日正式成立工會、蘇聯甘六年產生產生人民[illegible]

分軍事機關成立國防軍十二軍團計北六軍，這即將發生國民軍制兵復制。從國際觀點這為一種面言，電報連連理二一說其壯，自視為，德人受種種束縛，不堪與兵器，實元氣已失傷復，今德為國家長自聯盟主權之權，万一軍區為私利擴張，豈下令人感其壯！一說其巧，德人受種種令人不滿之束縛，其急欲解脫束縛，故日希特發執政，即要求廢軍及軍區等等，藉以退出國聯為要挾，藉是合國擴張軍區，為令人不滿於為國，其國家存在，盛受壓迫，遂發揮這言擴張軍區，其進行步驟，可謂巧矣！關於中日問題，日事方面，似與德相點，一為脫離反日，關於此點，日讀早已有此舉行動，而德國亦已下令保護營產自由，以常理言，日事亦為德國所注意。至最要問題年思想問題，恐九一八事實一日存在，專制政治無法立命也。另一點為經濟問題，則德界法律，嚴格苛刻，法律不發，而經政治面專談經濟，亦不成問題。但在政治上之具體表現，恐中國不易接受！

中華國有平綏鐵路客車時刻並里程表

中華民國二十三年七月一日實行

站名	次	次	次	次	次	次	站名	次	次	次	次	次	次
	平包快車	平包快車	郵政專車	郵政專車	郵政專車	郵政專車		平包快車	平包快車	郵政專車	郵政專車	郵政專車	郵政專車
北京	14.00	7.00					綏遠	8.00	18.00				
豐台			11.00				歸綏	9.03	18.20				
豐台	15.15	8.40	11.00				卓資山	11.30	19.15				
西直門	15.40	8.00	16.00				卓資山	11.35	19.40				
西直門	15.50	8.40					旗下營	13.11	21.08				7.01
清河	16.10	9.03	18.00				旗下營	13.37	21.37				8.00
南口	16.50	9.35	18.49				平地泉	13.57	22.17				10.00
青龍橋	18.18	10.51	19.35				平地泉	14.37	23.09				10.20
沙河	19.00	11.31	19.01				丰鎮	15.47					10.45
沙河	19.10	11.41	19.54				丰鎮	17.33	2.16				11.40
倉	20.05	13.00	18.09				丰鎮	17.43	2.30				12.40
昌平	22.01	14.57	18.45				大同	18.45	4.11				15.10
居庸關	23.07	16.48	21.00				大同	19.50	4.10				17.10
八達嶺	24.17	18.00		8.00			大同	20.35	0.07		14.55		
八達嶺	.00	17.50		7.50			雲崗	23.00	8.46		16.04		
八達嶺	8.58	20.45		10.47			雲崗	.30	10.15		16.54		
八達嶺	9.15	22.34		12.50			雲崗	.30	10.30	7.00	21.30		
八達嶺	9.23	22.44			8.00		大同	1.41	11.40	8.17			
八達嶺	9.30	.00			8.58		大同	3.03		9.10			
八達嶺	9.40	.23			9.48		大同	4.58		11.22			
八達嶺	9.57	2.31			12.58		大同	4.59		11.42			
八達嶺	9.47	2.40			12.58		大同	5.50		12.34			
八達嶺	10.27	4.20			15.19		平地泉	6.41	18.31	13.43			
八達嶺	10.37	4.30			15.30		平地泉	8.11	17.59	14.03			
八達嶺	11.46	5.42			16.57		平地泉	7.52	18.13	15.00			
八達嶺	12.54	6.57			18.38		平地泉	8.21	18.33	15.30			
八達嶺	13.09	7.17				9.01	平地泉	8.46		15.40			
八達嶺	13.30	10.10				12.23	平地泉	—		18.25			
八達嶺	16.30	11.30				18.40	平地泉	10.20					

站名	次	次	次	次	次	次	次	次	次	次	次	次
	郵政專車	郵政專車	郵政專車	郵政專車	郵政專車	郵政專車	郵政專車	郵政專車	郵政專車	郵政專車	郵政專車	郵政專車
北京												
豐台												
豐台												
西直門												
西直門												
清河												
南口												
青龍橋												
沙河												
沙河												
倉												
昌平												
居庸關												
八達嶺												
八達嶺												
八達嶺												
八達嶺												
八達嶺												
八達嶺												
八達嶺												
八達嶺												
八達嶺												
八達嶺												
八達嶺												
八達嶺												
八達嶺												

北寧鐵路管理局簡明行車時刻表

中華民國二十三年七月一日

遼寧總站	山海關	秦皇島	北戴河	昌黎	灤縣	古冶	開平	唐山	唐山	蘆台	塘沽	天津東站	天津總站	廊坊	豐台	北平前門	車次 / 站名
到 開	到	開	開	開	開	開	開	到	開	開	開	開	到	開	開	開	下行車
	17•05	16•43	16•16	15•32	14•29	13•59	13•06	12•57	12•47	11•46	10•38	9•35	9•25	9•16	7•45	6•20	5•45	第一十四次 普通客車 中膳各等
	18•18	17•42	15•50	13•38	10•45	8•25	7•10	6•30		自唐山起	第十七次	停	16•25	16•05	12•36	8•05	62	第一十七次 第十七五次及 客貨混合三等慢車
6•35	18•40	17•40	17•25	17•04	16•31	15•49	15•17	14•53	14•42	14•39	13•45	12•47	11•50	11•36	11•28	10•21	9•13	8•4	第一次 特別快車 滿洲里 膳車各等
	23•29	23•08	22•46	22•11	21•21	20•47	20•02	20•11	20•08	19•08	18•08	16•55	16•39	16•30	15•01	13•46	13•1	第三十二次 快車 膳車各等
								海上往			開	18•20	17•59	17•50	19•40	15•36	15•0	第一〇三次 特別快車 滿洲里直達 膳車各等
												停	19•15	19•0	不停	不停	16•30	第五次 特別快車 膳車各等
								口浦往			開	22•20	21•48	21•39	20•26	19•20	15•50	第五〇二次 特別快車 滿洲里直達 膳車各等
	7•55	7•55	7•7	6•18	5•12	4•20	3•47	3•32	3•27	2•18	1•10	24•00	23•47	23•38	22•08	20•48	20•15	第一十二次 快車 膳車各等
								停	15•09	12•33	9•40	6•40	4•20	4•03	1•14	22•50	21•00	第一〇四次 滿洲里直達 十七等及客貨混合三等慢車

北平前門	豐台	廊坊	天津總站	天津東站		塘沽	蘆台	唐山		開平	古冶	滦縣	昌黎	北戴河	秦皇島	山海關		遼寧總站	車名 / 開站 / 到站	
開	開	開	開	開	到	開	開	開	到	開	開	開	開	開	開	開	到	開	次二十四第 車客通普 等各臨中	上
17·54	17·21	15·43	14·14	14·00	13·46	12·45	11·4	10·30	10·2	10·10	9·44	8·45	7·40	6·54	6·25	6·00				
13·42	8·15	不停	16·05	15·55	15·40	14·45	13·4	12·50	12·45	12·35	12·18	11·39	10·58	10·27	10·04	9·45			次四第 車快別特 等各車臨	
16·50	15·3	1152	·651	6·05		津自天起	次十第二七	停	21·57	21·35	25·35	18·26	14·45	12·50	11·52	10·30			次六十七第 次二十七第及 車慢等三合混貨客	
23·17	22·48	12·34	20111	20·00	19·50	18·51	17·43	16·37	16·32	16522	16·05	152·2	14·37	14·00	13·35	13·15			次四十二第 車快 等各車臨	
9·18	814	不停	6·39	6·30	6·15	5·21	4·18	2·58	2·55	2·41	2·16	1·18	0·19	23·31	22·59	22·30	21·26	10·15	次二第 車快別特平瀋 等各臨	行
2·00	0·5	22·19	18·20	17·20	12·39	10·09	7·38	4·50											三合貨客次四十七第 次二〇四第及車慢等 車貨達直運平	
8·19	7·59	6·47	5·30	5·20	4·50	來	開	口	灤	由									次六〇三第 車快別特達直平瀋 等各臨臨	
10·24	9·54	8·50	7·44	7·30	7·05	來	開	海	上	由									次二〇三第 車快別特達直平瀋 等各	
11·50	不停	不停	9·14	9·05															次六第 車快別特 等各臨臨	車

本刊廣告價目表

面積 \ 位置	後封面	前後內封面	正文前後	普通
全頁	每期四十元	每期四十元	每期廿六元	每期十元
半頁	每期廿一元	每期二十一元	每期十四元	每期十二元

(1)長期登載價目從廉(2)廣告概用白紙黑字印刷如用彩印每加一色照廣告費之全數加四分之一(此限於全頁一期)(3)廣告如係繪圖或製圖費用須另算(4)廣告文字中西均可惟底稿須用楷書謄寫以免錯誤(5)凡在登廣告期內贈閱本刊一份

本刊價目表

冊數	每期一冊	半年六冊	全年十二冊
價目	五分	三角	五角
郵費	一分	六分	一角二分

北平西四牌樓羊肉胡同十五號

編輯者　中國鐵路崇實學社

電話西局一四〇八號

發行者　中國鐵路崇實學社

北平東城燈市口門牌二號

印刷者　東亞印書局

電話東局八〇九號

分售處　南京　鍾山書局

花牌樓書店

漢口　生活書店

哈爾濱　松浦工廠

山海關　胡鐵茂會友齋

本社叢書一覽表

本社叢書	書名	編輯者	頁數	定價	郵費	重量	內容
第一種	蒸汽機車解說 上册	李光耀	180	平裝九角 洋裝一元二角	一角 一角三分	220公分 280公分	載三卷十二期畫報
	蒸汽機車解說 中册	李光耀	177	平裝九角 洋裝一元二	一角 一角三分	210公分 270公分	
第二種	美式第六號ET風閘圖解	本社	四色圖37大幅	壹元	一角	140公分	載第二卷十期畫報
第三種	風閘中的風泵	李光耀	117	六角	一角	140公分	載二卷第七期畫報
第五種	美式第六號ET風閘全書	李光耀	260	壹元五五	一角三分	260公分	載三卷第二期畫報
第六種	英式風閘	李光耀	174	壹元	一角	200公分	載三卷十一期畫報
第七種	機車鍋爐	白象頤	出版後，另登廣告				