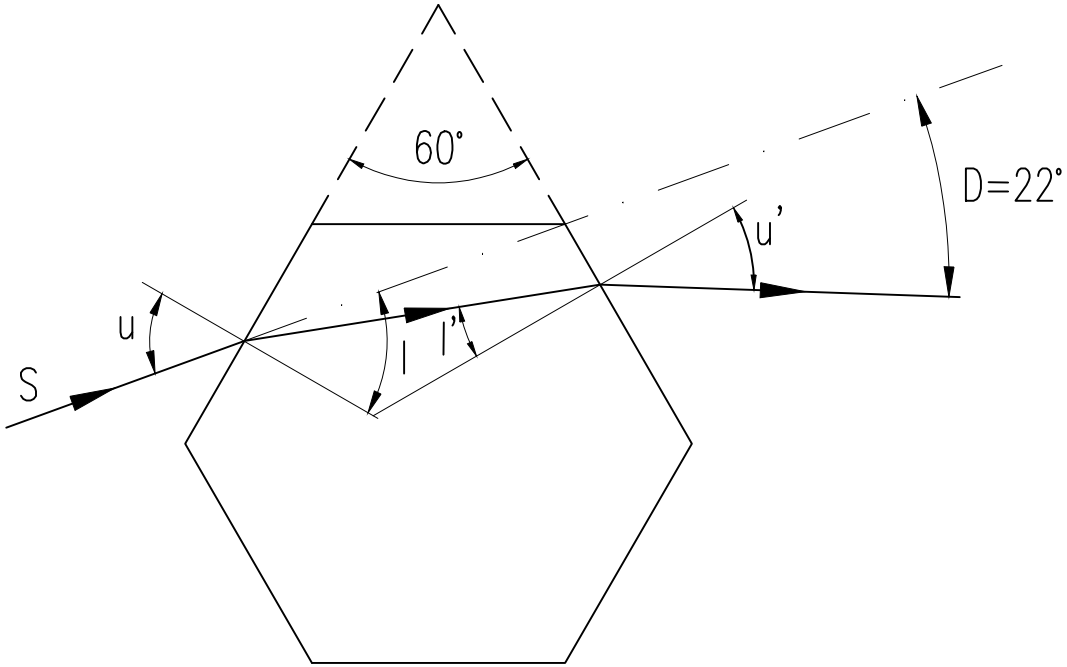
60°
D=22°
u'
u
S
I
I'

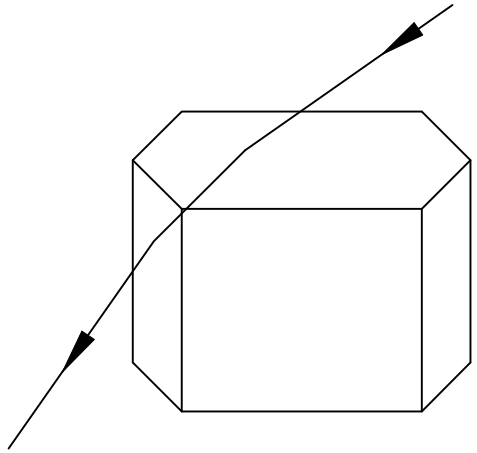

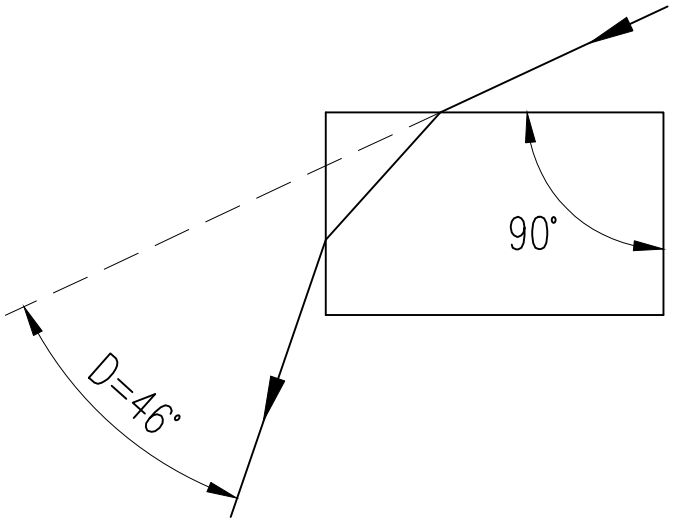
90°
D=46°