改訂国産機械図集

圧　縮　機

社團法人 日本機械学會

昭和16年6月

418
71

特252
161

改訂國産機械図集

圧縮機

目次

頁
往復形空気圧縮機 1
往復形空気圧縮機 2
往復形空気圧縮機 2
往復形空気圧縮機 3
眞空ポンプ　往復形滑り弁付 4
往復形空気圧縮機　その一及び配圧弁 5
往復形空気圧縮機　その二 6
往復形空気圧縮機 7
高圧横形空気圧縮機 8
高圧ガス圧縮機 9
轉動式空気圧縮機 10
回轉形空気圧縮機 11

昭和十六年七月廿一日

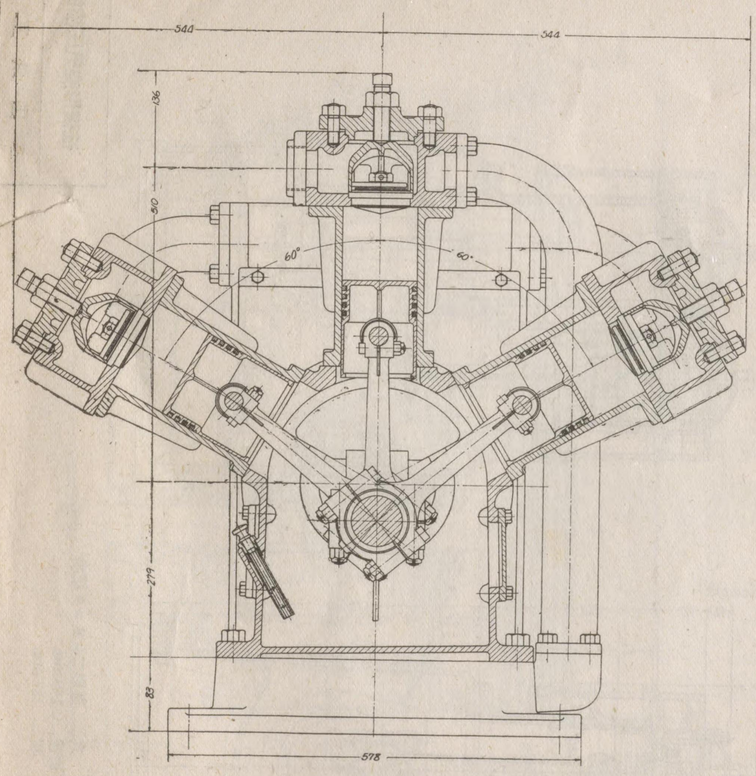

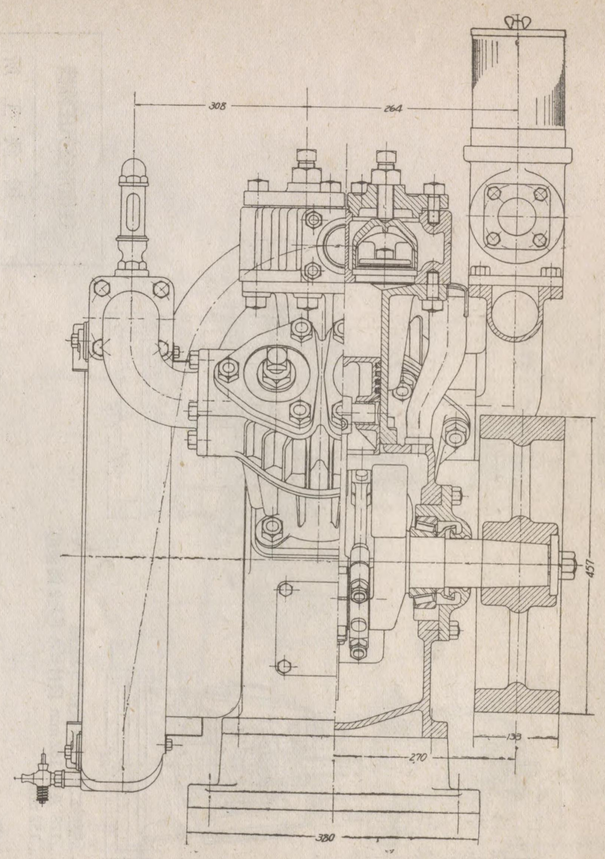

形　　式……星形配置三シリンダ單動二段圧縮
シリンダ直径……低圧 146 mm × 2 箇
　　高圧 114 mm
行　　程……127 mm

押退け量……3·4 m^3/mn
吐出圧力……7 kg/cm^2
回 轉 数……800 rev/mn
原 動 機……25 HP

往復形空気圧縮機

藤村機械製造株式會社

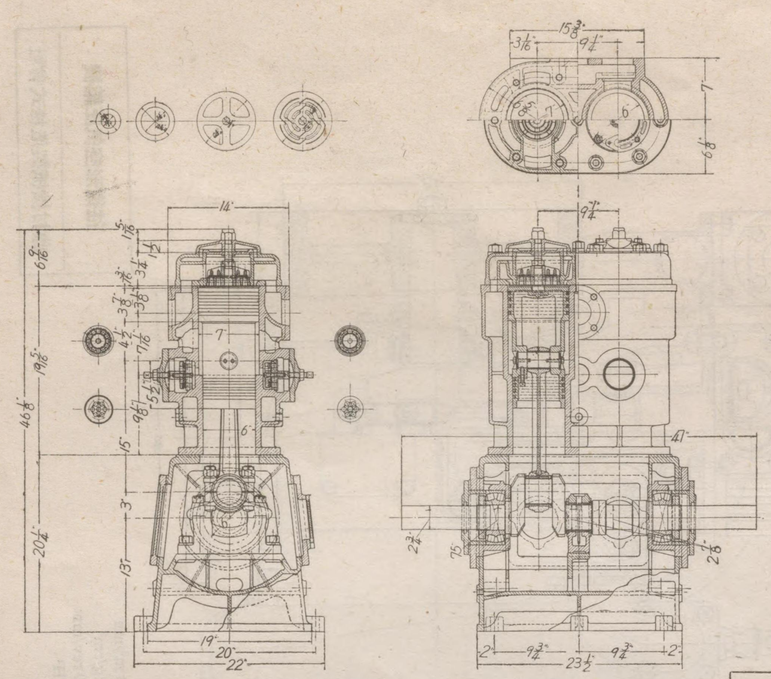

形　　式……竪形二シリンダ複動二段圧縮
シリンダ直径……178 及び 152 mm 段付ピストン2箇使用
行　　程……152 mm

往復形空気圧縮機

三 国 鉄 工 所

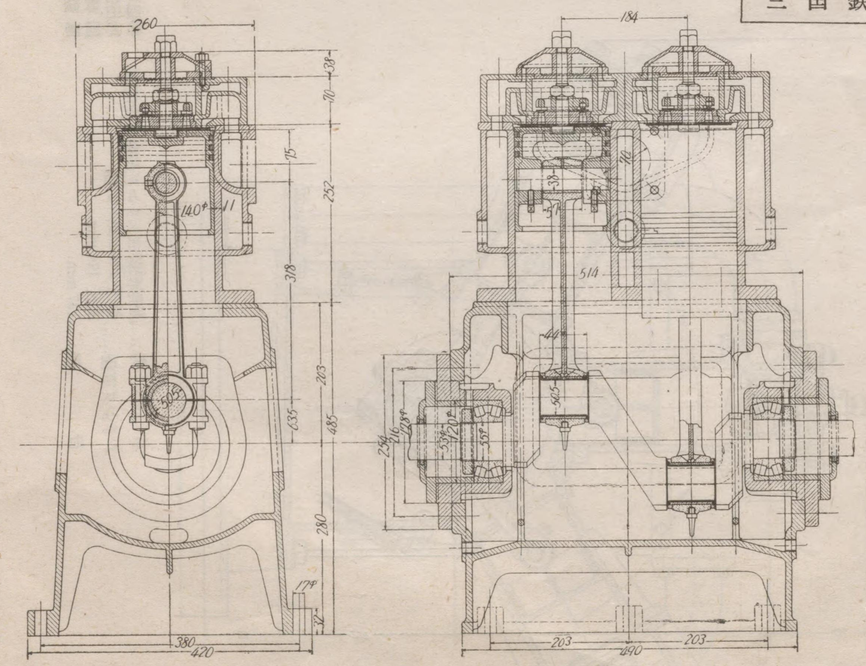

形　　式……竪形二シリンダ單動
シリンダ直径……140 mm
行　　程……127 mm

往復形空気圧縮機

三 国 鉄 工 所

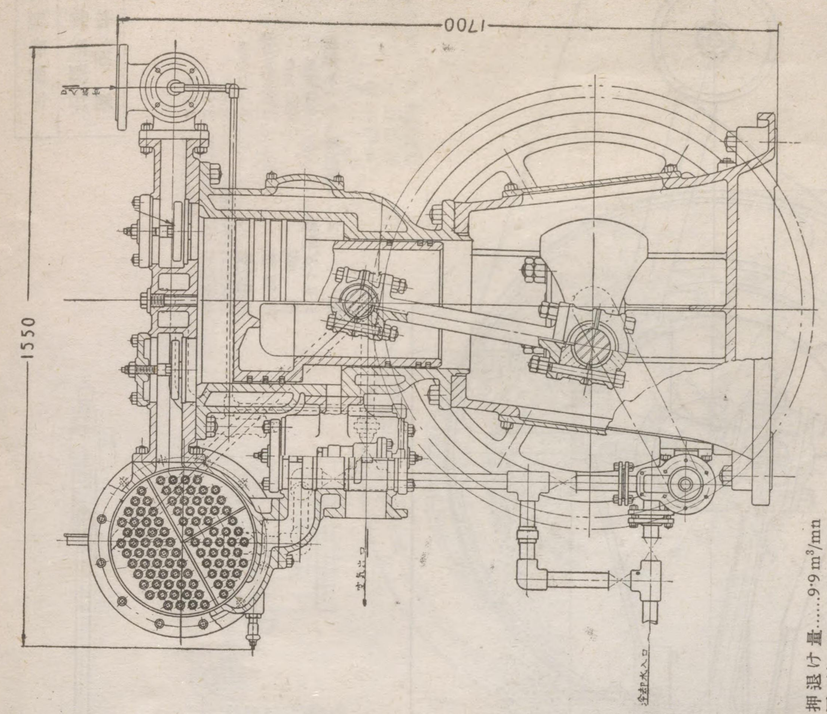

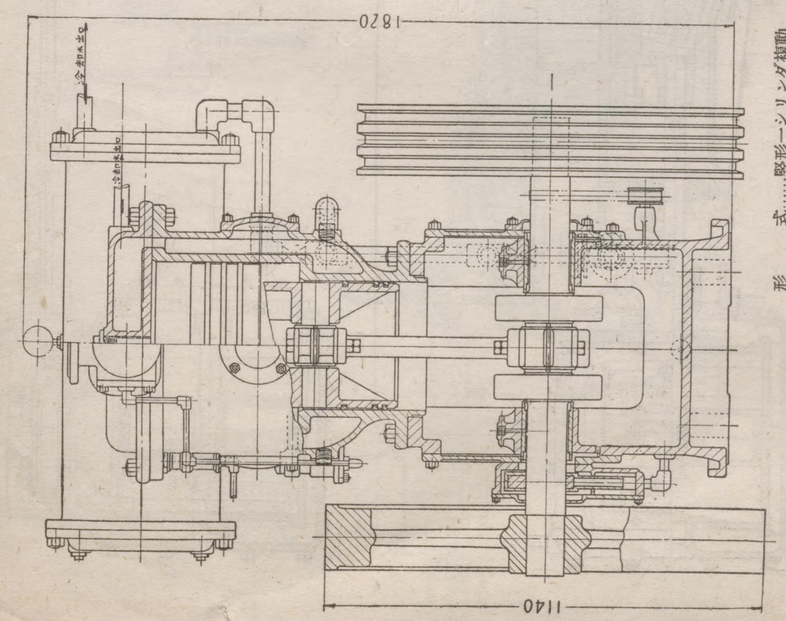

形　　式……竪形一シリンダ複動二段圧縮
シリンダ直径…420 及び 330 mm 段付ピストン使用
行　　程……200 mm
押退け量……9·9 m³/mn
回 轉 数……360 rev/mn
吐出圧力……8 kg/cm²
原動機出力……80 HP

往復形空気圧縮機

宇 野 澤 組 鉄 工 所

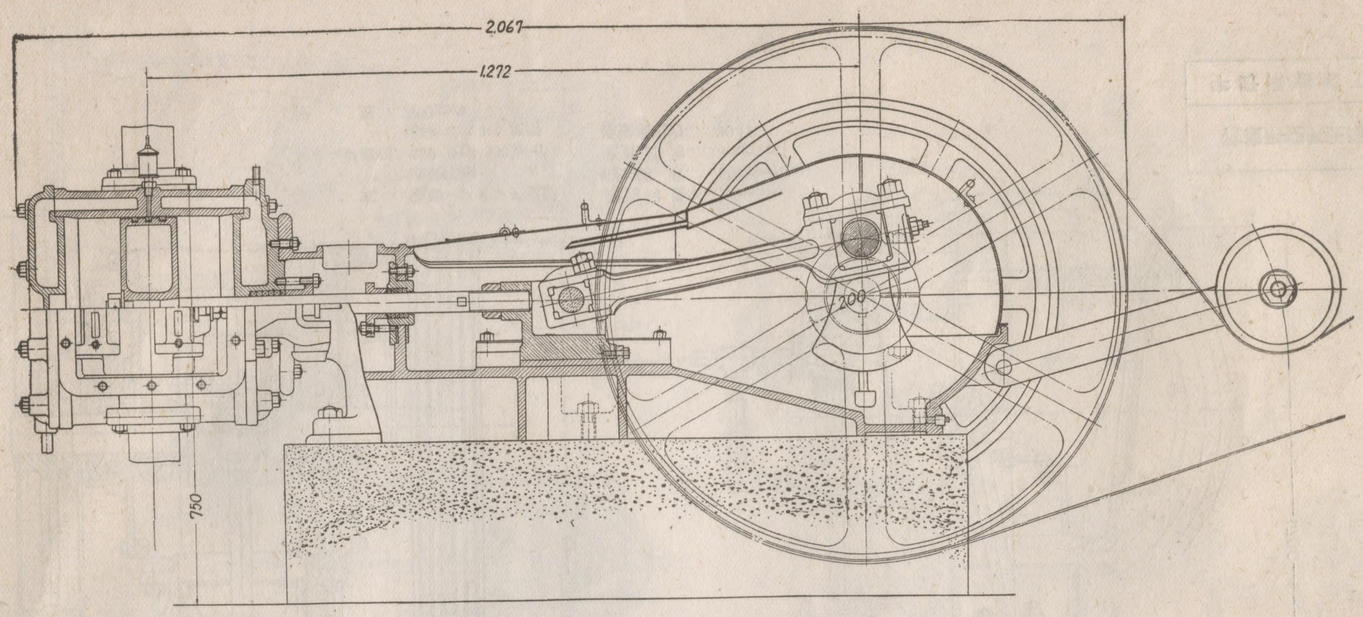

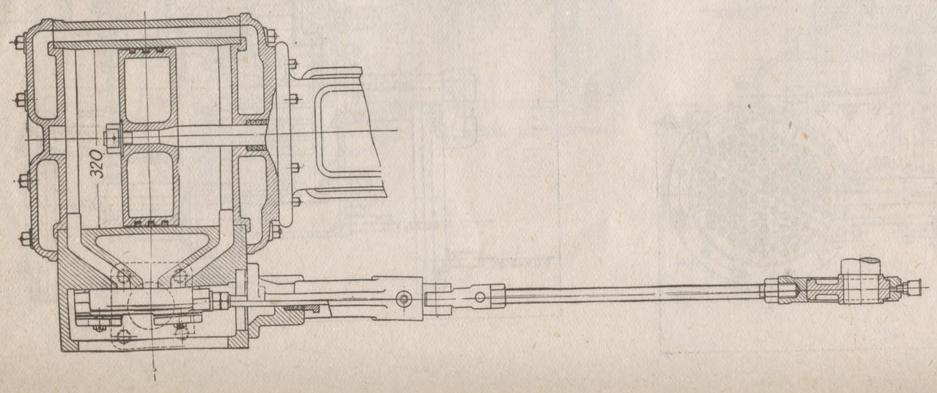

形　　式……横形單シリンダ複動
シリンダ直径……320 mm
行　　程……200 mm
回 轉 数……190 rev/mn
押退け量 ……6·1 m^3/mn
最低圧力 (水銀柱)……3 mm
消費動力 60% 真空にて…8·5 HP
最低圧にて…4·0 HP

眞空ポンプ
往復形滑り弁付

宇野澤組鉄工所

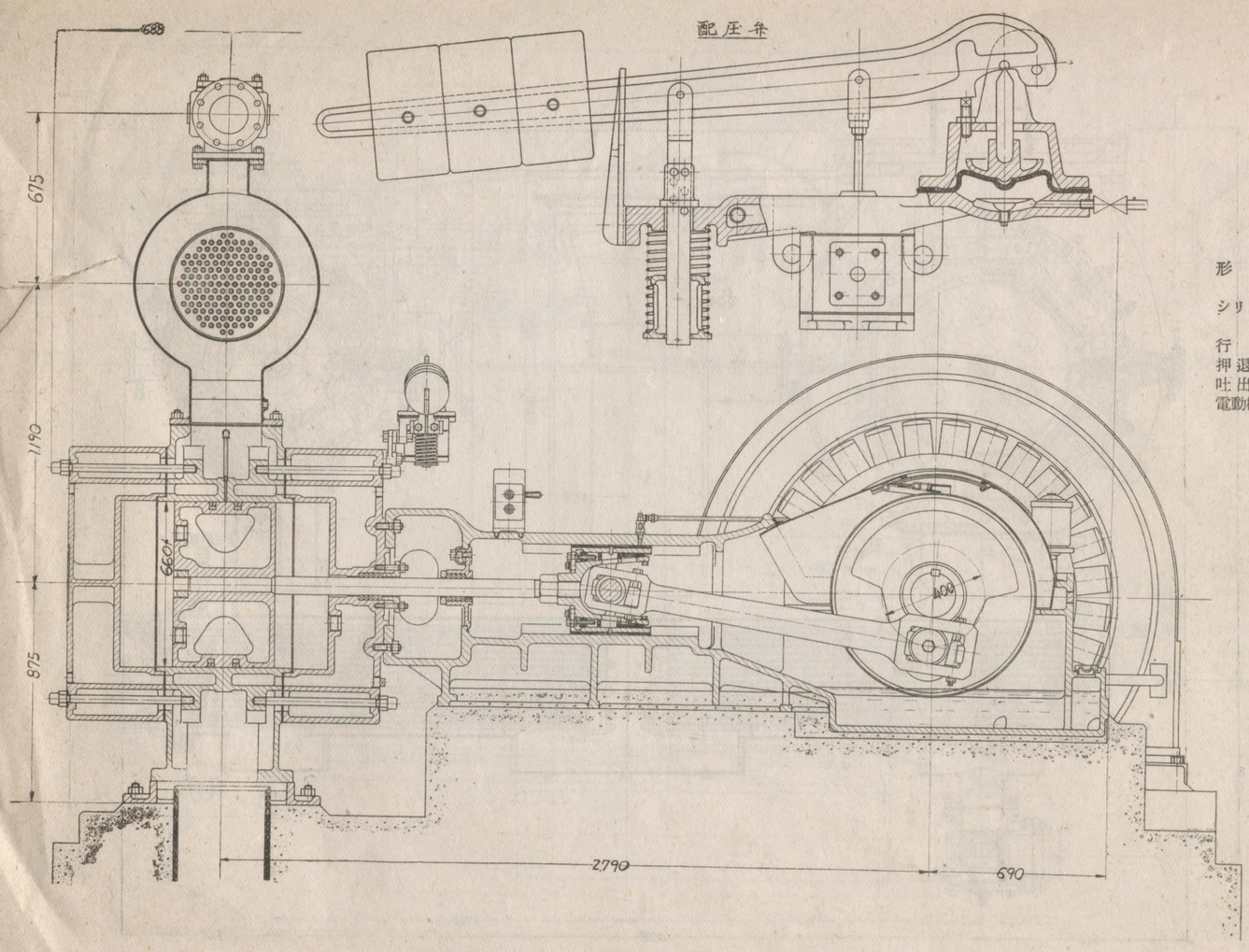

形　　式……横形二シリンダ複動
二段圧縮
シリンダ直径…高圧 415 mm.
低圧 660 mm
行　　程……400 mm
押退け量……71 m^3/mn
吐出圧力……7 kg/cm^2
電動機出力……400 HP

往復形空気圧縮機
その一及び配圧弁

日立製作所

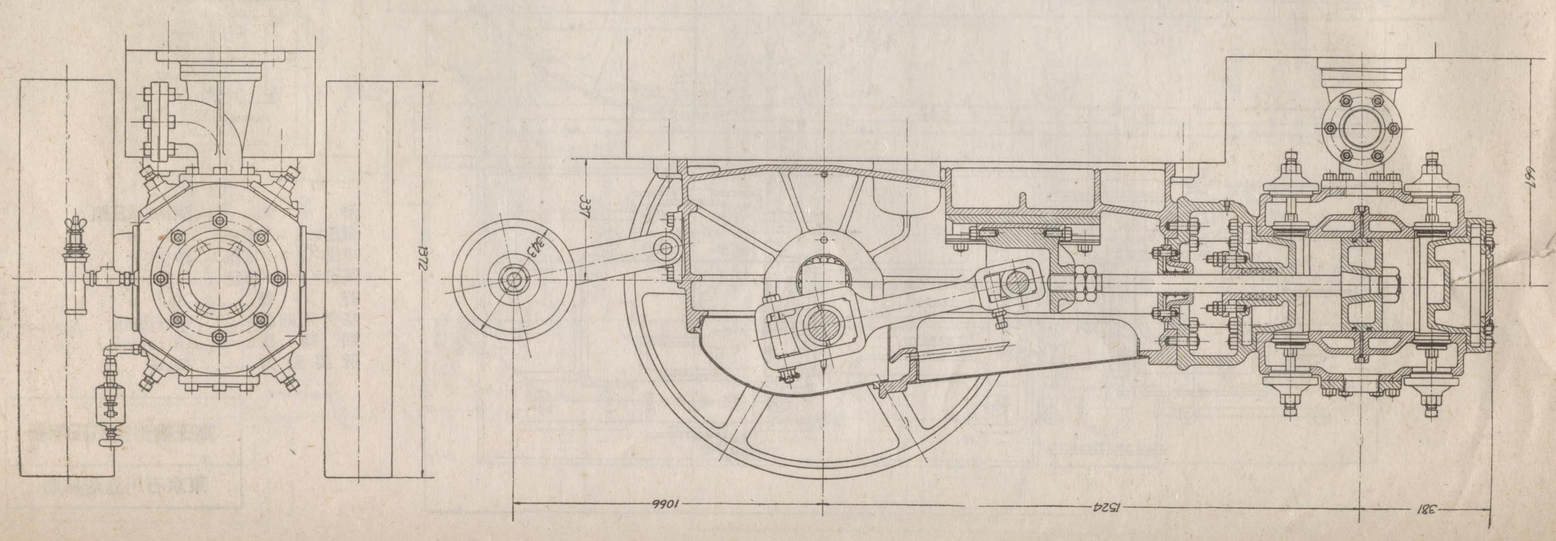

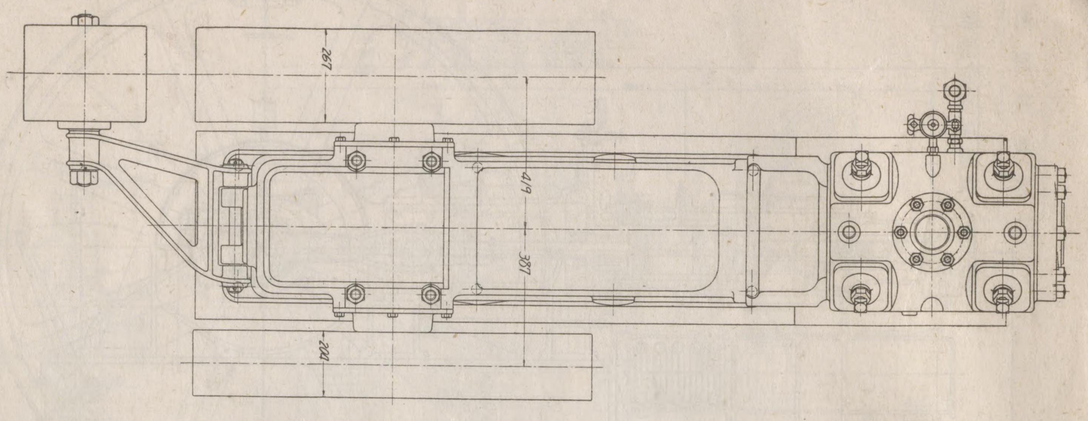

形　　式……横形一シリンダ　複動一段圧縮
シリンダ直径……292 mm
行　　程……254 mm
押退け量……10.5 m³/min
吐出圧力……7 kg/cm²
回転数……310 rev/min
原動機……70 HP

往復形空気圧縮機

藤村機械製造株式會社

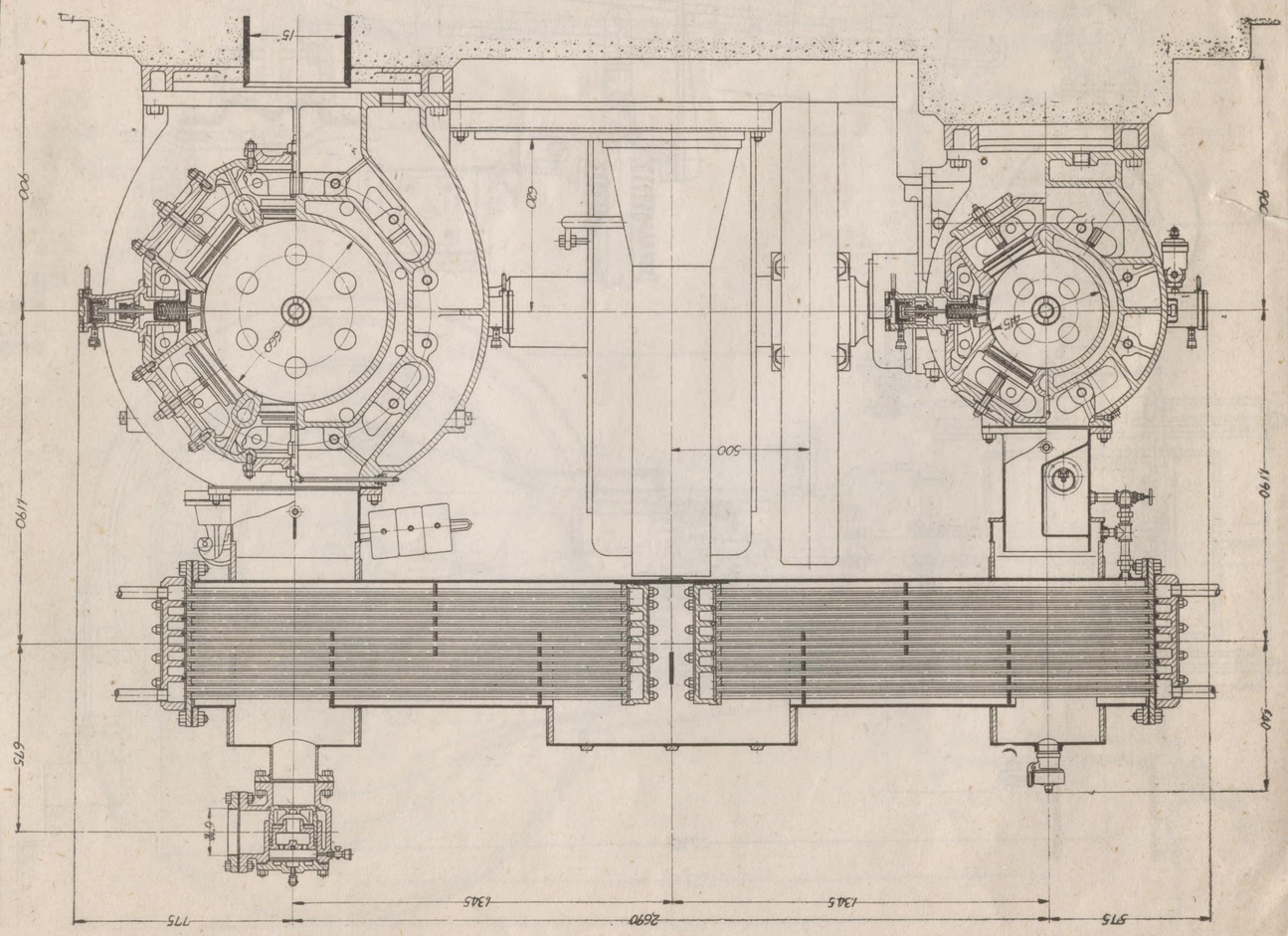

往復形空気圧縮機

そのニ

日立製作所

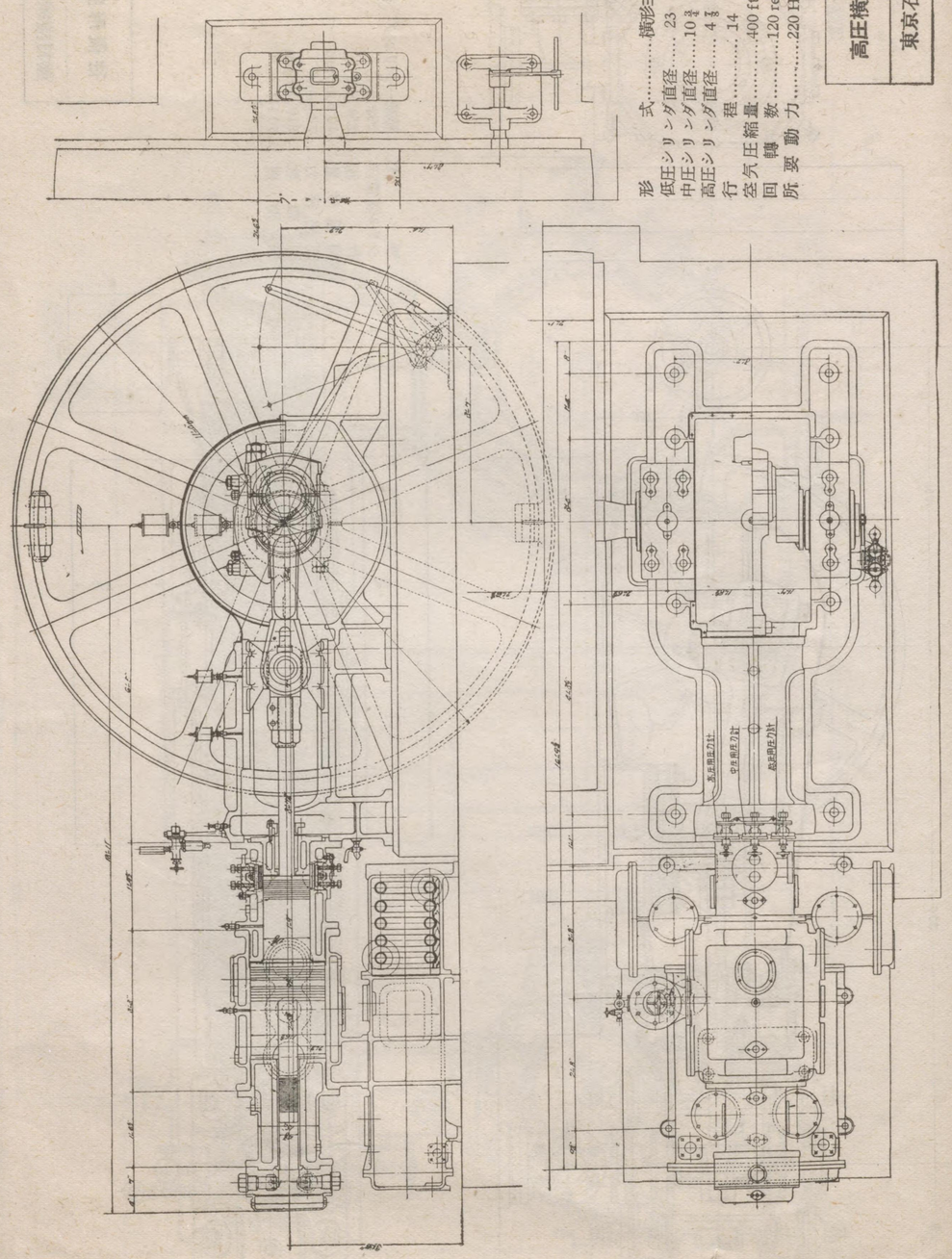

形　　式……横形三段圧縮
低圧シリンダ直径……23 in
中圧シリンダ直径……10¾ 〃
高圧シリンダ直径……4⅞ 〃
行　　程……14 〃
空気圧縮量……400 ft³/mn
回　轉　数……120 rev/mn
所要動力……220 HP

高圧横形空気圧縮機

東京石川島造船所

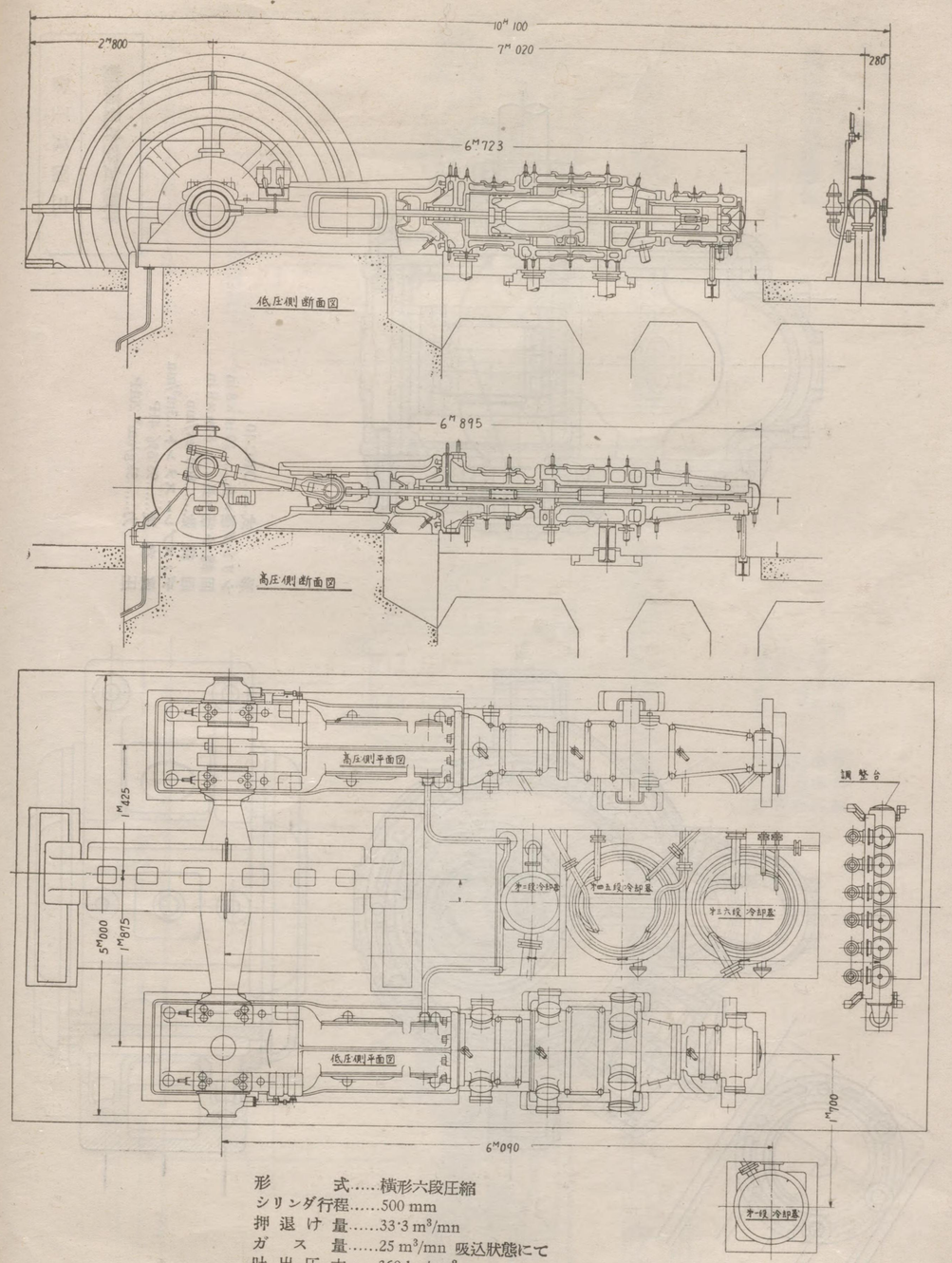

形　　式……横形六段圧縮
シリンダ行程……500 mm
押退け量……33·3 m³/mn
ガ　ス　量……25 m³/mn 吸込状態にて
吐出圧力……360 kg/cm²
回　轉　数……135 rev/mn
電　動　機……650 HP

高圧ガス圧縮機

神戸製鋼所

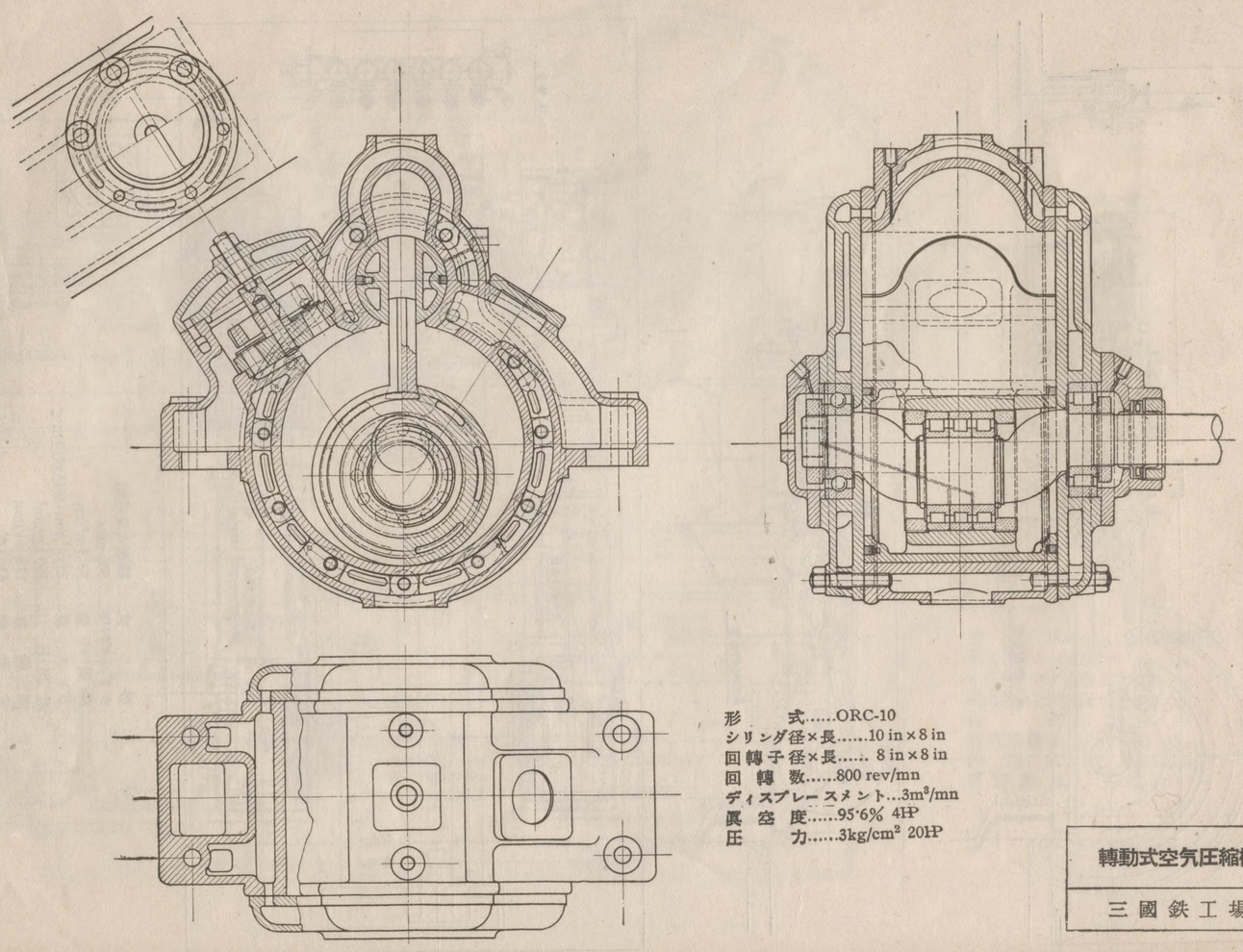

形　　式……ORC-10
シリンダ径×長……10 in × 8 in
回轉子径×長……. 8 in × 8 in
回　轉　数……800 rev/mn
ディスプレースメント…3m³/mn
眞　空　度……95·6% 4HP
圧　　力……3kg/cm² 20HP

轉動式空気圧縮機

三國鉄工場

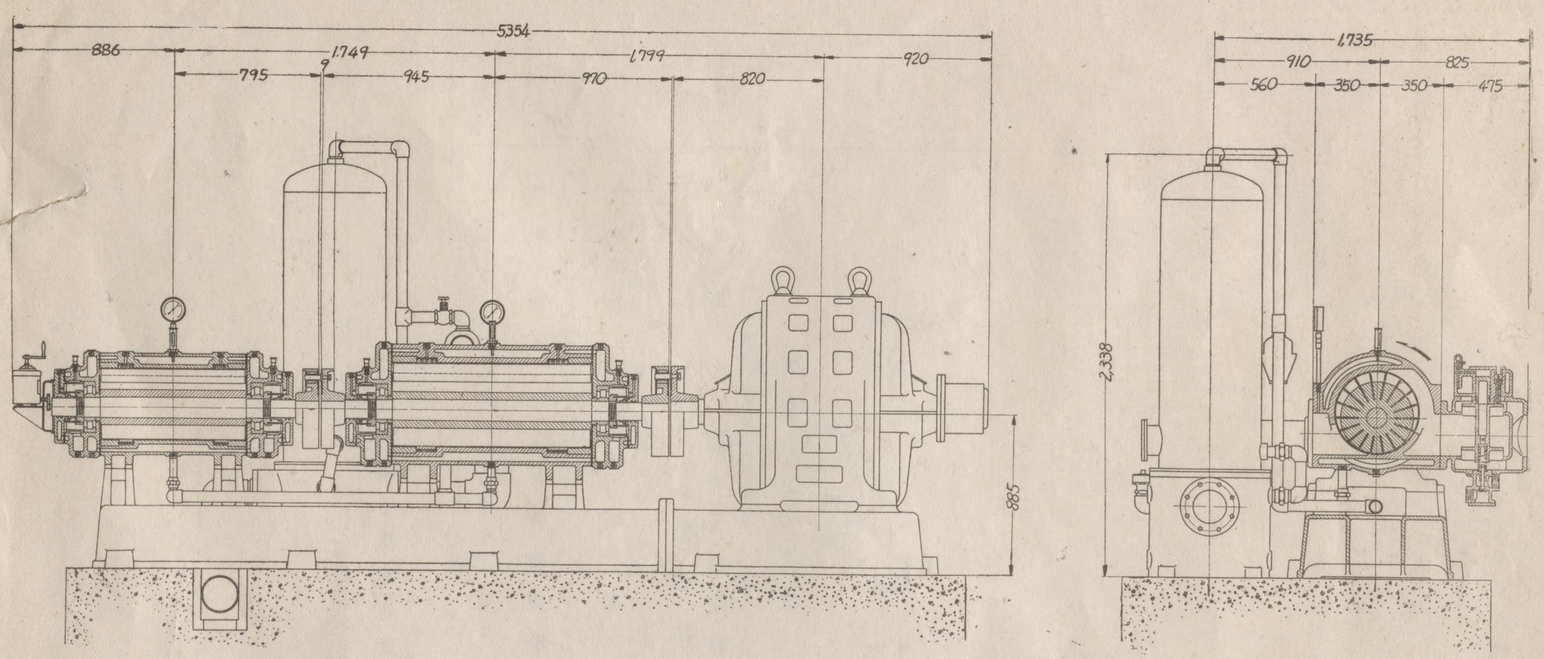

形　　式……横形二段圧縮
押退け量……45·5 m³/mn
吐出圧力……7 kg/cm²
回 轉 数……500 rev/mn
電 動 機……300 HP

回轉形空気圧縮機

日立製作所

昭和12年1月20日 印　　刷
昭和12年1月25日 発　　行
昭和16年6月20日 6版印刷
昭和16年6月25日 6版発行

不許複製

圧縮機・定價金25錢

東京市麹町區丸ノ内2丁目2番地　丸ノ内ビルヂング第561區
著作者　社團法人 日本機械学會
代表者　會長 横山勝任

東京市豐島區目白町2丁目1527番地
発行者　島根信吉

東京市麹町區丸ノ内2丁目2番地　丸ノ内ビルヂング第561區
発行所　社團法人 日本機械学會

東京市下谷區二長町一番地
印刷者　井上源之丞

東京市下谷區二長町一番地
印刷所　凸版印刷株式會社

特252
161
Ⓢ