دستورات شاه، هویدا و ساواک علیه مردم

اطلاعات

شنبه ۱۹ اسفندماه ۱۳۵۷ ـ شماره ۱۵۸۰۴ تکشماره ۱۰ ریال

در جلسه‌ای که با حضور شاه، هویدا و نظامی‌ها تشکیل گردید چه تصمیماتی گرفته شد

در جریان محاکمه ۴ عامل رژیم سابق که تیرباران شدند سپهبد صدری فاش کرد

شاه سابق دستور داده بود ماموران زندان و ساواک زندانیان را به گلوله ببندند

بمب اندازی در تهران کار ساواک بود

شهربانی تلفن ثابتی را کنترل کرد و نوار اظهارات او را به شاه داد

در نامه‌ای خطاب به نخست‌وزیر و وزراء اعلام شد

امام خمینی: به توصیه‌های منسوبین من ترتیب اثر ندهید

● نزدیکان من حق دخالت در نصب و عزل اشخاص را ندارند

در صفحه ۲

کمونیست‌ها هم اگر بخواهند برای ملت کار کنند باید به جمهوری اسلامی رأی دهند

● توطئه قدغن ـ خیانت قدغن ـ رأی آزاد

● آنها که میخواهند سر سفره آماده بنشینند بهیچوجه در این نهضت دخالت نداشتند

مطبوعات و قلمداران در نوشته های خود تجدید نظر بکنند

امام: ملت یکپارچه جمهوری اسلامی میخواهد

● دولت موقت، دولت اسلامی شرعی است و من اطمینان کامل بآن دارم

در صفحه ٤

سه جنایتکار رژیم سابق .... لحظه‌ای دیگر طومار زندگی ننگین آنها بسته خواهد شد.

اجتماع امروز زنان در دادگستری

★ راه‌پیمائی زنان برای اعلام نظر درباره حجاب دیروز و امروز هم ادامه یافت

★ درچند نقطه تصادم هائی بین مخالفان و موافقان درگرفت

در صفحه ۲

اعلامیه دفتر امام خمینی

مزاحمین بانوان بشدت مجازات خواهند شد

در صفحه ۸

جای نگرانی برای مواد غذائی نیست

دکتر ابراهیم یزدی معاون نخست وزیر در امور انقلاب امروز در مورد خبر کمبود مواد غذائی که روز پنجشنبه در مطبوعات درج شده بود توضیح داد:

آنچه که گفته شد این بود که رژیم گذشته با برنامه های غلط خود اقتصاد ما را ورشکسته ساخته و کشاورزی را نابود کرده‌است بعد در این رابطه گفته شد:

که تولیدات مواد غذائی در داخل کشور در رژیم سابق آنقدر تقلیل پیداکرد که فقط نیاز ۳۳ روز کشور را تامین میکند و بقیه از خارج تامین میگردد نه آنکه گفته شود که ما فقط برای ۳۳ روز غذاداریم که این تحریف آشکاری است که شده است و برخی از مطبوعات با انتشار خبر و ارونه ایجاد ترس و نگرانی کرده‌اند درحالیکه جای نگرانی برای کمبود مواد غذائی وجود ندارد.

ضوابط اعزام دانشجو بخارج تغییر میکند

در صفحه ۲

همسر آیت‌الله طالقانی درگذشت

★ همسر مجاهد بزرگ درنتیجه تحمل مصائب شدید دچار رسالت قلبی شده بود

باکمال تاسف ،اطلاع یافتیم، بامداد دیروز ، بانو طالقانی (معتضد) همسر حضرت آیت‌الله طالقانی مجاهدنستوه انقلاب اسلامی ایران و مبارز بزرگ ، پس‌از یک سلسله ناراحتی ها و عوارض قلبی، درگذشته است . کسالت قلبی آن مرحومه از تحمل مصائب شدید، ناشی‌از تضییقات عوامل طاغوت، نسبت به‌همسرشان حضرت آیت‌الله طالقانی ونیز بانو اعظم طالقانی .دخترشان عارض شده بود.

بمناسبت درگذشت همسر حضرت آیت‌الله طالقانی بازار امروز بحالت تعطیل درآمد و بازاریان بدین ترتیب همدردی خود را با این روحانی مبارز اعلام کردند.

درپی اظهار همدردی فراوان مردم از درگذشت همسر گرامی حضرت آیت‌الله طالقانی وپرس‌وجواز چگونگی برگزاری مراسم ترحیم وتشییع جنازه آن مرحومه خبرنگار ما با منزل حضرت آیت‌الله تماس گرفت در این تماس تلفنی یکی از نزدیکان حضرت آیت‌الله اعلام داشت به مناسبت موقعیت حساسی که ما در این مقطع اززمان انقلاب داریم بنابه تصمیم حضرت آیت‌الله و خاندان ایشان هیچگونه برنامه خاصی حتی برای تشییع جنازه مرحوم همسر حضرت آیت‌الله طالقانی برگزار نمی‌شود .

روزنامه اطلاعات ، این مصیبت رابه‌حضور مجاهدکبیر، حضرت آیت‌الله طالقانی و فرزندان ایشان تسایت می‌دهد ، وآرزو می‌کند خداوندبزرگ ،به‌حضرت آیت‌الله و فرزندانشان صبر و شکیبایی عنایت فرماید.

به کارگران بیکار تا ۹ هزار ریال ماهانه داده میشود

شرایط پرداخت وام بی بهره به کارگران بیکار

هیات وزیران و شورای متاهل بدون اولاد ماهانه ۹ انقلاب اسلامی طرح ایجاد هزار ریال وحداکثر ٦ ماه صندوق وام کارگری راتصویب است.

کرد.

بموجب این طرح که از امروز برای اجرا بوزارت کار و امور اجتماعی ابلاغ خواهد شد کارگرانی که بدون میل واراده خود بیکار شده‌اند ، از مزایای وام بدون بهره برخوردار میشوند.

صندوق وام بیکاری دیروز پس‌از ابلاغ تصویبنامه آن به وزارت کار و امور اجتماعی پرداخت وام را شروع خواهد کرد . گرفتن این وام شامل کسانی که‌از ۲٦ سال کمتر و از ٦۰ سال بیشتر نداشته‌باشند خواهد شد.

شرط استفاده از وام های این صندوق پرداخت حق‌بیمه حداقل یک سال متوالی و پیوسته از آغاز سال ۱۳٥٤ است. ولی کارگران ساختمانی که یکسال پیوسته یا منقطع‌در کارگاه ساختمانی مورد قبول وزارت کار وامور اجتماعی کارکرده باشنداز شرط پرداخت حق بیمه معاف شده‌اند .میزان وام پرداختی این صندوق به کارگران مجرد ۷ هزار و ٥۰۰ ریال درهرماه و درمورد افراد کارگر بیکار ٥۰۰۰ ریال درمامدر نظر گرفته شده است ، و در هر خانواده که زن شوهر و اولاد همگی واجد شرایط دریافت وام باشند تنها به یک نفر از آنها وام پرداخت می‌شود ودر صورتیکه دریک خانواده زن یاشوهر هرکدام شاغل باشند وام بیکارگر بیکار پرداخت نخواهد شد.

همچنین برای هر فرزند درضمن پرداخت وام از ماه اول بمبعد موکول به شرکت کارگر دردوره های آموزشی بالا بردن مهارت و تخصص و یاتجدید مهارت کارگران است.

شغلی راکه واحد اشتغال و کاریابی بکارگر بیکار پیشنهاد میکند باید بپذیرد و درصورتی که وام‌گیرنده بدون دلیل‌موجه ازقبول و انجام دادن وظایف شغلی که‌باو پیشنهاد شده است خودداری کند ویا در دوره آموزشی شرکت‌نکند وام پرداختی به‌او قطع خواهد شد.

دریافت کننده وام پس از اشتغال دوباره بکار بایدمعادل ده‌درصد کل حقوق ومزایای خودرا به صندوق پرداخت‌کند و کارفرما مکلف به کسر این میزان و پرداخت‌آن به‌صندوق وام بیکاری است .

امروز هیئتی که ازروحانیون وعلمای کویت به‌سمت‌نمایندگی از طرف‌حضرت آیت‌الله‌العظمی حاج سیدمحمد حسینی شیرازی بجهت عرض تبریک و تهنیت به‌حضور رهبر انقلاب اسلامی جهان امام‌خمینی ومراجع‌عالیقدر به ایران آمده‌بودبرای‌رسیدگی بوضع شیعیان لبنان به بیروت رفت .

نخست‌وزیر هفته‌ای یکبار بحضور امام میرسد

مهندس بازرگان نخست‌وزیر بهمراه‌دکتر یزدی معاون‌نخست وزیر و ۷ تن از وزیران و همکاران خود بعد از ظهر پنجشنبه برای یک دیدار ۲٤ ساعته به شهر مذهبی قم‌عزیمت کرد و طی اقامت خود در قم دوبار بارهبر انقلاب ملاقات داشت . در مسافرت نخست وزیر روسای کل بانک های مرکزی وملی ایران نیز بهمراه نخست‌وزیر بودند.

اگر چه اعلامیه‌ای درباره مذاکرات آقای بازرگان باامام خمینی انتشار نیافت ولی گفته شدکه نخست وزیر مسائل و مشکلات دولت را دراین‌ملاقات اعلام‌نموده است و امام‌خمینی درپاسخ نخست وزیر حمایت صریح خودرا از دولت وی نهان اشته. همچنانکه سرای تایید این حمایت نیز در یک اجتماع بزرگ که دیروز بعد از ظهر برگزار شد گفتند «من اعتمادکامل به این دولت دارم وشما هم باید از آن پشتیبانی کنید.

طبق گزارش خبرگزاری یونایتدپرس داریوش فروهر وزیر کار و امور اجتماعی که درمذاکرات‌بازرگان و حضرت آیت‌الله خمینی حضور داشته است. تائید کرد که آیت‌الله

بقیه در صفحه ۲

بشارت

به فرمان‌زعیم عالیقدر و رهبر کبیر انقلاب ملت مسلمان ایران حسابی تحت شماره ٥۰۰۰۰ دربانک سپه شعبه قم بنام‌امام‌خمینی افتتاح گردید

بانک سپه شعبه قم

تغییر مقررات سفر به انگلیس

در صفحه ۲

ایران بامصر قطع رابطه میکند

در صورت امضای قرارداد صلح مصر و اسرائیل

در صفحه ۸

اطلاعیه

شرکت خانه

شرح در صفحه ۳

وزیر دفاع ملی اعلام کرد :

دروزارت جنگ سابق سوء استفاده‌های کلانی شده

★ سوءاستفاده هائی که در سازمان صنایع نظامی شده فقط ازدست‌دزدان بین‌المللی برمی‌آید!

صبح امروز تیمسار دکتر مدنی وزیر دفاع‌ملی‌درسازمان صنایع ارتش ملی (سازمان صنایع نظامی سابق) حضور یافت‌و با مدیران این‌سازمان از نزدیک آشنا شده آنگاه بانمایندگان‌قسمت‌های‌مختلف به صحبت نشست .

وزیر دفاع در این ملاقاتها گفت : سازمان صنایع ارتش دیگر در خدمت ارتش‌نخواهد بود بلکه ضمن برآورد نیاز ارتش‌درخدمت صنایع‌واقتصاد مملکت در خواهدآمد .

تیمسار مدنی در پاسخ گزارش های متعددی که در این سازمان داده شد گفت : در قسمت های مختلف وزارت جنگ سابق سوء استفاده‌های بسیار کلانی شده است که دستور داده‌ام کلیه قرارداد های این وزارتخانه بازخوانی وتجدیدنظر شود .

وزیردفاع گفت سوءاستفاده هائیکه‌دراین دستگاه(سازمان صنایع نظامی) شده‌است فقط از دست دزدان بین المللی برمی‌آید .

دکتر مدنی گفت کلیه قرارداد های داخلی و خارجی فعلا متوقف میگردد تاسوء ـ استفاده های روسای سازمان ها که روی دزدان بین‌المللی را سفید کرده و سالها در راس این دستگاه های نظامی بوده‌اند جلوگیری و مورد تعقیب قرار گیرند .

تصفیه درتلویزیون ادامه میابد

★ تصفیه شدگان در ٤ لیست مشخص میشوند

★ تغییرات تلویزیون این هفته اعلام می‌گردد

صادق قطب زاده سرپرست سازمان رادیو تلویزیون ملی ایران‌در جمع کارکنان رادیو تلویزیون آموزشی در مورد کسانی که دراین سازمان کنار گذاشته شده‌اند گفت :

مابه کسی اتهام نزدیم‌چون اینرا باید دادستان در محکمه بزند. ما باید پرونده ها رابه دادگستری بدهیم یا دادگاه انقلاب .فعلا ما عذرشان را خواسته‌ایم و بقیه اسامی هم درخواهدآمد.

قطب زاده اضافه کرد: گروه های زیادی طی چهار لیست آینده ازتلویزیون کنارگذاشته خواهندشد.

دراین سخنرانی سرپرست رادیو تلویزیون ملی ایران‌در مورد وضع دولت و آینده رادیو تلویزیون آموزشی گفت :

«مسلما این دولت تا دوسه ماه آینده بوجود انتخابات کنار خواهدرفت و کار ها در حال حاضر تا مدت‌کوتاهی در روال گذشته شروع به کار خواهدکرد ولی آنچه در درجه اول مورد توجه است این که روشن شود رادیو تلویزیون آموزشی به‌کدامیک ازموسسات دانشگاه ها ، آموزش‌وپرورش یا خود تلویزیون انتقال‌خواهد یافت . البته اگر برنامه هائی که در حال حاضر تهیه میشود مورد قبول جامعه باشد مسلما از آن استقبال خواهدشد ولی چنانچه مثل‌سابق بخواهدبرنامه هائی در خلاء تهیه کندهرکسی میخواهد آنرابه دیگری محول کند. صحبتی که شده این که فعلا برنامه هائی تهیه‌شود که در جامعه قابل هضم‌باشد. مسلما باید در باره برنامه های تلویزیونی یك‌نظر خواهی انجام شودو کار ها بر آن مبنا ادامه پیداکند. اماسازمان رادیو تلویزیون متاسفانه به علت موضع های خاصی که‌در گذشته داشته یك مقدارزوائدی به آن اضافه شدمو همه می ـ دانند که ربطی هم به کار تلویزیون نداردولی چون رئیس این سازمان، قدرتی داشته‌هرچه که‌می‌گفته‌اند فوری عمل‌میکرده است .

در باره این سازمان هنوز صحبتی نشده که وابسته‌به‌چه اداره‌ای باشد ولی در واقع این موسسه همانطور که‌از اسمش برمی‌آید نسبت به محتوایش باید یك مشروعیت و عمومیتی پیداکند میدانیم که‌این موسسه فقط اسمش تلویزیون آموزشی است والا آموزش نمی‌دهد.

بقیه درصفحه ۲

کمیته «ضد خرابکاری» باکمك سیا وپول امریکا درست شده بود

●

شهود در دادگاه فجایع وحشتناکی را که در زندان انجام میشد شرح دادند

درصفحات ۷ و ۸

تغییر مقررات سفر به انگلیس

در پی مشکلاتی که مقامات فرودگاهی انگلستان برای مسافران ایرانی در فرودگاه لندن ایجاد کرده‌اند ، یک مقام کنسولگری انگلستان در تهران بخبرنگار ما گفت : مطالعاتی انجام شده است تا درآینده برای مسافران عازم انگلستان در تهران ویزا صادر شود .

وی گفت : عده‌ای که قادر نیستند برای سفر به امریکا در تهران از سفارتخانه این کشور ویزا بگیرند به انگلستان می‌روند تا درآنجا ویزا دریافت دارند لذا افسران پلیس فرودگاه هم از ورود این افراد به انگلستان جلوگیری می‌کنند.

وی گفت: بهرحال برای اینکه اخیرا مسائلی بوجود آمده که باعث ناراحتی ایرانی ها در فرودگاه لندن شده مطالعاتی در جریان است در آینده تا تکلیف کسانی که قصد سفر به انگلستان را دارند در تهران روشن گردد وبه آنها در تهران ویزا داده شود .

از سوئی هواپیمائی ملی ایران امروز اعلام کرد در تماس بامقامات فرودگاه لندن درباره وضع ایرانیان ، گفته شده است که در حال حاضر ۱۲ ایرانی در بازداشت پلیس فرودگاه لندن بسر می‌برند. هواپیمائی ملی ایران همچنین اعلام کرد که به اطلاع عموم هموطنان عزیز میرساند که ذخیره جا و «رزرو» بلیت روی پرواز های خارجی هما امری است در جهت رفاه حال مسافران و هیچ ارتباطی به امور مربوط به گذرنامه و ضوابط خروج از کشور ندارد، بلکه این ضوابط منوط به دستور های دولت بوده وپلیس گذرنامه مامور اجرای آن است . لذا کلیه هموطنان که قصد مسافرت بخارج از کشور را دارند می توانند کماکان برای پرواز های خارجی «هما» اقدام ذخیره جاویا بلیت کنند وقبل یا بعد از خرید بلیت نسبت به کسب اجازه خروج اقدام کنند .

آقای محمود رضائی به نمایندگی ازطرف ۲۰۰ خانواده که فرزندان و یا یکی از کسانشان در فرودگاه لندن در بازداشت بودند تلفنی بااطلاعات تماس گرفت وگفت : پسر من همجزو بازداشتی های فرودگاه لندن بود ، او تلفنی با پلیس لندن تماس گرفت و پرسید چرا مارا بازداشت کرده‌اید :و نوار مکالمه او با پلیس که قرار است بفرستند موجود است پلیس لندن در پاسخ تلفنی گفته است که ما خود مان هم نمیدانیم چرا شما را بازداشت کرده‌ایم .

در بین بازداشت شدگان فرودگاه لندن دو پزشک ایرانی بودند.چون در نتیجه بازداشت ایرانیان درفرودگاه «هیثرو» چند تن از خانمها حالشان نامساعد شده است این دو پزشک درخواست دارو کرده‌اند اما پلیس لندن ازدادن خودداری کرده است .

وی گفت مقامات انگلیس در تماس تلفنی با ایرانیان بازداشت شده در فرودگاه لندن که پرسیده‌اند : دلیل بازداشت و اسارت ما چیست ؟ گفته‌اند: پلیس فرودگاه لندن دیوانه شده‌است .

علت بازداشت ایرانیان را پسر من با تلکس از مقامات مربوط لندن نیز سئوال کرده و آنها هم با تلکس جواب داده‌اند که ما خودمان هم نمیدانیم چرا شما بازداشت شده‌اید (متن سئوال و جواب تلکس موجود است و برای روزنامه ارسال میداریم) .

و بالاخره به محض انتشار روزنامه اطلاعات در تهران و انعکاس خبر بازداشت ایرانیان در فرودگاه لندن ، سفیر انگلیس تلگرافی به لندن اطلاع داد که این موضوع در ایران عکس‌العمل بسیار بدی داشته است . در نتیجه ساعت پنج و نیم بعد از ظهر همانروز ایرانیان اسیر در فرودگاه لندن را آزاد کردند .

از طرف ایرانیان مقیم لندن تهدید شده بود که اگرفوری ایرانیان بازداشت شده در فرودگاه لندن آزاد نشوند ، آنها تمام اجناس انگلیسی خود را مقابل سفارت ایران می - آورند و آتش میزنند .

سفارت آمریکا برای ادامه کار خود در تهران از دولت ایران تقاضای کمك برای حفاظت و امنیت بیشتر از سفارتخانه خود کرد .

در تماسی که خبرنگار ما با وزارت امور خارجه ایران گرفت : یك مقام آگاه این وزارتخانه ضمن تاییدتقاضای کمك سفارت امریکا گفت : این تقاضا از جانب وزارت خارجه پذیرفته شده و با دو تن از معاونان نخست‌وزیر مطرح گردیده است این مقام آگاه اظهار اطمینان کرد که به تقاضای سفارت امریکا برای تامین امنیت بیشتر وحفاظت از این سفارتخانه پاسخ مثبت داده خواهد شد .

ضوابط اعزام دانشجو تغییر میکند

ضوابط و مقررات اعزام دانشجو به‌خارج ازسال آینده تغییر خواهد کرد و داوطلبان تحصیل در کشور های خارج طبق ضوابط موجود فقط تا ۲۳ اسفند ماه می توانند تشکیل پرونده بدهند .

سازمان امور دانشجوئی کشور تصریح کرد در مورد آن گروهی که تشکیل پرونده داده‌اند برای خروج آنان ممانعتی نخواهد بود .

متن اطلاعیه سازمان امور دانشجویان در این‌باره به شرح زیر است :

«همانگونه که قبلا باطلاع رسید داوطلبان تحصیل در کشور های خارج طبق ضوابط جدید و بدون رعایت شرط قبولی در امتحانات زبان اعزام دانشجو و در قبال ارائه پذیرشهای معتبر تحصیلی می توانند جهت ادامه تحصیل به خارج عزیمت کنند .

کلیه داوطلبان تحصیل درخارج اعم از دیپلمه ومشمولان خدمت وظیفه عمومی یا معاف دانشجویان ودانش آموخته گان دانشگاهها و موسسات عالی که قصد خروج از کشور را جهت ادامه تحصیل از طریق سازمان امور دانشجویان کشور را دارند فقط تا پایان وقت اداری روز چهارشنبه ۲۳ اسفند ماه ۱۳۵۷ می توانند طبق مقررات جاری با ارائه پذیرش تحصیلی معتبر اقدام به تشکیل پرونده دانشجوئی و اخذ گذرنامه میکنند بدیهی است سایر مقررات خروج از کشور داوطلبان بویژه اخذ ویزای تحصیلی تابع مقررات کنسولی موردنظر مقامات ویزا دهند خواهند بود توضیح اینکه اعزام دانشجو بخارج از سال آینده طبق ضوابط و مقررات خاصی خواهد بود که متعاقبا پس از تصویب به آگاهی عموم رسید و باجرا گذارده خواهد شد.»

اجتماع امروز زنان در دادگستری

صبح امروز عده زیادی که اکثریت آنان را زنان تشکیل می‌دادند ،اجتماعی به منظور اعلام‌نظر خود درمورد حجاب در محوطه دادگستری ترتیب دادند این گروهها عبارت بودند از : تعدادی از زنان وکیل عضو حقوق‌دانان، جمعیت حقوق‌دانان ، کارمندان شرکت هواپیمایی ایران ، دانش - جویان ، دانش‌آموزان ،هنر جویان موسیقی ، کارکنان وزارت دادگستری ، عده‌ای از دبیران دبیرستان های تهران، دانش‌آموزان ، دانشجویان و گروههای دیگر .

یک گزارش حاکیست عده‌ای از دانش‌آموزانی که قصد پیوستن به‌این گروه راداشتند، در خیابان تخت جمشید ، روبروی شرکت نفت توسط گروهی از مخالفان متفرق شدند.

شعارهائی که توسط جمعیت داده میشد بدین شرح است : «حجاب باید در فطرت زن باشد».

«می‌جنگیم» می‌جنگیم بر ضد استبداد .

«استقلال ،مساوات، آزادی زن و مرد کشته شدند . هر دو باید آزاد باشند».

گزارش دیگری حاکیست : گروهی از میهمانداران زن و کادر زن هواپیمایی ملی ایران نیز امروز صبح بسوی باشگاه دانشگاه تهران حرکت نموده و در آنجا بعنوان اعلام همبستگی با دیگر گروههای تظاهر کننده زنان تجمع نمودند و خواستار انجام خواسته های خود شدند.

همچنین جمعی از کارمندان زن و کارکنان رادیو تلویزیون ملی ایران در ساعت ده و سی دقیقه صبح امروز در محل سازمان رادیو تلویزیون واقع در خیابان جام جم گرد آمدند تا بسوی کاخ دادگستری حرکت کنند و به سایر گروهها بپیوندند.

روز پنجشنبه یدنبال تظاهرات زنان که برای اعلام نظر خود در مورد مسئله حجاب بر پاشده بود، دسته بزرگی بطرف دادگستری به راه افتادند در میان راه گروهی از مخالفان با توسل به خشونت را برزنان بستند که با دخالت ماموران کمیته این برخورد پایان گرفت و زنان به راهپیمائی خود بطرف نخست‌وزیری ادامه دادند.

گروههای بانوان به‌مقابل نخست‌وزیری رسیدند و خواستار ملاقات با آقای مهندس بازرگان شدند و درخواستهای خودرا بیکی از نمایندگان نخست‌وزیری دادند . در اینجا نیز گروهی درصدد برخورد و درگیری بازنان برآمدند و چند تیر هوائی شلیک شد.

روز جمعه نیز زنان‌برای اعلام نظر خود در مورد مسئله حجاب در دانشگاه گرد آمدند، ولی عده‌ای ، علیرغم تاکید کمیته امامبنی برعدم ایجاد مزاحمت برای بانوان درصدد پراکنده نمودن تظاهرکنندگان برآمدند بانوان که در دانشکده فنی جمع شده بودند ، ساعت ۳ بعدازظهر ، دست به راهپیمائی درمحوطه‌دانشگاه زدند.

اجتماع زنان روز جمعه نخست در دانشکده فنی شروع شدوسپس بتوصیه کمیته انقلابی زنان مبنی بر ماندن گروهها در دانشگاه تا آمدن نماینده‌ای از سوی دولت، گروه زنان چندد ور درمحوطه دانشگاه‌راهپیمایی کردند اما وقتی جلوی در رسیدند آنرا بروی خود بسته دیدند

پس از پایان راهپیمایی هنگامیکه ازشدن به‌اتوبوس توسط مخالفین با سنگ و گلوله برف و ضربات مشت مورد هجوم قرار گرفتندو طبق یک گزارش اتومبیلی در همین روزدر خیابان شاه قصد راندن به میان جمعیت را داشته که از اینکار جلوگیری شده است.

صبح امروز گروهی از مردان که مخالف اجتماع زنان و تحصن آنان بودند درمقابل دادگستری اجتماع کردند و در حالی که شعارهایی بنفع حجاب میدادند قصد داشتندبه داخل دادگستری بروند اما پاسداران انقلاب مانع ورود آنان شدند .

در این حال در زندان دادگستری نیز تشنج بوجود آمدوزندانیان خواستارآزادی خود شدند،خانواده زندانیان نیز با استفاده از فرصت‌شمار هایی بنفع آزادی زندانیان خود میدادند .

تشنج در زندان دادگستری و بیرون از آن سرانجام به تیراندازی هوایی از سوی پاسداران اطراف دادگستری انجامید که تعدشان متفرق نمودن مردانی بود که در خارج از دادگستری شعارهای مخالف زنان میدادند .

به علت این درگیری ها و بدنبال‌تحصن بانوان ، امروز صبح خیابان های اطراف دادگستری بسته شد وترافیک نشده‌ای درخیابان های‌مرکزی شهر بوجود آمد .

خبرگزاری پارس ازبامداد امروز گروه هائی از بانوان و دانش آموزان برخی دبیرستانهای‌دخترانه‌ازگوشه و کنار شهر بسوی‌دانشگاه تهران حرکت و در آنجا اجتماع کردند .

گرچه در مسیر حرکت اینان هیچگونه مزاحمتی مشاهده نمیشد لکن بگزارش خبرنگار مادرحوالی‌دانشگاه تهران عده‌ای بعنوان‌اعتراض نسبت به‌تشکیل این‌اجتماعات آنان را هو میکردند .

گفتگو با دانش‌آموزان

بدنبال تظاهرات گروهی از دانش آموزان‌چندمدرسه دخترانه در مورد مسئله حجاب صبح امروز سلیمی جهرمی مدیر کل آموزش و پرورش تهران برای گفتگو و مذاکره با دانش آموزان بچند دبیرستان‌دخترانه‌تهران رفت و با دانش آموزان به گفتگو نشست .

امروز نیز گروهی از دانش آموزان دخترمدارس تهران به موافقت و مخالفت با حجاب اسلامی دست به تظاهرات زدند .این‌تظاهرات در مدارسی مانند مرجان ، هشترودی وبرخی‌ازمدارس شمال شهر تهران‌گسترده‌تر بود و

صادق قطب‌زاده :

اسلام در مورد حجاب به زور متوسل نمیشود

دیروز صادق قطب‌زاده در سخنرانی خود درمیان جمعی که برای تائید وی به ساختمان رادیو تلویزیون ملی ایران رفته‌بودند درباره حجاب‌گفت: اسلام هیچوقت دراین موارد به زور و تحمیل متوسل نمیشود و در اسلام اصلا زور وجود ندارد . وظیفه‌ی اسلام ارشاد مردم از طریق‌توصیه و نصیحت است .

صادق قطب‌زاده در این سخنرانی توصیه امام رادر مورد حجاب یک امرانقلابی خوانده و گفت : خواهران ما که سالهای سال درلباس عفت و تقوی و در لباس کرامت مورد توهین قرار گرفتند با همین لباس رسما درانقلاب دوشادوش‌مردان نقش فعال خود را بازی کردند. مسئله‌حجاب‌اسلامی که توسط امام طرح شدنه تنها یک مسئله‌ی فقهی است بلکه یک امر انقلابی‌است. اما مسئله زور و تحمیل هرگز درمیان نبوده است . بنابراین کسانی که این‌امر انقلابی عظیم و این‌توصیه‌ی منطقی رهبری را مستمسک قرار دادند و درمسیرجامعه بدایجاد تشنج پرداختند دانسته یا ندانسته بگونه‌ی عوامل ضد انقلاب عمل کردند. و کسانی که در کوی و برزن مزاحم بانوان محترم میشوند باید بدانند با عمل خود به اسلام و به نهضت خیانت می‌کنند .

امام در این زمینه بشدت مباشر است . وظیفه‌ی خواهران مسلمان عزیز ماست که با صمیمیت و قدرت ازخواهران بی‌حجاب خود حمایت کنند و آنها را ارشاد نمایند .

لازم به یادآوری است رادیو چند بار از قول قطب‌زاده اعلام کرد باتوجه به وضع هوا از رفتن به تلویزیون خودداری کنند، اما با این وجود جمع‌قابل ملاحظه‌ای بدیدار قطب‌زاده رفتند.

امام‌خمینی: به‌توصیه‌های منسوبین من درباره نصب و عزل اشخاص ترتیب اثر ندهید

امام‌خمینی نامه‌ای باین‌شرح برای نخست‌وزیر فرستادند.

جناب‌آقای نخست‌وزیر: لازم‌است به جمیع وزارتخانه‌ها و ادارات دولتی اخطار نمائید کسانی که از منسوبین ویااقربای اینجانب هستند وبرای توصیه اشخاص یا نصب وعزل‌اشخاص به مراکز مربوطه مراجعه میکنند. بهیچوجه ترتیب‌اثر بدان ندهند. منسوبین و نزدیکان مطلقا حق‌دخالت‌دراینگونه امورا ندارند.

والسلام

روح‌الله الموسوی الخمینی

دستور امام خمینی برای تشکیل کمیته‌های امداد

بسمه‌تعالی

جناب عماد‌الاعلام و ثقة‌الاسلام آقای آقاشیخ مهدی کروبی دامت افاضاته

بجنابعالی ماموریت‌داده میشود که به اتفاق آقایان حاج‌حبیب‌الله عسکراولادی و آقای حاج حبیب‌الله‌شفیق در تشکیل کمیته‌های امداد در تهران و شهرستانها اقدام لازم‌نموده وحسابی تحت همین عنوان امداد باز کرده و وجوهی که تعیین شده درحساب مزبور واریز نموده‌و باحسن‌تدبیر کمیته‌های مزوراسرپرستی کند .

شماره صندوق‌های تعیین شده از طرف کمیته امام خمینی باین شرح است :

۱- بانک‌ملی نخست‌جمشید شماره ۳۳۳۳

۲- صندوق ذخیره بعثت (تجریش) ۱۱۵۰۰

۳- صندوق ذخیره کوثر (بوذرجمهری بازارشهرداری) ۳۰۴۰۰

روح‌الله الموسوی خمینی

توطئه ربودن امام خمینی کشف شد

کرمانشاه — فرمانده انقلابی «هوا نیروز» کرمانشاه در یک مصاحبه اختصاصی با خبرنگار اطلاعات در این شهر از توطئه ربودن امام خمینی بهنگام اقامت ایشان در بغداد پرده برداشت .

سرگرد لهراسبی نژاد فرمانده انقلابی هوانیروز کرمانشاه که این راز را فاش ساخت به خبرنگار اطلاعات گفت: ما مدارک سری بدست آوردم که با توجه به آن قرار بود امام خمینی را ربوده و در جزیره « گیش » زندانی کنند . سرگرد لهراسبی نژاد فاش ساخت که هنگامی که امام خمینی از عراق خارج و به کویت می رفتند پس از آنکه دولت کویت اجازه ورود به ایشان نداد، در همان زمان به دستور تلفنی دست نشانده های « خسرو داد» فرمانده سابق هوانیروز که از فرماندهان حساس پایگاه هوانیروز کرمانشاه بودند با چند فروند هلی کوپتر «۲۱۴» و « کبری» بقصد ربودن امام خمینی در لحظات توقف امام در « بصره» بسوی « نفت شاه» و مرز خسروی پرواز کردند.

سرگرد لهراسبی نژاد اضافه کرد که همزمان با این پروازها یک فروند هواپیمای جت «فالکن» در فرودگاه کرمانشاه آماده گردید تا بمحض ربودن امام و رسیدن هلیکوپتر ها به فرودگاه بلافاصله امام را با این هواپیما به جزیره «گیش» برده و در آنجا زندانی کنند. همچنین یک فروند هلیکوپتر مجهز «شنوک» از اصفهان بسوی «جزیره» گیش» پرواز کرد تا امام را به محل‌نامعلوم و کاملا سری انتقال دهد .

فرمانده هوانیروز گفت : که شخصا عوامل انقلابی در آن زمان متوجه این نقل و انتقالات هلیکوپتر شدند و با جلوگیری از ارسال سوخت هلیکوپترها خوشبختانه‌توطئه ربودن امام خمینی باشکست مواجه گردید .

سرگرد لهراسبی نژادهمچنین فاش ساخت که قرار بود در روز ۲۸ بهمن ماه کودتایی از سوی ارتش صورت گیرد. وی اضافه کرد: صبح روز هشتم بهمن ماه سرتیپ اسماعیل اتابکی معاون عملیاتی هوانیروز با یک فروند هواپیمای جت «فالکن» وارد پایگاه هوانیروز کرمانشاه شد و در منزل و مانده‌پایگاه با ایادی خود دیدار ملاقات ومذاکره کرد و ساعت سه بعدازظهر همان روزازپایگاه خارج شد .

وی همچنین گفت:باتوجه به مدارك دست آمده‌وآنچه ازپرونده های سری پایگاه کشف کردیم معلوم شد که مسافرت سرتیپ‌اتابکی اجرای طرح سرکوبی مردم انقلابی کرمانشاه و نیز برنامه‌ریزی برای طرح موسوم طرح «تامین تهران» با رمز (نادر-۴)برای انجام کودتای ۲۸ بهمن ماه بوده است .

قطعنامه اجتماع زنان در دادگستری

نظر باین که انسان آزاد آفریده شده و موهبت آزادی صرفنظر از جنس،رنگ،نژاد،زبان و هر نوع عقیده بهمه آدمیان یکسان ارزانی شده است.

نظر باین که نیمی از نفوس ملت ایران را زنان تشکیل میدهند و تاثیر این اکثریت قابل توجه هم از جهت تربیت نسل آینده و هم از نظر مشارکت آنان در امور اجتماعی، فرهنگی،سیاسی و اقتصادی غیر قابل انکار است.

نظر باین که مشارکت بیدریغ زنان ایران در مبارزه با امپریالیسم و استعداد بخش مهمی از انقلاب ایران رأ تشکیل داده و نقش آنان در پیروزی انقلاب مورد قبول و تائید تمامی اقشار سازنده انقلاب بوده است نظر باین که در روزهای سخت و بحرانی این مملکت زنان مبارزات و فداکاریهای چشمگیری از خودشان نشان داده اند که مورد تائید رهبر انقلاب بوده است و بگواهی پیام ها و مصاحبه ها و اعلامیه هائی که صادر فرموده اند و عده آزادی، برابری و برخورداری از کلیه حقوق اجتماعی و سیاسی را بزنان داده اند. حتی صریحا متذکر شده اند که هزار و چهار صد سال بعقب برنمیگردند.اینک ما زنان ایران خواست های خود را بشرح ذیل نامه زیر اعلام میکنیم.

۱ـ مازنان که دوش بدوش مردان وظائف اجتماعی خودرا درقبال کشور انجام میدهیم ودرخانه تربیت‌نسل آتی‌مملکت‌را بعهده داریم دارای اهلیت کامل هستیم و برحفظ شئون‌وشخصیت و شرافت‌خود وقوف کامل داریم. وبابدن راستی‌بلزوم حفظ حیثیت زنان معتقدیم که عفت‌زن درفرم و شکل پوشش‌خصی متجلی نمیشود، وپوشش متعارف زنان باید باتوجه به عرف و عادت و اقتضای محیط به‌تشخیص خودآنها واگذار شود.

۲ـ حق‌برخورداری مساوی بامردان ازحقوق مدنی برای زنان کشور شناخته شده وهرنوع تبعیضی، دراین قانون و قوانین مربوط به حقوق خانواده از میان برداشته شود .

۳ـ حقوق سیاسی و اجتماعی و اقتصادی زنان بدون هیچ تبعیضی حفظ وتامین گردد .

٤ـ امنیت کامل زنان در استیفای از حقوق و آزادی های قانونی تضمین شود .

٥ـ برخورداری واقعی ازآزادیهای‌اساسی، آزادی قلم آزادی بیان- آزادی عقیده، آزادی شغل و آزادی اجتماعات برای زنان و مردان کشور تضمین گردد .

٦ـ هرنوع نابرابری بین زن و مرد در قوانین موضوعه مملکتی منجمله قانون کار و قوانین استخدامی کشور مرتفع گردد .

۷ـ مواضع شغلی فعلی زنان حفظ شود .

۸ـ ضمن تائید وتجلیل از تصمیم دولت مبنی‌برابقاء اجرای قانون حمایت خانواده نقائص این قانون درجهت تامین هرچه بیشتر حقوق‌ازدست رفته زنان مرتفع‌گردد

ما از دولت موقت جناب مهندس بازرگان مصرا خواستاریم که نظرشان را در قبال خواستهای زنان موضوع این قطعنامه اعلام فرمایند .

اخبار کوتاه

دیدار نمایندگان انجمن های زرتشتی با نخست‌وزیر

نمایندگان انجمن های زرتشتیان بانخست وزیر دیدار داشتند . در این دیدار کمروز پنجشنبه در کاخ نخست‌وزیری انجام شد نمایندگان انجمن‌های زرتشتی ضمن تبریک انقلاب اسلامی به نخست وزیر ،نقطه نظر های خود را در مورد قوانین موضوعه و قانون اساسی باطلاع نخست وزیر رساندند در این دیدارمهندس بازرگان تاکید کرد که اقلیتها همیشه در حکومت اسلامی‌در پناه عدل اسلامی‌از همه‌مزایای شهروند بطور مساوی بادیگر هموطنان مسلمان برخوردار خواهند بود.

انتصابات

حسن معتمدی بسمت معاون اداری‌و مالی‌وزارت خارجه منصوب شد.

غبارروبی ضریح

در اجرای دستور رهبر انقلاب اسلامی‌ایران‌امام‌خمینی برای اولین بار غبار روبی و تنظیف داخل ضریح حرم مطهر حضرت فاطمه معصومه (ع)و جمع‌آوری نذورات نقدی و جنسی طرق موزین شرعی به وسیله حضرات‌آقایان‌حاج‌شیخ احمد آذری‌و حاج شیخ‌ولایی و آقایان حاج سید محمود طباطبائی و حاج آقا مجتبی طباطبائی انجام شد ، شعارش وجوهات نقدی ادامه دارد .

سندیکای تئاتر ایران تشکیل می‌شود

سومین جلسه تدارکاتی بمنظور اخذ تصمیمات‌نهائی و معرفی و انتخاب‌نمایندگان برای ایجاد شورای‌موسس «سندیکای تئاتر ایران» روز چهارشنبه این هفته در دانشگاه تهران (سالن‌هنر های زیبا) تشکیل میشود.

مسئولان تدارکاتی از همه کوشندگان هنر تئاتردر شهرها و روستاهای ایران دعوت کرده است که نماینده‌ای برای طرح نظرات خود به این جلسه اعزام دارند. «سندیکای‌تئاترایران» محل موقت خود را در تالار مولوی دانشگاه‌تهران قرار داده است.

اخذ تصمیم در مورد تعطیلات نوروز مدارس

امروز دکتر شکوهی‌وزیر آموزش و پرورش در مورد تعطیلات مدارس درایام‌نوروز به اطلاعات گفت این‌موضوع بایستی در هیئت دولت‌بررسی ودرمورد آن تصمیم‌گیری شود و در حال حاضر هنوز تصمیمی از سوی هیئت‌دولت در این باره اتخاذنشده‌است. بدیهی است‌پس ازاخذتصمیم مدت تعطیلات به اطلاع عموم خواهد رسید .

شایع شده بودکه‌تعطیلات نوروز مدارس امسال هم ۱۳ روز است .

اعلام موجودیت

کارکنان سازمان نقشه - برداری وزارت جنگ با تشکل انجمن اسلامی اعلام موجودیت کردند و در بیانیه خود یادآور شدند که به ایدئولوژی اسلامی معتقد بوده و از سازمان مجاهدین خلق پشتیبانی خواهند کرد.

ارسال طومار درتائید قطب‌زاده

ارسال‌طومار در تاییدصادق قطب زاده برای سرپرستی سازمان رادیو تلویزیون‌انقلاب اسلامی ایران که از چند روز پیش آغاز شده‌بود. همچنان ادامه دارد.

در چند روز گذشته ما خبر های بسیاری از این طومار ها را در روزنامه منعکس کردیم ، چون‌تعداد این‌طومار ها زیاد است و روز بروز بیشتر می شود.در سمن روزنامه اطلاعات بعلت محدودیت صفحات جای کافی‌برای انعکاس این طومار ها ندارد، باذکر اسامی‌گروهی از سازمانهائی که طومارامضاء کرده‌اند، و تاامروز بدست ما رسیده است خاطرنشان می سازیم که اگر به انتشار آن درآینده موفق نشدیم، به این دلیل است که این طومار ها پشتیبانی‌قشر های مختلف رااز ایشان نشان داد.

طومار باامضاء زحمت کشان انقلابی کارخانه خاور- طوماری از مهدیه تهران - کارکنان‌اداری‌دادگستری‌تهران- کارکنان بانک سپه شاهرضا - انجمن نیکو کاران هاشمی - کارگران و مغازه داران‌لاله‌زار وکوچه مهران- کارکنان شهرداری‌منطقه‌هفت - کارکنان بانک ملی شعبه حافظ- نامه‌ای باامضاء ما مسلمانان‌وکامیون- داران اراک- کارکنان شعب ٦ و ۱۰ و ۱۵ سازمان تامین اجتماعی - سازمان تعاون روستائی‌استان تهران- انجمن منلث صورتی ایران- کارکنان شرکت‌سهامی شیر ایران-اهالی بیشوا وورامین و امام زاده جعفر- مدافعین جمهوری اسلامی اهوازو طومارهای دیگر . . .

ملاقات‌با حضرت‌آیت‌الله شیرازی

مشهد - حضرت آیت‌الله شیرازی عصر دیروز طاهر احمدزاده استاندار جدید خوزستان را در منزل خود پذیرفتند و با یکدیگر گفتگو کردند .

استاندار جدید خراسان در این دیدار گفت:امیدوارم با راهنمایی و ارشاد آن حضرت هر قدمی ، در راه مصالح عمومی برداشته‌شود و طرح های اسلامی را به مورد اجرا گذاریم .

حضرت آیت‌الله شیرازی نیز ضمن تبریک‌به وی‌پاسخ دادند : لازم می‌دانم توجه شما را به اهمیت‌منطقه‌بویژه مشهد مقدس که مهمترین پایگاه مذهبی بوده و مرکز روحانیت شیعه می‌باشد جلب می‌کنم .

اعتراض‌دکترسیف‌الدین نبوی‌به سفارت‌شوروی

در پی‌انتشار گزارش‌خبرگزاری تاس در باره نصب تندیس های فیلسوف و پزشك شهیرایرانی ابوعلی‌سینا در انستیتوی‌پزشکی تاشکند وروستای افشانه‌زادگاه ابن‌سینا در نزدیکی بخارادکتر سید سیف‌الدین نبوی دبیرکل انجمن ملی بزرك داشت چهره های تاریخی ایران یادداشت اعتراضی به وابسته مطبوعاتی شوروی در ایران‌تسلیم کرد.

دعوت از نظامیان

سخنگوی وزارت‌دفاع ملی اعلام کرد که کارمندان افسران و درجه‌داران و افرادی که‌تا کنون‌بخدمت بازنگشته‌اند بایستی بفرمان رهبر انقلاب هرچه زودتر بمحیط کار خود ، بویژه سربازخانه ها بازگردند. بدیهی است بخشودگی هائی که در مصاحبه تیمسار دکتر مدنی وزیر دفاع ملی‌به‌آنها اشاره شد بشرطی درمورد افسران و درجه‌داران و افرادو وظیفه بنحو کمال انجام خواهد پذیرفت که مانده خدمت را با دقت وقت شناسی و انضباط در چهار چوب انقلاب اسلامی ایفا نمایند .

اجتماع در دادگستری

صبح روزپنجشنبه خانواده های عمال‌سابق‌رژیم ومامورا ساواکه‌کلیه اتهاتگوناگون در زندان های انقلاب زندانی هستند در دادگستری اجتماع کردند .

این خانواده ها که درمقابل دفتر وزیر دادگستری تجمع کرده بودند خواستاررسیدگی سریعتربه‌وضع زندانیان‌شدند.

نگرانی دانشجویان ایرانی مقیم شیکاگو از وجود سانسور

دانشجویان ایرانی مقیم شیکاگو در پیامی به‌روزنامه اطلاعات از وجود نوع‌تازه سانسور در مطبوعات ورسانه های گروهی ابراز نگرانی کردند. این دانشجویان‌یادآور شدند که حمایت و پشتیبانی خود را از مبارزین سازمان رادیوتلویزیون ادامه خواهند داد.

مواظب اعلامیه های مشکوك باشید

جنبش ملی مجاهدین طی اطلاعیه‌یی از مردم تقاضا کرده است درصورت برخورد با نوشته‌های مشکوکی که با خطوط ایدئولوژیک سیاسی‌سازمان منطبق نیست از مراکز جنبش ملی مجاهدین در تهران و شهرستانها کسب اطلاع نمایند . همچنیندر این اطلاعیه از ناشرینی که اقدام به انتشار آثارسازمان مجاهدین می‌کنند خواسته شده برای‌جلوگیری ازسوء استفاده‌های احتمالی‌مغرضین و فرصت‌طلبان قبل از هر اقدامی نزدیکترین شعبه‌ی جنبش ملی مجاهدین را در جریان کار خود قراردهند.

این اطلاعیه بعلت پخش اعلامیه‌های مشکوکی در یزد منتشر شده است.

دفتر کانون نویسندگان ایران افتتاح شد

کانون نویسندگان ایران‌پس از دهسال که از فعالیت آن می گذرد برای نخستین بار دفتر خودرا برای تمرکزفعالیت های‌فرهنگی خود افتتاح کرد در گشایش این دفتر، جمعی‌از نویسندگان و شاعران ایران، از جمله احمد شاملو شاعر نامدار ایرانی که اخیرا بوطن بازگشته حضور داشتند.

هیات دبیران خبر انتشار فصلنامه و آگاهینامه کانون‌را کمحتوی‌آثار هنرمندان معاصر وفعالیت های فرهنگی کانون است اعلام کرد و از تمام موسسات فرهنگی و گروههای ملی خواستار شد که نشریات و آثار خودرا به نشانی دفتر کانون‌نویسندگان ایران ارسال دارند.

نشانی‌کانون: خیابان‌فروردین- خیابان مشتاق- شماره ۱۵۷ است و از ساعت ۳ تا٦ بعد از ظهر در آن بروی کلیه اعضاء و علاقه‌مندان گشوده است.

نخست‌وزیر

بقیه ازصفحه اول

از دولت بزرگوار کمال تشکر می‌نمایند .

سخنگوی دولت نیز امروز در مورد مذاکرات آقای بازرگان حضرت آیت‌الله خمینی اظهارداشت حضرت آیت‌الله العظمی خمینی رهبر ملت هستند و چنانچه دولت درموردی اشکال پیدا کند‌طبعا بایدبه اطلاع ایشان برساند و از ایشان راهنمایی و استمداد بخواهد.

آقای امیر نظام گفت‌ملاقات آقای نخست وزیر و حضرت آیت‌الله‌خمینی یک رویداد‌عادی بود ودر این ملاقات مسایل مختلف مملکتی مورد بررسی قرار گرفت.

وی همچنین‌درمورد شایعه استعفای آقای مهندس بازرگان گفت‌خبر استعفای نخست‌وزیر بهیچوجه درست نیست.

آقای مهندس بازرگان نخست‌وزیر صبح امروز به خبرنگار سیاسی ما اطلاع داد که قرار است ازاین‌پس هفته‌ای یکبار بحضور حضرت آیت‌الله العظمی‌امام خمینی برسد و گزارش کار های جاری دولت ومملکت را باطلاع امام برساند .

همچنین آقای نخست‌وزیر اطلاع داد که در ملاقات روز پنجشنبه نیز گزارش کارهای جاری به اطلاع‌امام رسید و ایشان در جریان کلیه امور قرار گرفتند.

جبهه های ایران دیشب تشکیل جلسه داد .

اعضای شورای جبهه ملی ایران شب گذشته تشکل‌جلسه دادو درباره‌مسایل‌جاری مملکت و جبهه به تبادل نظر پرداخت.

یکی از رهبران این جبهه امروز به خبرنگار ما گفت : احتمالا تایکی دو روز آینده نتایج تصمیمات شب گذشته اعضای شورا روشن خواهدشد. آنچه مسلم است اعضای شورا مروری جدی بر سیاست های گذشته خود نموده است .

تصفیه در تلویزیون

بقیه ازصفحه اول

قطب زاده در مورد چگونگی تغییرات در رادیو تلویزیون گفت قسمتی از این تغییرات را این هفته اعلام میکنیم و قسمتی دیگر را هفته آینده بعدا خواهید دید که خیلی‌چیز ها در این سازمان دگرگون شده‌و از بین رفته‌است .

یك موردش را علی‌الحساب بگویم میدانید سازمان چند مدیر دردقسمت‌های مختلف‌داشت تمام اینها «صفرآزاد» در منزلشان داشتند قبهر جای‌دنیا که میخواستند قلمن کنند . تمام اینها رابلوکه کردیم‌حتی دستور دادم تا «صفر» قلمن اتاق خودم رابیرون بیندند تااگر موردی پیش آمدو قصد قلمن به خارج بود مشخص شود.چرا واین چه نفعی‌برای‌کرتلویزیون دارد، باور کنید الان قضیه‌ی از قلمن مدیران سازمان هست که نشان‌میدهد گاه از ۳۰ تا ۳۵ هزارتومان درمه‌بخاطر قلمن هایشان بخارج از کشور به حساب سازمان پرداخت شده است .

جمعی از معاونان ومدیران کل وزارت فرهنگ وهنر بازنشسته شدند

صبح امروز از سوی سرپرست وزارت فرهنگو هنر حکم بازنشستگی چندتن از معاونان و مدیران کل این وزارتخانه صادر شد .

محمد حشمتی معاون پارلمانی ، هاشم خردمند مشاور وزیر و سرپرست حوزه سینمایی ،ماری‌شیبانی مدیر کل موزه ها ،احمدیان مدیر کل دفتر نظارت وپی- گیری استان‌ها و غلامحسین علاقبند مدیر کل تولید فیلم و عکس‌از جمله بازنشستگان هستند .

در عین حال انتصاباتی‌نیز در سطح این وزارتخانه انجام شد

ناصر شاهری پست مشاور وزارت فرهنگ و هنر در امورطرح‌های‌عمرانی غلامرضا خوشنویسان سر- پرست حوزه معاونت امور اداری و مالی - محمود خلیقی سرپرست حوزه معاونت پژوهش و میراثهای فرهنگی درخشنده زعیمی کارشناس امورساده‌نویسی. محمد حسن سمسارسرپرست اداره کل موزه ها و علی اکبر سرفراز سرپرست‌مرکز باستانشناسی انتخاب شدند

کارکنان بل به اشاعه فساد اخلاق در ایران مشغول بودند

سین‌سیناتی- یونایتدپرس دولت ایران تصمیم گرفت مرکز آموزش خلبانی هلیکوپتر سازی «بل» را در ایران ببندد . طبق قرارداد با دولت سابق ایران،کمپانی بل درقبال دریافت ٤میلیارد دلار به‌خلبانان ایرانی‌پرواز با هلیکوپتر را آموزش میداد .

ضمنا بدرفتاری کارفرمایان امریکائی شرکت هلیکوپتر سازی «بل» بیش از هرچیز دیگر به منافع امریکا در ایران‌لطمه وارد کرده‌است. یک مقام

کشف پایگاه جاسوسی امریکا و اسرائیل در آذربایجان

دستگیری چهره های ضد مردمی در شهرستان ها، پریروز و دیروز هم ادامه یافت وبابدام انداختن ۱۲ نفر از افراد ضد انقلابی در تبریز ، عده‌بازداشت شدگان دراین شهر ، به‌دویست و پنجاه نفر رسید.

جالب این که افسر کمیته شهربانی تبریز ، با لباس‌زنانه دزیك مهمانی ، دستگیر شد.

گزارش ،خبرنگاران اطلاعات در شهرستان هارا دراین‌زمینه، میخوانید.

دستگیری درلباس‌زنانه

تبریز -۱۲ تن از افراد ضد انقلابی در تبریز دستگیرشدند و ستوان پژهن‌فرافسرشهربانی عضو کمیته‌ضداغتشاش‌شهربانی تبریزکه با لباس زنانه دریك میهمانی شرکت کرده بود بدام افتاد.

در پی دستگیری سرهنگ وکیلی فرمانده ستاد عملیاتی فرمانداری سابق‌تبریز ،سرگرد بلوزی،و سرگرد بندار روسای سابق کلانتری های بخش۶و۲ تبریز تعداد بازداشت شدگان به بیش‌از دویست و پنجاه نفر رسید .

پنجشنبه گذشته استاندار آذربایجان شرقی در اجتماع مدیران و صاحبان صنایع گفت:

مشکل اساسی‌ما بیکاری است‌وباتوجه‌به‌تعطیل‌کارخانجات و مشکلات ترخیص کالادر مرز جلفا از رئیس بنك ملی‌تبریز خواستیم مسئله اعتباری را فورا بررسی وحل کند و کارگران ظرف دو هفته آینده با شروع مجددکار درکارخانه ها مشغول کار شوند.

مسلما با بکار گماردن‌افراد سالم امید میرود تا هفته آینده سطح شهر تبریز زیرپوشش کلانتریم درآید.

مسایل مربوط به تجاوز به باغات و تاسیسات دولتی دشت‌مغان باحضور حجت‌الاسلام‌شیخ بهاءالدین اعلم‌الهدا نماینده امرامی امام خمینی بررسی شد.

همچنین اطلاع حاصل شد یك ایستگاه بزرك جاسوسی متعلق به عوامل آمریکایی و اسرائیلی در پارس آباد مغان کشف شده‌است .

دراین ایستگاه دوربین های متعدد رنگی و سیاه‌و سفید و دیگر لوازم نصب شده بود که شبها به‌کار جاسوسی‌درنواحی مرزی شوروی می‌پرداخت .

گفته میشود مسئولان ایستگاه پس‌از خراب کردن تعدادی از دستگاه ها ، فراری شده‌اند.

پاسداران انقلاب که موفق‌به شناسائی این عوامل شده‌اند ، هم‌اکنون‌در تلاش‌دستگیری‌آنها هستند.

رانندگان چندصد دستگاه تاکسی در تبریز بعنوان‌اعتراض به فعالیت اتومبیل های شخصی مسافرکش دستاز کارکشیدند.

به تصمیم دانشجویان دانشکده داروسازی دانشگاه تبریز از امروز -شنبه - کلیه کلاسهای دانشکده دایر شد.

گروهی ازسهمیان دانش‌پسر تبریز در مراجعه به روزنامه اطلاعات تقاضا کردند ضمن رسیدگی به حقوق آنها، وضع خدمتی‌شان نیز روشن شود.

سروان آریان‌فر رئیس‌سابق شهربانی ماکو « هتل دالوند» این شهر دستگیر شد.

شکنجه با تازیانه الکتریکی

بکوشش پاسداران انقلاب تبریز ،جعفر رستگار عضوموثر سباواك تبریز و رضائیه ، در رضائیه دستگیر و با هلیکوپتر به تبریز آورده شد. وی‌متهم است نیرو های ضد انقلابی را در جریان تیراندازی های اخیر تبریز رهبری میکرده است .

حاج ابراهیم اخباردی و حاج محمد علی‌یزدانی مسئولان‌زندان تبریز در پی دستگیری رستگر شکوائیه‌ای تسلیم دادگاه انقلاب این شهر کردند.اینده در شکوائیه خود آورده‌اند که رستگر آنها را با تازیانه برقی شکنجه داده‌است .

پاسداران‌انقلاب اسلامی‌تبریز دیروز ستوان یکم مهر صفت‌و سروان خراسانی « افسران پیشین شهربانی تبریز » ، گروهبان یکم احمد اسبلی و پاسبان هاشم نحوی را دستگیر کردند.

کمیجان -از اتومبیل۱۲۸۵۱ اراك، یك قبضه کلت و ۶تیر فشنك کشف شدو مسلم محمود آبادی به جرم حمل اسلحه قاچاق ، وسیله پاسداران‌انقلاب اسلامی کمیجان دستگیر شد.

بخشدار را بیرون کردند

کنگان -اسمعیل‌خیری‌بخشدار کنگان ، درپاژجویی کموسیله حجت‌الاسلام حاج شیخ عباس عاشوری انجام گرفت با اظهار ندامت از کار های‌گذشته وعذرخواهی ، تعهد سپرد که شبانه شهر را ترك کند .البته ازاو خواسته شد که برای جلوگیری از انتقام مردم ، شهر راترك کند.

● از تمام رزمندگان شهرها و روستا های کشور خواسته شد هرکجا سروان محمدپناهی افسر ژاندارمری کنگان را دیدند، دستگیر کنند.

او متهم است ، در زمان تصدی پست فرماندهی گروهان ژاندارمری کنگان ، با چوب‌و چماق ، گروهی از معتمدان محلی را مجروح کرده و چند تن از آزادیخواهان را به شهادت رسانده است .

★ **نجف‌آباد - لطفعلی علیخانی ، حسین‌دادمخواه - تیرانی ،محمددادخواه و سید اشرف پاکرو ، وسیله رزمندگان کمیته انقلاب اسلامی نجف‌آباد دستگیر شدند.**

لطفعلی علیخانی متهم است که روزهای یازدهم و دوازدهم باپانزده اتومبیل و کامیون همراه عده‌ای از روستای دهق، به شهر حمله کرده واموال مردم را غارت کرده است .

محمددادخواه در زندان کمیته اعتراف کرده است که‌او همراه دوهزار نفر به نجف‌آباد ریخت و خانه ها و مغازه های مردم رابه‌آتش کشید.

سید اشرف پاکرو نیز به اتهام کلاهبرداری دستگیر شده است .

نمایش فیلم اغتشاش !

★ ستوانیار داوود مرتضوی خلبان هوانیروز اصفهان به اتهام قتل حسین خسروی در روزهای قبل از عشورا ، توسط کمیته انقلاب اسلامی نجف‌اباد دستگیر شد.

متهم دربازجوئی گفت که‌زیر نظر تیمسارامین‌افشار ،سرهنگ قلک محمدی وسرهنگ شریف خانی انجام وظیفه میکرد .و۳ گلوله‌ای که‌از تفنگ او بسوی مقتول شلیك شده کاملااتفاقی و غیر عمدی بوده است !

ستوانیار شاپورشاهرخی صدر همکار متهم نیز که باتهام اعمال ضد خلقی دستگیر شده اظهار داشت که ستوانیار مرتضوی شب قبل ، پس‌از نظاهرات ،به اوگفته که شخصی را بقتل رسانده است . وی ادامه داد که درهوانیروز اصفهان فیلم هایی بنام «طرح اغتشاش و حمله بمردم» راکه از سازمان ضد جاسوسی «سیا» امریکا وارد شده بود، نشان میدادند و نظامیان راعلیه مردم تحریك میکردند.

● مرتضی تسلط از سوی کمیته نجف‌آباد -به سمت رئیس دادگاه جدید بخش نجف آباد منصوب شد .

●کمیته انقلاب اسلامی نجف‌آباد همچنین اسوار شکرالله کلانتری رئیس سابق باشگاه ژاندارمری «تیران» ، پاسبان تیمور عابدیان و محمود سلیمان (راننده وانتبار) را باتهام کشتار ، غارت و رهبری چماق‌داران در حمله به نجف آباد دستگیر کرد.

همچنین ابراهیم دادخواه (معروف به ابراهیم قلعه‌ای) رهبر چماق بدست های«تیران» درحمله به نجف آباد ،دستگیر شد ودر زندان کمیته گفت که از تیمسار امین‌افشار و سرهنگ ملک محمدی دستور میگرفته است.

وی عده‌ای از همکاران‌ضد انقلابی خود را بشرح زیر معرفی کرد: علی فدائی ابراهیم رضوانی . غلامرضا شیرازی - هوشنگ ملک پور - حبیب‌الله دادخواه - پرویزه دادخواه - اکبر فدائی - مرتضی سبطائی- حاج علی‌جان و حاج آقارضا تندرانی .

● فرودگاه مهرآباد - حفاظت از ساختمان ها و تاسیسات فرودگاه بین‌المللی مهرآباد به عهده پلیس فرودگاه گذاشته شد.

پلیس فرودگاه نخستین سازمان انتظامی بعدازانقلاب درتهران است که باتائید کمیته انقلاب بااسلحه و تجهیزات کامل امور انتظامی و حفاظتی فرودگاه مهرآباد را انجام می‌دهد .

مدیر مدرسه فراری شد

● آمل - خانه مجلل و اثاثیه گرانقیمت آن که‌متعلق به دانشوری رئیس حزب منحله رستاخیز و رئیس فعلی ثبت اسناد آمل بود از سوی کمیته انقلاب ضبط و لاك و مهر شد .

حکم بازداست دانشوری که متهم به سوء استفاده‌نیز هست صادر شده است.

● دانش‌آموزان دبیرستان دانشمند آمل در تظاهراتی خواستار برکناری کاظم روحانی‌فر رئیس دبیرستان شدند و وی را متهم به عضویت در ساواکگردند.

رئیس مدرسه با دیدن خشم‌دانش‌آموزان ازمدرسه گریخت و دانش‌آموزان نمایندگانی برای طرح مسئله به کمیته فرستادند.

از سوی کمیته حسن حکیمی یکی از روحانیون به دبیرستان رفت و دانش آموزان اعلام کردند تا برکناری رئیس مدرسه در کلاس حاضر نخواهند شد.

● سبطی شهردارسابق آمل باتهام حیف و میل بیت‌المال توسط پاسداران انقلاب اسلامی تهران در آمل دستگیر شد و تحویل کمیته انقلاب اسلامی این شهر شد.

● بندر انزلی - ارسطو خلیلی دانش‌آموز کادر نیرو دریایی براثر شلیك گلوله از تفنگش کشته شد. وی متولد آبادان بود .

دستگیری ۱۳ اخلالگر

● مسجد سلیمان- مهندس شرعی بسمت فرماندارمسجد سلیمان انتخاب شد

● آیت‌الله خزعلی‌نماینده اعزامی امام خمینی در استادیوم‌تختی مسجدسلیمان برای ده‌هزار نفر ازطبقات مختلف مردم سخنرانی کرد.

● ۳ هزار کارگرایرانی و خارجی شرکت‌ساختمانی «پرسیزیون» مسجد سلیمان در یک راهپیمائی خواستار دریافت حقوق و مزایای خود شدند .

● ۹ تن از ماموران شهربانی مسجدسلیمان‌چهار نفر دیگر به اتهام خرابکاری و برهمزدن نظم عمومی دستگیر و تحویل کمیته انقلاب شدند.

مشروب ها را بدریا ریختند

● بندرعباس - چهار میلیون ریال مشروب الکلی از باشگاه «فانوس دریا» متعلق به نیروی دریایی و مقدار بسیار زیاد دیگری مشروبات خارجی از کشتی تفریحی میکل‌آنژ توسط رزمندگان کمیته انقلاب در بندرعباس کشف و به دریا ریخته شد.

نماینده امام خمینی در بندرعباس درپایان سخنرانی برای افسران و درجه‌داران نیروی دریائی و خانواده‌هایشان کنگ ساختمان مسجدکوی سازمانی نیروی دریائی را که در ده‌هزار متر مربع بنا خواهد شد به زمین زد .

چندتن از مقامات محلی ونمایندگان امام خمینی در بندرعباس برای بررسی و تحویل کاخهای شاه سابق و انتقال اموال آنها، به جزیره کیش رفتند.

● گرگان- محمدمحمدی فوق لیسانس حقوق و یکی از مجاهدینی که سالها دربند اسارت رژیم سابق بود در سالن آمفی‌تئاتر دانشکده جنگل و مرتع گرگان در زمینه وحدت اسلامی و سازندگی پس‌از انقلاب سخنرانی کرد.

در تالار شریعتی گرگان نیز جلسات بحث‌وسخنرانی باحضور بازاریان راجع به عدم اجحاف و گرانفروشی و ایجاد صندوق کمک به مستمندان تشکیل شد .

شلاق خورد

● مشهد - زنی شوهردار که همراه دو مرد برای عیاشی‌باتومبیل به‌وکیل‌آباد مشهد رفته بود دستگیر و به ۱۳ ضربه شلاق محکوم شد. دو مرد ناشناس‌موفق به فرار شدند .

● کبوترآهنگ- فخرالدین حجازی نماینده امام خمینی در پایگاه «حر» شاهرخی و مسجد جامع کبوترآهنگ سخنرانی کرد .

توسط کمیته های انقلاب پایگاه «حر» شاهرخی و کبوترآهنگ چند قبضه اسلحه ، ٦ عدد نارنجکو مقداری فشنگ‌ازافراد متفرقه جمع‌آوری شد.

● چالوس - حاج علی اصغر میارسلطانی رئیس کمیته انتظامی شهربانی چالوس با حفظ سمت به سرپرستی شهرداری چالوس منصوب شد.

● آران کاشان- احمد به‌نژاد رئیس حزب منحله رستاخیز آران و بیدگل دستگیر شد.

وی ده سال با داشتن دیپلم ناقص معاون آموزش و پرورش آران و بیدگل بود .

استوار ناصری رئیس ژاندارمری آران و استوار رئیسی از ماموران ژاندارمری نیز توسط رزمندگان انقلابی دستگیر شدند .

● کرمان - بدستور حسین‌جلال‌کمالی شهردار کرمان از امروز - شنبه - اتوبوس‌های خطوط مسافربری داخل‌شهررایگان اعلام شد .

بروجرد- کارخانه‌قندلرستان دربروجرد به محاصره‌رزمندگان انقلاب درآمد.

٤اتاق حسابداری‌وحسابرسی کارخانه مهرو موم شد تا نمایندگان دولت مرکزی برای رسیدگی به حسابهای کارخانه وارد بروجرد شوند.

استوار عشتی رئیس پاسگاه ژاندارمری چاندولان دستگیر شدو رزمندگان امور پاسگاه‌را بعهده گرفتند.

ستوانیوم محمد صحرائی افسر شهربانی که به گفته خودش در اذیت و آزار مردم شرکت‌داشته است‌خودرابه‌کمیته انقلاب معرفی کردو زندانی‌شد علیرضا گودرزی‌ویداله مرادی دو مامور دیگر شهربانی نیز دستگیر شدند.

محمود جوهرکش معروف به «مشهور همدانی » کتابفروشی که گفته‌میشودبا ساواك‌همکاری داشته است خودرا به کمیته معرفی کردو زندانی شد.

در میان زندانیان بروجردچند دبیر آموزش و پرورش‌وگروهی از ماموران ساواك دیده می - شوند.

اینه- حمیدصدامی فرماندار و کریم دارابی دزفولی رئیس آموزش و پرورش ایذه ، به اتهام همکاری با ساواك.وسیله رزمندگان کمیته انقلاب‌اسلامی این شهر ، دستگیر شدند وبه کمیته امام خمینی در اهواز انتقال یافتند.

در کمیته عملیاتی امام‌خمینی درایذه ، حسین صحرائیان ، امن‌الله کرمپور، علی‌بدخشان، نیکویی نژاد و خانم بهبودی ، عضویت دارند.

تصرف کاخها

شهرکرد - کاخ فرح دیبا در شهر « سامان » چهارمحال بختیاری از توابع شهر کرد - به‌تصرف نیروهای‌انقلاب‌اسلامی این شهر درآمد. این کاخ که‌در مجاورت پل معروف «زمانخان » واقع است ، تنها برای اقامت دو روزه فرح در چهار محال ساخته شدو بعدابه وسیله احمد برادر ،استاندار رژیم پیشین به محل برگزاری مراسم عیش و نوش‌و میهمانی تبدیل‌شد.

شمیران - کاخ ثابت پاسال سرمایه‌دار معروف و صاحب کارخانجات پهسی کولا توسط کمیته انقلاب اسلامی مسجد فرشته در خیابان‌جردن‌شمیران تصرف شد. ثابت‌پاسال این کاخ‌را به رضا پهلوی ولیعهد سابق بخشیده بودو قرار بود بزودی تحویل گردد . کاخهای شهرام پهلوی‌نیا، محمود رضا پهلوی در الهیه‌و مهندس‌فرخان در خیابان فرشته ، کوچه شیرین نیز به‌تصرف نیرو های انقلابی درآمد.

۲ استوار دستگیرشدند

راور - استوار محمد امیر - ساهانی سرپرست پاسگاه ژاندارمری راور که در ۹دیماه بسوی مردم تیراندازی کردمو باعث شهادت‌جوانی‌بنام غلامرضا رشیدی و مجروح شدن ۱۷نفر دیگر شده بود توسط‌پاسداران انقلاب اسلامی‌این‌شهردستگیر و تحویل کمیته امام خمینی شد.

همچنین استوار بیگلو رئیس سابق پاسگاه ژاندارمری راور باتهام شهید کردن حسن‌توکلی پسر حجت‌الاسلام احمد توکلی توسط پاسداران انقلاب اسلامی دستگیر شد.

اراك - بدرخواست پرسنل بیمارستان دکتر محمد مصدق (پهلوی سابق) دکتر محمود الهی به سمت مدیر عامل‌موقت شیرو خورشیدسرخ‌اراك‌منصوب شد.

همچنین ، دبیرستان پهلوی اراك به دبیرستان دکترشریعتی تغییر نام یافت.

● اصفهان- باظهارآیت‌الله ضیاءالدین علامه ، در مسجد میرزا محمد باقر اصفهان‌کلاس آموزش کمک های بهداشتی تاسیس شد . و گروه زیادی دختر و پسر در آن ثبت نام کرده‌اند .

● ساعت ۳ بعد از ظهر دیروز ابوالحسن بنی صدر پیرامون مبانی اقتصادی در چهارچوب جمهوری اسلامی در ورزشگاه تختی اصفهان سخن گفت .

● درچه - ۷ متهم بقمار بازی که در دادگاه اسلامی درچه اصفهان‌محاکمه میشدند، هریک به ده ضربه تازیانه در ملاء عام محکوم شدند .

انحلال کمیته ها

●شیراز- نصرت‌الله‌امینی استاندار فارس در جلسه آشنائی با روسا و مدیران‌کل ادارات و موسسات دولتی ، احمد مقصودی را به سمت معاون سیاسی و اداری استانداری فارس منصوب‌کرد.

استاندار فارس همچنین طی پیامی به مردم فارس ، کلیه کمیته های‌اداری ، کارخانه‌ها، شهر، شهرستان و روستاهای استان را منحل شده اعلام کرد.

استاندار ضمن تشکر از خدمت شایان کمیته‌هادر جهت حفظ آرامش و آسایش مردم اعلام کرد که از تاریخ ۵شنبه ۱۷ اسفند ماه جاری کلیه‌امور مربوط توسط مامورین شهربانی،ژاندارموی ،مسئولین اداره ها ، سازمان ها و کارخانه ها اداره خواهد شد. اما دادگاه انقلابی استان به پرونده کلیه خاطیان و متجاوزین به حقوق مردم رسیدگی خواهد کرد .

آموزش فنون نظامی

● کرمانشاه- حجت‌الاسلام محمد ربیعی امام جمعه اهل تسنن کرمانشاه ، قبل از برگزاری نماز جماعت درمسجد شافعی های این شهر طی سخنانی خطاب بمردم گفت که بایستی خانواده ها فرزندان از هفت سال به بالای خود را تحت آموزش تیراندازی ، سواری وفنون نظامیگری‌قرار دهند تا بموقع برای کشور خود سودمند واقع شوند.

و ی‌استدلال کرد که انقلاب ما اگر چه به پیروزی رسیده‌ولی هنوز استعمار و امپریالیسم‌در کمین نشسته است .

● اهواز - نمایندگان‌شورای موقت هماهنگی‌دانشگاه جندی شاپور اهواز ، دکتر منوچهر دوایی سرپرست این دانشگاه را تائید کردند . اعضای‌هیات علمی و کادر اداری دانشکده الهیات این دانشگاه نیز با ارسال نامه‌ای بدفتر اطلاعات در اهواز ، صادق قطب‌زاده سرپرست صداو سیمای‌انقلاب اسلامی ایران راتائید نمودند.

تاسیس شعبه حزب جمهوری اسلامی

● زنجان - حجت‌الاسلام رضوانی فرستاده ویژه آیت‌الله منتظری که برای ایجاد هماهنگی به زنجان اعزام شده است ، در جریان بازدید از زندان‌ستادعملیاتی شهربانی زنجان‌به زندانیان قول‌داد به وضعیت آنان هرچه زودتررسیدگی‌خواهد شد .

★ **مهاباد - طرفداران و دوستداران‌ملامصطفی‌بارزانی ضمن مراجعات مکرر وتماس تلفنی با دفتر «اطلاعات » در مهاباد لغو ماه ۸ازمواد پیشنهادی کردها به دولت موقت اسلامی شدند .**

★ **اتحادیه زنان کردمهاباد مراسم ۱۷ اسفند را بعنوان روز « زن» برگزار کرد .**

دبیر اتحادیه دراجتماعی که به همین مناسبت تشکیل شد گفت : حجاب تنها در چادر زن خلاصه نمی‌شود، زن باید به آزادی و آزاد- اندیشی ارج و منزلت بنهد، وگرنه حجاب بخودی خود مایه عفتو آبروی‌زن نخواهد بود .

دراین اجتماع‌اسد ایران زاده وکیل دادگستری در مورد حقوق زن در اسلام سخن گفت .

از سوی‌زنان‌عضوسازمان چریک های فدایی خلق شاخه مهاباد نیز مراسمی به همین منظور در ۱۷ اسفند برگزار شد .

تاسیس دانشگاه جدید

● شاهین شهر (اصفهان) دیروز هیاتی به سرپرستی مهندس فرشچی،به‌نمایندگی از سازمان صنایع نظامی جهت بررسی تاسیسات‌مستقر در شاهین شهر اصفهان ،به این شهر آمدند و بانظارت و راهنمائی حجت‌الاسلام سیدمرتضی‌موسوی‌سرپرست کمیته انقلاب اسلامی‌شاهین شهر از کلیه‌تاسیسات‌بازدید کردند . و نتیجه تحقیقات‌را به‌اطلاع کمیته‌انقلاب‌اسلامی اصفهان رساندند .

محمدعلی و اعظی‌استاندار اصفهان ، مهندس مصحف معاون استاندار و مهندس ناجی ، رئیس کمیته انقلاب اسلامی اصفهان بایک‌فروند هلیکوپتر هوانیروز وارد شاهین شهر شدند و بطور کامل از کلیه تاسیسات و واحد های ساختمانی‌صنایع «بل‌هلیکوپتر» بازدیدنمودند. بدستور استاندار اصفهان قرار شد که بزودی‌دانشگاه در شاهین شهر تاسیس شود .

زلزله در بجنورد

● بجنورد - ساعت۲و۱۰ دقیقه بامداد دیروز- جمعه- زلزله نسبتا شدیدی در بجنورد روی داد زمین‌لرزه که با صدای مهیبی همراه بود . اهالی شهر راوحشت زده از خانه ها به خیابانها کشید . خوشبختانه این زلزله خساراتی‌بهمراه‌نداشت

اتومبیل مسروقه

اتومبیل آریا شیری رنك مدل ۵۲ شماره ۷۲۲۲۹ - تهران س متعلق به دفتر سرپرستی روزنامه اطلاعات‌در مازندران ، ازکوچه «بیرزاد» خیابان رضاشاه سابق آمل به‌سرقت رفته است .

از خواهران و برادران مسلمان تقاضا میشود چنانچه اتومبیل یاد شده را دیدند ، محل‌و موقعیت آنرابه‌روزنامه اطلاعات و یا در آمل‌به‌شماره ۳٤٤٤- اطلاع فرمایند .

شکایت خبرنگار اطلاعات علیه مدیر کل اطلاعات وجهانگردی

ازطرف دفتر سرپرستی روزنامه اطلاعات در کرمان چندفقره شکایت علیه مدیر کل اطلاعات و جهانگردی کرمان تسلیم مقامات مسئول شد. مدیر کل اطلاعات و جهانگردی که توسط وزیروقت «داریوش همایون به‌این سمت تعیین شده‌بود پیش‌از انقلاب بمنظور قدرت‌نمائی خود سرانه کارت خبرنگاری نماینده روزنامه اطلاعات در کرمان را لغو کرد ، بطرق مختلف وبرا تحت فشار قرارداد . بهمین جهت دفتر سرپرستی روزنامه اطلاعات در کرمان‌چند فقره شکایت تسلیم مقامات مسئول نمود و تقاضا کرد باستناد ماده های ۳،۵،۷و۱۳ اسناد هزینه این اداره را تحت رسیدگی قرار دهند . در پی‌این شکایت چندتن‌از کارمندان اداره اطلاعات و جهانگردی بدستور مدیر کل خود به‌استانداری رفتند تا این شکایت را خنثی کنند.

اطلاعیه شرکت خانه

بدینوسیله باطلاع مشتریان محترم و ساکنین شهرکهای خانه اصفهان، خانه کرج، خانه دریا و خانه پرندک میرساند:

۱- بر هیچکس پوشیده نیست که تحولات عظیم سیاسی کشور که منتج به پیروزی انقلاب و حاکمیت ملی گردید دارای اثرات اقتصادی متقابلی نیز بوده است.

۲- منجمله این اثرات اقتصادی، وضع نابسامان سیستم بانکی و شرکتها است و بر همه ماست که کوشش کنیم تا با براه انداختن چرخهای اقتصادی مملکت پیروزی انقلاب را تضمین و نتایج آنرا تأمین نمائیم.

۳- در مورد این شرکت وضع باین ترتیب است که در حال حاضر کلیه حسابهای اعتباری شرکت مسدود بوده و گردش کار شرکت فقط با اتکا بوصولیهائی صورت میگیرد که مشتریان محترم بابت معاملات خود بایستی پرداخت نمایند.

٤- متأسفانه تعداد زیادی از مشتریان محترم در سه چهار ماه اخیر از پرداخت دیون و انجام تعهدات خود نسبت به شرکت خودداری نموده‌اند. واضحست که بعضی از مشتریان واقعاً بدلیل مشکلات مالی و بعضی دیگر بدلیل تحولات جاری و استفاده از فرصت باین ترتیب عمل مینمایند.

۵- این شرکت بجهت رعایت توصیه‌های رهبر انقلاب و سایر آیات عظام و نیز از بابت حفظ روابط نیکو با مشتریان تاکنون از سختگیری و انجام اقدامات قانونی برای وصول مطالبات خودداری نموده است. لکن مسلم است که این وضع قابل دوام نیست و دیر یا زود موجب نابودی شرکت خواهد شد.

٦- مضافاً مشتریان عزیز بایستی توجه داشته باشند که استنکاف آنها از انجام تعهدات خود نه‌تنها به این شرکت بلکه به خود آنها و سایر مشتریان نیز صدمه میزند چه این شرکت را نسبت به ادامه خدمات موجود و نگهداری و مرمت تأسیسات و اداره شهرکها و انجام تعهدات متقابل ناتوان میسازد. باین ترتیب نه‌تنها مشتریان و شرکت بلکه اصولاً کشور عزیزمان که در این برهه از زمان نیاز فوق‌العاده به حفظ و نگهداری از تأسیسات موجود دارد صدمه خواهد دید.

۷- باتوجه به مراتب بالا و باوجود آنکه تاکنون به وسایل مختلف ازقبیل نامه و تلفن و مراجعه مستقیم درخواست شده است اکنون نیز یکبار دیگر ازمشتریان گرامی‌استدعا دارد نسبت به پرداخت دیون و انجام تعهدات خود به شرکت اقدام نمایند. در غیراینصورت شرکت ناگزیر خواهد بود صرفاً برای ادامه حیات و حفظ منافع مشتریان خوش حساب خود از مجاری قانونی و بوسائل ممکنه نسبت به وصول مطالبات خود اقدام نماید.

ضمناً باطلاع سایر علاقمندان میرساند که تعدادی ازمشتریان شرکت بجهت عدم توانائی در پرداخت باقیمانده اقساط خود علاقمند به واگذاری مورد معامله بدیگران میباشند، شرکت خانه ازبابت تسهیل اینکار دفتری برای راهنمائی مشتریان تأسیس نموده است. علاقمندان میتوانند جهت آگاهی ازامکانات موجود باین دفتر درمحل شرکت مراجعه نمایند.

شرکت خانه

خیابان پهلوی- خیابان دمشق- شماره٦٥
تلفن ۸۹۳۵۰۲- ۸۹٤۱۸٤

آگهی استخدام

دانشگاه شمال ایران (رضا شاه کبیر سابق) واقع در بابلسر برای تکمیل کادر علمی خود جهت تدریس در سطح دکترا به استادان ایرانی واجد شرایط در رشته های زیر نیازمند است :

۱- انسان شناسی
۲- جامعه شناسی
۳- علوم سیاسی
٤- اقتصاد سیاسی
٥- روانشناسی
٦- اقتصاد

شرایط داوطلبان

۱- دارا بودن درجه دکترا
۲- تسلط کامل به زبان انگلیسی
۳-علاقمندی به پژوهش و تدریس بین رشته‌ای

ازعلاقمندان‌تقاضامیشود که یک نسخه از زندگی‌نامه وشرح مدارج تحصیلی و تجربی باذکر تالیفات واسامی چهار نفر معرف خود را هرچه زودتر بهنشانی زیر ارسال دارند :

دانشگاه شمال ایران (رضا شاه کبیر سابق) صندوق پستی ٤٤٤ بابلسر .

توجه - توجه

تولیدی زر برای اولین بار اجناس خود را بمدت ٥ روز از تاریخ‌یکشنبه ۲۰ اسفند ماه حراج میکند آدرس خیابان کاخ شمالی بالاتر از بلوار کوچه دهم شماره ۳ تلفن ٦٥٤۸۰٤

فروش فوق‌العاده انواع روکش . پشتی و چادر اتومبیل

کالی

خیابان فردوسی‌مقابل‌صندوق پس‌انداز

تجدید دعوت مجمع‌عمومی عادی بطورفوق‌العاده شرکت می‌می‌کو (سهامی‌خاص)

چون بعلت عدم حضور اکثریت صاحبان سهام‌جلسه در تاریخ ۱۵ر۱۲ر۵۷ تشکیل نگردید، لذا مجددا از کلیه صاحبان سهام دعوت می‌شود در تاریخ ۲۷ر۱۲ر۵۷ در محل اصلی شرکت حضور بهمرسانند .

دستور جلسه :

۱- انتخاب اعضای هیئت مدیره .
۲- انتخاب روزنامه کثیرالانتشار جهت‌درج‌آگهی‌ها.

نایب رئیس هیئت مدیره

بسمه تعالی

باطلاع عموم روشن اندیشان میرساند برنامه هفتگی‌سالن بحث وانتقاد دینی مسجد امام جعفر صادق (ع) واقع در شهباز جنوبی‌که‌بوسیله عمال رژیم‌طاغوتی از ابتدای حکومت نظامی تعطیل شده‌بود از تاریخ ۱۸ر۱۲ر۵۷ همه هفته صبحهای جمعه از ساعت ۹ تا ۱۲ برنامه خودرا شروع میکند.

پژوهندگان دینی و علمی سالن بحث وانتقاد مسجد امام‌جعفر صادق (ع)

آگهی دعوت مجمع عمومی عادی سالیانه
شرکت سهامی شیشه سازی مینا «سهامی عام»

بدینوسیله باطلاع کلیه سهامداران شرکت سهامی شیشه سازی مینا «سهامی عام» ونمایندگان قانونی‌آنان‌میرساند که مجمع عمومی عادی سالیانه شرکت ساعت ۹صبح روز یکشنبه ۲۷ر۱۲ر۱۳۵۷ در محل شرکت تشکیل است.

دستور جلسه عبارتست‌از :

۱- استماع گزارش هیئت مدیره وبازرسان وتصویب ترازنامه و عملکرد سال مالی ۵۷-۱۳۵٦
۲- انتخاب اعضاء هیئت مدیره وبازرسان قانونی
۳- تعیین روزنامه کثیرالانتشار
٤- اخذ تصمیم در بار خط مشی آینده شرکت

هیئت مدیره

توضیح در مورد طرح مقبره شاه‌سابق

بدینوسیله‌اطلاع میرساند که اینجانب مهندس نصرالله خاوری هیچگونه‌ارتباطی با مهندس‌طرح نداشته و خاوری ذکر شده در صفحه سوم اطلاعات‌یکشنبه‌سیزدهم اسفند ماه شخص دیگری میباشد .

نصرالله خاوری

مورد توجه فرهنگیان ناحیه ۲

جلسه رای‌گیری نمایندگان منتخب واحدهای آموزشی ناحیه ۲ آموزش و پرورش تهران روز یکشنبه ۲۰ر۱۲ر۵۷ در دبیرستان میرانشلی تشکیل میشود

حضور نمایندگان ضروری است .

هیئت نظارت معلمین ناحیه ۲

بسمه‌تعالی

دعوتنامه مجمع عمومی از دارندگان و رانندگان کامیون سراسری ایران

اینك که در شکوفائی انقلاب اسلامی ایران در پرتو رهنمودهای رهبرانقلاب امام‌خمینی ازحقوق مستضعفین باوحدت و تشکل کلیه این‌طبقات ممکن شده است لذا باکسب اجازه از دفتر موقت انقلاب‌تجدید تشکیلات و هدف‌های سندیکای دارندگان و رانندگان کامیون اعلام و از عموم دارندگان و رانندگان کامیون سراسر ایران دعوت میشود در مجمع‌عمومی که‌روزچهارشنبه ۲۳ر۱۲ر۱۳۵۷ چهارم ربیع‌الثانی ۱۳۹۹ساعت ۹صبح در محل سندیکا (خیابان قزوین چهارراه‌عباسی)تشکیل میشود. شخصا یا بادادن وکالت بدیگران شرکت فرمایند .

دستور جلسه : عبارت از تصویب اساسنامه و انتخاب اعضاء هیئت مدیره و سایر ارکان خواهد بود .

هیئت موسس دارندگان و رانندگان کامیون سراسری ایران منبعث از انقلاب اسلامی

روزنامه محترم اطلاعات

در مورد مطالبی که در روزنامه مورخ ۱۵ر۱۲ صفحه سوم تحت عنوان «نام مقامات تحت تعقیب استان ایلام»اینجانب سید محمود نبوی‌نژاد مدیر کل سابق اموزش و پرورش ایلام برای توضیح درباره موارد قطعنامه معلمان ایلام‌که‌علیه اینجانب ذکر شده آماده و با مامورین امنیتی و انتظامی هیچگونه ارتباطی ندارم و آمادگی خود را برای هرگونه توضیح اعلام میدارم.

سید محمود نبوی‌نژاد

بسمه‌تعالی

مادرجه‌داران برکنار شده ارتش که بعلت عدم اجرای اطاعت کورکورانه از فرماندهان سرسپرده رژیم سابق حدود ۸سال قبل از ارتش اخراج شده‌ایم و از آنزمان بعبد رعلیه رژیم طاغوتی مبارزات پیگیری داشته‌ایم در این موقعیت خطیر و حساس که انقلاب عظیم اسلامی ایران بافرادمتخصص ومبارزی مانند مانیاز دارد حاضریم تا آخرین قطره خون خود را در پاسداری انقلاب عظیم اسلامی بهرهبری زعیم عالیقدر حضرت امام خمینی نثارنمائیم و چون‌در امورکماندوئی وضد گریلا تخصص وتبحر کافی داریم ماموریت دستگیری‌و تحویل شاه سابق و وابستگان بهرژیم منفور را از دل وجان می‌پذیریم.

نماینده درجه‌داران برکنار شده ارتش حمید طوسانیان

وزیر محترم کشاورزی وعمران‌روستائی

احتراما نظر باینکه صرفا تاسیس شرکت بضررسهامداران بوده در سال جاری از اول‌مهرماه کلیه زمینهای زراعی‌بوسیله هزینه خود زارعین کشت گردیده از جناب وزیر محترم‌تقاضا دارد با ارسال حسابرسی کلیه مطالبات سهامداران را باشرکت سهامی زراعی ارس منطقه مغان تصفیه و پرداخت نمایند.

بنمایندگی از طرف سهامداران شرکت زراعی ارس
تابدوق بابازاده- چنگیز دادگر- حسن نجفی.

**تکذیب - مشگین شهر اینجانب محمود انوری‌معاون اداره اموزش و پرورش خبری درمجله (ویدائی جوانان آذربایجانی دراولین‌شماره‌و اولین روزانتشار ۱۲ر۱۲ر۵۷ خبری آمده است‌که نزدیک درسیه ضرب چوب‌و ۱۵۰ نفر از ماموران آمده ونام انوری معاون اداره جزواین نامها بحساب میاید لذا به‌آگاهی عموم هموطنان و ملت مسلمان ومبارز ایران می‌رساند اینجانب در طول عمرم مطلقا مامور ساواك نبوده وبشدت خبر مندرج درمجله یولداش را تکذیب می‌نمایم وعقیده دارم اشخاصی که مبادرت باین کارهای شایست نموده‌اند جرم آن بادلایل مثبت وواقعی باید باشند مجازات‌شرعی برسد معلوم نیست سردبیر محترم مجله هنری یولداش بچه

بیانات امام خمینی در مدرسه حکیم نظامی

امام خمینی در اجتماعی که باشرکت‌هزاران تن ازدانش آموزان وفرهنگیان قم تشکیل‌شده بود بیاناتی ایرادکردند وضمن برشمردن‌توطئه های عمال اجانب ، خواستند مردم از دولت بازرگان حمایت کنند. متن سخنان امام بشرح زیر است :

بسم‌الله الرحمن الرحیم

من برای اولین دفعه است که در این مدرسه وارد شدم. دست‌های خائن اجنبی و عمال اجنبی ما را ازشما جدا کردند. بین‌ما وشما افتراق انداختند. آنها از این افتراق نتیجه‌ها بردند ودیدند که‌از اتحاد جنبه‌های قشر های مختلف آنها نمی‌توانند با این اتحاد نتایجی را که می‌خواهند ببرند. سالهای طولانی‌کوشش کردند مدارس دینی را از دانشگاهها و دیگر قشرهای محصلین‌جداکنند

ما باید بفهمیم این معنی‌را که این جدایی چه‌رنجها بما داد و این اتحاد چند صباح چه گنجهابما داد. شما جوانها، شماجوانهای محصل‌سایرجوانهاامید من‌هستید، نویدمن هستید، امیدمن‌بشماتوده جوان‌است. بشما توده محصل است. من امید این‌را دارم که‌مقدرات مملکت‌مابعد از این به‌دست شما عزیزان بیفتد و مملکت ماراشماعزیزان حفظ کنید. من امید آنرا دارم‌که‌شماها با هرعلم و عملی، باطم وتهذیب نفس، باعلم و عمل صالح برمشکلات خودتان غلبه کنید. تاکنون که‌این رامرآامدید وباوحدت کلمه‌قشر های مختلف این مملکت وبااتکاء به‌ایمان و اعتماد به‌اسلام وقرآن‌کریم دست‌خائنین‌را قطع کردید، و اگر تتمه‌ای‌باشد قطع‌می‌کنیم انشاءاله. لیکن از حالا به‌بعد اشکالات بیشتر است، بیداری بیشتر می‌خواهد. از این زمان ، زمان سازندگی این خرابه‌ای است که برای‌ما بجا گذاشته‌اند . شما بهتر می‌دانید که‌اینها به دانشگاه‌های‌ما، بدبیرستان های ما، به دبستان‌های ما چه خیانت‌ها کرده‌اند: شماها می‌دانید که شماها را می‌خواستند عقب نگهدارند،نگذارند که یک انسان اسلامی یک انسان باقدرت یک انسان با هدف بار بیائید. تعلیمات از اول تعلیمات انحرافی و برنامه های اموجاجی و انحرافی بود. می‌خواستند جوان های ما را به عقب برانند تا استفاده های خودشان‌رابکنند، تامادر همه چیز محتاج‌باشیم، در علم محتاج باشیم، در اقتصاد وابسته‌و محتاج باشیم.

رمز پیروزی

شما جوانان که‌امید من هستیدونوید من هستید کوشش کنید ووحدت‌کلمه خود را حفظ کنید. مارا نگذاشتند پشت روبرو شویم ، درمدت عمراین دبیرستان اول مرتبه‌ای است که من باشما روبرو میشوم . اول مرتبه‌ای است که استادان و معلمان شما را ازنزدیک می‌بینم، اول مرتبه‌ای است که شما جوانان عزیز رافرزندان اسلام را ازنزدیک زیارت میکنم . ای امیدهای من، ای امیدهای من ، ای نویدهای‌من،ای‌فرزندان عزیز اسلام :رمز پیروزی رادریافتید، دریافتید که‌دراین دو سال اخیر باوحدت‌کلمه ریشه‌استبداد، ریشه سلطنت‌استبدادی دو هزارو پانصد ساله را از بیخ‌کندید، دریافتید که نفت خواران مفت خوار راعقب‌زدید، دریافتید که بوحدت کلمه ، وحدت‌غرض وهدف آن‌ایمان وهدف‌اسلام، هدف جمهوری‌اسلام، دریافتید که‌این رمز شما رابه پیروزی رساند. این رمز را از دست ندهید، صف‌های خودرافشرده‌تر کنید، روابط خود را باهمه‌قشرها خصوصا باروحانیون زیادتر کنید، شما آمال و آرزوی ما هستید .ملت‌ایران باوحدت‌کلمه آمال‌وآرزوی اسلام است باید باوحدت کلمه همه‌چیزهایی که پیش آمده است حفظ کنید. ازدولت موقت خودتان پشتیبانی کنید. مفسدینی را که‌میخواهند بهانه پیداکنندو تضعیف کنند دولت اسلامی را بدهان آنها مشت بزنید، تبعیت ازدولت اسلامی‌لازم است.این دولت موقت اسلام، دولت اسلامی شرعی است. من اطمینان کامل به‌دولت دارم‌و شما هم پشتیبانی کنید ازاین دولت که آن مسائلی‌که به او محول است که‌یک‌رفراندوم است و از مسائل مهم وقت است، ویکی گذراندن قانون اساسی جدید است به‌آرای موکلین شما تاسیس حکومت جمهوری اسلامی، غایت‌آمال همه مسلمین،غایت فرمان‌خدای تبارك و تعالی باید ازاین حکومت پشتیبانی کنید تابتواند در یك محیط آزاد ، دریك محیط صحیح کارهایی که‌به‌او محول‌شده است انجام دهد. فضول‌هایی که‌دراطراف میخواهند بابهانه هایی تضعیف کنند حکومت را باید بدانندکه حکومت متکی به‌ملت ضعیف نخواهد شد. این حکومت به‌تعیین کسی است که متکی به ملت‌است .

مصیبت ها از اجانب بود

این حکومت بتعیین تصویب ملت است بپشتیبانی‌ملت است . باید او را بیشتر پشتیبانی کنیدو مغرضین را که عمال اجانب هستند و می‌خواهند نگذارند حکومت اسلامی، جمهوری اسلامی برقرار بشود آنها را از جامعه خودتان دور کنید ویا نصیحت کنید. شمابه‌این زمان های طولانی کشیدید وما مواجه بودیم باگرفتاری های زیاد وبه‌این زمان های‌اخیر که بودید ومواجه شدید بامصیبت ها، تمام این مصیبت هااز اجانب بود، وتمام این فعالیت ها بدست عمال اجانب بود. اینها میخواهند بازهم همان مسائل رابا عمال خبیث خودشان درمملکت مابرقرار کنند . این خیانتی است که‌آنها بدسرخودشان می‌پزند که‌مملکت مارا بازبه‌فرم دیگر،بمصیبتهای سابق‌بکشند، شماجوانان‌پرومند،شمامحصلین ارجمند که‌امیدمن‌هستیدونویدمن‌هستید، بایددرهرجاکه‌هستید، درهرجائی ازایران که هستید، باید بیدار باشید. بابیداری‌از خانه خودتان دفاع کنید و حکومت اسلامی را که ازحقوق شما دفاع میکند مستقر وبرقرار کنید. بهیاوه یاوه گویان گوش ندهید ، بحرف های قشرهایی که‌از اسلام‌هیچ بویی ندیده‌اند وبا اسلام مخالفند ، باآنها بحرف های آنها گوش ندهید. آنها میخواهند ملت‌را منحرف کنند، از مسیرخود ، مسیر شما مسیر اسلام است، مسیرشما این است که‌جمهوری اسلامی را بهم‌کنید. مزرای بجمهوری اسلام میدهم، و از شما تقاضادارم کمرای بجمهوری اسلامی بدهید، نه یک کلمه کمنیک کلمه زیاد، جمهوری اسلامی ،آنها که‌درنوشتجاتشان ازجمهوری دم می‌زنند، جمهوری فقط یعنی اسلام نه‌آنهائیکه جمهوری دموکراتیک می‌گویند، یعنی جمهوری غربی ، جمهوری اسلامی نه. اینها میخواهند بازهمان مصائب را فرمدیگر برای مابیار بیاورند. اینها اصلا براین نهضت‌دخالت نداشته‌اند، آنها که‌امروز بخیال خودشان می‌خواهند سر سفره آماده بنشینند ، دراین نهضت بهیچ وجه دخالت نداشته‌اند .

برای میوه‌چینی آمده‌اند

این نهضت را شماها ، این نهضت را طبقه محصل طبقه کارگر ، دهقان ، بازاری ، این نهضت را اینها به‌بار آوردند و اینها حق دارند ، آنها که در خارج بودند و برای‌میوه‌چینی آمده‌اندوآنها‌که درصدر های بالانشسته‌اند ومنظره‌ها را نگاه‌کرده‌اند ، یاکمك کرده‌اند به رژیم‌وحالا به‌صورت انقلاب درآمده‌اند ، آنها را نپذیریم ونمی‌پذیریم آنها را که قلمهای مسموم را گرفته و برخلاف اسلام چیزمی‌نویسند و ملی و دموکراتیك این‌ها را به زبان می آورند از آنها نپذیرید ما اسلامی را می خواهیم . ملت‌ما اسلام را می خواهد .

آنها که کوشش دارند نهضت ما راتضعیف کنند دولت ما راتضعیف کنند تا نتوانیم ، تا بخیال آنهانتوانیم در رفراندوم موفق شویم خیال خامی به‌سرخودشان می‌زنند. ملت ما یکپارچه خواهان‌جمهوری اسلامی است، ما باید آن چیزی که امال ملت است دنبال کنیم ، آن چیزی که ملت در چند سال است بیش از یکسال است فریادمی‌زنند، چندین سال است که دنبال آن هستند ، باید به‌فریاد این ملت گوش کنیم ،قشرهای مختلف این مملکت باید به‌ندای ملت گوش کنند . ببینند ملت چه خواست و چه می‌خواهد . ملت در طول این یکسال وچند ماه اخیر در خیابانها ریخت وفریادکرد استقلال ـ آزادی جمهوری اسلامی ، ما باید تابع ملت باشیم . نباید قلم دست بگیریم و توی منزل بنشینیم هرچه‌میخواهیم‌بنویسیم. صلاح نیست این‌برمی‌گرداند آن مسائل و آن مصائب سابق‌را ، خیانت است به‌ملت، کمونیست‌هاهم‌بایدجمهوری اسلامی بخواهند ، اگر بخواهند برای این ملت کار کنند وراست بگویند همه باید جمهوری اسلامی را بخواهند، آنکه علاقه به این ملت دارد و آنکه علاقه به این کشور دارد ، وآنکه از اختناق خسته شده است ،آنکه مخالف این است که مملکت ما مستقل نباشد ، آنکه استقلال مملکت را می‌خواهد در هر مسلکی که هست باید دنباله ملت برود، تاپیروز شود باید دنبال همین قشر ملت همین محصلین،همین محصلین علوم قدیمه و جدید ، همین‌بازاری همین عمال همین دهقان همین کشاورز ، همین کارگر دنبال اینها بروند . اینها کشته داده‌اند ، اینها خون‌داده‌اند اینها سهیم هستند . همه سهم مال اینها است ، نه‌مال من وشما که کنار نشسته‌اید وحالا قلم دست گرفته‌اید . قلم‌ها را بشکنید،به اسلام پناه بیاورید ، تبلیغات سوء را کنار بگذارید ، تضعیف ملت را تضعیف دولت راکنار بگذارید ، تا نتیجه ببرید ، تا استقلال خودتان را حفظ کنید . من امیدم به‌شما جوانهای برومند است و سایر طبقات ملت است من نوید پیروزی به شما می دهم ، من نوید استقلال ، من نوید عظمت ، من نوید رفاه ، من نوید معنویات ، من نوید یك روح‌پاك، یك‌روح‌آزادمنش ، یك روح‌مهذب‌به‌شما میدهم به شرط آنکه همه باهم‌باشیدوهمه باهم به سوی جمهوری اسلام و بسوی اسلام . ازخداوند تعالی‌عظمت،سلامت،عزت‌هممملت اسلامی را می‌خواهم.

از خداوند تعالی توفیق شما جوانان برومند و عزیزان را می‌خواهم .

بیانات امام خمینی در گورستان بقیع قم

امام خمینی ، دیروز ، در حضور هزاران نفر از مردم قم ، در گورستان بقیع قم ـ محل‌دفن شهدای انقلاب ایران ـ سخنانی ایراد کردند که متن آن را ذیلا مطالعه می‌فرمائید .

سلام بر شهدای سرتاسر ایران ، سلام بر شهدای شهرستان قم . درود بر شما جوانان رشید ، سلام بر بانوان و جوانان عزیز قم . درود بر بانوان و جوانان سرتاسر ایران . من از شما مفارقت کردم،درصورتی که اکثر جوانان فعلی نارس بودند . من به خدمت شما آمدم در صورتیکه‌بسیار جوانان ما از دست رفته‌اند . بسیاری از آنهائیکه مانند آنها راوحالا شمائل آنها را می‌بینیم . شهید شدند افتخار شهادت در راه‌اسلام ، افتخار شهادت در راه قرآن کریم ، افتخار شهادت در راه آزادی و استقلال ، افتخار شهادت در راه هدف بزرگ اسلام و آن حکومت عدل اسلامی ـ جمهوری اسلامی ـ شما جوانان برومند ایران و شما جوانان برومند قم به اسلام عزیزحق پیدا کردید .

اسلام بر همه منت دارد ، ما هیچ منتی براسلام نداریم . من منت از شما می‌کشم ، من زیر منت شما ملت ایران و شما اهالی محترم قم ، زیر منت شما ها هستم

شما ها بودید که نهضت اسلامی را بپثمررسانیدید. شما ملت بزرگ ایران و اهالی معظم قم بودید که با مشت‌برتانگ‌ها و مسلسل ها و توپ ها غلبه کردید .

ما باکی ازاین نداریم که خونهای طیب جوانهای ما در راه اسلام ریخته شده است . باکی از این نداریم که شهادت نصیب عزیزان ما شده است . این یک شیوه مرضیه‌ای است که در شیعه امیرالمومنین، ازاول‌پیدایش اسلام تاکنون بوده است .

اسلام با حماسه شیعه ، همیشه مقارن بوده است . در صدر اسلام امیرالمومنین سلام‌الله علیه ، بزرگ مرد اسلام ، بزرگ مرد دنیا ، با مجاهدت بزرگ خود‌اسلام را رشد داد ، اسلام را شکوفاکرد ،امیرالمومنین‌سلام‌الله علیه با شیعه بزرگوار خود در جنگ های‌بزرگ اسلام پیش‌قدم بود، اولادطاهرین اوکه‌مثل سیدالشهداسلام‌الله علیه‌که‌قیام‌بو نهضت کردوخون‌خود درادرراه‌اسلام‌دادباسایر ائمه ما که در پشت پرده اسلام را ترویج وقرآن‌را تائید کردند، پس‌از آنها تنها طایفه‌ای که باجباران وبادیکتاتور های اصل، مقابله ، معارضه کردند ،همین شیعیان علی علیه‌السلام بودند قیام‌های پی‌درپی آنها، نسل‌های اخیر نیز شیعیان علی علیه‌السلام بودندکه‌مقابل جباران‌ایستادند وقیام کردند درعصر ما هم شما شیعیان بزرگ اسلام تنها طایفه‌ای هستیدکه درمقابل‌دیکتاتورها ودرمقابل‌ابرقدرتها، ایستاده وپا مشت خودویا مشت فشرده خود، برتانگ‌ها و توپ‌ها غلبه کردید. اسلام بواسطه طایفه شیعه زنده است. قیام‌های پی‌درپی شیعه علی علیه‌السلام اسلام را زنده کرده است. این قیامی‌که از پانزده خرداد شروع شد وتاکنون باقی است وامید است باقی باشد، تا همه اهداف اسلام جامه‌عمل بپوشد، قیام اسلامی است . قیامی ایمانی است. پیرو هیچ قیامی نیست. همه می‌دانیم که پانزده خرداد مبدأ عظمی بود در تاریخ نه پیرونهضت های دیگر، قیام‌های دیگر، این‌شعار باید محفوظ باشد که این قیام، قیام ملی نیست، این قیام قرآنی است ا. قیام، قیام اسلامی است. یک ملت ضعیفی‌که هیچ نداشت در مقابل ابرقدرت‌ها ودر مقابل ابرقدرت شیطانی که همه چیز داشتندوتادندان مسلح بودند، بمقوه ملیت نمیتواند غلبه کند ملتی که غلبه کرد، برای اینکه شهادت آرزوی او بود. بعضی جوان‌های من از من شهادت را طلب می‌کردند ومرا قسم می‌دادند که دعا کن شهید بشویم . زن‌هائی که جوان‌های خودشان را دادند، افتخار براین کردند که‌شهید دادیم و آنکه یکنفر از او باقی مانده‌بود. باز می‌گفت این‌راهم اهدا می‌کنم. این قدرت ملیت نیست، این قدرت ایمان است، این قدرت اسلام است، خبط شده اشتباه نکنند، این اسلام است‌که‌غلبه کرد، برابرقدرت‌ها این اسلام است که فرزندان او به‌شهادت راغب هستند، این قوه ایمان است‌که مردم را سرتاسر ایران بسیج کرد، این دست غیب الهی بودکه مردم ایران‌را سرتاسر ازبچه دبستانی تاپیرمرد بیمارستانی، باهم همصدا وباهم محضر کرد. هیچ جبهه‌ای نمی‌تواند این‌کار را بکند. هیچ‌بشری قادر نیست‌که همچه بسیجی بکند، هیچ ملتی نمی‌تواند . اینطور بسیج بشود. قدر ایمان ، قوه اسلام ، قدرت معنوی ملت، این پیروزی را بما ارزانی داشت، ما منت از خدای تبارك و تعالی می کشیم .

ما منت از ولی عصر می‌کشیم که پشتیبانی از ما فرمودند، نباید ابهامی درقضایا باشد. اگر چنانچه‌ابهامی در قضایا باشد، یابخواهند منحرف کنند، این نهضت اسلامی مارا، منتهی به‌شکست خواهد شد خیانت‌به‌ملت است، خیانت به‌اسلام است. آنهاکه درصددند این نهضت را منحرف کنند، از جهت اسلامیت، آنها بدانند که‌خائن براسلام هستند وخائن برملت هستند. امروز باید شعار همان شعار اسلامی باشد، جمهوری اسلامی. آنهائی که اصرار دارند اسلام‌را،جمهوری اسلامی را، کناربگذارند، خائنانی هستند که‌درمات می‌خواهند اختلاف ایجادکنند آنهائی‌که می‌خواهند کلمه دموکراتیک را براین عبارت اضافه کنند، آنها غربزدگانی هستند که نمی فهمند چه می گویند .

آنها که‌در نوشتجات خودشان دم از دموکراتیك میزنند، آنها یا جاهل‌اندونمی‌فهمند، چه‌میکنند یاعمدند و خائن . مطبوعات‌الجدیدنظر بکنید، در نوشته‌های خود، قلمداران‌الجدید نظر بکنید، در نوشته‌های خود، بگذارید ملت به‌همین راهی که میرود، همین مسیری که‌به پیروزی رسیده‌است ، به آخر برسانداینها مگر با اسلام دشمنند . اینها مگر با ملت اسلام‌دشمنند. اینهامگرباملت‌خود دشمنند که‌میخواهند منحرف کنند.

ملت ایران منحرف‌نخواهدشد، ملت عزیز نهضت خود راحفظ کنید، ملت بزرك این قیام بزرك خودرا باهمان عنوانی که‌دارد حفظ کنید.این شعار خودراحفظ کنید، نگذاریددست های اجنبی‌و دست‌های اجنبی‌خواه دراو تصرف‌کند. من متاسفم ازین اشخاص که دعوی ملیت میکنندو باملت مخالفت میکنند. آنها‌که به‌اسم ملیت وبا اسم خلق دوستی ، خنجر به پشت ملت میزنند، بیدار بشوند، بدانید که‌اینپ‌سرسپرده اجانب هستند و میخواهند مسائل رابرگردانند به‌حال اول، یابکشند طرف چپ یابکشند طرف‌راست .آنها بیدار بشوند، آنها را نصیحت میکنیم‌واگر به نصیحت گوش نکنند، کار دیگر میشود. آنهاکه میخواهند توطئه کنند، آنهاکه میخواهند منحرف کنند، ملت مراآنها که‌میخواهند اختلاف بیندازند، بین قشرملت ، اینپ‌توطئه‌گر هستند وماساکت نمی‌نشینیم‌و آنها راتعقیب میکنیم .آزادی‌بله ،توطئه نه،آزادی بیان هست هرکه هرچه میخواهد بگوید، اسلام ازاول قدرت داشته‌است پررد همه حرف‌هوپررد همه‌اباطیل این قدرت باقی است.برهان مابقی است. مابرهان داریم، ماحجت‌داریم، ماز گفته های مردم نمی‌ترسیم . هرکه هرچه میخواهد، بگوید. لیکن‌توطئه رانمی‌پذیریم. خیانت به‌ملت رانخواهیم پذیرفت، چنانچه نپذیرفتیم. ملت‌ما قابحال آنقدر جنایت دیده‌است که دیگر نخواهد پذیرفت . جنایت‌ها را. ملت خون‌داده است قاجمهوری اسلامی‌وجود پیداکندنه جمهوری ، نه جمهوری‌دموکراتیك ، یعنی جمهوری غربی، یعنی بی‌بندوباری غرب ، این تقلیدها را کنار بگذارید. این غربزدگی ها را کنار بگذارید.

بگذارید ملت باین مسیری که گرفته است ، استقرار خود را تمام‌کند وتمام خواهد کرد انشاءالله .

شما ای‌مردم ایران، ای ملت بزرگ ایران ، ای عزیزان قم ، ای‌حات‌عزیز قم، آگاه باشید ،بیدار باشید،هوشیار باشید، توطئه هاراخنثی کنید. اینها می‌خواهند دولت‌اسلامی را ضعیف کنند. دولت موقت اسلامی را ضعیف کنند، تا آنکه در رفراندوم . نتوانند ملت به‌آنچه که خون داده‌است رای بدهد، لیکن این‌خیال خامی‌است . ماجوان دادیم . ما خون دادیم، درزندان ها این جوان‌های مازجر دیده‌اند ، شکنجه دیده‌اند ، ملت نمی‌گذارد که اینها هدر برود .ملت مانمیگذارد که بالامذهبی‌های مشتی‌اراذل اینها هدربرود ، مادرراه آزادی ودرراه استقلال جان دادیم ، نمی‌توانیم صبر کنیم تاعمال اجانب بازدست بمکار هائی که پیشتر می‌زدند، بزنند. ازدولت خود پشتیبانی کنید. من پشتیبان او هستم‌تا مسائلی راکه باید اواجراء کند، به‌آرامی اجرا کند. تا رفراندوم را اجرا کند. تاقانون اساسی جدید را بمرای ملت تصویب کند. تاحکومت جمهوری اسلامی را تصویب کند. اینها بدست وپا افتاده‌اند که نگذارند با رفراندوم به طرز صحیح تحقق پیدا کند و این خیال خامی است باقانون اساسی اسلامی مبنی برمذهب اثنی عشری شیعه‌اثنی‌عشری تصویب‌شود. بخیال خودشان می‌توانند و این هم خیال‌خامی است ویا جمهوری اسلامی درش‌خلل واقع شود .جمهوری، جمهوری دموکراتیک و جمهوری اسلامی دموکراتیک ،همه اینها خلاف است.

جمهوری اسلامی، مزرای خودم را به جمهوری اسلامی می‌دهم و ازملت تقاضا دارم نگذارند خون جوانانشان بهدر برود . نگذارند اجانب رخنه پیدا کنند . نگذارند استقلالی که بدست آورده‌اند ، از بین برود ،نگذارند آزادی‌کهبدست آورده‌اند ازبین برود،نگذارند آزادی‌کهبدست آورده‌اند مبدل به اختناق‌بشود، بحکومت اسلام‌ـ جمهوری اسلامی نه‌یک حرف زیاد و نه یک حرف کم ، کسانی هم که میخواهند به راه های دیگر بروند ، آزادند ،لیکن توطئه قدغن ، خیانت قدغن، رای آزاد هرچه میخواهند بدهند ،ما خیرخواه ملت هستیم ، ما به شیعه اسلام ، خیرخواه همه جناحها هستیم ، ما خیرخواه بانوان محترم هستیم . ما نمیخواهیم که آنها به فساد کشیده بشوند . ما نمیخواهیم که ملعبه دست جوانهای اراذل باشند ما آنها را توصیه میکنیم که اینکه از راه‌های سابق برگردند ،از راه هایی که منحرفین برای شما پیشنهاد کرده‌اند و بسیاری از جوانان ما و بسیاری از عزیزان مارا به‌انحراف کشیده‌اند دست بردارید. ماخیر شما را میخواهیم ، ما انحرافها را باید با توصیه یا التماس این انحرافات را باید از بین برداریم ،این فساد هائی که در جامعه ما در این پنجاه و چند سال ریشه کرده است، باید ریشه های آن‌از بیخ درآید . من خدمتگزار ملت ایران هستم . من خدمتگزار جوانان‌ایران هستم . من خدمتگزار بانوان ایران هستم . من خدمتگزار اهالی محترم قم هستم . من از حالا تا این چند روزی که عمردارم ، در خدمت شما هستم . و از خدای تبارك و تعالی عظمت اسلام ، عظمت ملت اسلام ، استقلال مملکت اسلام ، عظمت ممالک اسلامی، عظمت ملت های اسلام ، در هرجا هستند ، عظمت ملتها و کشور های اسلام ، در هرجا که هستند ، از خدای تبارك و تعالی مسئلت میکنم . من فکر نمیکنم بهمه ملتها بمرمزی که در ایران برآن رمز غلبه پیدا شد برابرقدرتها ، ایران را آنها بمکار ببرند . وحدت . اتکاء به خدا تقویت ایمان .اتکاء بقرآن کریم . اتکاء به اسلام وحدت کلمه‌امر پیروزی وحدت کلمه و اتکاء به خداوند تبارك و تعالی همه با هم میگفتیم ، استقلال ، آزادی، جمهوری اسلامی .

خداوندا این وحدت کلمه را در بین ملت های اسلام و دربین ایران حفظ کن .
خداوندا دست اجانب را از ممالک اسلامی‌کوتاه‌کن.
خداوندا استقلال را و آزادی را بما عنایت فرما .
خداوندا ملت های اسلام را بیدار کن .
خداوندا منحرفین را هدایت فرما .
آنهائی که میخواهند بذر اختلاف‌دربین ملت مابیفشانند آنهارا هدایت فرما .
خداوند شهدای مارا بیامرزد.
خداوند بهمادرهای داغدیده ما وبه‌پدرهای فرزند از دست رفته ما صبر واجر عنایت فرماید .
والسلام و علیکم و رحمت‌الله .

مرامنامه‌حزب«مساوات اسلامی»اعلام‌شد

کرمانشاه(خبرنگار اطلاعات):

پنجشنبه گذشته احمد مفتی‌زاده رهبر مذهبی و ملی کردستان ، دربازگشت از قم درسر راه خود به سنندج ، وارد کرمانشاه شد و مورد استقبال حجت‌الاسلام محمد ربیعی امام جماعت اهل تسنن این شهر و جمعی ازشخصیت های محلی قرار گرفت و سپس در حضور حضرت آیت‌الله جلیلی و هزاران تن از مردم کرمانشاه ، در مسجد جامع شافعی‌ها سخنرانی نمود .

مفتی‌زاده در این سخنرانی ضمن صحبت در مورد انقلاب اسلامی ایران ، به نقش ارزنده امام خمینی در رهبری این انقلاب بسوی پیروزی اشاره کرد .

مفتی‌زاده پس از ذکر تلاش رژیم منفور پهلوی برای ایجاد تفرقه بین برادران شیعه و سنی افزود : در زمان خلیفه دوم برای اینکه مساوات در اسلام‌رعایت‌شود قانونی بنام «دیوان» تصویب شد که طبق آن هیچ مسلمانی یك درهم از مسلمان دیگر اضافه درآمد نداشت ، ولی امویان که خود رادرخطر میدیدند،برای حفظ منافع خود اوراشهید نمودند .

مرامنامه حزب

مفتی‌زاده آنگاه به جلسات بحث در موردخودمختاری کردستان در تهران پرداخت و سپس رئوس مرامنامه‌حزب مساوات اسلامی را بشرح‌زیر اعلام کرد :

ـ در تصمیم گیریهای مملکتی شیعه و سنی در کنار همبطور مساوی‌دخالت کنند ، زیرا هردو بطور مساوی جامعه اسلامی را تشکیل میدهند ، تمام ملیت های مسلمان در اسلام دارای حقوق مساوی هستند و کسی حق‌برتری بردیگری را از نظر سیاسی و فرهنگی ندارد .

طبق موازین اسلام شورای مرکزی از نمایندگان شورا های محلی تشکیل شود و دولت از طرف شوراتعیین گردد .

ـ از بین بردن فاصله های طبقاتی با اجرای نظام اقتصادی اسلام .

ـ پرداخت حداقل ۱۵۰۰ تومان در ماه به کارگران در ایام بیکاری .

ـ خرید محصولات کشاورزی به قیمت گران‌وفروش باقیمت ارزان .

ـ بیمه رایگان تمام کارگران .

ـ اعطای خودمختاری به کردستان و تقسیم درآمد نفت به تناسب جمعیت‌در کلیه مناطق کشور .

مفتی‌زاده پس از اعلام مرامنامه حزب مساوات‌اسلامی افزود :مرامنامه حزب بزودی در تهران چاپ می شود ودر اختیار همگان قرار خواهند گرفت .

وی گفت : امیدوارم ماده های پیشنهادی کردها قبل از اعلام قانون اساسی تصویب شود ، وگرنه‌همانطورکه از ۱۲سال پیش علیه رژیم پهلوی مبارزه کرده‌ام ، مجبورم‌در اینمورد نیز مبارزه کنم .

بعدا سخنرانی مفتی‌زاده،آیت‌الله جلیلی‌طی سخنانی از مردم کردستان و کرمانشاهان بخاطر عزیمت به‌نجف اشرف و زیارت عتبات عالیه خداحافظی کرد .

روزهای محاکمه واعدام اسماعیل کیجا

اسماعیل کیجا

مهدی محمدی صفت

رشت ـ خبرنگار اطلاعات :

بعداز ظهر روز دوشنبه گذشته‌که دادگاه انقلاب‌اسلامی، برای محاکمه‌اسماعیل کیجا، معروف به «اسماعیل کیجا»، شعبان بی‌مخ‌رشت و پاسبان ، مهدی‌محمدی‌صفت‌دردادگستری گیلان تشکیل جلسه داده بود، گروه زیادی در مقابل‌ساختمان دادگستری اجتماع کرده بودند وفریاد میزدند: «اسماعیل‌کیجا، اعدام باید گردد...

ساعتی بعد، یکی ازروحانیان اعلام کرد که محاکمه به روز بعد ـ سه‌شنبه‌ـ موکول شده و دادگاه جلسه بعدی را درمحل استادیوم تختی تشکیل خواهد داد.

پس از مدتی گروهی ازنظامیان وجوانان‌پاسدار،همراه متهمان از دادگستری بیرون آمدند.

مردم قصد داشتند اسماعیل کیجا را از دست ماموران محافظ بگیرند و خودشان او را به سزای اعمال زشت و ننگینش برسانند ولی با تیراندازی هوایی پاسداران انقلاب اسلامی روبرو شدند.

چند ساعت بعد، در زندان شهربانی رشت، حریقی رخ‌داد که وسیله پاسداران جوان آتش‌سوزی خاموش شد و زندانیان وسیله آنان،بپادگان نیروی دریایی انتقال یافتند.

نیمه شب نیز گروهی به پادگان رفتند وخواستار اعدام آنها شدند.

تااینکه سرانجام ساعت۴۰ و۴ دقیقه بامداد دیروز، اسماعیل کیجا بعنوان مفسدفی‌الارض و پاسبان مهدی محمدی صفت به جرم کشتن دوجوان مجاهد، در محوطه پادگان نیروی دریایی رشت، تیرباران شدند.

اسماعیل کیجا، از سال‌کودتای ۲۸ مرداد ۱۳۳۲، با الگوقرار دادن اعمال‌افرادی چون‌شعبان بی‌مخ، اموال زیادی اندوخته بود.

او کسی است که بعد ازقیام مردم رشت در سالهای ۳۱ و ۳۲ و پایین کشیدن مجسمه شاه سابق، پیکرمرااز رو نخانه بیرون کشید و نگهداری از آنرا، بعهده گرفت و بعد از کودتای امریکایی شاه، تحویل داد و محبوبیتی در سازمان های پلیسی و نظامی طاغوتی، بدست آورد.

در تظاهرات چند ماهه‌اخیر رشت نیز برای سرکوبی‌نهضت جوانان و زنان‌و مردان‌آزادی خواه رشت، گروهی چماق ـ بدست را اجیر کرد .

بعلت کثرت مطالب دلباله مقاله «دانشگاه مرکز نقل مبارزات انقلابی ایران‌نوشته‌دکتر محمدعلی‌اسلامی‌ندوشن چاپ نشده است . در فرصت‌های دیگر از این‌مقاله‌استفاده خواهد شد

سراب قدرت

نوشته: رابرت گراهام

ترجمه: فیروز فیروز نیا

تهران، نورچشمی ایران!

ـ ۳ ـ

این مقدار ، تقریبا معادل مجموع هزینه سه‌سال گذشته بود (گزارش سدلاله باکمرکزی ۱ـ۱۹۷۵ صفحه ۵۱ در سال ۵ـ۱۹۷۴ هزینه ۱٫۰۷۶ میلیارد ریال و در سال قبل از ان ، مجموعا ۱٫۱۳۰ میلیارد ریال بوده‌است)تغییر این نوع خرج کردن ، مثل اثر تغییردهنده اتومبیل از یک به چهار دریک سرازیری بود، راحتی وکنترل فدای سرعت شد ،بجای هدف اولیه نرخ رشد ۱۱٫۴ درصد (که‌برحسب معیار های هر کشور در حال رشدی هم زیاد بود) ایران در جستجوی رشدی بمیزان ۲۵٫۹ درصد برآمد.

اما این رفاه مالی کوتاه مدت بود ، در عرض فقط دوسال در اواسط سال ۱۹۷۶ هزینه از درآمد پیش افتاد و ذره های جمع شده ، بسرعت رشد لجام گسیخته را کم کرد . شناخت رسمی شرائط تغییر یافته ، زمان بیشتری گرفت ، ولی وقتی پیش آمد یک تغییر جهت کامل از اعتماد بنفس خود خواهانه سال ۱۹۷۳ در زمان جلسه اوپک در تهران بود.

در یک بررسی تاریخی در روز ۲۵ اکتبر ۱۹۷۶ باسردبیر کیهان ، شاه بانوعی تاسف گفت : نباید اجازه بدهیم همین لاشخوران از هممجا گرد آیند . در حالی که سیمان کافی،آجر کافی ، ظرفیت بندر کافی ، جاده های کافی ، و قدرت جذب کافی نداریم ، بما میگویند که با پولمان این کار را یا ان کاررا بکنیم . کاملا روشن است که نباید اشتباهات گذشته را تکرار کنیم این دوران کوتاهی بود که تمام شده و رفته است.

و بعد اضافه کرد دلیل این وضع آنست که ما پولی را بدست آوردیم که نمیتوانستیم خرجش کنیم . سرعت رشد ایران تقریبا بهمان سطحی که قبل از بدست آوردن سرمایه های اضافی پیش‌بینی میشد ، رسیده بود.

این دو سال ، هرچند کوتاه بود، ولی در رشد ایران مدرن لحظات بسیار حساسی بود. در تمام این مدت هم سیاست‌گزاری و هم تعیین جهت باشاه بود، اگر حوادث با طرفداری‌از شاه بررسی شود، دیده میشود که شاه مرتکب خطاهای طبیعی و غیر قابل پیشگیری شد که بوسط فشارهای خارجی و داخلی براو تحمیل شده بود ، نقطه نظر واقع بینانه‌تر این خواهدبود که شاه یک فرصت یگانه را بخاطر خودخواهی‌هایش که‌برآنها لباس وطنخواهی پوشانده بود، بهدر داد. شاه با تلاش برای آنکه در فرصتی کوتاه بیش از حد انجام دهد، روند رشد را درایران بطور کلی کندکرد.

اما قضاوت هائی از این دست را نمیتوان در خلاء انجام داد. برای آنکه معلوم شود در این دوره خارق‌العاده ، چه امکاناتی بهدر رفته است لازم است به ایران و جامعه ایران نظر وسیع تری افکنده شود.

رشد جامعه شهری ایران

اگر به خاطر درخت‌های چنار نبود، ممکن بود تهران را مثل تمساحی که در کنار رودنیل خوابیده است و مورد توجه قرار نمی‌گیرد، ندیده گرفت. شهر برنگ و از جنس مواد بیابان است. شهری است از گل درمیانه واحه‌ای از درختان چنار.

این نظر یکی از مسیاحان عصر ملکه ویکتوریا، سیاحی‌بنام آرنولدارنولد است که تقریبا یکصد سال پیش از تهران دیدار کرده است. اکنون تهران را بهاین آسانی نمی‌توان نادیده گرفت زیرا تهران اکنون مجموعه شهری عظیم بهشکل به هرز روئیده‌ای است، قهوه‌ای مات همه‌گیر. دشت ورامین هنوز هم در یکنقطه نامشخص باشهر درمی‌آمیزد، الا اینکه اکنون شهر به میزان بیشتری در دوردست گسترده است ودر پوشش تیره‌آلودگی پوشانده شده است.

در مورد تهران جدید، هیچ کلمه خوشایندی نمی‌توان گفت. معماری آن بنحوی باور نکردنی بی‌هویت است. مصالح پست و بی‌بنیاد و نماها بطور کلی خوش ظاهر ولی بی‌باطن است.صورتی تصنعی دارد. تاحد بسیار کمی مبین ثروت شخصی یاملی‌است. ولی حتی عوامانه هم نیست صرفا مبین این است که بهصدها زمین خوار وبساز وبفروش حریص، آزادی عمل کامل دادهشده است تا از آنچه از محیط باقی مانده است سوء استفاده کنند.

یک طرح جامع وجود دارد، اما ساختمان ها بصورت دلبخواه بخش شده‌اند. شهر چنان بسرعت توسعه یافته است که خدمات اساسی شهری یاتوانائی تطبیق نیافته

اطلاعات، فاش می‌کند

دستور ساواک: قطب‌زاده باید کشته شود

چرا ساواک مامور ترور قطب‌زاده را تکه تکه کرد؟

بسیاری از خوانندگان عزیزما، بوسیله تلفن یانامه و حتی تلگراف، می‌پرسند، صادق قطب‌زاده، چهره جنجال‌برانگیز روزهای اخیر کیست؟ گروهی او را یک چهره مشکوک می‌پندارند وعده‌ای به سوابق مبارزات او در خارج ازکشور، اشاره می‌کنند، و هر دو گروه، مصرانه از ما می‌خواهندکه چهره واقعی او را ترسیم کنیم تابه بسیاری از حرفها و شایعات درباره قطب‌زاده خاتمه داده شود.

آنچه مسلم است، این است که به علت ۲۵ سال‌سانسور واختناق، حکم برفضای سیاسی و اجتماعی ایران، بویژه وسایل ارتباط جمعی، صادق قطب‌زاده- دستکم در ایران- ناشناخته مانده است، بدین لحاظ با استفاده از آرشیو روزنامه اطلاعات، در این گزارش سعی شده تا آنجا که‌مقدور است چهره واقعی قطب‌زاده ترسیم شود:

روزنامه واشنگتن پست، چاپ آمریکا در شماره ۲۶ر۱۱ر۱۹۷۶ خود پرده از نوع دیگری‌از تروریسم‌شاهانه، برداشت و خبر اعزام جلادان ساواک به خارج از کشور، برای نابودی رهبران مخالف رژیم شاه را منتشر کرد،این روزنامه به نقل قول ازدریچارد کاتام، نوشت: یکی از مسئولان دولتی آمریکا که مرد کاملا مورد اعتمادی است، اطلاع داده که ساواک تصمیم گرفته است تیم‌های تروریستی خود را باروپا و آمریکا بفرستد. تاباصحنه سازی و ایجاد تصادف‌های ساختگی،رهبران مخالف رژیم شاه را نابودکنند.

کمتر از دو ماهبعد ازانتشار این خبر، حادثه‌ای که خبر روزنامه واشنگتن پست راتائید می‌کرد، در پاریس اتفاق افتاد ومایک والاس، خبرگزار تلویزیون سی- بی- اس،روز ششم دسامبر ۱۹۷۷ پرده‌هزارا کنار زد و در برنامه هیجان- انگیز و حیرت‌آوری‌که ۶۰دقیقه بطول انجامید، جزئیات این توطئه را برملا کرد. لحظاتی پس از پایان برنامه آنچه که مایک والاس با شواهد و مدارکدربرنامه تلویزیونی‌اش، پیش چشم بینندگان گذاشت بوسیله معتبرترین خبرگزاری‌ها و روزنامه‌ها و مجلات بسراسر جهان مخابره شد و دروسعتی حیرت‌انگیز، انتشار یافت و طبعا بعلت سانسور شدید و اختناق، در ایران کسی‌جرات انتشار ونقل قول آنرا نیافت. برنامه تلویزیونی ما یکوالاس باین جمله شروع شده بود: می‌خواهم از تروریسم شاهانه در قلب کشورآزادی- فرانسه- برایتان بگویم. این جمله کافی بودکه‌چشم میلیونها فرانسوی، برصفحه تلویزیون دوخته شود چرا که در همان ایام شاه ایران در مصاحبه‌ای گفته بود که ماموران ساواک، در اروپا و آمریکا فعالیت دامنه‌داری دارند و بسیاری از دولت‌ها، از جمله دولت‌آمریکا، از چند وچون‌این فعالیت‌ها، آگاه هستند. هر چندکی‌سینجر، بلافاصله پس از این ادعای شاه، حرفهای او را تکذیب کرد و این سخنان را یک‌لاف، قدرت‌طلبانه‌دانست، ولی،آمریکا واروپا، آنچه راکه باورنکرد، حرفهای کی‌سینجر بود، بویژه که او طبق معمول، وعدمکرد بمحض آنکه دولت آمریکا از صحت باسخن این ادعا اطلاعی بدست آورد، یقینا، اطلاعات خودرا در اختیار افکارعمومی خواهد گذاشت ودر صورت صحت ادعا، از عملیات ساواک در آمریکا، جلوگیری خواهد کرد.

همینجا بگوئیم‌که بعدامقامات دولت آمریکا اعلام کردند کهبا مقامات ایرانی واردشیر زاهدی تماس گرفته‌اند و آنان اطمینان داده‌اند که ساواک در آمریکا، عمل خلافقانون انجام‌نخواهد داد. مایک والاس که برای بینندگان اروپایی، به دلیل مصاحبه‌های پی‌درپی‌اش باشاه وگزارش‌های نکان دهنده‌اش از اختناق، ترور و شکنجه‌در ایران، بعنوان یک کارشناس مسایل ایران، شهرت یافته‌بود، روز یکشنبه ششم مارس ۷۷ وقتی سخن‌از تروریسم‌شاهانه، بمیان آورد، کمتر کسی در پاریس بگفته‌هایش شک کرد.

مایکو الاس، اعلام کرد: شخصی بنام «خان‌پیرا» ازسوی ساواک ایران مامور یت‌داشت‌تا «صادق قطب‌زاده» رهبرمخالفان شاه در فرانسه را که تبلیغات شدید مذهبی (اسلام) دارد، ترور کند.

«خان‌پیرا» در سال ۱۹۱۰در تفلیس روسیه بدنیاآمد و چهار سالهبودکه‌به‌علت‌سقوط‌ازپلکان لگن خاصره‌اش‌شکست وبرای معالجه به فرانسه منتقل شدو در گیرودار جنگ جهانی اول و تغییر شیوه حکومتی در شوروی ،اعضای خانواده‌اش ازعزیمت‌بشوروی خودداری کردند و درسال ۱۹۱۷به‌تبریز رفتند . خان پیرادر سال۱۹۱۹ به خانواده‌اش‌در تبریزپیوست وپس ازگذراندن‌دورهتحصیلات در سال ۱۹۲۶ با استفاده از بورس تحصیلی که وزارت طرق و شوارع دراختیارش گذاشته بود به فرانسه رفت. سال ۱۹۲۸ در پی بالا گرفتن مشکلات اقتصادی و موج بیکاری در فرانسه ، دولت فرانسه ، کلیه خارجیان ، از جمله خان پیرا را از فرانسه اخراج کرد و در همان زمان بعلت انتقال سلطنت از قاجاریه به پهلوی، گذرنامه های‌ایرانی صادره از سوی سلسله قاجار لغو شد و بدین ترتیب خان پیرا، مردی بدون کشور در مرز فرانسه ، باقی ماند. او بناچار به بلژیک اشغال شده رفت و چون زبان فرانسه را خوب تکلم میکرد ، باستخدام موقت روزنامه « ل- سواره» درآمد . در سال ۱۹۵۹ خان پیرا اجازه یافت بایران بیایدو اگرچه معلوم‌نیست بچه ترتیبی این اجازه بوی داده شد ،به ایران آمد و چون در کار روزنامه نگاری تخصص یافته بود ،باستخدام روزنامه‌تهران ژورنال درآمد . او در همان زمان با کسب درآمد های مشکوک ، رستورانی درتهران بنام « رستوران ایتالیا»ساخت واندکی بعد ، مدیر رستوران هتل « اینترنشنال» آبادان‌شد وتهران را به قصد آبادان‌ترک کرد . او در طول سالیان‌دراز در این شغل با بسیاری از افراد سرشناس آشنایی و مراوده بهم زد و چندی بعد، با اجازه « پاکروان» رئیس وقت اداره اطلاعات‌وسانسور ارفع که ظاهرا نسبت خویشاوندی نیز با ی داشت روز بیست‌و سوم آوریل‌سال ۱۹۶۴ ایران را ترک گفت وبه ایتالیا رفت .

خان پیرا درایتالیا ،درحالی که اجازه اقامت یکساله درآن کشور را در جیب داشت،در ونیز و میلان سکونت گزید. روز هفتم جولای ۱۹۶۴خان- پیرا موفق شد . با تمهید و اغفال یک ناخدای روسی ،با کشتی از ایتالیا به تفلیس (زادگاهش) برود ، چندی‌بعد ساواک پاسپورت او را لغو کرد ولغوپاسپورت‌خان پیرا در مدارک ساواک مطابق چهاردهم اوت ۱۹۶۴ثبت شده است .

در این مدت ، تقریبا او هیچ جای پایی‌ازخود باقی‌نگذاشت فقط یکی دوبار در اروپا ، سرگردان و مفلس ، دیده‌شد، اما آشنائی‌اش با یک زن فرانسوی‌بنام الوضع‌مادی‌اش را بهبود بخشید و همان‌زن بود که عاقبت پادرمیانی کرد و از طریق آشنائی و رفاقت با همسر پاکروان در روز ۲۹ سپتامبر ۱۹۷۵ بار دیگر پاسپورت ایرانی گرفت‌و همراه «ال» به تهران بازگشت ویک بار دیگر به سابقه آشنایی در روزنامه‌ای که قبلا کار میکرد، مشغول بکار شد . خان پیرا در همان زمان نامه‌ای تشکر آمیزبرای‌صدور مجددپاسپورت و تابعیت ایرانی خود برای نصیری رئیس وقت ساواک فرستاد ،کهبسیار متملقانه‌بود.

آنگونه که مدارک مایک - والاس نشان می‌داد ، روز۲۷ فوریه ۱۹۷۶ ساواک بوسیله یکی‌ازمامورانش بنام«فیروزی» برای اعزام‌مامورینی‌با اونلفنی تماس‌گرفت.فیروزی خان‌پیرارا تهدید کرد که برای یک امر حیاتی کهبه سرنوشت‌وزندگی او و «ال» بستگی دارد،باید به پاریس برود و با امینی کنسول ایران در پاریس و کیکاوسی مشاور امینی تماس حضوری بگیرد .

خان پیرا وحشت زده با فیروزی ملاقات کرد وفیروزی ضمن آنکه از رسیدن نامه‌خان پیرا به نصیری او را مطلع کرد ، خطوط اصلی ماموریتی را که خان پیرا بعد ازملاقات باکنسول ایران درپاریس و مشاور او بعهده خواهدگرفت ترسیم کرد . فیروزی همچنین تاکید کردکه‌بدلیل زندگی‌گذشته خان پیراو پرونده هایی که‌در فرانسه دارد ، ساواک اورا برای کسب اطلاعات ازایرانیان ودانشجویان‌ایرانی مقیم‌خارج از کشور برگزیده‌و خان‌پیرا روز دوازدهم مارس ۱۹۷۶با در دست‌داشتن‌کارت خبرنگاری یک ساله که بدستورساواک برایش صادر شده بود ، پاسپورت و بلیت دوسره تهران - پاریس خود را همراه ۸ هزار فرانک فرانسه بوسیله فیروزی از ساواک دریافت می‌کند و از طریق ایتالیا به فرانسه می‌رود ، در شهر میلان خانم «ال»بسراغ او می‌رود تا باهم به فرانسه بروندو پس از پایان ماموریت ، بالانفاق به ایران بازگردند، خان‌پیرا خود را آماده‌سفر به فرانسه می‌کند ولی ناگهان فیروزی در ایتالیابا او روبرو می‌شود ، خان پیرا از دیدن فیروزی در ایتالیا چنان یکه می‌خورد که دربرابر دستور صریح فیروزی دایر بر مراجعت فوری «ال» به ایران حتی اعتراضی هم نمی‌تواندبکند. «ال» به ایران باز می‌گردد و صحنه برای مذاکرات خصوصی ترخان پیرا و فیروزی آماده می‌شود. در ایتالیا و در شهر میلان‌بود که فیروزی،برای‌نخستین‌بار از آشنایی‌خان پیرا باصادق قطب‌زاده سخن به میان می‌آورد .

فیروزی، اصرار می‌کند به هر نحو شده ، خان پیرارا متهم کند که همراه قطبزاده ، در فعالیت‌های سیاسی علیه شاه ، شرکت داشته و خان پیرا فقط آشنایی مختصری با قطبزاده‌را اعتراف می‌کندخان‌پیرامی‌گوید: وقتی برای‌بدست‌آوردن‌پاسپورت ایرانی در سال ۱۹۷۳ تلاش می‌کرد و تقریبا ناامید شده بود، در اکتبر همان سال از طریق مقاله‌ای‌که صادق‌قطبزاده در روزنامه لوموند علیه رژیم ایران نوشته بود، با نام او آشنا شد و بعد بسراغش رفت و او را دید. خان‌پیرا به‌فیروزی گفت که صادق قطبزاده نفوذ سیاسی زیادی‌در فرانسه داشت اما وقتی برای کمک گرفتن جهت تهیه پاسپورت به او مراجعه کردم، خیلی صریح به من جواب رد داد .

این توضیحات‌مانع‌از اجرای نیت ساواک نمی‌توانست بشود، فیروزی به خان پیرا تکلیف می‌کند که باید قطبزاده را بکشد، یا یک آدمکش دیگررا برای این کار اجیر کند. خان پیراکه‌از شنیدن این‌دستوریکه خورده بود، زیربار نرفت ، اما فیروزی دست به‌تهدید وتحبیب زد و دستور داد ، که هرچه زودتر به پاریس برود و برای تماس «فوری و ضروری» شماره تلفن ۲۳۹۱۰۰ را در تهران و صندوق پستی ۱۱ر۱۹۶۱ تهران را در اختیار وی گذاشت .

خان‌پیرا ، بسرای اجرای ماموریت به‌پاریس رفت ولی با تحقیقاتی که کرد، متوجه شد قطبزاده در لبنان است. تلفنی در تهران، فیروزی تماس گرفت. فیروزی گفت‌پس‌از کسب‌دستور از نصیری، بوی تماس خواهد گرفت. مکالمه قطع شد و چند دقیقه بعد ، فیروزی تلفنی به خان‌پیرا اطلاع داد که‌بدستور نصیری هرچه زودتر ، به‌بیروت پرواز کند، و با استفاده از اوضاع آشفته لبنان ، قطبزاده را بکشد .

خان‌پیراکه‌عملا همکاری با ساواک را پذیرفته بود ، امافلبا مایل‌به‌آدمکشی نبود، بنابراین، علیرغم دستور ساواک ، بجای آنکه به‌بیروت برود به تهران آمد و به ساواک اطلاع‌داد که قادر به‌انجام ماموریت نیست .

ساواک در اجرای دستور پافشاری کرد،بخصوص که‌می‌دید خان‌پیرا از دستور قتل قطبزاده آگاه شده است.بنابر این، تهدید آغاز می‌شود و خان‌پیرا تحت‌فشار این‌تهدیدها، تسلیم می‌شودوبرای فراگرفتن تعلیمات لازم دو روز به اوین می‌رود و طریقه ترور، کار با تفنگ و صدا خفه کن را می‌آموزد .

خان‌پیرا ، باردیگر به اروپا می‌رود و تصمیم می گیرد پس از تماس با قطبزاده ، ماجرا را باوی درمیان بگذارد ، اما قبل‌از آنکه بتواند قطبزاده را ببیند ، فیروزی در پاریس با خان‌پیرا تلفنی تماس می گیرد و در کافه‌ای با وی قرار ملاقات می‌گذارد . در این ملاقات ، فیروزی بسته‌ای به خان پیرا میدهد که محتوی یک تفنگ والتر کالیبر ۲۲ با صداخفه‌کن ، دو بسته فشنگ و ۵۰هزار فرانک فرانسه‌بود. فیروزی پس از تاکید دستور ها به ژنومیرود و از ژنو ، با خان‌پیرا تماس برقرار می کند

خان‌پیرا که از همان اول هم قصد آدمکشی نداشته ، فیروزی را فریب می‌دهد و میگوید شخصی بنام «هم» را راضی کرده‌که قطبزاده رابکشد. فیروزی، با شنیدن این خبر می‌گوید اگر اینکار عملی بشود ، بلافاصله ۲۰۰ هزار دلاربه حساب خانم «ال» درتهران خواهد ریخت ولی ، تا انجام ماموریت «ال» در گرو ساواک خواهد بود.

خان‌پیرا پس از پایان مکالمه تلفنی ، بیدرنگ با «ال» در تهران تماس می‌گیرد و به او می‌گوید بهر طریقی شده ، خود را به فرانسه برساند تا از گزند ساواک دور بماند

«ال» ناگزیر همراه یک کاروان توریستی ، بطور ناشناس به مرزترکیه‌می‌رود و از آنجا با هواپیما خود را به خان پیرا در فرانسه می‌رساند. خان‌پیرا و «ال» روز هشتم ژوئن ۱۹۷۶ به دیدن قطبزاده می‌روند و ماجرا را شرح می‌دهند . آنها به قطبزاده پیشنهاد می‌کنند برای فریب‌ساواک، ترتیب یک ترور ساختگی را بدهد ، اما قطبزاده در پاسخ آنها جمله‌ای از «والاسکات» را به زبان می‌آورد : بزدلان ، بارها قبل از مرگ‌خویش‌خواهند مرد ولی جوانمردان فقط یکبار طعم مرگ‌رامی‌چشند. بدین ترتیب خبر ترور قطبزاده ، درز می‌کند و خبرنگار لوموندبا این‌وعده که حفظ جان خان‌پیرا را به‌عهده خواهد گرفت ، اطلاعات او را در اختیار سازمان اطلاعاتی فرانسه قرارمیدهد درهمین‌روزها بود که باردیگر فیروزی تلفنی با خان‌پیرا تماس می گیرد و باردیگر تاکیدمیکند که اگر قطبزاده‌کشته‌شود، دوبست هزاردلار به‌حساب ال در تهران‌خواهد ریخت والا «ال» در گرو ساواک باقی خواهد ماند .خان‌پیرا جواب می‌دهد «ال» در فرانسه و در کنار اوستو ماجرای ترور قطبزاده به اطلاع سازمان اطلاعاتی فرانسه و وسایل ارتباط جمعی‌رسیده است. فیروزی خشمگین مکالمه را قطع می‌کند .

○

جسد تکه‌تکه‌شدهخان‌پیرا ، یکماه پس از فاش‌شدن‌این ماجرا ، در جنوب فرانسه پیدا می‌شود .

حکم اعدام قطب‌زاده در دادگاه نظامی صادر شده بود؟

صادق‌قطب‌زاده ازمبارزین سابقه‌دار جنبش اسلامی‌است. از زمانی که در دبیرستان باعباس آشتیانی آشنا شد و به جنبش پیوست، تاکنون بدون وقفه، تمامی نیرو و استعداد خود را در خدمت جنبش خلق گذاشته است. صادق قطب‌زاده از بنیان‌گزاران جنبش دانشجویی در خارج از کشوراست. اولین تظاهرات ضد استبداد شاه در خارج از کشور، در برابر سازمان ملل متحد، به‌ابتکار قطب‌زاده ترتیب داده شدو بهمین دلیل سفارت ایران از تمدید پاسپورت او خودداری‌کرد.

گزارش کنگره کنفدراسیون درلوزان- سال ۶۱ و گزارش ملاقات نمایندگان دانشجویان دانشگاه تهران با دکتر امینی- اسناد نهضت آزادی ایران. جلد اول- بخش سوم - صفحه ۱۱

بعد ها سفارت ایران درژنو ، پاسپورت‌او را کهبرای تمدید به آنجا مراجعه کرده‌بود ، توقیف و باو هرگز مسترد نکرد . فعالیت های افشاگرانه صادق‌قطب زاده‌بیش از هرچیزخشم‌شاه رابرانگیخته است . این اولین بار نیست‌که قطب زاده موردحمله رژیم‌قرار می‌گیرد ، بار ها خانواده او را در ایران تحت فشار قرارداده‌اند .رژیم شاه در سال ۱۳۵۲ صادق را در یکسحکمه‌نظامی‌غیابامحاکمه کرد.کپی احضاریه ارتش را در همین‌شماره می بینید. اگرچه ازرای غیابی دادگاه نظامی ،درباره‌او مطاع نیستیم ، اما کشفتوطئه نابودی‌صادق(بوسیله‌ساواک) میتواند ، نمونه‌ای از رای صادره آن بیدادگاه نظامی‌شاه باشد .

نقل از: نشریه مجاهد - ارگان نهضت آزادی ایران (خارج از کشور)

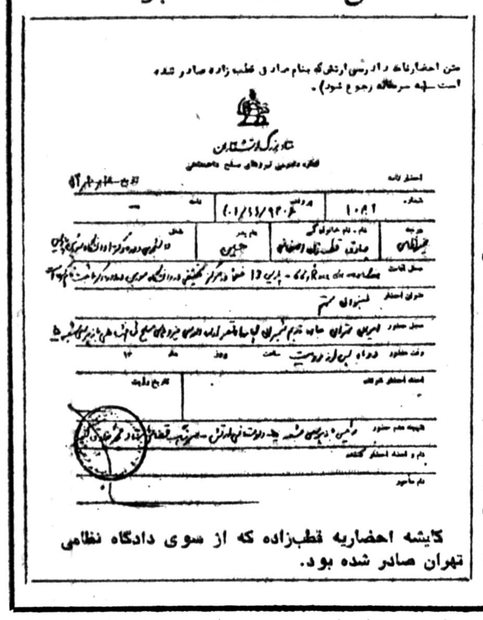

متن احضاریه را در پی‌ارتش که بنام صادق قطب زاده صادر شده است ـ به سرمقاله رجوع شود).

ستاد بزرگ ارتشتاران

اداره دادرسی ارتش

استان تاریخ ـ تهران

شماره ۱۰۸۴۱ تاریخ ۵۲/۱۱/۱۵

نام و نام خانوادگی: صادق قطب‌زاده اصفهانی — نام پدر: حسین

محل اقامت: پاریس ... پاریس 13 خیابان ...

عنوان استنطاق: شنونده سخن

محل حضور: ... تاریخ ...

وقت حضور: ... ساعت ... روز ... ماه ...

امضاء استنطاق کننده

تاریخ ابلاغ

نام و امضاء ابلاغ کننده

نام شاهد

کاپیشه احضاریه قطب‌زاده که از سوی دادگاه نظامی تهران صادر شده بود.

شوراها بر همه امور نظارت خواهند داشت

مساجد، بتدریج به مراکز کار و فعالیت باید تبدیل شود

یکی از مسایلی که از زمان پیروزی انقلاب و پایان گرفتن اعتصابات همگانی و شروع کار مجدد ادارات و سازمان ها، همواره مورد بحث بوده و یکی از جنجال‌انگیزترین موضوعات روز به حساب آمده، اداره امور ادارات‌و سازمان ها بوسیله شوراها است. طرحی که ذیلا می‌خوانید، طرحی است که حدود و ثغور و اختیارات شوراها را تشریح کرده و برای تصویب‌به‌دولت موقت ارائه شده است.

بسم‌الله‌الرحمن‌الرحیم

شوراها در دوران‌انتقال مقدمه :

باید احساسات‌شورانگیز مردم حفظ گردد ودرجهت سازندگی ، امنیت ، رشدو تعالی مردم هدایت شود . در غیر اینصورت ممکن است این نیروی عظیم که بزرگترین سد راه آزادی‌را شکسته است ، توسط گروههائی‌که‌دارای‌صلاحیت لازم نیستند بکار تخریب گرفته شود ، و یا دریک حرکت لجام گسیخته درسر راهش هرچه را بیابد خرد کند .

اخیرا موضوع ایجاد شوراها و نقش آنها در اداره امور مطرح گردیده است ، و باوجودی که شوراها در نظام اجتماعی اسلام دارای نقش اساسی هستند ، چنان وانمود کرده‌اند که دولت انقلاب اسلامی ارزش کافی برای آن ها قائل نبوده احیانا مخالف هم هست .

برای رفع این شبهه‌لازم است که دولت انقلاب اسلامی‌دربارهنقش‌شوراها در سطح جامعه و در سازمانهای مختلف، ارتباط آنها با مردم و دولت ، نحوه ایجاد و سازمان‌دهی آنها ، و وظائف و فعالیت هریک در دوران انتقال و انقلاب نظر خود را بیان نماید ، و برنامه‌ریزی لازم را برای ایجاد و توسعه آنها انجام دهد . فراهم کردن شرایط لازم برای مشارکت و کمک به‌سازمان یافتن مردم برای دخالت درزندگی اجتماعی خودشان و هدایت وبهبود بخشیدن به آن ، یکی از مهمترین فعالیت‌هائی است که دبیر یا زود باید نسبت به آن اقدام اساسی کرد .

با توجه به این نیازطرح حاضر پیشنهاد میشود . ابتدا وظائف کلی اینگونه شوراها و رابطه آنها با ارگانهای‌دولت انقلاب‌مطرح میشود . آنگاه شوراهائی که در سطح یک شهر باید بوجود آید و انواع و وظائف هریک بیان خواهد شد و سرانجام چگونگی ایجاد آنها در دوران‌انتقال مورد بررسی قرار خواهد گرفت . این طرح به منظور تبادل‌نظرو دریافت‌پیشنهادات خواهران و برادران‌شروع میگردد و امید است با کمک خوانندگان‌عزیز ادامه یابد .

شورا ها جزء تشکیلات انقلاب‌اند ، مسئولیت اجرائی نداشته ، و جزء بوروکراسی‌اداری ودولتی نیستند . بلکه نقش اصلاح و جلوگیری از انحراف آنها را بعهده دارند .ازاین جهت نقش آنها امر به معروف و نهی‌از منکر خواهد بود لازم‌به‌یادآوری است که اگر شورا ها مسئولیت اجرائی بعهده گیرند دیگر قادر به ایفای نقش ناظر و شاهدبرامور نخواهند بود. برای ایفای چنین نقشی (نظارت و هدایت) باید فعالیتها و وظائف زیر را انجام‌دهند.

۱- تماس دائم بمردم‌و دریافت نظرات ، دردها ، نیازها ، انتقادات ، مسائل و پیشنهادات آنان .

۲- بررسی و طبقه‌بندی مسائل ، انتقادات و پیشنهادات دریافت شده

۳- یافتن راه‌حل های عملی در سطح منطقه (یا شهر و بخش) برای مسائل عمومی مردم با توجه به پیشنهادات خود مردم

۴- انعکاس دقیق‌نیازها، مسائل و پیشنهادات مردم و راه‌حل های پیشنهادی شورا به ادارات و واحد های اجرائی .

۵- جلب نظر وهمکاری ادارات‌و واحدهای اجرائی برای اجرای پیشنهادات و برای حداکثر همکاری و کمک به مردم و پیوستن عملی آنها به انقلاب‌اسلامی ایران و کمک به وحدت مردم و دولت که سال‌های طولانی جدا و درمقابل‌هم بوده‌اند .

۶- دریافت گزارشات منظم از ادارات و واحد های اجرائی به منظور نظارت بر چگونگی انجام پیشنهادات .

۷- ارزشیابی واحدهای اجرائی و ادارات‌دررابطه با اجرای پیشنهادات و انعکاس آنها به خود آنها، و کمیته‌های انقلاب در سطوح منطقه و استان

۸- پیشنهاد طرح های آموزشی به واحد های اجرائی و ادارات به‌منظور آماده ساختن مردم برای شرکت در انتخابات دموکراتیک آینده

۹- دعوت و راهنمائی مردم برای همکاری و پشتیبانی، مخالفت،مقاومت، تظاهرات ، جشن و سایر فعالیت‌هائی که دارای ابعاد سیاسی است.

همانطوریکه قبلا اشاره شد شوراها نقش هدایت واحدهای اجرائی‌را بعهده دارند . برای تعیین تداد و تعریف فعالیت‌های هریک از شوراها لازم است فعالیت‌هائی که در سطح اجتماعی یک شهر نمونه انجام میگیرد ، یادآوری گردد . این فعالیتها را میتوان به امور زیر تقسیم کرد .

- امور آموزشی و فرهنگی
- امور بهداشتی و پزشکی
- امور عمرانی (آب - برق - تلفن - راه .....)
- امور اقتصادی و بازرگانی
- امور حفظ وحراست شهر

ادارات مختلف دولتی‌و موسسات ملی ، با کمک‌و همکاری همدیگر امور فوق را انجام میدهند شوراهائی که در هر شهر باید تشکیل گردد نقش اصلاح و در صورت لزوم دگرگون‌کردن روابط ادارات و موسسات مختلف را با مردم به‌منظور بهبود بخشیدن به نحوه انجام امور فوق‌الذکر بعهده دارند . این نقش همانطور که ذکرشد،صورت غیر مستقیم از طریق اظهار نظر ، پیشنهاد و راهنمائی، و یا دعوت از مردم برای عمل سیاسی است (مثلا تظاهرات برای پشتیبانی یا به عنوان اعتراض)

در حال حاضر ایجاد شوراهای زیر برای‌پیشرفت امور فوق لازم به نظر میرسد .

۱- شورای آموزشی و فرهنگی

۲- شورای عمران

۳- شورای اقتصادی و بازرگانی

۴- شورای بهداشت‌و خیرات

هماهنگی و ارتباط بین شوراهای فوق از طریق کمیته انقلاب اسلامی شهر یا منطقه‌کهمرکب ازمسئولین شوراهای مزبوراست انجام میپذیرد کمیته دارای مسئول معینی است که‌حکم او از طرف کمیته انقلاب اسلامی استان‌صادرمیگردد. کمیته انقلاب اسلامی‌دارای دفتر شکایات است . این دفتر با اداره دادگستری‌و شوراهائی چهارگانه‌مربوط است . امور حفظ و حراست از شهر نیزتوسط سپاه پاسداران انقلاب و با همکاری پلیس انجام می - پذیرد . شهرهای بزرگ مانند تهران به چند منطقه تقسیم میشوند .

اینک وظیفه هریک از شوراها و ترکیب اعضای هریک مختصرا به نظر می رسد .

۱- شورای آموزشی و فرهنگی - وظیفه این‌شورا تحول و ارتقاء آموزش و پرورش منطقه و انطباق‌آن با موازین انقلاب اسلامی ایران است . کمک به سازمان‌و تشکل‌یافتن‌معلمین، و محصلین و بالا بردن آگاهی‌های اجتماعی و اسلامی آنان از طریق‌تنظیم سیاست‌ها و پیشنهادات مناسب ، از وظائف این شورا است .

اعضای این شوراعبارتند از ۱۲ نفر ، ٤ نفر از معلمین مومن و مبارز ، و ۳ نفر از محصلین‌دبیرستان های شهر و ۳ نفرازاولیاء که همگی باید انتخاب‌گردند و یا مورد تایید کمیته انقلاب اسلامی شهر قرار گیرند. رئیس اداره‌آموزش و پرورش منطقه نیز دراین شورا عضویت دارد تا تصمیمات و پیشنهادات حتی‌الامکان‌سریعتر و موثرتر اجراء گردد . یک نفر از روحانیون مترقی نیزدراین شورا شرکت دارد .

۲- شورای عمران .این شورا موظف است درجهت پاکسازی و سالم سازی و توسعه شهرپیشنهادات‌خود را به مقامات اجرائی‌و مردم ارائه دهد . همچنین‌موظف است احتیاجات آب ، برق، تلفن ، اسفالت ، خیابان‌ها و کوچه‌ها و سایر نیاز های مردم شهر را تعیین کند . و در جهت تامین آنها مردم و ادارات‌اجرائی را بسیج کند و به حرکت درآورد .

اعضای این شوراعبارتند از ۱۲ نفر . ۵ نفر از مهندسین و مسئولین‌مومن و مطمئن و مبارز در امور آبرسانی ، برق ، تلفن ، راهسازی و ۵ نفر از مردم مبارز و مومن‌شهر.شهردار شهر نیز برای همگامی و همکاری در این شورا عضویت و شرکت دارد همچنین یکی از روحانیون مترقی در این‌شورا شرکت دارد . اعضای فوق باید یا از طرف مردم انتخاب‌گردند و یا به تایید کمیته انقلاب اسلامی شهر برسند .

۳- شورای اقتصاد و بازرگانی- این شوراموظف است اقتصاد و تجارت شهر را در جهت عدالت هدایت کند . با تعدیل‌قیمت ها و سود موسسات با تشویق مردم به مصرفکمتر و تولید و کار بیشتر ، و با کمک به کسبه وافرادی که در شرایط انقلاب تحت فشار قرار گرفته‌اند. ناگفته نماند وظائف این شورانیز در چهارچوب تشویق و پیشنهاد و دعوت از مردم و موسسات قرار دارد .

اعضای این شورا ۱۲ نفر میباشند . نمایندگان کارگران،کارمندان‌موسسات تولیدی‌خصوصی، بازاریان، کشاورزان ، ادارات‌صنایع و معادن و بازرگانی ،یک نفر روحانی مترقی ، و ۵ نفر از مردم مطمئن‌و علاقمند و مبارز، اعضای‌این شورا را تشکیل میدهند .

٤- شورای بهداشت و خیرات - این شوراموظف است پیشنهادات وسیاست- هائی را تهیه و تنظیم کند، و بر اجرای‌آن‌نظارت نماید که خدمات بهداشتی‌و رفاهی شهر را بهبود بخشد. بدین منظور باید از چگونگی ارائه خدمات بهداشتی و رفاهی واحدهای اجرائی‌و ادارات مربوطه اطلاع حاصل کنند . انتقادات ، نارسائی‌ها و احیانااجحاف هائی که توسط پزشکان و بیمارستان‌ها وداروخانه ها بعمل می‌آید را بررسی کند . و تذکرات و اخطار های لازم را صادر نمایدو مردم را در جهت حفظ بهداشت خود و محیط‌و کمک به همدیگر تشویق و ارشاد کند .

اعضای این شورا ۱۲ نفر و مرکب از نمایندگان پزشکان ، داروسازان ، بیمارستانها ، موسسات خیریه محلی ، و یک نفر روحانی مترقی و متعهد و حدود ۵ نفر از مردم مسلمان مبارز و علاقمند و مطمئن شهر میباشد .

شوراهای تخصصی و حرفه‌ای - واحد های اجرائی و سازمان های حرفه‌ای و موسسات‌تولیدی هریک آزادند کهشوراهائی متناسب با مشخصات خود بوجود آورند. هرچند این شوراها میتوانند نقش شوراهائی که در سطح شهر عمل میکنند را داشته باشند و پیشنهاد کننده و ناظر بر امور باشند، لیکن بعضی از آنها میتوانند اختیارات بیشتری داشته حتی نسبت به انتخاب مسئول یا مدیر موسسه اقدام کنند. در این موارد لازم است این اختیارات بطور صریح به اینگونه موسسات تفویض گردد . بعنوان مثال شورای کارکنان یک دانشگاه می- تواند نسبت‌به انتخاب‌رئیس آن اقدام کند . بطور خلاصه اینگونه شوراهادر واحدهای بخش‌خصوصی، سازمان‌های حرفه‌ای مانند موسسات تحقیقاتی و آموزشی ، و موسسات خودکفای دیگر میتوانند دارای درجاتی‌از اختیارات اجرائی نیز باشند.مشروط بر اینکه مسئولیت های ناشی از اختیارات مذکور نیز در اساسنامه های آنها تصریح شده باشد . این‌گام مثبتی در جهت استقلال و خودکفائی و آزادی موسسات و مردم است . در ایجاد این شوراها باید از مجله و سطحی بودن پرهیز کرد . بلکه باید با خونسردی‌و تفهیم نقش‌این شوراها در سلامت‌سازمان ها و چگونگی‌ارتقاء کیفیت فعالیت‌های هر سازمان که در نتیجه کار این شوراها حاصل میشود ، کوشید .

بعضی از این شورا ها بعنوان مثال ذکر میگردد : شورای دانشگاه ، شورای بیمارستان ، شورای مسجد ، شورای مدرسه، شورای سازمان آب وبرق، شورای کارگران‌کارخانه ..

نحوه تشکیل شوراها- در حالت عادی اعضای شوراهای مختلف باید بر طبق قانون بصورت کاملا دموکراتیک تعیین گردند . در شرایط انقلابی‌موجود، شوراهای پیشنهادی عملا نقش شوراهای موسس را خواهند داشت . یکی از کارهای عمده این شوراها آماده کردن شرایط مملکت و مردم برای ایجاد شورا های دموکراتیک در مرحله بعدی انقلاب میباشد بنابراین نکات کلی زیربرای تعیین اعضای شورا در دوران انتقال که فرصت انتخابات کاملاآزاد وجود ندارد ، مطرح میگردد .

۱- در سطح هر شهر کمیته انقلاب اسلامی با شرکت مبارزین‌و روحانیون معروف و مترقی و مورد تائید بوجود می‌آید .

۲- اعضای دیگر این کمیته عبارتند از - یک نفر فرهنگی مورد قبول و مطمئن ، یک نفر وارد به امور صنعتی و تجاری که به پاکی و درستی معروف باشد - یک نفر در امور پزشکی و بهداشت و رفاه خانواده‌ها که دارای‌سوابق خوب باشد. یک نفرمهندس وارد به امور صنعتی و فنی شهر که دارای‌شرایط تقوی و لیاقت باشد یک پزشک واردبه امورپزشکی و سه نفر از مبارزین‌مورد قبول مردم . کمیته انقلاب اسلامی هر شهر دارای‌یک مسئول یا فرمانده مشخص است که از طرف کمیته انقلاب استان مورد تائید قرار گرفته باشد .

۳- اعضای کمیته‌انقلاب اسلامی مسئول ایجادشورا های آموزشی و فرهنگی ، شورای عمران ، شورای صنعتی و تجاری،وشورای بهداشت و خیرات میباشند. مسئول هریک از شوراهای شهری همان فردی استکه در کمیته‌انقلاب‌شهرعضویت دارد .

اعضای این شورا نهایتا باید انتخابی باشند . لیکن در مرحله انتقال ،که هنوز ضوابط و دستورالعمل های لازم‌برای‌چنین‌انتخاباتی تهیه نشده است و فرصت کافی نیست ، اعضای شوراهای مذکور براساس مشورت و با تائید کمیته انقلاب اسلامی شهر تعیین میشوند . شوراهای فوق بر تشکیل شوراهای‌سازمان های مختلف (بیمارستان ها، کارخانه‌ها ، مدارس ..) نظارت خواهند کرد . بدیهی است پس از ایجاد شوراهای مورد نظر در سازمان‌های مختلف، اعضای شوراهائی که در سطح‌شهر انجام وظیفه خواهند کرده توسط آنها انتخاب خواهند شد .

محل تشکیل و کارکمیته و شوراها

محل کار کمیته انقلاب اسلامی و شوراها باید حتی‌الامکان درمساجد شهر باشد تا بتدریج مساجد به مراکز کار و فعالیت تبدیل شوند و جزء زنده‌ای از جامعه گردند. در این‌جهت هریک از مساجد میتوانند به یکی ازشوراهااختصاص داده شوند . وسائل کار مانند تلفن ، میز و لوازم اداری دیگری باید از محل ادارات وسازمان های‌دیگر به مساجد انتقال یابدومحل مناسبی در هریک‌ازمساجد برای فعالیت هریک‌ازشورا ها اختصاص داده شود .

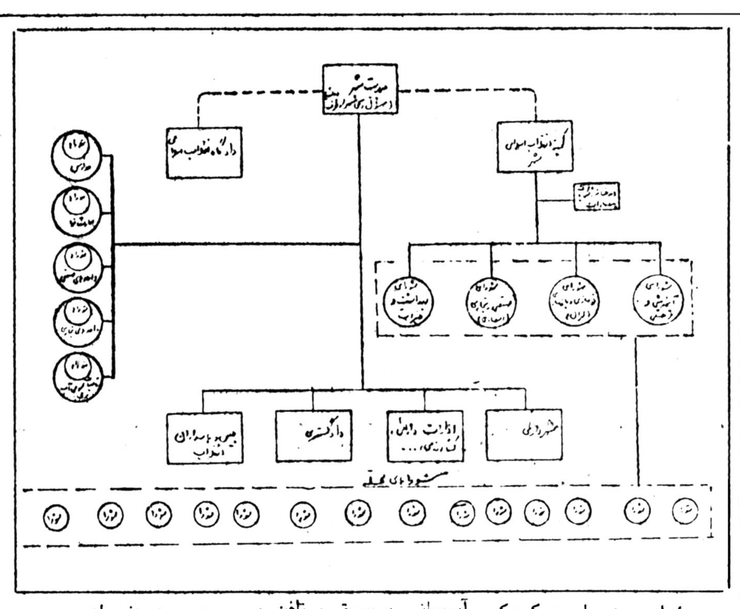

مشخصات کمیته های موقت انقلاب اسلامی امام خمینی در تهران

| شماره کمیته | نام و نام خانوادگی مسئول

فروش دست اول

فروش فوق‌العاده کلیه مبلمان منزل و دفتری با ۲۰٪ تخفیف و روشنکاه مبل دیزانکو روزولت پائین تر از کریمخان زند نبش کوچه کورس ۹ تا ۶ بعدازظهر تلفن ۸۲۴۱۰۵ـ۶

مبلمان استیل با تخفیف فوق‌العاده مبل یوهاس ۷۳۰۹۸۹

مقداری پوشاک نو ازبهترین پارچه های کریسین دیور و لاکچیی اماده فروش است ۸۵۳۲۴۱

فروش کلیه لوازم تزئینی منزل با قیمت مناسب ۲۹۲۶۳۳

تلویزیون ـ کاست استریو ـ یخچال ـ فریزر ـ لباسشوئی ـ اجاق‌گاز و انواع لوازم‌خانگی دست اول با ۱۲٪ تخفیف به فروش میرسد تلفن ۷۶۸۵۲۸ شرکت البالو

اثاثیه منزل: مبلمان سالن ـ نهارخوری و اطاق خواب ایتالیائی ـ اطاق خواب بچه آلمانی لباس زنانه و بچه‌گانه لوازم سرقی آشپزخانه ـ از ۵ بعد ازظهر و جمعه تلفن ۶۸۴۰۵۰

مبلمان و سرویس کامل اطاق خواب ایتالیائی کملا نو ـ ظفر جنب رستوران حاتم شماره ۲۵۰ طبقه دوم ۲۲۵۷۲۷

مبل و نهار خوری اطاق‌خواب کامل و کمد ویترین استیل ایتالیائی نو بفروش می رسد تلفن ۲۳۶۶۵۵

مبلمان استیل مدل ویکتوریا نو ۲۴۰۶۵۵

ظروف نوربیاین خارجی نو مبلمان ایتالیائی نوو لوازم منزل بفروش می‌رسد ۶۲۰۱۵۵

حراج لباسهای زنانه نو و دست دوم خرجی ۶۸۰۱۶۵

انواع لباسهای شب و روز وبلوز دامن تماما فرنگی با نازلترین قیمت بفروش میرسد تلفن ۶۸۱۴۰۲

اثاثیه منزل و لباس وپارچه خارجی و قاب های کوپلن ۶۵۸۶۳۱ مراجعه روز های پنجشنبه و جمعه

ماشین آلودی ۷۸ رنگ سبز متالیک فروشی ۲۷۸۲۳۴

لباسهای زنانه ومردانه لوازم منزل اسباب بازی دیشا خیابان ۲۹ پلاک ۱۸ طبقه اول بعداز ۴ بعدازظهر ۶۳۵۶۹۳

مقداری لباس های خارجی نو زنانه بعلت مسافرت بفروش میرسد خیابان اصلی یوسف آباد ـ بالاتر از سینما خلدیس بعدازمیدان هرمنگ پلاک ۲۷۵ و ۱ طبقه همکفبرای بازدید یکشنبه ۹ الی ۶ مراجعه فرمائید

مبلمان اداری همراه با اثاثیه منزل بفروش میرسد ۶۲۶۴۴۲

حراج درهای چوبی تلفن ۸۳۰۴۶۴ـ۵

فروش لباسهای خارجی زنانه نو از ۱۴ الی ۱۹ـ۹۲۰۳۲۱ آـ۱۷۲۳

مقداری لباس خارجی نو و دست‌دوم ووسائل منزل بعلت ۱۰ روز از ساعت ۱۰ صبح تا ۶ بعد از ظهر بفروش میرسد خیابان نیاوران بعد از چهار راه کمرانیه پلاک ۳۹۵

خرید اثاثیه

خرس باباطاهر فرشهای کهنه شما راخریداریم صبح ها ۵۳۹۳۷۴ عصر ها ۶۵۳۱۹۵

بختیاری خریدار یخچال نفتی وکولر وآلومینیوم ۷۵۱۱۲۹

اتومبیل شما

موتور های چهارسیلندر شمارا بفروش میرسانیم ۳۵۵۲۲۵

اتومبیل فروشی

۳ دستگاه مینی‌بوس ۸ صبح تا ۴ بعدازظهر تلفن ۴۳ ـ ۸۳۲۰۴۱ـ ۷۳۳۹۶۵

مینی‌ماینر ۶۹ مرتب تلفن ۲۳۱۰۴۸

آونجر و سفنچرمی مدل ۵۷ تلفن ۲۸۵۳۷۴

بنز ۲۸۰ اس مدل ۷۴ کولر فرمان هیدرولیک تو دوزی داخلی پارچه مخمل با رادیو تلفن ۸۹۷۹۲۲ بعد ازظهرها

پلیزرشایان فول اتوماتیکرنگ شرابی با رنگ رکاب نمره ترانزیت مدل ۷۸ بیواسطه فروشی ۸ تا ۹ شب ۸۵۲۰۸۷

بی‌ام‌و کوپه ۳۰۰۰ سیار تمیز تلفن ۳۱۷۴۳۰ و ۶۵۰۱۵۸

هیلمن مدل ۵۷ دو درب سقف چرمی قیمت مقطوع ۳۵ هزار تومان تلفن ۲۸۵۳۷۴

تویوتا کارینا ۷۸ سفید بابوق اضافی ۱۰ هزار کیلو متر کارکرد فوری فروشی ۶۳۵۳۴۵

بی‌ام و ۳۲۰ مدل ۷۶ در وضعیت بسیار عالی به علت مسافرت بفروش میرسد ۵۳۳۳۲۵

اتوبوس شورولت مدل ۶۱ بفریش تمیز شخصی ویژه کروسی سیاحتی ۳۰۰٫۰۰۰ ریال بفروش میرسد ۸۴۹۸۶۷

آگازیون

درسدس بنز ۲۵۰ آخر ۷۱ اطاق جدید تهرانی ۲۴ تار برد ۲۳۰۰ هیلی متر خاکستری خوشرنگ و با تزیینی پارچه‌ای ۴ پشت‌سری و تایوتاست بیکر و تجهیزات اضافی دیگر بمبلغ ۲۱۰ هزار تومان متقاضی بفروش می رسد ۸۲۰۲۷۷ و ۸۲۴۷۸۸

پیکان رنو هیلمن تویوتا وام بانکی ۷۵۰۸۱۶

چند دستگاه اتومبیل وارداتی ایل‌دورد ۴ـ سیملدر مونتاژ خاوردور بنام رویال و پری‌میر به دلیل تاخیر در ترخیص به‌قیمت مناسب بفروش میرسد تلفن ۸۹۱۱۵۵ و ۳۷۵۶۷۶

بی‌ام‌و ۳۱۸ مدل ۷۸ رنگ آلومینیوم تلک ۹۵۶۲۹۲

جرثقیل کرایه

جرثقیل برج بار ۸۴۸۴۴۴ ـ ۸۵۵۵۵۴

اتومبیل کرایه

ارو جدید کرایه اتوبوس و مینی بوس ۷۳۸۶۵۲ و ۷۳۹۷۸۳

تاکسی سرویس مزرائی، آماده در ۲۴ ساعت شبانه‌روز ۶۵۸۷۹۸

توسن تاکسی مرکز کرایه اتومبیل های تشریفاتی تاکسی تلفنی فوری تلفن ۸۵۶۹۹۷

تاکسی سرویس دیجان شبانه روزی اتومبیل با راننده و بدون راننده ۹۲۲۵۹۲ ـ ۹۳۲۵۹۵

تعمیر تلویزیون

تعمیرگاه مجاز شماره ۱ گروندیک تبدیل پال به سکام ایران ۳۷۸۷۴۷

تعمیر فوری شاوب‌لورنس گروندیک و آنتن ۹۲۰۹۳۳

نصب آنتن رنگی ۳۷۸۷۴۷

تشیک پارس گروندیک شاوب‌لورنس ۷۳۹۰۲۰

تعمیرگاه مجاز پارس شاوب‌لورنس آنتن ۵۴۲۳۵۰

نصب آنتن وتعمیرانواع تلویزیونهای رنگی وسیاه سفید ۹۵۷۹۶۰

تزئینات و دکوراسیون

پارکت، کاغذ دیواری، موکت، کفپوش، نقاشی و نظافت ساختمان و جوشکاری ۷۹۱۸۲۷ ـ ۳۵۱۰۸۰

موکت کبریتی مترمربع ۴۱ تومان تلفن ۶۶۲۶۸۹

نقاشی و تزئینات ساختمان در اسرع وقت ۳۷۰۲۴۵

کاغذ دیواری ـ موکت ـ کفپوش و نقاشی ساختمان ۳۷۴۳۳۱

تزئینات مدرن طرح و اجرای دکوراسیون ۹۲۲۸۵۹

تعمیر پرده کرکره ۷۳۸۲۲۲

دفتر تجارتی کریمی تزئینات ساختمان نقد و اقساط ۷۳۵۲۶۰

موکت بلژیکی مترمربع ۲۳ تومان تلفن ۶۶۲۶۸۹

حراج دربهای چوبی ۸۳۰۴۶۴ـ۵

حدود ۵۰ هزار رول کاغذ دیواری مرغوب ساخت آلمان‌غربی همراه تعداد لازم کلکسیون ـ مربوطه وارد و درانبار موجود است که کلا یا بالاتر از ۵۰۰ رول نقدا بفروش میرسد تلفن ۸۹۱۱۵۵ ـ ۳۷۵۶۷۶

مژده مژده ارزانتر از همه جا کاغذ دیواری هانزا آلمانی درطرح ورنگهای مختلف قابل شستشو رسید نقد و اقساط ۶۵۸۷۹۸

تزئینات منزل و محل کار شما در اسرع وقت ۳۱۴۸۳۶

تزئینات اتحاد نقاشی ـ کاغذ دیواری، موکت پرده کرکره ـ کفپوش رسینا در اسرع وقت ۶۶۸۹۵۰

انواع موکت پارکت ـ فرش ماشینی برجسته طرح رافیا ـ پوسر ـ کاغذ دیواری ـ پرده رکاب ـ کفپوش نمایشگاه نقشینه حجت طوسی جنب حروجی بزرگراه شماره ۲۰۷ ـ ۶۲۴۰۸۴

فقط با یك تلفن انواع کاغذ دیواری موکت پرده ـ کفپوش و نقاشی ساختمان بقیمت جاری ایران موکت ۳۱۸۸۶۵

دکوراسیون حمید کاغذ دیواری موکت ۶۸۴۹۵۴ ـ ۸۲۶۰۶۶

حتی جمعه کاغذ دیواری موکت ۶۸۴۹۵۴ ـ ۸۲۶۰۶۶

تزئینات کرتن‌دکور کاغذ موکت دوخت ونصب پرده کفپوش تلفن ۸۵۸۰۲۲۰

برای ساختمان شما

موکت فوری نصب فوری ۵۳۴۳۹۹

رنگ ساختمان قصر هنر تلفن ۷۵۱۸۰۴

نظافت کلی ساختمان ۸۳۳۷۲۷

انواع سنگهای ساختمانی لاشمتر قیشه‌ای و سنگ های دیگر در تهران و شهرستانها در اسرع وقت ۸۳۹۹۲۶ و ۳۷

داربست پست ۷۳۶۰۱۹ نصب فوری داربست طری

ایزولاسیون پشت بام گر پشت‌بام منزل‌شما چکه، رطوبت یا فرسوده‌شده‌است میتوانید با متخصصین این شرکت تماس حاصل‌نمائید شرکت آرتی سن ۸۴۴۸۴۶

آسفالت ویرگوئی سیم‌کشی ۷۹۳۴۵۶

نقاشی ساختمان ازمتری ۱۵ ریال تلفن ۷۶۷۱۶۶

نوسازی وتعمیرات و نقاشی ساختمان شرکت ارتج ۶۶۵۲۷۰ و ۶۴۸۵۵۲

مقاطعه کاری نقشه‌کشی نوسازی با کلیه مصالح ۷۵۳۳۹۰

داربست فلزی فوری ۲۲۹۵۳۷

تعمیرات ساختمان‌تزئینات‌داخلی ۹۳۶۲۹۹

قیرگونی بام و ایزولاسیون محوطه و حیاط ساختمان ۵۴۹۱۸۶

خشکشوئی مبل وفرش

خشکشوئی مبل و فرش پرده ۲۴ ساعته تلفن رزرو ۳۷۰۲۴۵

سرویس تمیز ریور برترین خشکشوئی مبلمان موکت، فرش، پرده فوری ۷۳۸۲۲۲

شرکت ایران جمال خشکشوئی فرش، مبل موکت، پرده بااصول مذهبی کرداده میشود ۲۶۵۴۷۹ ـ ۹۳۲۰۷۸

قالیشوئی تهران ۵۵۰۰۹۸ و ۵۵۱۶۵۰

قالیشوئی بیوك بسرپرستی داریوش رفوگری و رنگ برداری دیرفته میشود تلفن ۵۵۱۳۶۰ و ۹۷۷۱۱۸

آناهیتا سرویس خشکشوئی مبلمان فرش و موکت و پرده تلفن ۷۲۵۳۰۷

خدمات خشکشوئی و نظافت کلی ساختمان در محل انواع چیر و مخمل دکوراسیون داخلی ساختمان ۳۷۲۹۱۹ و ۳۷۷۶۷۷ـ ۳۷۲۲۷۰ـ ۳۷۶۶۵۵

کاین سرویس ارشاد خشکشوئی مبلمان و موکت و نظافت ساختمانی ۲۲۹۱۹۱

قالیشوئی روشن ۵۹۳۲۸۳

قالیشوئی شربت اوعلی ۶۲۶۱۴۶ و ۹۲۶۱۸۹

قالیشوئی دکوراتیو خشکشوئی مبلمان موکت فرش و تشک اتومبیل درمحل تلفن ۸۴۵۶۸۳ و ۸۴۸۳۹۶ و ۸۴۸۳۹۵

کاین سرویس پاتزا خشکشوئی فرش مبل موکت وکلیه کفپوش ها با آخرین تکنیک تمیز تر وارزانتر تلفن ۸۵۲۹۹۵

خشکشوئی پرده مبل موکت و اتومبیل ۷۵۹۰۱۵

تعمیر سرویس شوفاژ

سرویس ان ـ ئ ـ پور نصب سرویس و نگهداری شوفاژ هویه لوله‌کشی آب و دیگرکارهای تاسیساتی با کادر مجهز دراسرع وقت ۸۵۲۷۶۲

امداد سرویس تعمیر فوری شوفاژ تلفن ۹۳۱۴۱۴

نصب و نگهداری تاسیساتی حرارتی تلفن ۶۴۳۲۲۵

تعمیرات و نگهداری شوفاژ فوری تلفن ۸۹۴۱۵۱ ۸۹۱۷۴۸

تعمیر شوفاژ تعمیرفوری و اساسی شوفاژ مهندس مبصر ۸۲۴۹۷۵ و ۸۲۸۹۱۸

لوله‌بازکنی شوفاژ لوله‌کشی آب تلفن ۷۳۰۸۲۷

تهیه و نصب و تعمیر شوفاژ در عالیترین استاندارد ۶۸۲۹۲۱ ـ ۲۷۱۸۲۴

شوفاژ، فوریه متبوع طرح اجرا، فروش ونگهداری شرکت دیفور ۶۲۵۵۱۸

تعمیر شوفاژ شمیرانات ۲۶۳۱۴۲

تعمیر بخاری و آبگرمکن

تعمیر بخاری ۷۶۴۰۳۰

سرویس آبگرمکن واف‌اف تلفن ۷۵۲۲۵۰

تعمیر یخچال

تعمیر یخچال فریزر سید حسین ۲۴۲۴۳۸

لوله‌کشی گاز

لوله‌کشی گاز باتایید شرکت ملی گاز ایران ۲۴۵۱۲۷

تخلیه چاه

تخلیه چاه و تسطیح ترکیدگی لوله و ترمیم لوله‌بازکنی تلفن ۶۵۹۰۴۷ ـ ۹۲۰۱۷۵

تخلیه چاه و لوله‌بازکنی ۷۶۶۷۴۳

تشخیص ترکیدگی وترمیم لوله‌بازکنی ـ تخلیه‌چاه ۸۴۶۲۵۲ ـ ۸۵۱۸۸۶ـ ۳۵۰۸۳۴

تخلیه چاه کامل با موتور، لجن‌کش ۴۰۰ تومان ۳۴۱۶۳۸

تخلیه چاه کامل منازل ۳۰۰ تومان لوله‌بازکنی ۳۴۱۰۳۸

امداد سرویس مرکز تخلیه چاه در ایران هر نوع چاه با هر غلظت و بهر مقدار بطور شبانه روزی با موتور اختصاصی و برق سه فاز شخصی. ۹۳۱۴۱۴ ۹۲۲۰۵۸ ۹۲۱۶۹۷

لوله‌بازکنی

لوله بازکنی سیاه‌روری فوری ۶۳۶۳۷۹

ترکیدگی و لوله‌بازکنی ۲۳۵۵۳۴ ـ ۸۵۷۲۲۴

تشخیص ترکیدگی لوله و لوله‌بازکنی سرویس شوفاژ و نقاشی ۷۹۰۴۰۶

تشخیص ترکیدگی لوله و لوله‌بازکنی بادستگاه کامپیوتر در تمام نقاط تهران تلفن ۷۹۰۴۰۶

تشخیص ترکیدگی لوله‌بازکنی، تخلیه‌چاه و بنائی بطور کامل و تعمیرات شوفاژ تلفن: ۸۵۱۶۳۹ ـ ۸۲۰۴۹۹ـ ۳۶۷۹۱۱ـ ۸۵۱۶۳۰ ـ ۶۲۷۱۹۱ ـ ۸۲۸۹۱۴

امدادسرویس تشخیص ترکیدگی لوله با دستگاه الکترونیک لوله‌بازکنی و لوله‌کشی وبنائی با مصالح تلفن: ـ ۹۳۱۴۱۴ ۹۲۱۶۹۷

تشخیص ترکیدگی لوله ولوله‌بازکنی باکامپیوتر سرویس شوفاژ ونقاشی ۶۳۳۷۰۰

ترکیدگی لوله، لوله‌بازکنی و ترمیم فوری ۷۹۵۷۵۹

نشتیابی دولت تشخیص ترکیدگی با دستگاه الکترونیکی لوله‌بازکنی ۶۴۷۱۴۳ ۲۴۸۴۶۰

منطقه‌شمیرانات تشخیص ترکیدگی لوله با کامپیوتر لوله‌بازکنی و نقاشی لوله‌بازکنی ۷۹۰۴۰۶

نشت‌یابی ۱۰۰ تومان محل ترکیدگی لوله با دستگاه ۹۶۰۳۰۳

تشخیص ترکیدگی لوله بازکنی بنائی تلفن ۸۲۲۱۲۴

تشخیص ترکیدگی لوله با کامپیوتر و ترمیم و لوله‌بازکنی ۲۲۷۱۴۴

نشتیابی رفاه تشخیص ترکیدگی لوله با دستگاه الکترونیکی لوله‌بازکنی ۸۲۲۲۸۶

ترخیص کالا

ترخیص کالا شرکت مهندسی و بازرگانی رشل انجام کلیه امور گمرکی در اسرع وقت علی احمدی چهره ۹۶۷۳۴۰

آگهی های گوناگون

دو هزار درخت سرو فروشی ۵۳۱۱۰۶

همه رقم فرشهای ماشینی کلی وجزئی موجود است ۹۵۲۴۸۳

خدمات تلکس رایانه میشود شرکت برین ۶۸۱۲۳۱ـ۳۲

شرکت پائولین کار شما را در بسته بندی لوازم منزل ومحل کار اسباب کشی منزل و محل کار حمل و نقل کالا به‌تمام نقاط داخل وخارج کشور آسان میکند. ـ ۸۲۰۱۹۶ ۸۲۱۱۲۱

سرویس دستگاه‌های الکترونیک تعمیر دستگاه‌های ظهور وچاپ فیلم و عکس رنگی و غیره تلفن ۹۵۲۳۲۷

یکدستگاه تلفن جی‌ال‌ه شماره‌ای داخلی و ۲ خط خارج بقیمت مناسب بفروش میرسد ۸۴۸۲۴۷

گمشده

پیکان‌مردمی ۵۷ رنگ نخودی شماره ۱۵۳۶۸ قم ۱۱ مفقود شده است ۵۴۵۸۸۵

پژو ۵۰۴ شیری شماره ۳۵۷۷۲ تهران ق مفقود شده از یابنده خواهشمند است با تلفن ۶۴۱۵۷۴ تماس حاصل نماید.

دفترچه پیکان شماره ۲۷۴۶۸ تهران‌ـل گمشده خواهشمندیم باتلفن ۵۶۰۷۵۹ تماس‌بگیرید اذانی آـ۱۸۳۹

پیکان کار ۵۳ رنگ قرمزشماره ۶۹۴۳۲ تهران ـ ص تلفن ۵۵۰۴۸۰ اسلامی نژاد آـ۱۲۱۲۷

یکپاکت حاوی ۱۴ قطعه‌چک که شماره های تعدادی ازچک هابشرح ذیل است ۱۱۶۵۲۵ـ ۱۱۶۵۲۴ ـ ۱۱۶۵۲۳ ـ ۲۹۹۱۱۵ـ ـ ۸۵۰۹۳۵ـ ۸۵۰۹۴۴ فقود گردیده‌ازیابنده محترم تقاضا می شود به تلفن ۵۳۵۰۰۹ تماس حاصل نماید. درضمن‌چکهای مذکور ازدرجه اعتبار ساقط است. آـ۱۲۲۴۳

پیکان‌کرم‌شماره ۸۸۷۷۹ تهران الف مفقود گردیده از کسانی که از اتومبیل فوق اطلاع دارند خواهشمند است بتلفن ۷۵۷۳۵۵ اطلاع فرمایند آـ۱۲۲۳۷

پیکان کار ـ آبی فیروزه‌ای به شماره‌ی هرینی ۱۳۹۳۴ تهران ـ ۲۴ مفقود گردیده در صورت مشاهده‌خواهشمند است باتلفن ۵۵۲۸۶۸ تماس بگیرید. آـ۱۲۰۵۹

ماشین فولکس استیشن باری شماره ۱۳۲۵۶ تهران ب به سرقت رفته است طالبا بشماره تلفن ۷۳۱۱۶۸ اطلاع بدهید متشکرم. ۱۲۰۵۷

پیدا شده

پیکان سفید جوان سیر روز ۲۴ر۱۱ دراوین پیدا شده صاحب آن به تلفن ۷۹۷۸۱۶ آقای لاجوردی مراجعه کنند.

خانه فروشی

خانه‌ای در مرج آباد زاه ۱۲۷ متر دو طبقه با زیرزمین بفروش میرسد تلفن ۳۴۴۳۶۹

ساختمان کلنگی ۶۸۰ متر ۳۲ × ۲۱ تراکم زیاد دوبرآب برق تلفن تخت جمشید کیوان جنوبی تلفن ۶۸۳۳۲۰ و ۶۸۶۵۰۵

ساختمان ۶ طبقه مجهز مدرن زیر بنا ۱۲۰۰ متر حدود میدان کاخ، بفروش می رسد ۶۴۰۵۵۹ و ۶۶۲۲۷۱ بعد از ظهر

یک خانه در حوالی بزرگمهر مساحت ۲۰۰ متر دو طبقه شمالی ۱۹۰ متر زیر بنا با دو تلفن آماده فروش ۶۴۳۶۲۲ آـ۱۲۱۳۳

آپارتمان فروشی

اسکندری اول آبرسان ۲ اطاق خوابه باشوفاژ روشن ۴۰۰۰۰۰ تومان ۹۲۱۷۴۰

آپارتمان ۲ اطاق خوابه باسازی و شوفاژ روشن میدان ۲۴ اسفند قیمت ۴۱۰٫۰۰۰ تومان ۹۲۱۷۴۰

سیدبد زاهدی آپارتمان ۴ اتاق خوابه روسی ۸۵۰۰۶۱

ظر آپارتمان ۲ اطاق خوابه باسن مستقل بفروش میرسد تلفن ۲۱۹۵۵۲

ونک آپارتمان ۲ اطاق خوابه فروشی ۸۵۰۰۶۱

اجاره یافروش ۲ خوابه مستقل تلفن ۷۸۱۹۳۸

آپارتمان های فروشی واجاره در شمال شهر تلفن ۲۲۹۴۱۶

بهجت آباد ۱ و ۳ اطاق خوابه بفروش می‌رسد ۸۴۰۲۹۰ از ۳ بعد ازظهر تا ۸

آگازیون

آپارتمان دو اطاق خوابه بمساحت ۱۲۸٫۶۵ متر مربع بانضمام پارکینگ بمساحت ۱۳٫۱۲ متر مربع و انباری ۶۰٫۵ متر مربع در طبقه‌یازدهم با فن سوئل و تلفن واستخر سرپوشیده و سونای مشترك وبهترین مبلمان با ۴۰۰ هزارتومان وام بانکی که ۴ قسط آن پرداخت شده در انتهای جردن بقیمت مناسب بفروش میرسد. ۸۲۰۲۷۷ و ۸۲۴۷۸۸

آگازیون

آپارتمان دو خوابه مساحت مفید ۱۰۰ متر انباری پارکینگ مستقل ۲۰ متر شوفاژ، کولر، رختشورخانه، پیش تلفن، موکت و تزئینات داخلی وام بانکی حدود ۲۰۰ هزار تومان قیمت مقطوع ۴۸۵ هزار تومان‌ـ تمام مبله مخصوص ۵۱۰ هزار تومان ـ خیابان پهلوی خیابان توانیر بعد از تقاطع ابوبان کوچه هومان پلاک ۲ طبقه دو غربی الکساندر آـ۱۷۴۵

آپارتمان مهندسی ساز یوسف آباد انتهای بیمه ایران دونبش روبروی پارک تب واحدی ۲۱۳ متر بنای مفید ۳ اطاق خوابه و سالن بزرگ باتجهیزات کامل و تلفن بقیمت اکازیون بفروش میرسد تلفن ۲۷۱۷۱۳ آـ۱۷۲۱

آگازیون

آپارتمان دو خوابه مساحت مفید ۱۰۰ متر انباری پارکینگ مستقل ۲۰ متر شوفاژ، کولر، رختشورخانه، پیش تلفن، موکت و تزئینات داخلی وام بانکی حدود ۲۰۰ هزار تومان قیمت مقطوع ۴۹۵ هزار تومان‌تمام مبلمخصوص ۵۱۰ هزارتومان خیابان پهلوی خیابان توانیر بعد از تقاطع اتوبان کوچه هومان‌پلاک ۲ طبقه دو غربی الکساندر آـ۱۸۰۱

اجاره آپارتمان

آگازیون

۲ تا ۱۰ اطاق خوابه در خیابان های پهلوی وزراء ونک کاندی بخارست از ۴۵۰۰ تومان‌به‌لا رای‌سکونت‌ودفترکار موجود است مراجعه وزراء ساختمان ۱۳۸ دریچه تلفن ۶۲۳۵۱۱ و ۶۲۲۹۵۴

یوسف آباد ۳ خوابه شوفاژ تلفن ۵ هزار تومان ۶۲۱۴۶۰

زعفرانیه ۳ خوابه‌شوفاژ تلفن ۵۵۰۰ تومان ۶۲۷۷۹۹

اریامهر ۲ خوابه شوفاژ تلفن ۴ هزار تومان ۶۲۷۷۹۹

برای اجاره

آپارتمان یک اطاق خوابه و سه‌اطاق خوابه فول سرویس ومبله کامل باتلفن مستقل خیابان‌پهلوی زعفرانیه انتهای بسیان دست چپ چهارراه ماکوئی بور پلاک ۲ تلفن ۲۹۴۴۴۹

در شمیرانات آپارتمان و ویلا برای‌اجاره و فروش موجود است تلفن ۴ـ۲۴۷۶۸۳

تخت طاوس ۳ خوابه شوفاژ تلفن ۵ هزار تومان ۶۲۷۷۹۹

امیرآباد‌شمالی ۳ خوابه شوفاژ تلفن ۵ هزار تومان ۶۲۱۴۶۰

تهیه مسکن الناز همه رقم آپارتمان، ویلا جهت اجاره موجود ۸۵۰۰۸۴

یوسف اباد دو خوابه شوفاژ تلفن ۴ هزار تومان ۶۲۹۳۲۰

میرداماد ۳ خوابه شوفاژ تلفن ۵ هزار تومان ۶۲۷۷۹۹

عباس‌اباد ۳ خوابه شوفاژ تلفن ۵ هزار تومان ۶۲۹۳۲۰

همه رقم ویلا و آپارتمان در منطقه سعادت اباد فرمانیه اختیاریه قیطریه موجود ۲۴۸۲۴۹

ونک ۴ خوابه شوفاژ تلفن ۵۵۰۰ تومان ۶۲۹۳۲۰

جردن ۴ خوابه شوفاژ تلفن ۶ هزار تومان ۶۲۹۳۲۰

گاندی ۴ خوابه شوفاژ تلفن ۵۵۰۰ تومان ۶۲۹۳۲۰

آپارتمان ۳ اطاق خوابه باتلفن وموناروشن استخر بهیار واقع در شمیران نزدیک میدان تجریش به قیمت مناسب اجاره می‌دهد تلفن ۲۷۶۶۰۵

تعدادی آپارتمان یک الی چهار اتاق خوابه حوالی شمیران جهت اجاره موجود است ۲۶۹۵۲۷

۳ خوابه لوکس با سرویس کامل ۶ تومان ۲ خوابه با سرویس لوکس ۴۵۰۰ تومان ۶۸۷۰۵۵ و ۶۸۷۰۶۴

آپارتمان دو اتاق خوابه واقع در امیر اباد شمالی دارای شوفاژ، کولر، تلفن مستقل، گاز اجاره داده میشود قیمت ۴۰۰۰ تومان ۶۲۳۰۵۲

برای اجاره ویلا و آپارتمان در شمال شهر باتلفن ۲۲۰۱۵۵ و ۲۲۰۳۶۴ تماس بگیرید

آپارتمان ۲ اطاق در زعفرانیه فورا اجاره داده میشود تلفن ۶۸۱۲۶۵

آپارتمان شما رافوری اجاره میدهیم ۸۵۲۱۱۹

اطاق مبله مدرن برای دوشیزگان و بانوان ۳۷۳۶۰۶

اجاره شمیران ـ پسیان ویلای مساحت ۶۵۰ متر ۵ اطاق‌خوابه شوفاژ کولر تلفن ۲۷۱۲۲۸

شمونیزمعرفی میکند مسکونی ویلا دربست دولت ۴ خوابه ۸۰ متر زیر بنا استخر تمام تجهیزات تلفن با ۲۲۰ متر حیاط ۸۰۰۰ تومان

محل کار پهلوی حدود پارک شاهنشاهی ۴ خوابه با ۵۰۰ متر زیربنا همکف استخر تمام تجهیزات تلفن ۲۵۰ متر حیاط ۱۰/۰۰۰ تومان

مسکونی دروس ۴ خوابه با تمام تجهیزات تلفن ۵۰۰ تومان

ظفردولتشاه سه خوابه باتمام تجهیزات تلفن مستقل ۵۰۰۰ تومان

دولتسه خوابه تمام تجهیزات تلفن ۴۵۰۰ تومان

بین پهلوی جردن دو خوابه ۱۵۰ متر زیربنا تمام تجهیزات تلفن ۴۸۰۰ تومان ۲۲۰۱۵۲ـ ۲۲۰۱۵۳ـ ۲۲۰۱۵۴ـ۲۲۰۰۸۹

۴ اطاق و سرویس و هال بزرگ مناسب برای محل کار ۷۳۵۵۶۰

آپارتمان و محل کارشما را در اسرع‌وقت اجاره میدهیم تلفن ۶۸۴۹۵۴ ۸۲۶۰۶۶

ویلائی ۴ خوابه با شوفاژ تلفن و پارکینگ استخر سونا خیلی لوکس واقع در نیاوران به اجاره واگذار میشود تلفن ۹۳۶۷۱۱

بین پهلوی و جردن آپارتمان لوکس ۲ و ۱ اطاق خوابه‌سرویس کامل اجاره داده میشود ۲۲۲۴۷۹ و ۲۲۲۴۸۰

وزرا ۳ خوابه شوفاژ تلفن ۵۵۰۰ تومان ۶۲۱۴۶۰

گاندی ۳ خوابه شوفاژ تلفن ۵۵۰۰ تومان ۶۲۷۷۹۹

دفترکار با مبلمان کامل دفتری وتلفن واگذار میشود ۸۱۹۱۰۸

داودیه آپارتمان ۲ خوابه ۴۵۰۰ تومان تلفن ۲۲۸۵۸۸ بعد ازظهر ساعت ۲ ببعد

ویلائی ۳ خوابه با تلفن و شوفاژ وپارکینگ جهت نیازمندیان به‌اجاره واگذار میشود تلفن ۹۳۶۷۱۱

آپارتمان ۳ خوابه با شوفاژ تلفن و پارکینگ واقع در ملاصدرا ونک باجاره واگذار میشود تلفن ۹۳۶۷۱۱

نیاز به آپارتمان اجاره

مالکین محترم هرنوع آپارتمان و منزل شما را فوری اجاره‌میدهیم ۸۴۰۴۶۲

تهیه مسکن الناز آپارتمان، ویلا جهت اجاره فورا نیازمندیم ۸۵۰۰۸۴

تهیه مسکن آسن به تعدادی آپارتمان ۱ و ۲ خوابه فوری نیازمندیم ۸۲۷۷۵۶

تعدادی آپارتمان‌اجاره‌ای‌احتیاج فوری داریم ۸۵۰۹۷۲

به تعدادی آپارتمان ۳۰۰۰ الی ۴۰۰۰ فوری نیازمندیم ۷۵۱۷۳۵

بتعدادی آپارتمان ۱ و ۴ اطاق خوابه از ۳ تا ۵ هزار تومان اجاره و همچنین جهت فروش در جردن پهلوی شمال شهر نیازمندیم ۲۲۲۴۷۹ و ۲۲۲۴۸۰

تعدادی آپارتمان یکالی‌چهار اتاق خوابه حوالی شمیران جهت اجاره نیازمندیم ۲۶۳۸۴۱

آپارتمان در هر نقطه از ۲۰۰۰ الی ۴۰۰۰ تومان نیاز است ایران سارك ۸۳۹۱۳۸

مورد نیازاجاره در تمام نقاط تهران تلفن ۲۳۴۹۷۵

تهران کوشیار هر نوع آپارتمان شمارا فوری نیازمندیم ۶۸۷۰۵۵ و ۶۸۷۰۶۴

مالکین محترم با یك تلفن آپارتمان و خانه شما را ۴۸ ساعته اجاره میدهیم تهیه‌مسکن رابینسون ۶۵۹۴۲۶ ـ ۶۲۱۴۶۰

ویلای دربست در حوالی گلستان سلطنت آباد جهت اجاره نیازمندیم ۸۴۹۸۶۷

نیاز به خرید زمین

مزرعه از ۵۰۰ تا دو میلیون خریداریم ۲۳۴۹۷۵

بنگاه معاملات املاك

سرویس مرکز خرید و فروش و اجاره ۳۷۰۲۴۵

شرکت پی. اس. پی مشکل‌گشا درتهیه‌مسکن ۶۴۶۴۸۱ و ۶۶۲۴۳۸

تهیه مسکن آرژانتین ۶۶۵۶۷۶ و ۶۴۱۶۴۲

تهیه‌مسکن ساحل خرید، فروش اجاره ۶۸۲۰۰۹ و ۶۸۶۶۳۹

تهیه مسکن مارینگر ۲۷۸۰۶۹ ـ ۲۷۶۰۲۲

خرید و فروش و اجاره املاك کارخانه ها و انبار کارگاه تلفن ۲۳۴۹۷۵

اکازیون: مشاور مسکن ۲۲۵ خرید فروش اجاره آپارتمان خانه ـ مغازه ـ زمین وفروش اتومبیل نقد واقساط ۸۴۱۹۲۱

استخدام وکار

کمك کدبانوی منزل که جنبه منشی‌داشته باشد شبانه روزی نیازمندیم داشتن فرزند بزرگتر از ۷ سال بلامانع است ۳۹۳۱۳۱

خانواده‌ای به خدمتکار زن نیازمند است ۷۳۳۲۴۶

خانم پزشکیار شیفت شب درمانگاه ۳۵۲۶۵۹

بیك بانوی باسواد و متدین که بتواند از عهده سرپرستی وانجام امور یک خانواده (یک پدر و سه کودك) با حقوق مکفی نیازمند است، لطفا با تلفن ۶۳۹۱۶۴ از ساعت ۴ الی ۷ وروز جمعه صبح و بعد ازظهر مذاکره فرمائید

یك نفر تراشکار و یك نفر راننده لودر و ۴ نفر کارگر فنی کارخانه‌شمن و ماسه نیازمندیم تلفن ۹۶۷۸۶۸

یک زن و شوهر با فرزند (فرزنددختر جهیز دارد) جهت نظافت منزل کمی آشپزی و نگهداری باغچه‌مورد نیاز است ۲۴۲۹۲۸

پناهگاه کودکان استثنائی به تعدادی پرستار زن بطور شبانه‌روزی احتیاج دارد تلفن ۶۲۷۴۱۸

به راننده جرثقیل ساختمانی باتجربه نیازمندیم ۸۹۲۸۹۱ ـ ۸۹۶۱۷۶

یك نقاش پیرسوخت کار با وردست نقاش ۷۹۱۰۸۶

نگهبان سن ۳۵ الی ۴۵ متاهل دائمی کمی تجربه باغبانی باضامن کارخانه‌تولید یدکی‌پلاست کیو متر ۱۲ر۵ جاده مخصوص کرج روبروی رنگ سازی دیروب

به تعدادی راننده با اتومبیل جهت کار در آژانس نیازمندیم تلفن ـ ۹۳۲۵۹۵

به یک پیشخدمت زن جهت نگهداری بچه و کار منزل نیازمندیم ۶۸۶۰۲۳

بیك نفر کارگر ساده نیازمندیم تلفن ۳۹۱۷۶۳

بیك نفر ویزیتور و یك نفر مستخدم نیازمندیم تلفن ۸۲۳۲۰۱

یك نفر مستخدم زن بطور شبانه روزی نیازمندیم ۸۵۴۵۴۲

به یک دوشیزه یا بانو جهت بایگانی نیازمندیم ۳۱۲۰۷۹ آـ۱۷۰۲

جویای کار

دوشیزه لیسانسیه رجمه از سویس‌فرانسه فارسی بل

میناچی: در مطبوعات تجدید نظر اساسی میشود

ناصر میناچی وزیر اطلاعات و تبلیغات و خبرات پیش از ظهر دیروز در یک گفتگوی مطبوعاتی رئوس کلی برنامه های این وزارتخانه را تشریح کرد.

وزیر اطلاعات در خصوص مطبوعات داخلی گفت: ما پیرو اصل مطلق آزادی بیان و عقیده هستیم و این اصالت انقلاب است و همه شهادتها برای این بود که آزادی مطلوب را بدست آوریم و هرکس بتواند هر عقیده‌ای را که دارد ابراز کند و سیاست این وزارتخانه برای حفظ این اصالت مطلقا آزادی است و از نظر انسانی و اسلامی که از همه مظاهر انسانی برخوردار است هرکسی عقیده‌ای دارد باید بتواند ابراز بکند، اما دنبال این نباشد که برای توجیه نظرات خود از هر وسیله حتی نامشروع استفاده کند. هر صاحب قلم و اندیشه‌ای باید به جامعه نشان بدهد که جهت فکر و عقیده‌ای چیست، و نشریات نیز باید مانند همه کشور های دنیا موضع خود را مشخص کنند تا زمینه‌های سیاسی- اجتماعی و فلسفی طرز تفکرشان از نقطه نظر مردم روشن شود.

در شرایطی که ابراز عقیده و بیان آزاد است و هیچ مانعی در برابر آن نیست چرا باید یک نویسنده یا یک نشریه در بیان نقطه نظر های خود صراحت لهجه نداشته باشد.

یک متفکر که شرافت قلم را در دست دارد باید جوانمردانه طرز تفکر و اندیشه‌اش را بگوید. وی اضافه کرد ما در این زمینه از مطبوعات و صاحبان قلم صمیمانه خواهیم خواست که تحت لوای آزادی بیان و عقیده جبهه فکری خود را مشخص کنند تا مردم بدانند آنها هرکدام معتقد به چه نوع تفکر و ایدئولوژی هستند.

آقای میناچی همچنین گفت: در زمینه مطبوعات فعلی و نشر روزنامه های جدید باید تجدید نظر اساسی شود و در این مورد در نظر است از صالح‌ترین - تواناترین - متواناترین در فکر و اندیشه و مقتدرترین صاحبان قلم- نویسندگان - و روشنفکران متعهد و مسئول دعوت بکنیم تا با تشکیل شورایی نظر بدهند که روزنامه های ما باید تابع چه شرایط اخلاقی انسانی باشند تا بتوانند توشه فکری و فرهنگی برای مردم تهیه و تامین کنند.

همچنین این گروه کمیتوان مشاور در کار سامان دادن به مطبوعات ارائه طریق میکنند ضوابطی را نیز برای دادن امتیاز به نشریات جدید تعیین خواهند کرد.

وی در مورد ترکیب این شورا از دکتر علی اصغر حاج سید جوادی و دکتر حسن حبیبی نام برد

آقای میناچی در مورد ورود نشریات خارجی بکشور گفت. هیچ مانعی در اینکار نیست و مردم ایران باید آنها را مطالعه و در موردش قضاوت کنند.

نقش خبری تلویزیون

میناچی درمورد نقش خبری تلویزیون و خبرگزاری پارس گفت:

بسیاری از قراردادهای خارجی رادیو تلویزیون و خبرگزاری پارس پی میباشد. بهمین خاطر ما درنظر داریم شورای مشترکی از نمایندگان خبرگزاری پارس و سازمان رادیو تلویزیون در وزارت اطلاعات تشکیل بدهیم این شورا با توجه به کیفیت اجرای هر یک از قسمت‌های مختلف این دو سازمان پیشنهاداتی برای جلوگیری از خرجهای اضافی و دوباره کاریها ارائه خواهد کرد.

در زمینه خبرهای داخلی از امکانات وسیع خبری سازمان خبرگزاری پارس و امکانات تصویری سازمان رادیو تلویزیون در سطح کشور استفاده شده و این امکانات تصویب خواهند شد. میناچی در مورد سرمایه‌گزاری های این وزارتخانه در ایجاد هتل ها و ارتباط با سایر هتلهائی که باکمک این وزارت بنا شده‌اند و همچنین نقش آن در زمینه جهانگردی در آینده گفت: ما باید در درجه اول هتل‌ها و وسایل رفاهی برادر داخل مملکت برای افراد خود مملکت مجهز و آماده نمائیم و طبیعی است که از این تجهیزات خارجی هائی هم که برای استفاده از منابع غنی اسلامی و بررسی ثمرات انقلاب ایران باین کشور میایند استفاده خواهند کرد.

وی گفت با توجه به اصل واگذاری کار مردم بمردم وزارت اطلاعات نباید نقش هتل‌دار را بازی کند و این تاسیسات را باید به صاحبان مشاغل هتل‌داری و جهانگردی بسپارد.

وزیر اطلاعات در زمینه موقوفات و اساسا سازمان اوقاف گفت:

وقفیکه نهاد سیاسی اجتماعی و مذهبی اسلام بوده و از ابتدا یکی از مظاهر تعدیل ثروت و بهترین سیستم ملی کردن اراضی است و با توجه بهمین هدف اقدام اولیه ما جلب اعتماد مردم باین سازمان و امر شریف موقوفات است و برای این منظور قرار است سیستم شورا ها را در این سازمان نیز پیاده کنیم در این شورا ۱۱ نفر از با تقواترین و مومن‌ترین و بهترین افراد طبقات مختلفیکه مورد اعتماد جامعه هستند انتخاب میکنیم و این هیات عهده‌دار نظارت برهمه جزئیات موقوفات می باشد.

وی اضافه کرد: مشغول بررسی اسناد و مدارک این سازمان هستیم تا زمین‌هایی را که مورد سوء استفاده و معاملات کلان قرار گرفته مشخص و قرارداد های آن را فسخ نمائیم. البته این امر شامل کسانی که با ایجاد ساختمان در زمین وقفی که اجاره کرده‌اند و در آنجا سکنی گزیده‌اند نمی شود.

آقای میناچی همچنین گفت: با روشن شدن میزان و نوع زمین‌های وقفی مقداری از این زمینها که مساعد کشاورزی باشند به کشاورزان اجاره داده خواهد و اگر در حد کشاورزی نباشد برای طرح خانه‌سازی اختصاص داده خواهد شد.

آقاشاهی در حضور امام

آقای آقاشاهی مشاور عالی پریزیدنت ضیاءالحق رئیس جمهوری پاکستان بامداد امروز با آقای مهندس بازرگان ملاقات کرد و برای دیدار از حضرت امام خمینی رهسپار قم شد.

آقاشاهی که روز پنجشنبه گذشته با هواپیمای اختصاصی برای تقدیم تبریک به مقامات ایرانی وارد تهران شد همان روز بعداز ظهر با دکتر کریم سنجابی وزیر امور خارجه ایران به گفت وگو نشست.

یک سخنگوی هیات پاکستانی امروز گفت هدف اصلی از دیدار کنونی این هیات اظهار دوستی و مودت پاکستان با رهبران جدید ایران است ولی همچون گذشته ملاقات بین مقامات دو کشور همواره این فرصت را بدست میدهد که امور منطقه‌ای، جهانی و دو جانبه مورد بررسی قرار گیرد.

در ملاقاتی که با آقای دکتر سنجابی و نخست وزیر انجام شد، طبق گفته این سخنگو از این قاعده کلیه مستثنی بوده و اینحال او تاکید کرد مذاکرات جنبه کلی داشته و مواردی بخصوص چون وضع بلوچستان دو کشور و یا این که آیا اقدام مشترکی برای بهبود بخشیدن وضع سیاسی و اقتصادی این منطقه مورد بحث قرار نگرفت.

سخنگوی هیئت پاکستان اضافه کرد که انقلاب ایران اثرات مهمی برامور منطقه گذاشته که از هر جهت رویدادی است مثبت - او گفت پاکستان نیز در راه اسلامی کردن اوضاع داخلی خود اقدام کرده است و اکنون که در ایران نیز پیروزی اسلام بدست آمده است روابط دو کشور بیش از پیش مستحکم خواهد شد.

مقامات مطلع امروز اظهار داشتند که در مذاکرات هیت پاکستانی وضع افغانستان که هم با ایران و هم با پاکستان هم مرز است دارای اهمیت خاصی بوده است - هم اکنون عده زیادی از مخالفین دولت افغانستان در پاکستان بناهنده شده‌اند هیت پاکستانی وضع آنان را به اطلاع مقامات ایرانی رسانده است.

همچنین گفته میشود هیت پاکستانی موضع دولت متبوع خودرا در باره حکم اعدام ذوالفقار علی بوتو نخست وزیر پیشین این کشور به اطلاع امام خمینی و حضرت آیت‌الله العظمی سید کاظم شریعتمداری رسانده است.

طومار برای مخالفت با انحلال ارتش

کمیته شماره ۲ انقلاب مهدیه تهران- طوماری ۲۰۰ متری با امضاء اهالی جنوب غربی تهران تهیه و نگرانی خود از انحلال ارتش ابراز داشته‌اند.

در مقدمه این طومار آمده است که:

«مابا تصفیه عناصر خط‌کار درارتش موافق هستیم و از کلیه فرماندهانی که مورد تایید امام و آقای بازرگان باشند بطور قاطع حمایت می کنیم. بنظر ما فکر انحلال ارتش بیشتر به یک توطئه خائنانه خارجی شبیه است و هدف آنان تضعیف روحیه ارتش و تضعیف دولت ملی میباشد».

بیست و دومین سال شهادت

از سوی حضرت آیت‌الله العظمی نجفی مرعشی بمناسبت بیست و دومین سال شهادت عبدالحسین واحدی - مرد شماره ۲ فدائیان اسلام - مجلس ترحیمی در حسینیه حضرت آیت‌الله مرعشی در قم برگزار شد. در این مجلس که عده زیادی از آقایان علما و روحانیون حضور داشتند آقایان گلسرخی و هاشمی نژاد پیرامون نقش فدائیان اسلام و حکومت جمهوری اسلامی مطالبی بیان کردند.

کانون رسیدگی به امور بازماندگان شهدا و مصدومین

حاج سید هادی خسرو شاهی در اطلاعیه‌ای بکلیه بازماندگان شهدا و مصدومین انقلاب اسلامی ساکن در محدوده میدان باغ شاه - سه راه امین حضور - خیابان ری - خیابان مولوی - گمرک امیریه - خیابان امیریه - یادآور شد که کانون رسیدگی به امور بازماندگان شهداء تاسیس شد و برای دریافت کمکبه صندوق پستی شماره ۳۵۰۰ مکاتبه نمایند.

اعلام جرم برادر فدائی شهید «تلانتری»

امروز آقای «منوچهر تلانتری» وکیل دادگستری، در باره شهادت برادرش فدائی شهید مشعوف (سعید) تلانتری عده جمعی از مقامات پیشین به دادستان کل کشور و ملت شریف ایران اعلام جرم کرد.

مشعوف تلانتری که از بنیانگزاران سازمان چریکهای فدائی خلق ایران بود در بهار سال ۱۳۴۷ در حالیکه برای پیوستن به مبارزان فلسطین و کسب تجربه نظامی عازم منطقه بود توسط دژخیمان ساواک در مرز دستگیر شد و پس از تحمل سالها زندان و شکنجه های گوناگون در سی ام فروردین ماه ۱۳۵۴ بهمراه ۶ تن دیگر از اعضای فدائیان و مجاهدین خلق ایران تیرباران شد ورژیم وانمود کرد که این گروه را حین فرار هدف گلوله قرار داده است.

یک روحانی نما در فردوس مجازات شد

دانش سخنوریکی از روحانی نماهای فردوس که طی سالهای اخیر بطرفداری از رژیم طاغوتی فعالیت ضد مردمی داشت، و با دستگاههای ضد انقلابی همکاری میکرد و در چند مورد نیز آمر و عامل اختلافها بین مردم آن منطقه بود در یکی از مساجد شهر مشهد با حضور چند تن از علما و روحانیون محاکمه شد و رای این دادگاه اسلامی مبنی برخارج کردن لباس روحانیت از تن وی و نفی بلد از فردوس به مشهد صادر و اجرا شد.

دانش سخنور در جلسه دادگاه اسلامی که با حضور گروه زیادی از طلاب علوم دینی و سایر طبقات مردم و اهالی فردوس و روستای اسلامیه در مسجد ملاهاشم مشهد برگزار شد، درسخنانی به گناهان و اشتباهات خود در زمینه خدمات به دستگاه های رژیم طاغوتی اعتراف کرد و گفت هرگونه مجازاتی را بخاطر پشت کردن به نهضت انقلاب اسلامی میپذیرم.

وی سپس در اجرای حکم دادگاه اسلامی خود عمامه از سر برداشت و همراه با عبای خویش تقدیم حجت‌الاسلام شیخ میرزا جواد تهرانی کرد.

ماشین پیکان شماره ۹۹۶۴۳ تهران ب رنگ شیری سقف سیاه در حدود خیابان هما (بلوار) روز ۱۴ اسفند ماه گمشده به تلفن ۶۵۳۸۹۸ و ۵۳۳۹۲۲ اطلاع و مژدگانی دریافت فرمائید.

اعتراض استادان دانشگاه

به آزاد شدن متهم به قتل نجات‌الهی

۶۹ نفر از استادان دانشگاه به آزاد شدن سرهنگ حسن‌شاه‌بیگی، رئیس سابق حفاظت وزارت علوم که مهتهب قتل استادکامران نجات‌الهی است اعتراض کردند.

این گروه که به همراه استاد نجات‌الهی در تحصن وزارت علوم شرکت داشتند و پس از قتل او توسط سرهنگ شاه‌بیگی مورد ضرب و جرح قرار گرفته‌اند علیه شاه‌بیگی به دادسرای تهران و کمیته امام اعلام جرم کردند.

مسئولین کمیته گفته‌اند که سرهنگ شاه‌بیگی پس از دو هفته بازداشت به دلیل فقدان مدارک کافی آزاد شده است ولی تحت نظر می‌باشد و در صورت لزوم مجددا بازداشت خواهد شد.

از سوی دیگر وکلای استادان متحصن عقیده دارند که آزاد کردن شاه‌بیگی با توجه به اعدام جرم هایی که از سوی آن به دادسرای تهران و کمیته امام تسلیم شده است فاقد وجهه قانونی است.

یک افسر وظیفه نیز که متهم به تیراندازی و قتل استاد نجات‌الهی است هم‌اکنون در زندان شهربانی کرمانشاه است و تاچند روز دیگر به تهران اعزام خواهد شد.

پایه‌گذاری اولین اطاق کشاورزی

پنجشنبه گذشته دکتر علی‌محمد ایزدی وزیر کشاورزی در جمعیت حمایت از کشاورزی ایران مرکب از کشاورزان، دامپروران و تولید کنندگان شرکت کرد و خواسته آنان را که مبنی بر تشکیل اتاقهای کشاورزی در کشور مورد تایید قرار داد و موجودیت این اتاق رسما اعلام کرد. در همین جلسه مقرر شد، آئیننامه تهیه شده جهت تشکیل اتاق های کشاورزی در سراسر ایران مجددا مورد مطالعه و بررسی قرار گیرد و پس از تایید وزارت کشاورزی به هیات دولت تقدیم گردد.

قمارخانه‌ای که توسط اشرف و سپهبد نصیری اداره می‌شد

یکی از مراکز فساد رژیم منحوس پهلوی که به «باشگاه عصر» معروف بود و یازده روز قبل توسط پاسداران جوان کشف شد از دیروز به عنوان یک مرکز فرهنگی اسلامی مورد استفاده قرار گرفت.

این مرکز که قبلا باشگاه عصر نام داشت محل اجتماع اعضای خاندان پهلوی، امرا، وزرا، نمایندگان مجلسین، بازرگانان و افراد بانفوذ و سرشناس گذشته بود که ساعت ها در آنجا از محل بیت‌المال به قمار می‌پرداختند و پولهای کلانی بر دو باخت میشد.

این باشگاه در زمان دولت شریف امامی که وعده تعطیل قمارخانه‌ها داده شد بسته گردید و وقتی که بدست پاسداران انقلاب افتاد بدلیل تعطیل چند ماهه به لیمه مخروبه‌ای بی‌شباهت نبود.

اما پاسداران انقلاب پس از مرمت آن اکنون این باشگاه را به صورت یک مرکز فرهنگی اسلامی درآورده‌اند که جوانان همه روزه در ورشته های اقتصادی، ورزشی، اجتماعی، سیاسی، هنری و آموزشی ارشاد می‌شوند.

وقتی که باشگاه عصر به دست پاسداران افتاد در آن چهار تلویزیون رنگی، لوازم قیمتی و لوکس، قابلو های گرانبها و فرشهای متعددی بدست آوردند که تمامی آنها تحویل کمیته شده‌است.

اعضای این باشگاه از پانصد نفر تجاوز میکند و ورودیه برای هر نفر دو هزار تومان تعیین شده بود.

این باشگاه که یکی از بزرگترین قمارخانه های موجود در تهران بود توسط ارتشبد نصیری و اشرف خواهرشاه، اداره میشد و بر دو باخت هائی که در آن میشد به گوامدارک بدست آمده کمتر از سیصد هزار تومان نبوده است.

باشگاه در سال ۱۳۲۰ تاسیس شده بود و گردانندگان اصلی آن براساس مدارک بدست آمده این افراد بوده‌اند.

۱- دکتر شاهکار نماینده مجلس و وکیل پایه یک دادگستری «فوت کرده».

۲- بدر «ملاک»

۳- سرتیپ جهانبانی رئیس باشگاه.

۴- امیر دیوان صفاری لاهیجانی «وی همه چیز خودرا در این باشگاه باخت و قصد خودکشی داشت که بسرش مانع شد».

۵- حاج حسن آق چایچی «وی املاک خودرا در این باشگاه باخت و از غصه سکته کرد و مرد».

۶- کاظم چایچی «بازرگان»

۷- جعفر چایچی

۸- اسماعیل چایچی

۹- حاج محمد تقی چایچی

۱۰- مهندس مجید اعلم «مدیر عامل شرکت تسادو کنتراتچی آب تهران و دربار»

۱۱- سرهنگ امی

۱۲- احمد وهاب زاده مدیر عامل شرکت بی.ام.و

۱۳- سلیمان وهاب‌زاده (صاحب بانک ایران و هلند)

۱۴- ناظمیان.

۱۵- داود ایلقانیان (صاحب ملک باشگاه که ماهی ۴۰ هزار تومان بابت اجاره ملک از اعضای باشگاه می‌گرفته است. پدرش صاحب پاساژ کنت، ساختمان آلومینیوم، کارخانه پلاستیک سازی و ...است).

۱۶- بزرگ خواجوی (آهن فروش بازار و بساز وبفروش و یدرزن نصیری معدوم شده است و هنگامی که دخترش با نصیری ازدواج کرد یک ساختمان ۱۱ طبقه که در خیابان وزرا چشمرا خیره میسازد به نصیری داماد ش چشم روشنی داد. وی در شمال با کمک نصیری بساز و بفروش بود).

۱۷- مهندس فرخان (رئیس اداره گاز تهران که حتی هویدا اورا بخاطر عملیات کثیفش بازنشسته کرد).

۱۸- حمیدرضا برادر شاه مخلوع.

۱۹- اسکندر اریه صاحب کشتی ایران

۲۰- سناتور محمد علی مهدوی صاحب کارخانه قندسر خراسان.

۲۱- سپهبد روحانی معاون هویدا

۲۲- فرخ فرسید (بازرگان)

۲۳- دریاسالار ابوالحسن فاطمی.

۲۴- سرتیپ عزیزالله پیشداد.

افراد بالا که از گردانندگان اصلی باشگاه بودند ولی بیش از پانصد عضو برای قمار در این باشگاه رفت و آمد میکردند.

خرمشهر بزرگترین پایگاه دریائی ایران میشود

اهواز - خبرگزاری پارس پایگاه دریائی خرمشهر به بزرگترین پایگاه دریائی ایران تبدیل میشود.

ناخدا خوشنام فرمانده پایگاه دریائی خرمشهر اظهار داشت که تصمیم تبدیل این پایگاه به پایگاه مادر در ملاقاتی که بین حضرت آیت‌الله شیخ محمد طاهر آل شبیر خاقانی و تیمسار دریادار مدنی وزیر دفاع ملی و فرمانده نیروی دریائی ایران در خرمشهر صورت گرفت اتخاذ شد. فرمانده پایگاه دریائی خرمشهر افزود علت اتخاذ این تصمیم موقعیت سیاسی و جغرافیائی پایگاه خرمشهر میباشد که در اجرای این کار کلیه ناوها - ناوچه‌ها - مین جمع‌کن‌ها و ناوهای اسکورت مستقر در بنادر خلیج فارس به خرمشهر بازگشتند و پایگاه در حال حاضر فعالیت روزمره خود را آغاز کرده است.

پرسنل پایگاه دریائی خرمشهر قبلا قرار بود به بوشهر انتقال یابد و ساختمان عظیم پایگاه به دانشگاه جندی شاپور اختصاص یابد.

یک عامل ساواک در مشهد تیرباران شد

مشهد - دادگاه انقلاب اسلامی حکم اعدام سلطان رضایی معروف به سلطه همکار قدیمی ساواک - شهربانی و ژاندارمری را صادر کرد و در ساعت ۴٫۲۰ دیروز حکم مزبور بوسیله رزمندگان کمیته و ستاد اجرای فرامین امام در مشهد به اجرا درآمد و سلطان رضایی تیرباران شد.

در پرونده وی مشهود بود که چندین بار قتل - سرقت و تجاوز به ناموس داشته و اخیرا نیز بحمایت و طرفداری از رژیم طاغوتی پرداخته و مخالفت‌های علنی خود را با نهضت اسلامی مردم آشکار کرده و به مبارزه با مردم پرداخته است.

مجالس ترحیم

بمناسبت درگذشت همسر عالم شهیر و مجاهد کبیر حضرت آیت‌اله العظمی سید محمود طالقانی مجلس ترحیمی ازطرف اهالی زیدشت طالقان مقیم مرکز درمسجد سیدالشهدا طالقانی‌ها واقع در هفت‌چنار، خیابان اعتماد در روز دوشنبه ۲۱٫۱۲٫۱۳۵۷ از ساعت ۳ الی ۵ بعدازظهر برگزارمیشود

هیئت‌امنای مسجد سیدالشهدا طالقانیها

بانهایت تاسف و تاثر فوت ناگهانی مرحوم آقای حسن معین‌زاده بزرگ خاندان معین‌زاده را در تهران به اطلاع دوستان وآشنایان وبستگان می‌رساند.

مجلس ختم آنمرحوم در تهران روز یکشنبه ۲۰٫۱۲٫۵۷ درمسجد قبا جنب حسینیه ارشاد خیابان شهرزاد ازساعت ۳تا۵ بعدازظهر و مراسم هفته‌روز سه‌شنبه ۲۲٫۱۲٫۵۷ برسر مزار شادروان در تخت پولاد (اصفهان) تکیه معارفی از ساعت ۳تا۵ برپاست.

خانواده‌های: معین‌زاده - داورپناه- قاضی‌سعدی - دکتر احمدی- دلیلی- سعادت‌معارفی- خوانساری- وانظازاده -شهیدی- قلیچ -فاضلی- جوادی -اشرفی- معراجی -معین‌وزیری- ضرابی- مهرعلی- مصطفوی- خردمند- نهاوندیان - دهائی - یزدانی- مشایخی- محمدی- صدر- معتمدی- احمدی- شیخ‌الاسلامی - اسفندیاری - نیکخو -مدنی ومجیدی.

باکمال‌تاثر وتاسف درگذشت مرحوم مهدی عظیما صاحب منصب عالیرتبه بازنشسته وزارت دارائی و امور اقتصادی را باطلاع کلیه اقوام ودوستان واسیان می‌رساند مراسم ترحیم زنانه ومردانه آن‌مرحوم ازساعت ۳ الی۵ بعداز ظهریکشنبه ۲۰٫۱۲٫۵۷ در مسجد طلاچیان واقع در خیابان امیر اتابک نرسیده به تخت‌طاووس منعقد خواهد بود.

ماریکا عظیما، فرهاد عظیما، فیروزه عظیما، فریده‌عظیما، و خانواده‌های عظیما، مستوفی، وشمگیر، شاهق، ایمانیان، کشی‌افشار، ناصر، گلسرخی، تجدد، واسفی، نابغ، قریب.

بانهایت تاثر درگذشت همسر و پدر بزرگوارمان شادروان عبدالمجید اردلان را باطلاع اقوام و آشنایان می‌رساند. مجلس ختم آن مرحوم روز دوشنبه ۲۱٫۱۲٫۱۳۵۷ از ساعت یک الی سه درمسجد فخرالدوله واقع در دروازه شمیران برگزار می‌گردد.

مهراعظم، پروین‌دخت، پرویز، خسرو، شیرین وشهلا اردلان.

بانهایت تاثر درگذشت شادروان عبدالمجید اردلان فرزند مرحوم معززالسلطنه اردلان را باطلاع اقوام ودوستان می رساند مجلس ختم آن‌مرحوم روز دوشنبه ۲۱٫۱۲٫۱۳۵۷ از ساعت یک الی سه بعداز ظهر در مسجد فخرالدوله واقع در دروازه شمیران برگزار خواهد شد.

خانواده‌های اردلان، شجاع اردلان، مقدم، صدر، اخلاقی، جنابی، رشیدیان، خسروی، ضرغام، نوربخش، جوادی، معتمد، قریشی، هاشمی، رسنگار، روانبخش، وهابزاده، کمانگر، اختیاردینی و خانواده‌های وابسته.

ماقبلی آکنده از اندوه و تاثر درگذشت عزیز ناکام و مجاهد سیدابوالقاسم میرمعظمی فرزند مرحوم سید محمدحسین راکه در شباب جوانی گل زندگی‌اش پرپر گشت باطلاع وابستگان و دوستان می - رساند مجلس ختم مردانه و زنانه نورچشمان در روز یکشنبه بیستم اسفند ماه از ساعت ۳تا۵ بعدازظهر درمسجد بنی‌هاشمی واقع در خیابان گرگان بالاتر از چهارراه‌ممینیه برگزار می‌گردد. ضمنا مراسم‌شب هفت آن مرحوم روزچهار شنبه بیستو سوم اسفندماه جاری از ساعت ۲تا۴ بعدازظهر درسالن شماره -بهشت زهرا منعقد خواهد شد.

خانواده های: میرمعظمی - هراتیان - نفیسی - بدیعی - بیهقی - غفوریان طبیبی - جوادی - نسبی‌زاده - کوثری.

باکمال تاسف و تاثردرگذشت ناگهانی جوان ناکام جمشید داودی را باطلاع دوستان‌و آشنایان می رساند مجلس ترحیم‌آن‌مرحوم روز یکشنبه ۲۰٫۱۲٫۵۷ از ساعت۳ الی ۵ بعداز ظهر در مسجد امام رضا واقع در خیابان کمالی جنب بیمارستان لقمان‌الدوله و ختم زنانه آن مرحوم در همان روز درمنزل برگزار میشود.

خانواده‌های داودی، اکبریه، دادوند، احمدی، احمدی، مهاجر، حصارخانی، اقبال، ساری‌مطاق، کریم‌پور، وفاخواه، امام‌جمعه، تیبا، ابراهیمی.

باتاثر فراوان درگذشت مرحومه مغفوره بی‌بی‌رتبه گرامیان را باطلاع میرساند مجلس ختم زنانه ومردانه آن مرحومه در روز یکشنبه ۲۰٫۱۲٫۵۷ ازساعت ۹تا۱۱ صبح درمسجد فخرالدوله واقع درخیابان فخرآباد برگزار می‌شود.

خانواده‌های: گرامیان- فرهنگ - غضنفر- فرهنگ - فاطح- مروستی وخانواده‌های وابسته.

بانهایت تاسف و تاثر درگذشت آقای محمدحسن ورام بزرگ خانواده ورام رابه اطلاع دوستان، آشنایان وبستگان می رساند. مجلس ترحیم مردانه وزنانه آن مرحوم ازساعت ۱تا۳ بعداز ظهریکشنبه ۲۰ اسفند درمسجد فخرالدوله برگزارمیشود.

بهجت، محمود، مسعود، پروانه وفرشته ورام، محمدحسن‌گری وخانواده های نوروز -میرکریمی -ابوالفتحی- رهبانی -کاشانی- دالائی- مطوت‌منش -سعادتی وکیانفر.

باکمال تاسف درگذشت شادروان عبدالمناف منافی (آستارائی) بزرگ خاندان‌را باطلاع می‌رساند مجلس‌ترحیم مردانه وزنانه آن شادروان روز دوشنبه بیست‌ویکم اسفند ماه یکهزار وسیصد وپنجاه وهفت (۲۱٫۱۲٫۵۷) از ساعت ۳تا نیم الی ۵ونیم بعداز ظهر در مسجد ولی عصر واقع در خیابان حشمت‌الدوله چهارراه کیوان منعقد می‌شود.

خانواده‌های: منافی، بطحائی، یوسفی، فلاح، طالب‌زاده، شیدائی، راهور، صداقت، خلیق‌رضوی، هنربخش، سیف‌الهی، اطلاعی، قزاباش.

باکمال تاسف فوت مرحومه بانو خدیجه قدوسی متعلقه مرحوم حجت‌الاسلام آقا شیخ‌ابوالقاسم قدوسی وسبط آیت‌اله اخوند ملا حمد کاشانی را باطلاع میرساند جنازه فقیده سعیده بمشهد مقدس حمل و در جوار مرقد مطهر حضرت ثامن‌الائمه علیه‌السلام دفن گردید.

مجلس ترحیم مردانه وزنانه از ساعت ۳ونیم الی ۵ونیم بعد ازظهر روز یکشنبه ۱۲ ربیع‌الثانی مطابق ۲۰٫۱۲٫۵۷ درمقبره خانوادگی مرحوم آیت‌اله آقاشیخ هادی نجم‌آبادی واقع در خیابان آقا شیخ هادی منعقد میباشد.

الشیخ محمدالشاهرودی- الاحقر شیخ جعفرخندق‌آبادی - قوام‌الدین شریعتمداری.

باانده بسیار درگذشت شادروان بانو خدیجه قدوسی بزرگ خاندان راباستحضار میرساند مجلس ختم آن مرحومه از ساعت ۳ونیم الی۵ونیم بعد ازظهر روز یکشنبه ۲۰٫۱۲٫۵۷ در مقبره خانوادگی مرحوم آیت‌الله آقاشیخ هادی نجم‌آبادی واقع در خیابان اقاشیخ هادی منعقد میباشد.

خانواده‌های: قدوسی- عمیقی- شریعتمداری- زربافیان - بن‌چناری- یمینی- دکتر نوشین‌فر- حریریان- شاهرودی- خندق آبادی- گنجلو- خزاعی‌دارابنیا- پیروزان- مودن- گنجوری- دکتر جراح نژاد- نقدنیا- قدس تهرانی- وسایر فامیل وابسته.

با نهایت تاسف وتاثر به‌اطلاع عموم همکاران‌عزیز میرساند: همکار ارجمند آقای مهندس کریم منتظم از مجروحان انفجار پالایشگاه تهران که در روز دوشنبه ۷٫۷٫۵۷ اتفاق افتاد سرانجام جان را بجان آفرین تسلیم کرد و دوستان و همکاران خودرا درغم واندوه بسیار فرو برد.

ضمن تسلیت وتعزیت این مصیبت جانگداز و نابهنگام بکارکنان صنعت نفت ایران و خاندان محترم آن‌شادروان بدین‌مناسبت مجلس ترحیمی درساعت ۱۴ الی۱۶ روزیکشنبه ۲۰٫۱۲٫۱۳۵۷ درمسجد الجواد منعقد خواهد بود.

کارکنان پالایشگاه تهران

بانهایت تاسف وتاثر درگذشت نابهنگام عزیز ازدست‌رفته‌مان مرحوم نادر عطاربور را باستحضار بستگان و آشنایان میرساند مجلس ترحیم مردانه وزنانه آن مرحوم روز یکشنبه ۲۰٫۱۲٫۵۷ ازساعت ۱۳-الی ۱۵ درمسجد ولی‌عصر واقع در حشمت‌الدوله برگزار خواهد شد.

خانواده های عطاربور- حاج‌ایمانی -عباسیان - برادران ابراهیمنیا (خلیفه) - حاج‌گزلزاده -حاج حیدر بشیری-مرادزاده صیادی - شانه‌بندی - رضوانی تابان-صمدیان فر - بابیوردی- همدانی- ترابی- محمدپور - بالازاده - طراحی - تقوائی حسین‌پور- صادقی‌راد- حسین طالقانی.

باکمال تاسف درگذشت شادروان ربابه جداری فروغی والده محترمه آقایان حاج کاظم وحاج بیوک جداری‌فروغی را باطلاع می‌رساند. مجلس ترحیم آنمرحومه روز یکشنبه ۲۰٫۱۲٫۵۷ ساعت ۹ الی۱۱صبح دربازار مسجدآذربایجانیها منعقد می‌باشد.

الاحقر سید هادی خسروشاهی

خانواده جداری فروغی و خانواده‌های وابسته

باکمال تاسف درگذشت بانو سده خاتون نبوی مادر آقای سید علی نبوی را باطلاع دوستان و آشنایان میرساند مجلس ختم‌زنانه‌ومردانه ازساعت ۵تا۳ بعداز ظهرروز یکشنبه ۲۰٫۱۲٫۵۷ درمنزل آن‌مرحومه واقع درتهران خیابان‌نواب روبروی پمپ بنزین کوچه قربانی پلاک ۲۸ برگزار می‌شود ضمنا مراسم شب‌هفت آن‌مرحومه روز دوشنبه ۲۱٫۱۲٫۵۷ ساعت ۲ونیم تا۵ بعداز ظهر در شهرستان ساوه مسجدمیدان ملی منعقد است.

خانواده‌های نبوی، بهروز وزیری، شیخ‌الاسلامی، شمس واعظ ساوجی، رونقی، نوکی، محبی امیر حسینی، جوکار، نوروزی.

ضمن عرض تسلیت بدوست وهمکاران عزیز جنابان‌آقایان دکتر ناصر و دکتر مرتضی‌معین‌زاده.

بانهایت تاثر و تاسف درگذشت جناب آقای حسن معین‌زاده راباطلاع عموم میرساند مجلس ترحیم آن مرحوم روز یکشنبه ۲۰٫۱۲٫۵۷ ازساعت ۳الی۵ بعدازظهر درمسجد قبا واقع در کوروش کبیر، جنب حسینیه ارشاد، خیابان شهرزاد منعقد خواهد بود.

گروه پزشکان بیمارستان وزایشگاه تهران

بدینوسیله فوت ناگهانی مرحوم عنایت‌اله خدایاری‌سردفتر اسناد رسمی اخوی اینجانب‌راباطلاع دوستان و فامیل محترم میرسانم.

مجلس ترحیم زنانه‌و مردانه در تاریخ یکشنبه ۲۰اسفند ازساعت ۲الی۶ بعدازظهر منعقد است.

نشانی یوسف آباد خیابان پنجم شماره ۲۲

حاج سید حسین بهبهانی

بانهایت تاسف و تالم درگذشت مرحومه مغفوره بانو قمر دهقانپور والده‌آقایان حاجی‌اکبر و حاجی رحیم‌دهقانپور را باطلاع دوستان وخویشاوندان می‌رساند مجلس ترحیم مردانه روز یکشنبه ۲۰ اسفند ماه از ساعت ۹تا۱۱ درمسجد امامزاده زید واقع در بازار ومجلس زنانه در همان روز از ساعت ۳تا۵ بعدازظهردرمنزل رحیم دهقانپور خیابان‌شاهپور خیابان فرهنگ کوچه۱۴دست راست پلاک ۲۱ منعقدمیباشد

خانواده‌های: دهقانپور، منظم، سمساریلر، ضیائی، عظیمی، شهریاری، رستگار، واضحان، فخیمی، زینال‌زاده، تقوی عصر، حیدری، رحیمی، هزارخانی، نامجو، محمدلو، حافظی‌زاده.

کل نفس ذائقه الموت

بانهایت تاسف درگذشت پدر عزیزمان شادروان حاجی غلامعلی خاله‌اوغلی را باطلاع فامیل، دوستان و آشنایان می‌رساند مجلس ترحیم مردانه آن مرحوم روز یکشنبه ۲۰ اسفند ازساعت ۳ الی۵ بعداز ظهر در مسجد آذربایجانیها واقع در بازار ومجلس ترحیم زنانه همانروز وهمان ساعت در شمیران خیابان زعفرانیه- کوچه آرام پلاک ۲۰ منعقد خواهد شد.

دکتر محمد حسن مهرخواست - جهانگیر مهرخواست

خانواده‌های: خاله‌اوغلی، هوشی، طاهباز، گنجوی، امین‌پور، مهرجو، منوچهری، حافظ‌الصحی، مقصد، دبلمقانی، پورسعید، امینیان، مرتضوی، دلالزاده، اخوان، خلیلی، قرمگزاو، واعظ افشار، هشترودی، شاکرین بازرگان، دکتر حامدی، دکتر یحیوی، پیروز، تقوی، بنگدار تهرانی، اتفاق، ایکچی.

باکمال تاسف و تاسف درگذشت شخصیت محترم اقتصادی وخیر کرمانشاهی مقیم تهران شادروان حاج حسن کرمانیان رابه‌اطلاع میرساند. مجلس ترحیم آن فقید سعید روز یکشنبه ۲۰ اسفند ماه از ساعت ۳الی ۵ بعداز ظهردر مسجد ارک برگزار میشود.

کرمانشاهیان مقیم تهران

باکمال تاثر درگذشت مرد نیکوکار و مسلمان واقعی مرحوم مغفور شادروان حاج حسن کرمانیان رابه‌اطلاع میرساند. مجلس ترحیم آن فقید سعید روز یکشنبه ۲۰ اسفند ماه از ساعت ۳الی۵ بعداز ظهر در مسجد ارک برگزار خواهد شد.

خانواده موسوی اخو

بنیانگذار: عباس مسعودی
صاحب امتیاز و مدیر: فرهاد مسعودی
سال پنجاه و سوم
محل اداره: خیابان خیام ـ ساختمان اطلاعات
تلکس ۲۱۲۳۳۶ـ تلگرافی: اطلاعات ـ تهران
تلفن ۳۲۸۱

تقویم اطلاعات

صاعات شرعی
استخراج دکتر ریاضی کرمانی

شنبه ـ نوزدهم اسفندماه ۱۳۵۷
یازدهم ربیع‌الثانی ۱۳۹۹ـ دهم مارس ۱۹۷۹
اذان مغرب . . . . . ساعت ٦ و ۲٤ دقیقه
اذان صبح (فردا) . . ساعت ٤ و ٥۱ دقیقه
طلوع آفتاب (فردا) . . ساعت ٦ و ۱۹ دقیقه
ظهر شرعی (فردا) ساعت ۱۲ و ۱٦ دقیقه
اذان مغرب (فردا) . . ساعت ٦ و ۲٥ دقیقه

اقدامات ضد مردمی شاه، هویداوساواک فاش شد

جریان اختصاصی محاکمه و اعدام سپهبد صدری، سرگرد قوامی و سروان ژیان پناه

آخرین جلسه دادگاه انقلاب اسلامی ، سه تن دیگر از عوامل رژیم سابق را به‌اعدام محکوم کرد وحکم پس‌از پایان‌گرفتن جلسه‌دادگاه، درمحل زندان قصر ، اجرا شد، تیرباران شدگان عبارت بودند از: سپهبد صدری‌رئیس سابق شهربانی ، سرگرد ناصر قوامی معاون کلانتری ۱۳ تهران (بازار)سروان ژیان‌پناه، یکی‌از مدیران زندان قصر ـ بندسیاسی ـ ومعاون سرهنگ زمانی‌که چندروز پیش‌تیربازان شده بود.

دادگاه انقلاب اسلامی ، برای رسیدگی به اتهامات‌سپهبد صدری ،سرگرد ناصرقوامی‌و سروان ژیان‌پناه ، در حالی، آغاز بکار کرد که گروهی از خبرنگاران داخلی و خانواده شهدا و مجاهدینی که درزندان هاشکنجه شده بودندوگروهی ازپاسداران انقلاب ، حضور داشتند.

گیفرخواست دادستان

دادگاه کماز ۳ تن قضات دادگستری و یک روحانی تشکیل شده بود، ابتدا به‌اتهام سپهبد صدری رسیدگی کرد . پیش‌از آنکه کیفر خواست دادستان انقلابی قرائت‌شود ، آیاتی چنداز کلام‌الله‌مجید قرائت شد و سپس رئیس دادگاه کیفرخواست را بدین شرح قرائت کرد :

(جعفرقلی صدری ، فرزند فرج‌الله ، شماره شناسنامه ۱٤٥۰٦ صادره از اصفهان ، رئیس شهربانی کل کشور ، سپهبد بازنشسته . دستگیری‌از زمان حکومت ازهاری ، متهم است به فساد درارض ،محاربه باخداونایب‌امام ، اقدام وقیام علیه حکومت ملی، قتل وکشتار مردم بی‌گناه ، صدور دستور قتل آزادیخواهان ، تشکیل کمیته ضد خرابکاری ، برای سرکوبی مجاهدین سیاهکل ، متزلزل کردن اساس حکومت ملی و شرعی ، صدور اعلامیه های مکرر مبنی بر دستگیری و کشتار آنان که جزآزادی چیزی نمی‌خواستند، تعقیب مبارزان و کشتارآنان ،ریاست برشهربانی کشور ۲سال(از٤۹ تا٥۱) در رژیم استبدادی و کشتار مردم بی‌گناه ، اقرار ایشان که «کمیته ضد خرابکاری باکمک سیاوبول شده بود و صدری لیزدستور امریکا در رژیم سابق درست آن را اجرا می‌کرده است. دادستان براساس ماده ٦۱ و ٦۲ قانون مجازات عمومی و قتل و شکنجه و ماده ۱۷۰ قانون مجازات عمومی‌ومصادره اموال‌تقاضای حکم عادلانه را دارد .

اتهامات صدری

پس ازقرائت کیفرخواست صدری گفت :

ـ من معنای جمله «مفسد فی‌الارض»را نفهمیده‌ام ، دادستان در این‌باره‌توضیح داد و ضمن آن گفت :

مفسدین فی‌الارض کسانی هستند که در روی زمین‌فساد برپا می دارند . لازم نیست که حتما کسی را کشته باشند . آنها اگر افکارمردم را نیز مسموم کرده باشند و به‌ترتیبی به کشتارمردم کمك کرده باشند ، شامل این جمله میشوند .

صدری گفت : من ۸سال در مرز عراق فرمانده‌پادگان بودم . شاه به آنجا آمد و مرا شناخت و سئوال کرد ، چند سال است ، اینجاهستی؟ گفتم : ۸ سال . او ناراحت شد و مرا به رضائیه منتقل کردند و پس از یکسال به تهران‌آمدم. درسال ٤۹ساعت ۱۲ شب بود که ارتشبد جم به من تلفن کرد که رئیس شهربانی شده‌ای .برو شهربانی را تحویل بگیر . فردای آنروز در سلام ، مرا بعنوان‌رئیس شهربانی،معرفی کردند .

شاه چه دستوری داد

صدری افزود : پس از چند روز ، ماموری جلوی کلانتری قلهك کشته شد . وسپهبد فرسیو راقرور کردند ودرهمین زمان، واقعه‌سیاهکل اتفاق‌افتاد.ساواك وژاندارمری رفتند و آنها را کشتند و بازماندگان گروه سیاهکل متواری شدند . این گروه‌در تهران شروع‌به سرقت از بانك‌ها و تخریب کردند . شاه ، ما را احضار کرد . مقام امنیتی در حضور شاه گفت: مابه‌تنهایی نمی‌توانیم کاری بکنیم . در این شورا که‌تشکیل شده بود،ازهاری، اویسی ، بنده و پالیزبان شرکت داشتیم . پس ازمدتی مذاکره ، تصمیم گرفته‌شد، یك اجتماع سازمان نظامی تشکل شود . ثابتی از طرف ساواك ، سپهبد جعفری از طرف‌شهربانی و سپهبد محققی از طرف ژاندارمری ، اعضای این تشکیلات شدند .

سرلشگر فرزانه که درآن زمان رئیس آگاهی بود ، رئیس اطلاعات شهربانی‌شد. شاه گفت باید این اجتماع تشکیل شود وشماهرکس را که گرفتید ، باید تحویل ساواك بدهید. ولی آقای‌ثابتی هرکس را می گرفت خودش به‌تنهایی عمل می کرد. من ناراحت شدم و با او همکاری نکردم و گفتم که ساواك ٦ هزار عضو فقط در تهران دارد ، خودش به تنهایی‌عمل کند . شبی در ٤ نقطه تهران بمب‌گذاری شد. فردا‌ساعت ٤ تلفن کرد که باید بیائید جلسه .فردوست و هدایت‌هم آنجا بودند . جلسه تشکیل شد و هویدا گفت : که شاه از این بابت ناراحت است ، شما چرا همکاری نمی‌کنید . ما‌هم دانستیم که بمب ها را ساواك منفجر می‌کند تا وانمود نماید که در شهر خرابکاری می شود وبایدهمه نیرو های انتظامی با ساواك همکاری کنند . شخصی بنام جهان شب زرقی که بمب‌ساز ساواك بود و بمب ها را می‌ساخت ، خود در حادثه‌بمب‌گذاری کشته‌شد،این‌واقعیت راکه‌ساواك عامل بمب‌گذاری بود، ثابت می‌کند .من‌حاضر شدم دو افسر و ۳۰ پاسبان در اختیار کمیته بگذارم و همین کار را هم‌کردم ، اما باز متوجه شدیم که ثابتی‌به تنهایی عمل می کند وخودش باافرادش به خانه‌ای درنیروی هوایی حمله کرده و چندنفر را کشته‌و دستگیر کرده .ما ناچار ، تصمیم گرفتیم ازکار های او ومکالمات تلفنی‌اش اطلاعاتی حاصل کنیم.

من سرهنگ مخفی، افسر اطلاعاتی را احضار کردم وبه کمك تلفنچی شهربانی ، از داخل دیوار سیمی به تلفن ثابتی کشیدیم واز مکالماتش نوار برداشتیم. در آن نوار ثابتی از مردم ،زمین و پول وفرش می خواست. من آن نوار را پیاده کردم و به شاه دادم. شاه وقتی ماجرا را شنید ، گفت :او چقدر طمع دارد. نوار را به فردوست‌داد وگفت:تذکراتی به ساواکداده شود. ما دیگر نفهمیدیم که فردوست تذکر داد، یانه؟

شاه به من گفت : هرکه را که تظاهرات می کند ،بزنید . شاه بمن گفت : این بچه هاچه می‌گویند؟ منظورش مجاهدین بود که ساواک آن ها را مارکسیست اسلامی معرفی می کرد. من بشاه گفتم : این ها همه دانشجو و محصل هستند واصلا مارکسیست با اسلام زمین تا آسمان فاصله داردو این کلمه‌ایست که ساواک اختراع کرده است ، و من‌نمی توانم به‌پلیس دستور بدهم‌که بچه ها را بزنند ، چون پلیس برنامه دیگری دارد ، اول‌باید اخطار کند، بعد هوایی‌شلیک کند واگر نشد، از کمر بپائین بزنند.

به گلوله بستن زندانیان

اخلال دانشگاهها رانهاوندی وثابتی راه می انداختند . نهاوندی حکومت نظامی رادر تهران‌براه انداخت. شاه‌گفت: که باکمك ساواک ،زندانیان‌را به گلوله ببندید. زندان شماره یک، روزی شلوغ شده بود . وقتی آمدم تارسیدگی کنم ، دیدم یکی از مامورین ساواک که بعنوان جاسوس درمیان زندانیان بود، شلوغ کرده است.زندانیان نیز که ازوجود جاسوس در میان خود ، بی اطلاع بودند ، به کمك همان فرد،با لباس درگیر شده بودند. ومن که متوجه جریان شدم ، دستور دادم که در زندان ، بچه‌ها را اذیت نکنند، زیرابه ،کلک‌ساواک بی برده بودم.

افسران شهربانی هم برای آنکه فوق‌العاده زیادتری‌بگیرند، داوطلب خدمت در کمیته می شدند ،البته اکثرا افسران اطلاعاتی بودند.

رئیس دادگاه :به علت بسته شدن حسینیه ارشاد ، درزمان ریاست شما بر شهربانی چه بود؟

صدری : ساواک ، شبی‌در حسینیه ارشاد ، اوراق کمونیستی پخش کرد و بهمین جهت دستور داده شد ، که حسینیه ارشاد را تعطیل کنند، زیرا که زیر پوشش اسلام ، فعالیت کمونیستی میکند .

خودت را بشناس

رئیس دادگاه، آنگاه‌ورقه‌ای که مشخصات کامل صدری و فعالیتهایش در آن نوشته شده بود ، از پرونده خارج کرد و روبه صدری گفت :

ـ آقای سپهبدصدری ابرای اینکه خودت را بهتر بشناسی به این نامه توجه کن ، شما در طول خدمتت ، ابتدا با ایل قشقایی در جنگ بوده‌ای، آنها راکشته‌ای ،وخودتنیزبوسیله سه‌گلوله‌هنگام مبارزه‌بامبارزان فارس زخمی شده‌ای ، تو، مدت۸سال آجودان‌مخصوص شاه بوده‌ای ، توکسی‌بوده‌ای که مجاهدین ایران راخرابکار معرفی میکردی و دررو زنامه‌ها اعلامیه میدادی که برای دستگیری مجاهدان و مبارزان جایزه تعیین کرده‌ای . مبارزین سیاهکل را در اعلامیه هایت خائن ، ترسو ، خرابکار و آشوب طلب معرفی کرده‌ای و از مردم خواسته‌ای که هرجا آنها را دیدند به پلیس معرفی کنند و جایزه بگیرند ، در این مورد چه میگویی ؟

صدری : من نمیدانم کمشما این مدارک را از کجا پیدا کرده‌اید ، خودم نیز از آنها بی اطلاع بودم ، اگر گناهکار هستم ، گناهانم را در مقابل خدمات صادقانه‌ای هم که کرده‌ام ببخشید ، خواهش‌می کنم مرابخشید .

در این موقع رئیس دادگاه، دستور داد ، صدری از جلسه دادگاه به خارج برده شود.

حکم دادگاه

در پایان توضیحات متهمان که تا ساعت ٥ صبح بطول انجامید، دادگاه وارد شور شد و دو ساعت بعد ، حکم دادگاه‌صادرگردید براساس این حکم سپهبد صدری ، سرگردناصر قوامی‌وسروان ژیان‌پناه، از سوی دادگاه انقلابی‌اسلامی ایران‌به‌اعدام محکوم شدند .

وقتی مجرمان ازحکم دادگاه مطلع شدند وصیتنامه خود را نوشتند .

ساعت ۷ و ۳۰ دقیقه بامداد روز جمعه (دیروز) این ۳ تن جلوی جوخه آتش ایستادند. ابتدا رای دادگاه خوانده شد و سپس باحمله «الله اکبر فرمان تیر دادمشد و حکم اجرا گردید.

توضیح

متن آخرین دفاعیات دو متهم دیگر به‌علت‌نبودن‌جا، امروز چاپ نشد، امید است فردا بتوانیم چاپ کنیم .

ایران بامصر قطع رابطه‌میکند

قاهره ـ آسوشیتدپرس ـ دولت انقلابی ایران به‌مصر اطلاع داده است که کلیه کمکهایی که بوسیله ایران به این‌کشور میشد ازین‌پس قطع خواهد شد.

منابع مصری اظهار عقیده کردند که این اقدام دولت ایران بخاطرپشتیبانی صریح پرزیدنت انورسادات رئیس جمهوری مصر از شاه سابق ایران بعمل آمده است.

اعلام قطع کمك ایران‌به مصر موقعی صورت گرفته است که جیمی‌کارتر رئیس جمهوری امریکا برای دیداری وارد مصر میشود.

کارتر از شاه ، هنگام فرار او از ایران و حتی بعد حمایت کرده است.

یک اقتصاددان که‌حاضر نشد هویت او فاش شود اظهار داشت ایران درشمار کمك‌کنندگان مهم مصرنبوده است و این اقدام را فقط میتوان بعنوان نارضایتی دولت ایران از سیاستای مصر تلقی کرد .

سادات در ماه ژانویه از شاه سابق استقبال کرده و تلفنی از او دعوت کرده است که مجددا از مغربه به مصر بازگردد. اوماه‌گذشته دریک بیانیه قاطعی اظهار داشته بود که میزبانی از شاه جزو خصایل مصری بوده و او در این راه از هیچ چیز نمی‌ترسد چون شاه در بدترین دوران‌مصر با این کشور دوست بود.

قطع رابطه

کویت ـ خبرگزاری‌فرانسه روزنامه کویتی «الوطن» نوشت اگرمصر یکقرارداد صلح با اسرائیل امضاء کند ایران سفارت خود را در قاهره خواهد بست.

«الوطن» تصریح کرده است که آیت‌الله خمینی این مطلب را در دیدار با یاسرعرفات رهبر سازمان آزادیبخش فلسطین با وی درمیان گذارده است.

به نوشته این روزنامه کویتی، امام خمینی تاکید کرده است که ایران هرگز وجود یک هیات دیپلماتیک اسرائیل را در کنار سفارت ایران در قاهره تحمل نخواهد کرد.

مزاحمین بانوان محترم بشدت مجازات خواهندشد

بدنبال اعلام خبرمربوط به‌حجاب زنان‌و اعتراض و اظهار نظرهای گروه‌های مخالف و موافق وتظاهرات زنان‌و همچنین چند مورد برخورد نامناسب دیروز اطلاعیه‌ای از سوی دفتر آیت‌الله‌العظمی‌امام خمینی صادر گردید.

متن اطلاعیه باین شرح‌است :

براساس خبرهای رسیده، گروهی جنایتکار وخیانت‌پیشه تحت‌عنوان کمیته مزاحم بانوان محترم شدهو به‌ایشان توهین میکنند ماموران کمیته‌های انقلاب موظفند باکمال دقت مراقب باشندو چنین اعمالی رابانهایت‌شدت جلوگیری کنند .

عاملین چنین اعمالی سریعاوبه‌شدت مجازات خواهند شد.

درخواست دفترامام ازعلما و محققین

این اطلاعیه امروز از سوی دفتر تبلیغات امام منتشر شد .

بسمه تعالی

دراین موقعیت حساس وسرنوشت‌ساز که ملت قهرمان ومبارز ایران می‌خواهد از نتایج ودستاوردهای انقلاب بزرگ خود بهره‌برداری نماید باید باآگاهی و بیداری کامل از انقلاب بزرگ پاسداری نماید . آنچنان آگاه وبیدارباشیدکه‌دشمن نتواندزیرهیچ عنوان‌فریبنده‌ای درمیان صفوف مستحکم ونیرومند ما رخنه کند. دشمن کاملا درکمین است تاهرگاه فرصتی‌بیابد بابک تغییرچهره ضربات کوبنده و مهلک برپیکر انقلاب ملت مسلمان ایران وارد نماید .

ما نباید چنین فرصتی بدست دشمن دهیم . لازم است دراین موقعیت حساس تمام امکانات موجودراجهت افزایش آگاهی انقلاب مردم مبارز ایران صرف نموده و برای ایجاد یک جامعه سازنده تلاش پیگیر نمائیم،موظفیم تمام نیروهای خودرا سازمان داده و کوچکترین فرصت را از دست ندهیم تا از تکرار تاریخ جلوگیری کنیم. این یک وظیفه شرعی، وجدانی، الهی، واخلاقی انقلاب‌است ، بزرگترین وظیفه است، وظیفه سرنوشت‌ساز وانسان‌آفرین بنابراین طبق این وظیفه لازم است فرصت را از دست ندهیم وهرچه زودتر برای آگاهی بیشترملت‌مسلمان ایران و خنثی کردن توطئه‌های اهریمنان اقدامات لازم عمل آید بدین‌منظور دفتر تبلیغات امام خمینی در قم از کلیه علماء ، دانشمندان، محققین وجامعه دانشپژوهان درخواست می‌کند ازبذل هیچ‌گونه همکاری‌دراین راه‌دریغ نورزند، دفتر تبلیغات امام‌باکمال خرسندی نمایندشه‌ها، نظریات ومقالات علمی، سیاسی، اجتماعی، وادبی را می پذیرد تابعداز انتخاب در فرصت مناسب منتشر سازد

دفتر تبلیغات امام خمینی
نشانی: قم ـ طبقه دوم پاساژ حضرتی
دفتر نشریات ـ اطاق شماره ۳

تشکیل ناوگان پنجم امریکادرخاورمیانه

واشنگتن ـ خبرگزاری‌فرانسه ـ باعزام‌دو هواپیمابردنستیلش از ناوگان اقیانوس آرام‌به‌بحر عمان مساله ایجاد یک ناوگان پنجم از طرف امریکا برای‌این قسمت از جهان بصورت‌مساله مهم وزیر مطرح است.

سخنگوی وزارت دفاع‌آمریکا تاکیدکرد که کشتیهای‌امریکایی هم اکنون طرح های مربوط بتقویت حضور نظامی امریکا رادر اقیانوس هند، دریای عمان و خلیج فارس مورد بررسی قرار داده‌اند.بااینحال سخنگوی وزارت دفاع امریکا تصریح‌کردعزام ناو هواپیمابر کنستیلیشن و سه‌ناو دیگر را نباید مقدمه ایجاد یک ناوگان دائمی در اقیانوس هندانست. باوجود این در وزارت دفاع امریکا اعلام شد :امریکا اعزام ناوگان پنجم را برای حضور دائم در اقیانوس هند تحت مطالعه‌قرارداده است. هم‌اکنون ناوگان ششم امریکا دردیترانه وناوگان هفتم آن در غرب اقیانوس آرام است.

سخنگوی وزارت دفاع‌گفته است. پیشنهاد اعزام ناوگان راه و د براون وزیر دفاع امریکا مطرح کرد واکنون مورد بررسی است براون اصولا برآن است که امریکا بنحو شدیدتری باید درمنطقه حضور نظامی داشته باشد.

پنتاگون اعلام کرده‌است که آمریکا بنابه منافع خود خواهان ثبات منطقه است ماموریت کانستیلیشن‌باتوجه به وضع کنونی مرزدو یمن جدی تر شده است‌زیراحمله به مرز های بین‌المللی در منطقه‌ای روی داده است‌که برای آمریکا بسیار اهمیت دارد به گزارش یونایتدپرس مقام های رسمی در آمریکا اعلام کردند که این کشور علاوه‌بر اعزام ناوگان خود به بحر عمان برای دومین‌بار به عربستان سعودی اطلاع داده است که حاضر است شکاری ـ بمب‌افکن اف ـ۱۵ دراختیار این دولت بگذارد، زیرا این بمب‌افکن ها زودتر از ناوگانستیلیشن به منطقه خواهند رسید و عربستان سعودی آزاد است که از آنها در کشمکش مرزی دو یمن استفاده‌کند در پی‌سقوط شاه کارتر برای نشان دادن پرچم ، و نیز تائید اینکه آمریکا می‌تواند قدرت‌نظامی خود را نشان دهد تعدادی شکاری ـ بمب افکن اف‌ـ۱۵ را برای یک ماموریت‌کوتاه به عربستان سعودی‌فرستاد.

آمریکا به شوروی در مورد حمایت‌از یمن جنوبی اعتراض کرده است در ضمن رویتر از واشنگتن گزارش داد که عربستان سعودی پیشنهاد آمریکا را در مورد باقی ماندن بمب‌افکن های اف ـ ۱۵ درخاک خود و استفاده از آنهادر کشمکش دو یمن رد کرده است .

وزارت خارجه‌آمریکااعلام کرده است که عربستان سعودی با موافقت آمریکا تجهیزات جنگی به‌یمن‌شمالی ارسال داشته است .

ازسوی‌دیگرآمریکاتصمیم گرفته است بعلت بحرانی بودن اوضاع در منطقه دو «رادارپرنده آواکس» به عربستان سعودی‌اعزام‌دارد.

رضا پهلوی امریکارا ترک‌کرد

لوبوک (تکزاس)

آسوشیتدپرس ـ رضا پهلوی دیروز تکزاس را ترک گفت تادر مغرب به خانواده خود بپیوندد. طبق یک گزارش‌که در روزنامه آوالانش تکزاس چاپ شده است رضا پهلوی برای‌همیشه‌پایگاه نیروی‌هوائی لوبوک را ترک می کند وی در آنجا دوره خلبانی می‌دید. مقامهای رسمی در لوبوک وواشنگتن از اظهار نظر در مورد برنامه خارج شدن رضا پهلوی از آمریکا خودداری کرده‌اند. اما گفته‌اند که وی درپی انجام تشریفات فارغ ـ التحصیلی، پایگاه را ترک می کند باآنکه ، گفته بعضی مقام ها دوره آموزشی وی قاعدتا اواسط تابستان آینده خاتمه می یافت انجام تشریفات فارغ‌ـ التحصیلی صرفا یک نورمالیته که برای خارج شدن پسرشاه مخلوع بوده است.

دولت سویس دارائی دولت ایران‌را مسدود نمیکند

برن ـ رویتر ـ دولت سویس درنظرندارد بمنظور حفظ ٤۰۰ میلیون دلاری‌که سویس در ایران سرمایه‌گذاری کرده است از راه مسدود کردن دارائی‌های بانک مرکزی ایران در سویس اقدام کند.

رینس‌هونکر وزیراقتصاد سویس ضمن بحث درسنای سویس گفته است هنوز زود است که از سرنوشت سرمایه‌گذاری سویس در ایران دچار وحشت شویم. به گفته وی مسدود کردن دارائی‌دولت‌ایران درسویس یک‌اقدام ناپخته است.

هونکر گفته است اثرات سیاست دولت تازه ایران‌در مورد مقاطعه‌های باسویس هنوزمعلوم‌نیست وپیش‌بینی آن در حال‌حاضر دشوار است .

برای کشف تونل زیرزندان اوین‌از یك شرکت سوئدی استمداد شد

استکهلم ـ آسوشیتدپرس رالف‌لاکته سخنگوی یک شرکت سوئدی‌گفت که‌دولت جدید ایران از این شرکت خواسته است که عملیات بررسی ژئوفیزیک تونل اسرارآمیزی رادرزیر زندان ساواک سابق (اوین) در ایران را رهبری کند . در زندان اوین، پلیس مخفی شاه سابق، زندانیان را شکنجه می‌کرد.

بنا به گفته زندانیان‌سابق ساواک به یک خبرنگار سوئدی ، ممکن است‌جسد های متعددی در زیر زندان وحشتناک اوین ، درشمال تهران پیدا شود.

والفلاکته ، سخنگوی شرکت صنعتی اطلس‌پوکو که تخصص وی در کشف سنگ‌های معدنی است،گفت: ما حتی می‌توانیم جسدهای زیرزمینی را کشف کنیم .

او گفت که ماشین‌های حفاری این شرکت ، بنا بر نظر شورای انقلاب‌اسلامی در تهران هستند.

انگلیس از وضع خود در خاورمیانه بیمناك است

لندن ـ رویتر ـ «فرانسیس پم» سخنگوی حزب محافظه‌کار انگلیس اعلام داشت که وضع خاورمیانه از نظر این حزب بی‌نهایت وخیم است .

«پم» اظهار داشت که در زمینه سیاست خارجی ، شوروی بدون شک از خروج ایران از تعهدات دفاعی بخصوص دفاع از خلیج فارس به سود خود استفاده خواهد کرد ، زیرا افغانستان در شرق ایران، بشکل یکی ازاقمار شوروی درآمده است و ترکیه در غرب ایران همچنان با خشونت‌های‌مذهبی‌و سیاسی ومسایل شدید اقتصادی روبرو است. درحالی که‌در جنوب، نیروهای شوروی و کوبائی موقع خود رادر اتیوپی و یمن جنوبی مستحکم و حضور خود را در دوطرف دریای سرخ تضمین کرده‌اند.

دعوت جبهه‌ملی برای تظاهرات ۲۹ اسفند درمیدان بهارستان

دکتر کریم سنجابی دبیر کل جبهه ملی ایران طی اطلاعیه‌ای از کلیه سازمان های این جبهه و مردم تهران و شهرستانها دعوت کرد که روز ۲۹ اسفند بمناسبت بزرگداشت روز ملی شدن نفت و تجلیل از مبارزات ضد استعماری ملت ایران اقدام به تشکیل‌جلسات و گردهمائی‌بنمایند .

متن اطلاعیه بشرح زیر است :

در روز۲۹ اسفند ۱۳۲۹ ملت قهرمان ایران توانست پس از یک دوره مبارزات وسیع و همه‌جانبه همراه با انواع فداکاریها و تحمل مشقات تحت هدایت جبهه ملی و رهبر والای آن دکتر محمد مصدق قانون ملی شدن صنایع نفت را به تصویب برساند و بموفقت عظیمی دست یابد که در۲۷ سال گذشته زندگی سیاسی و اقتصادی ایران وجهان را تحت تاثیر خود قرار داده‌است. ملی‌کردن صنایع نفت درایران سرآغازی‌برای مبارزات مردم کشورهای نفت‌خیز جهان در جهت استیفای حقوق خود از این ماده‌حیاتی و نقطه‌عطفی برای مبارزات‌ضداستعماری ملل ستمدیده‌و محروم جهان بشمارمیرود وبهمین‌مناسبت ملت ایران تصمیم گرفت‌این روز تاریخی‌را که یکی از پرافتخارترین‌مراحل‌مبارزات ضداستعماری و استقلال‌طلبی مردم مسلمان ایران را مشخص میسازد همساله گرامی دارد اینک که‌مردم ایران به یمن مبارزات یک پارچه و انقلاب ملی اسلامی خود توانسته‌اند نظام استبدادی را واژگون سازند و تصمیم به‌قطع‌کامل ایادی استعمار از ایران گرفته‌اند بیش از هر زمان ضروری است که‌بزرگداشت این روز بار دیگر بدل به روز تجلیل از مبارزات ضد استعماری و یک روزعظیم تظاهر ضد امپریالیسی در ایران گردد .

باین مناسبت از کلیه مردم شرافتمند ایران و سازمانهای جبهه ملی ایران که در جریان ملی شدن صنایع نفت نقش اساسی داشتند دعوت میشود در تهران و شهرستانها اقدام به تشکیل جلسات و گردهمائی‌هائی بنمایند . در تهران به این مناسبت در روز سه‌شنبه ۲۹ اسفند از ساعت ۱۰ تا ۱۲ صبح مراسمی درمیدان بهارستان برگزار خواهد شد . از همه مردم شرافتمند تهران دعوت میشود با شرکت یکپارچه و منظم خود در آن نار دیگر بیانگر اراده قاطع ملت ایران در ادامه پیگیرمبارزات ضداستعماری خود باشند .

دکتر کریم سنجابی دبیر کل جبهه ملی ایران

یک کارگر معاون وزارت کارشد

یک کارگر کارخانه معاون رفاه و تعاون و یک استاد دانشگاه معاون‌اشتغال و بهره‌وری وزارتکارو اموراجتماعی شدند.

داریوش فروهر وزیر کارو امور اجتماعی در یک مصاحبه رادیو تلویزیونی گفت : در میهن ما یک نوع تجاوز به حقوق کارگران و کشاورزان وشاید برخی از گروه های اجتماعی شده است و نیز سایر گروههای اجتماعی بویژه روشنفکران گاه خودشان رادر نقش ولی وراهنما و سرپرست آنها نشان میدادند به اعتقادمن کارگران به‌اندازه کافی ازرشد سیاسی برخوردارند و می ـ توانند حافظ منافع خودباشند.

وزیر کار وامور اجتماعی درمورد کسانیکه‌از زمان‌شروع بکار کارخانجات سعی کرده‌اند واردکار گاهها شوند و به‌آنها آموزش سیاسی بدهند گفت : خواهش من این است که از رفتن بکارخانه ها و ایجاد برخورد عقاید و آراء درمحیط کار خودداری کنند.

داریوش فروهر در مورد تامین درمان و دیگر نیاز های کارگران گفت: اکنون همکاران من در حال بررسی هستند تا طرح های لازم را دراین زمینه تهیه کنند تاپس از بررسی‌برای تصویب در هیات دولت مطرح وبمرحله اجرا درآوریم .

وزیر کار وامور اجتماعی گفت : من کوشش می‌کنم عناصری که آلودگی هائی داشته‌اند در وزارت کار باقی نمانند، تاکنون‌درسطح معاونان وزارت کار کوشیده‌ام ازکسانی که کمان می‌کنم بمن خوب‌کمك خواهند کرد کمك بگیرم ، شاید برای نخستین بار یک کارگرکارخانه دخانیات (آقای پورفاضل) را بسمت معاون رفاه و تعاون کارگری تعیین کردم.

همچنین از یک استاد دانشگاه (مهندس‌گیرور) کمك گرفتم‌و معاون اشتغال و بهره‌وری شد.

برنامه های ضربتی

وزیر کار وامور اجتماعی همچنین تصویر کلی بایدمطرح کنیم عبارتند ازهدف، مسائل‌و مشکلات کنونی عطف به موفقیت خاص کنونی ـ برنامه‌های دوتاه مدت‌و صربتی وآنچه که انجام گرفته و در جریان انجام گرفتن است و نیز برنامه های دراز مدت.

وی افزود:

هدف ما در وزارت کار و در کل حرکت انقلاب اسلامی ملت ایران، ایجاد امکانات و وسائلی‌است که کارگران‌وطن مارا به حداکثر آسایش و خوشبختی‌و آزادی های لازم برای گزینش خط مشی های ویژه‌ی کارگری برساند کارگر رادر موقعیتی که متناسب شخصیت‌و اعتبار انسانی‌اوست قرار بدهد و مشکلات بزرگ‌و کوچک ، فردی و اجتماعی کارگران را حل و فصل کند، ودرعین حال، کمك به‌افزایش تولید ملی و بهبود کیفیت تولید از راه برقراری یک نظم انقلابی بنماید.

معاونین جدید وزارت کار

اسماعیل‌فاضل‌پور معاون رفاه وتعاون کارگری از ۱۵ سالگی درشرکت دخانیات‌ایران بکار اشتغال یافت‌ومدت۲۷ سال دراین شرکت بعنوان کارگرو نماینده کارگران مشغول انجام وظیفه بود.

وی در زمان دکتر محمد مصدق دراتحادیه امکان‌عضویت یافتو در ۲۸مرداد ۱۳۳۲ بعلت فعالیت‌های ضدرژیم سابق،به یزد تبعیدشدو ازهمان‌تاریخ‌تامدت۲٥ سال باحزب ملت ایران همکاری داشت، دوبار عضویت مدیره‌سندیکای کارگری شرکت دخانیات شدو در انتصابات سیاسی اخیرکه بدستور حضرت آیت‌الله العظمی خمینی انجام یافت با اعتقادی که کارگران به‌وی داشتند وی‌رابعنوان نماینده خود انتخاب کردند. شغلوی در دخانیات‌قالب ساز سوهان بوده‌است .

دکتر گل‌پرور معاون اشتغال و بهره‌وری وزارت کارنیز استاد دانشکده پلی‌تکنیك است ،وی قبلامدیر عامل‌صندوق کارآموزی بودمولی بعلت مسائل خاص وقت مملکت ازسال ۱۳٥٤ معلق‌شده بوده .

پروفسور حیدر آخوند زاده

متخصص پوست‌وموازپاریس
مراجعت کرد تلفن ۸۲۲۸۸۱

پیام‌جنبش‌ملی مجاهدین به‌آزادزنان

جنبش ملی مجاهدین درپیامی سالروز بین‌المللی‌بزرگداشت مقام‌زن رابایدآزاد زنانی که‌درراه استقلال و آرمان های انسانی، کفن سرخ‌شهادت رابرخود پیچیده‌اند و باسلام به خواهران ومادران انقلابی گرامی داشته است.

دراین پیام آمده است، نظم‌سرمایه‌داری غرب در چهره‌ی کریه وبزك کرده «آزادی‌زن» ودرزیر چرخهای ستم طبقاتی و با استفاده اززن‌درکار ارزان و تجارتی‌و تبلیغاتی کردن زن مفهوم پاك‌آزادی رابه‌اسارت‌کشانده است .

بینش توحیدی اسلام با ارزش دادن به انسان به‌اعتبار برخورداری از «روح‌خدایی» و «جوهر تقوی» همه ملاکهای شرب‌آلود دیگراعم از طبقاتی ، جنسی ،نژادی و ... راقاطعانه درهم میشکند .«ان اکرمکم‌عندالله اتقیکم » قرآن حیات پاك انسانی راجدای‌ازتمایزات جنسی ،تنهادرایمان و عمل‌آنقلاب‌و دورانساز میداند «من‌عمل صالحا من‌ذکراوانثی‌وهو‌مومن‌فلنحیینه حیوه طیبه» علیرغم برداشت‌های ارتجاعی و طبقاتی تمام احکام قرآن‌در موردزن بدون استثنا درجهت احقاق تدریجی حقوق پایمال‌شده اوست . مبارزین پاکباخته و خستگی ناپذیری‌چون سمیه ،فاطمه ، زینب و هزاران زن،هزار زن‌قهرمان دیگر ، ستارگان درخشانی هستندبرتارك پیکار رهایی‌بخشی که‌بامآل به رهایی زن نیزمی‌انجامد اینان باپیکار صبورانه خود نشان دادند که‌آزادی زن درگرو مبارزه تاریخی وپیگیرانسان است برعلیه تمام عواملی که‌بشیئی کردن انسان پایه‌های‌قدرت اقتصادی، سیاسی‌و اجتماعی خودرا می‌نهند.

اعلامیه کمیته مرکزی حزب توده درباره :

آغاز فعالیت‌علنی حزب‌توده

کمیته مرکزی حزب‌توده ایران‌باصدور اعلامیه‌ای از سرگرفتن فعالیت علنی این‌حزب را اعلام کرد.« حزب توده» دراین اعلامیه، با اشاره به‌اقدامات رژیم‌جدیدبتکارودست‌نشانده امپریالیسم و ارتجاع‌که حزب‌توده رامنحله‌اعلام کرده بود، تاکید میکندکه تصمیمت رژیم سابق ازطرف خلق قهرمان ایران که منشاء هرقدرتی است، باخشم ونفرت طردودرگردیده است. دراین بیانیه آمده‌است :

حزب توده ایران در شرایط ورشکست کامل رژیم‌دست نشانده امپریالیسم ازحق مقدس ولایتفك خویش برای شرکت آزادو علنی‌وقانونی در مبارزه بزرگ انقلابی و اجتماعی مردم ایران‌استفاده میکند.

دراین اعلامیه ، حزب توده ضمن ابرازپشتیبانی‌مجدد از برنامه های حضرت آیت‌الله خمینی «شرط مقدم نیل به‌هدف های جنبش انقلابی‌مردم ایران را اتحاد همه‌نیروهای شرکت کننده دراین جنبش صرف‌نظر از تفاوت عقایدسیاسی، مشلکی و فلسفی میداندوازهمین جاست که‌دست دوستی و اتحادبسوی سایر نیروهای ملی‌ودموکراتیك ،دیگراحزاب، سازمان ها، گروه‌ها و شخصیت‌های ملی‌و دموکراتیك و در پیشاپیش آنها حضرت آیت‌الله‌خمینی وهواداران‌ایشان دراز کرده است ».

اعتراض به اعدام ودستگیری ۲ دانشجو در رفسنجان

اتحادیه دانشجویان مبارز انستیتو تکنولوژی‌جردن ضمن اعتراض به‌اعدام ضد انقلابی مبارز شهید «محمود رئیسی» در رفسنجان، خواهان آزادی بدون قید و شرط مبارز دیگر (همراه رئیسی دستگیر شده وظاهرا کمیته رفسنجان قصد دارد دستش را قطع کند) شده‌اند .

دانشجویان همچنین خواسته‌اند جریان و اقعه‌رفسنجان فورا توسط مجامع حقوقی داخلی وخارجی رسیدگی شود وتمامی دست اندرکاران این توطئه محکوم گردند وترتیبی اتخاذ گردد که‌از تکرار اینگونه