大同二年七月六日第三種郵便物認可
昭和八年三月十六日第三種郵便物認可
康德五年八月二十日發行（日刊）

政府公報

康德五年八月二十日
第一千三百十一號 星期六（土曜日）

部令

交通部令第十五號

茲將康德四年十二月一日交通部令第六十七號海商法第二十九條第一項第二號乃至第五號揭載書類之件中修正如左

康德五年八月二十日

交通部大臣 李紹庚

海商法第二十九條第一項第二號乃至第五號揭載書類之件中修正書式如左

一 第一號書式（一）表內第四行之「航行定限（航路定限）」改爲「航路定限」

二 第一號書式（二）表內之「官署（廳）記事」改爲「官署記事」

三 第一號書式（三）表內第四行之「確定認可」改爲「公認」

四 第三號書式中日文（三）表移換於滿文（三）表之後、日文（三）表十號中「危迫」改爲「急迫」

五 第三號書式（四）表內之「船員氏名」改爲「船員姓名」

六 第三號書式（六）表備考日文中「數號」改爲「號數」

七 第四號書式在（一）表之次表中欄外上部之中央添入（二）「旅客氏名」改爲「旅客姓名」「五歲以下」改爲「五歲以上」「旅客氏名」欄之下加添「男女」及「職業」二欄

附則

本令自公布日施行

省令

奉天省令第二十八號

茲制定國民高等學校及女子國民高等學校畢業程度學力檢定委員會規程如左

康德五年七月十三日

奉天省長 葆康

國民高等學校及女子國民高等學校畢業程度學力檢定委員會規程

第一條 本省爲施行國民高等學校畢業程度學力檢定及女子國民高等學校畢業程度學力檢定設置國民高等學校及女子國民高等學校畢業程度學力檢定委員會（以下略稱學力檢定委員會）

部令

交通部令第十五號

康德四年十二月一日交通部令第六十七號海商法第二十九條第一項第二號乃至第五號ニ揭グル書類ノ件中左ノ通改正ス

康德五年八月二十日

交通部大臣 李紹庚

海商法第二十九條第一項第二號乃至第五號ニ揭グル書類ノ件中書式ヲ左ノ通改正ス

一 第一號書式（一）表內第四行目ノ「航行定限（航路定限）」ヲ「航路定限」ニ改ム

二 第一號書式（二）表內ノ「官署（廳）記事」ヲ「官署記事」ニ改ム

三 第一號書式（三）表內第四行目ノ「確定認可」ヲ「公認」ニ改ム

四 第三號書式中日文（三）表ヲ滿文（三）表ノ後ニ入替ヘ日文（三）表內十號中「危迫」ヲ「急迫」ニ改ム

五 第三號書式（四）表內ノ「船員氏名」ヲ「船員姓名」ニ改ム

六 第三號書式（六）表備考日文中「數號」ヲ「號數」ニ改ム

七 第四號書式（一）表ノ次表中欄外上部中央ニ（二）ヲ挿入シ、「旅客氏名」ヲ「旅客姓名」ニ、「五歲以下」ヲ「五歲以上」ニ改メ「旅客氏名」欄ノ下ニ「男女」及「職業」ノ二欄ヲ加フ

附則

本令ハ公布ノ日ヨリ之ヲ施行ス

省令

奉天省令第二十八號

茲ニ國民高等學校及女子國民高等學校卒業程度學力檢定委員會規程ヲ左ノ通制定ス

康德五年七月十三日

奉天省長 葆康

國民高等學校及女子國民高等學校卒業程度學力檢定委員會規程

第一條 國民高等學校卒業程度學力檢定及女子國民高等學校卒業程度學力檢定ヲ施行スル爲省ニ國民高等學校及女子國民高等學校卒業程度學力檢定委員會（以下單ニ學力檢定委員會ト稱ス）ヲ置ク

目次抄錄

◉交通部令 康德四年交通部令第六十七號中修正
◉奉天省令 國民高等學校及女子國民高等學校畢業程度學力檢定委員會規程
◉度量衡檢定所告示 水銀溫度計之型式
康德三年度量衡局告示第八六號中修正
梁秤天秤之型式
自動梁秤之型式
卓狀秤之型式二件
康德四年度量衡檢定所告示第一〇七號中修正
◉彙報 高文採用考試學術考查及格者

第二條　學力檢定委員會屬於省長之監督掌管關於國民高等學校畢業程度學力檢定及女子國民高等學校畢業程度學力檢定一切事務

第三條　學力檢定委員會以左記委員構成之

一　委員長

二　常務委員　若干名

三　試驗委員　若干名

第四條　委員長以民生廳長充之

委員長承省長之命綜理會務將檢定之結果報告於省長委員長有事故時由省長指定之常務委員代理其職務

第五條　常務委員就省官吏省立學校長及有學識經驗者由省長命派或委囑之

常務委員受委員長之指揮掌理關於檢定之常務

第六條　試驗委員施行檢定時由省長命派或委囑之

試驗委員受委員長之指揮掌理關於檢定試驗事項

第七條　學力檢定委員會置書記若干名

書記就民生廳內職員由省長命派之

書記承委員長之指揮辦理庶務

第八條　除本規程規定者以外關於檢定施行上必要之細則由委員會定之

附則

本規程自公布之日施行

佈告

權度檢定所佈告第一一七號

爲佈告事茲依計量法施行細則第五條第三項認定左記之溫度計型式此佈

康德五年八月二十日

權度檢定所長　羅振邦

一　型式號數　三〇六〇

二　名稱　水銀溫度計

三　製造者　吉川榮次郎商店

說明書

本器除左項外與康德五年七月十六日權度檢定所佈告第一一一號型式號數三〇五六水銀溫度計相同

一　使本器之不貼分度紙之圓壔形部1延長之

二　分度範圍爲五十度至零度

三　本器上將押入點明記之

第二條　學力檢定委員會ハ省長ノ監督ニ屬シ國民高等學校卒業程度學力檢定及女子國民高等學校卒業程度學力檢定ニ關スル一切ノ事務ヲ管掌ス

第三條　學力檢定委員會ハ左ノ委員ヲ以テ之ヲ構成ス

一　委員長

二　常務委員　若干名

三　試驗委員　若干名

第四條　委員長ハ民生廳長ヲ以テ之ニ充ツ

委員長ハ省長ノ命ヲ承ケ會務ヲ綜理シ檢定ノ結果ヲ省長ニ報告ス

委員長事故アルトキハ省長ノ指定スル常務委員其ノ職務ヲ代理ス

第五條　常務委員ハ省官吏省立學校長及學識經驗アル者ニ就キ省長之ヲ命ジ又ハ委囑ス

常務委員ハ委員長ノ指揮ヲ受ケ檢定ニ關スル常務ヲ掌ル

第六條　試驗委員ハ檢定施行ノ都度省長之ヲ命ジ又ハ委囑ス

試驗委員ハ委員長ノ指揮ヲ承ケ檢定ノ爲ニ行フ試驗ニ關スル事項ヲ掌ル

第七條　學力檢定委員會ニ書記若干名ヲ置ク

書記ハ民生廳職員ノ中ヨリ省長之ヲ命ズ

書記ハ委員長ノ指揮ヲ承ケ庶務ニ從事ス

第八條　本規程ニ定ムルトコロノ外檢定施行ニ關シ必要ナル細則ハ委員會之ヲ定ム

附則

本規程ハ公布ノ日ヨリ之ヲ施行ス

佈告

權度檢定所佈告第一一七號

計量法施行細則第五條第三項ニ依リ左ノ溫度計ノ型式ヲ認定ス

康德五年八月二十日

權度檢定所長　羅振邦

一　型式番號　三〇六〇

二　名稱　水銀溫度計

三　製作者　吉川榮次郎商店

說明書

本器ハ左ノ各項ヲ除クノ外康德五年七月十六日權度檢定所佈告第一一一號型式番號三〇五六水銀溫度計ト同一トス

一　本器ハ目盛紙ヲ貼附セザル圓壔形部1ヲ延長セシメタルモノトス

二　目盛範圍ヲ五十度乃至零度トス

三　本器ニハ押入點ヲ明記スルモノトス

權度檢定所佈告第一一八號

爲佈告事茲將康德三年十月二十七日權度局佈告第八六號琺瑯製圓柱形量器型式號數二〇〇二中修正如左此佈

康德五年八月二十日

權度權定所長　羅　振　邦

一、在「三、全量中一㪷（一合）」之次加添「五〇竓（五勺）」

二、將「四、製造者滿洲計器股份有限公司」刪除之

權度檢定所佈告第一一九號

爲佈告事茲依度量衡法施行規則第五條第三項制定左記之衡器型式此佈

康德五年八月二十日

權度檢定所長　羅　振　邦

一　型式號數　三〇〇四

二　名　稱　架盤天秤

說明書

本器除左點外與康德三年十月三十一日權度局佈告第八八號型式三〇〇一之天秤相同

爲防止因計量物之腐蝕或其他塵埃浸入起見於支點部施以覆蓋2於等比槓桿1之支點下部設置指針3並爲依於臺上裝置之度表（分度標識）4視定平衡之構造

權度檢定所佈告第一一八號

康德三年十月二十七日權度局佈告第八六號琺瑯製圓壔形桝型式番號二〇〇二中左ノ通改正ス

康德五年八月二十日

權度檢定所長　羅　振　邦

一　「三、全量中一㪷（一合）」ノ次ニ「五〇竓（五勺）」ヲ加フ

二　「四、製作者滿洲計器股份有限公司」ヲ削除ス

權度檢定所佈告第一一九號

度量衡法施行規則第五條第三項ニ依リ左ノ衡器ノ型式ヲ定ム

康德五年八月二十日

權度檢定所長　羅　振　邦

一　型式番號　三〇〇四

二　名　稱　上皿天秤

說明書

本器ハ左ノ點ヲ除クノ外康德三年十月三十一日權度局佈告第八八號型式三〇〇一天秤ト同一トス

計量物ニ因ル腐蝕或ハ塵埃ノ侵入ヲ防止スル爲支點部ニ覆2ヲ施シ等比槓桿1ノ支點下部ニ指針3ヲ設ケ臺ニ取附ケタル度表（目盛標識）4ニヨリ釣合ヲ視定スル構造トス

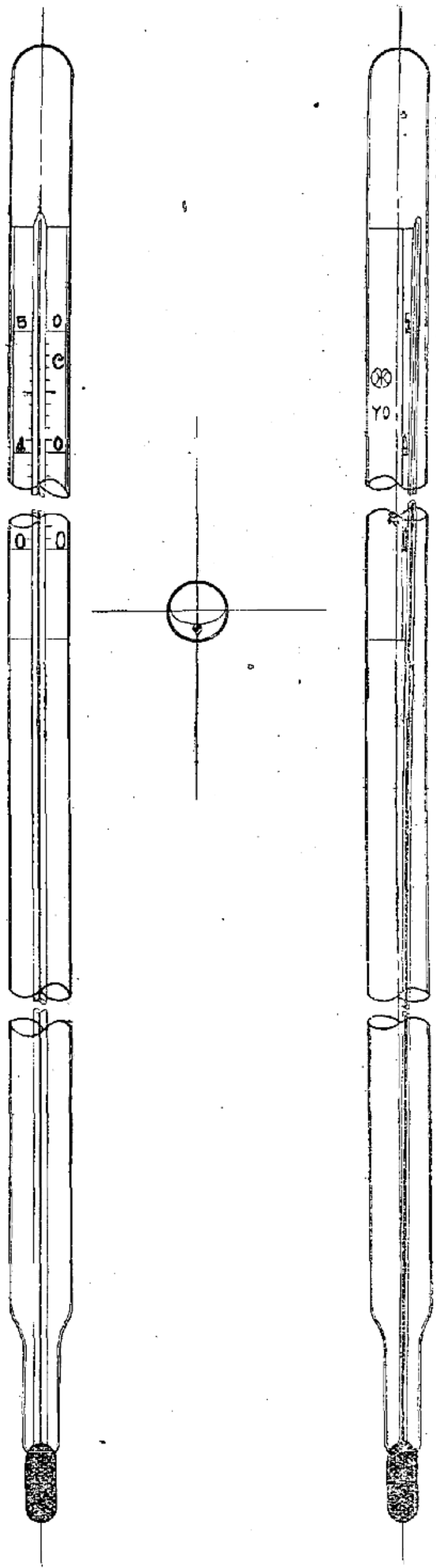

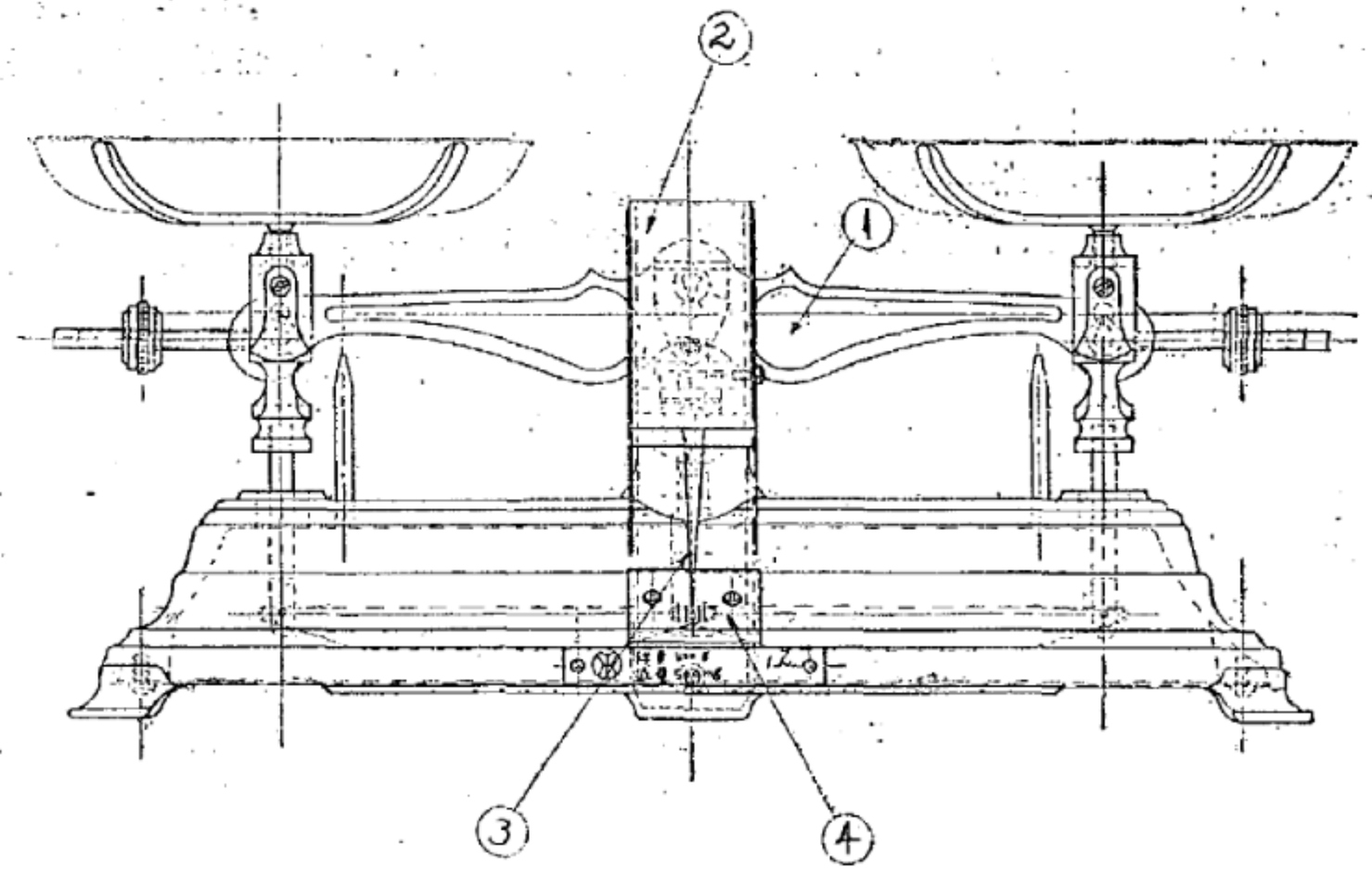

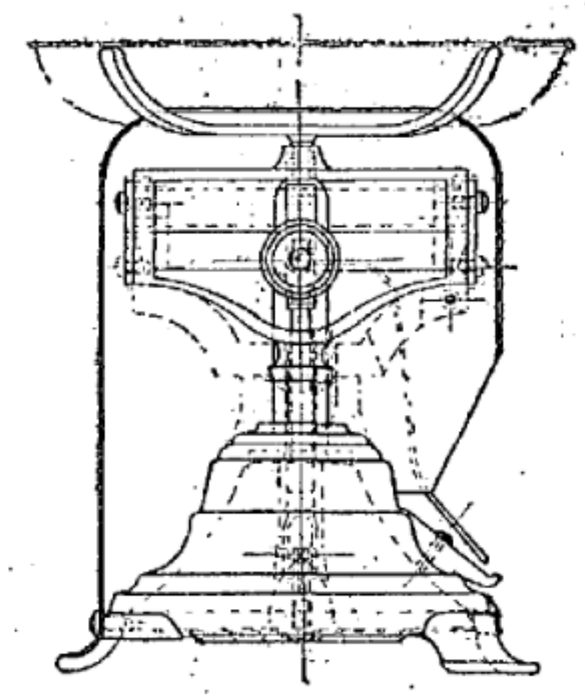

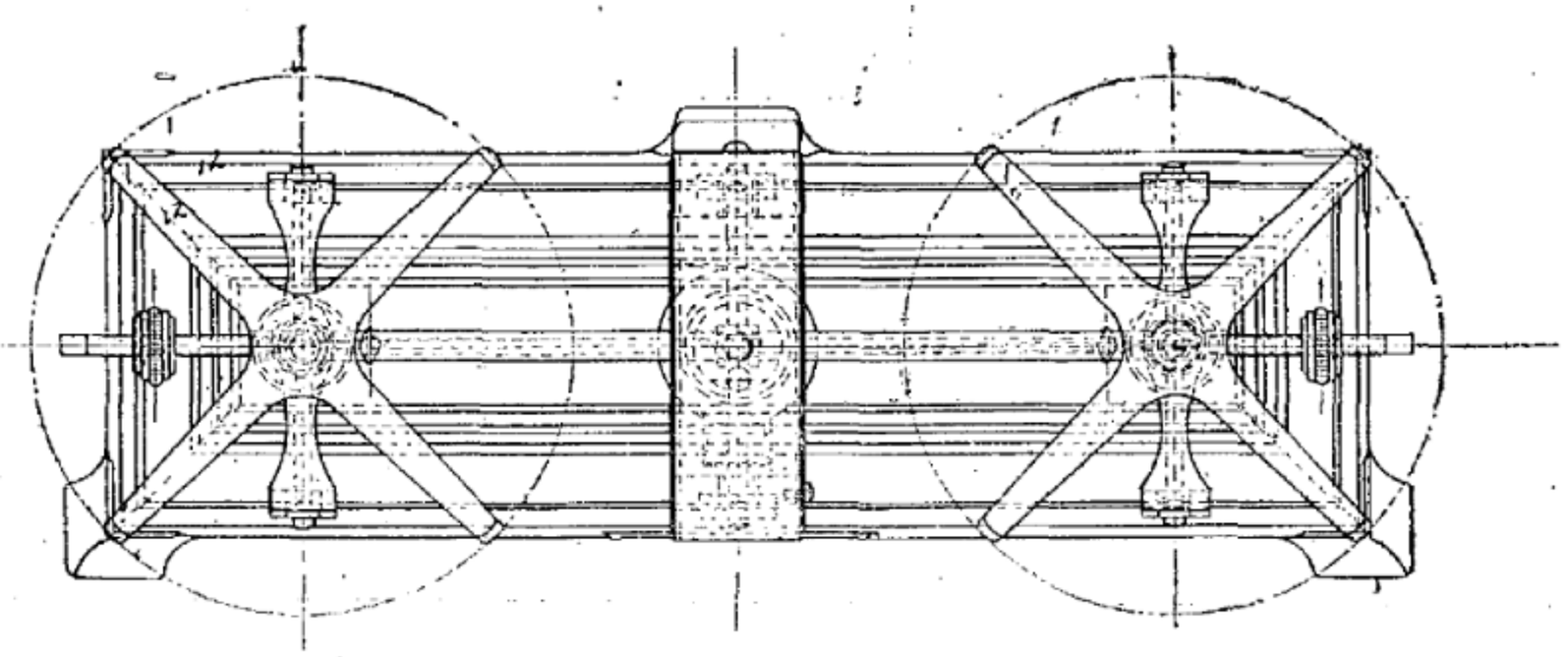

自動給水器圖三號

權度檢定所佈告第一二〇號

爲佈告事茲依度量衡法施行規則第五條第二項制定左開衡器之型式此佈

康德五年八月二十日

權度檢定所長　羅　振　邦

一　型式號數　三三〇四
二　名　稱　自動架盤秤
三　秤　量　七・五瓩（一五斤）

說明書

本器除左開各項之外與康德四年十月六日權度檢定所佈告第六八號型式號數三三〇一相同

一　本器設有二箇彈簧以使增高計量上之安定

二　本器最小分度之值爲二〇瓦（四錢）

權度檢定所佈告第一二〇號

度量衡法施行規則第五條第二項ニ依リ左ノ衡器ノ型式ヲ定ム

康德五年八月二十日

權度檢定所長　羅　振　邦

一　型式番號　三三〇四
二　名　稱　自動上皿秤
三　秤　量　七・五瓩（一五斤）

說明書

本器ハ左ノ各項ヲ除クノ外康德四年十月六日權度檢定所佈告第六八號型式番號三三〇一ト同一トス

一　本器ハ二箇ノ**スプリング**ヲ設ケ計量上ノ安定度ヲ大ナラシメタルモノトス

二　本器ノ最小目盛ノ値ハ二〇瓦（四錢）トス

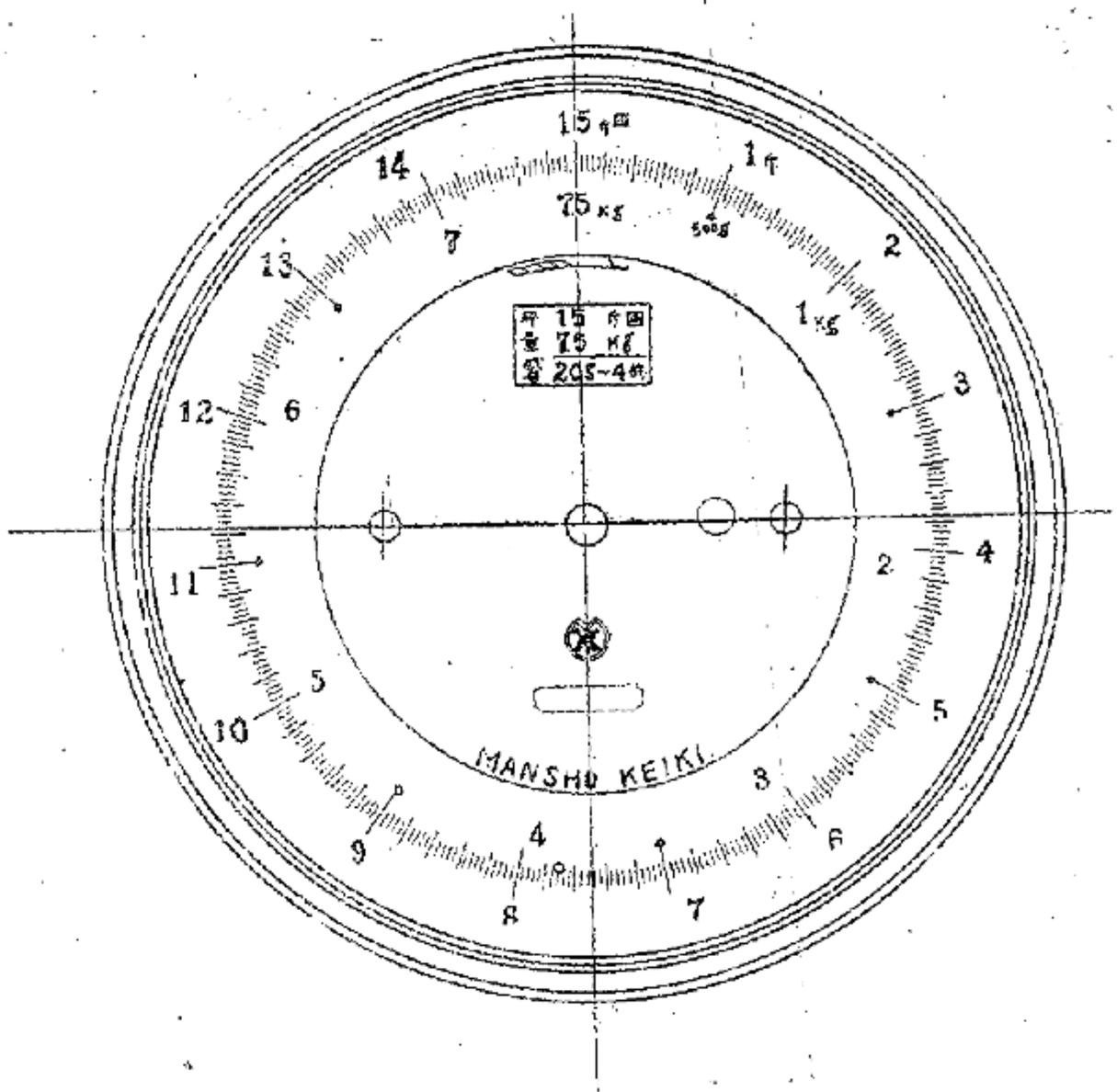

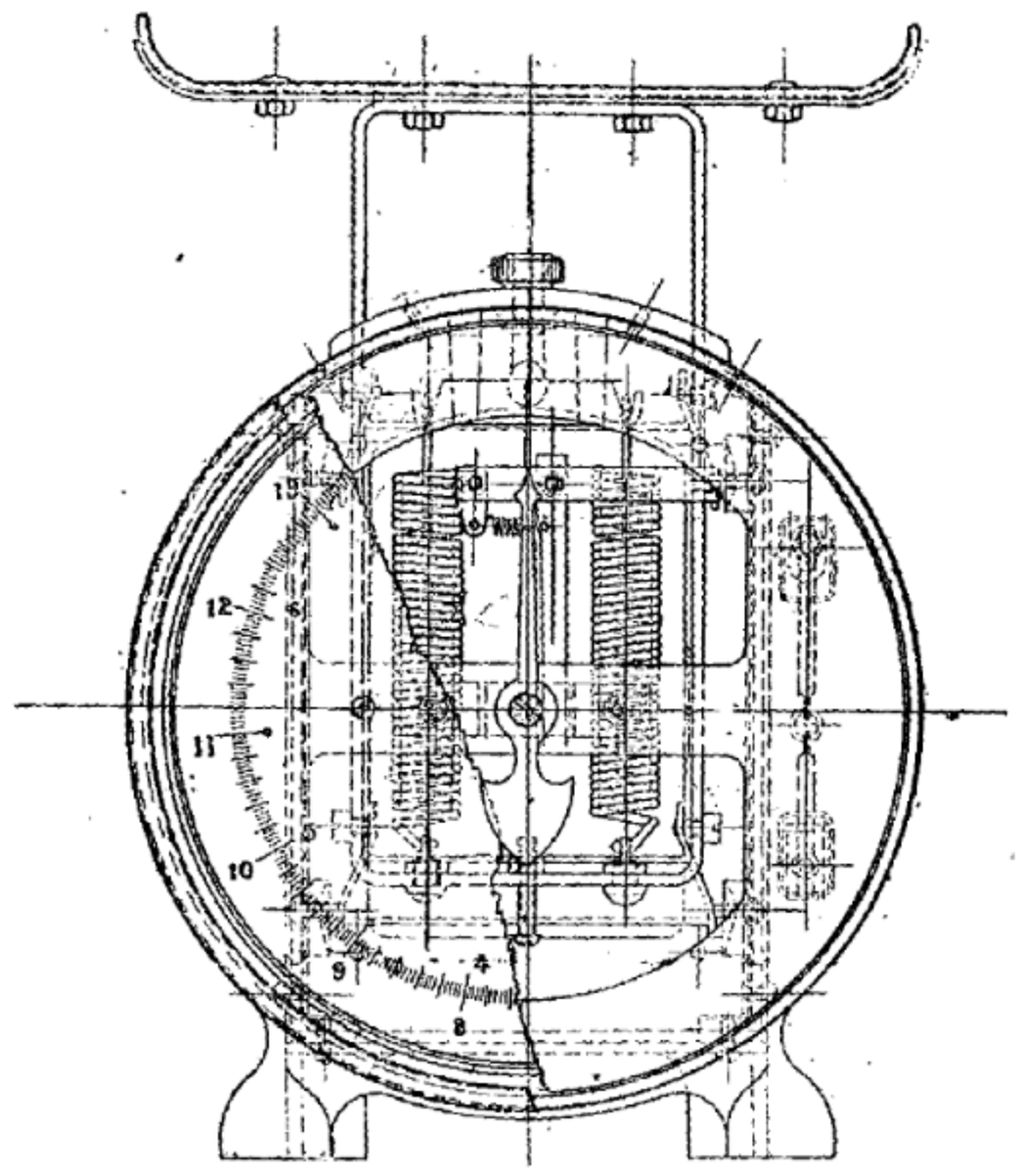
15
12
11
10
9
8

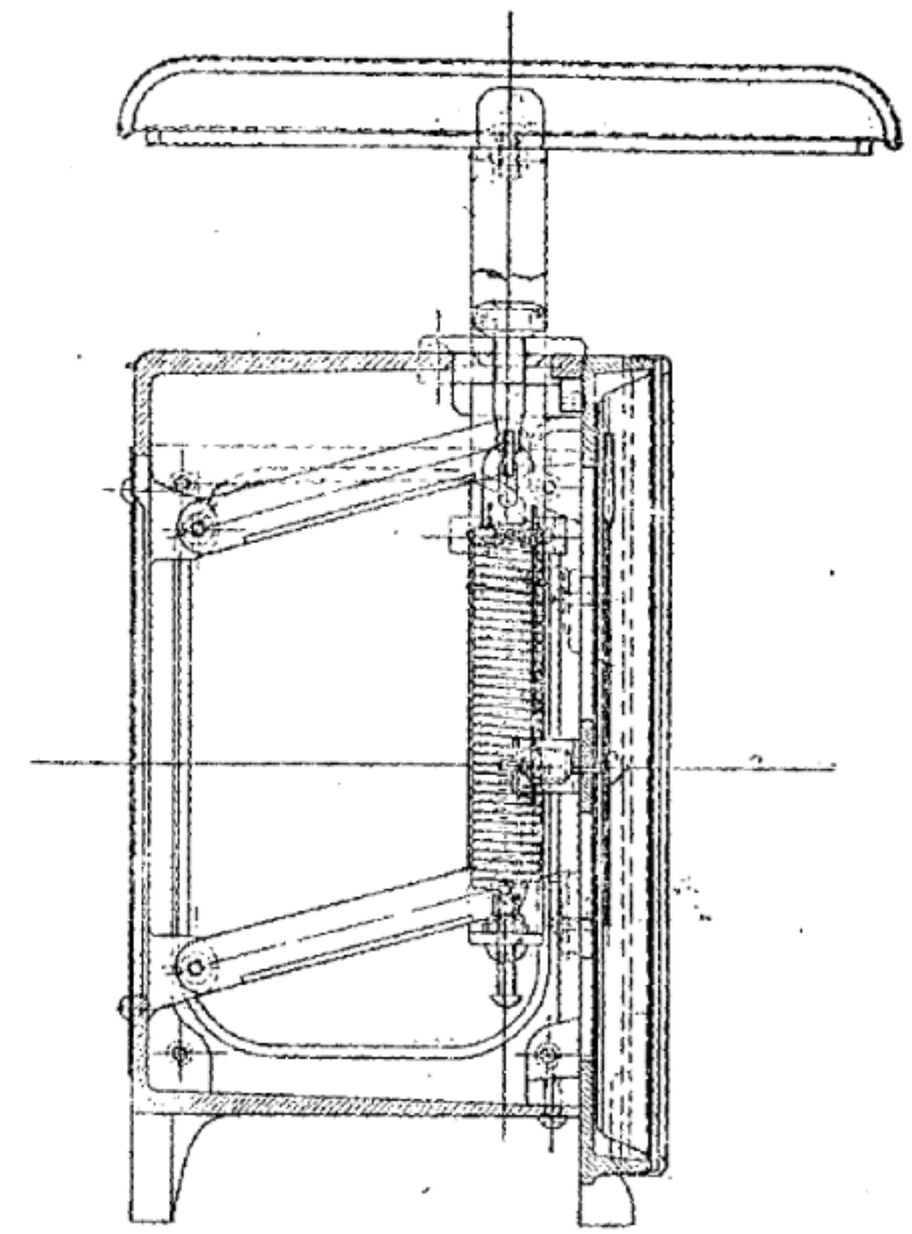

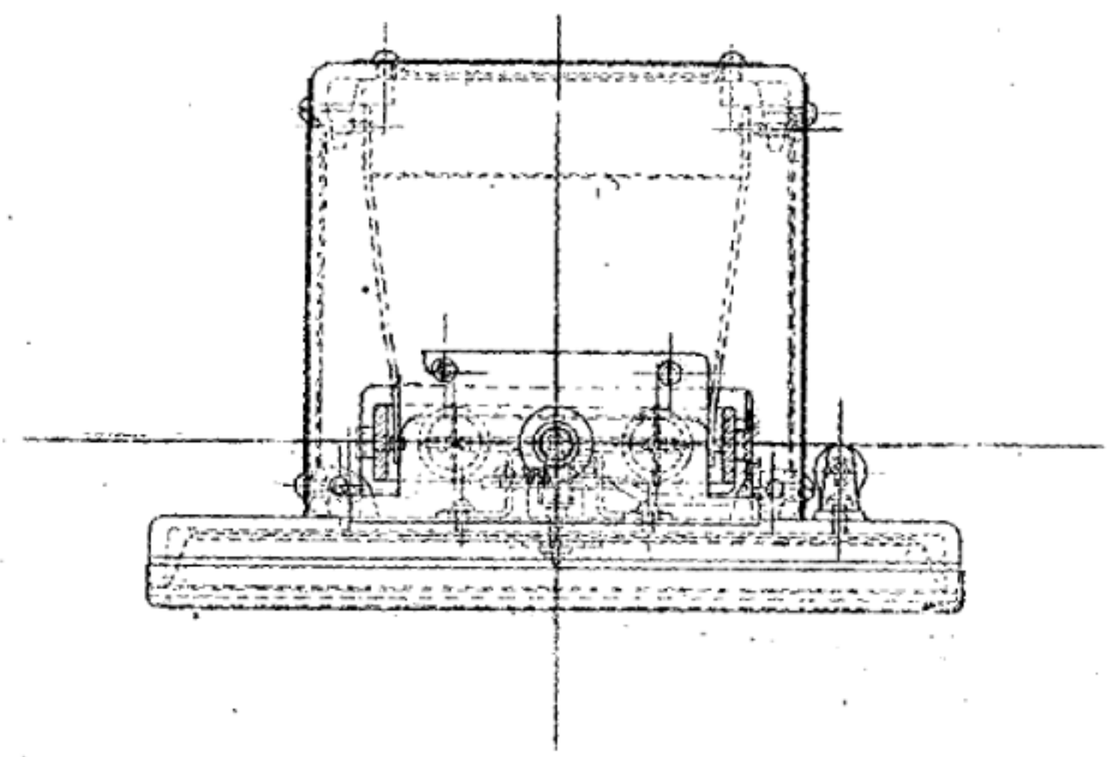

權度檢定所佈告第一二一號

爲佈告事茲依度量衡法施行規則第五條第二項認定左記之衡器型式此佈

康德五年八月二十日

權度檢定所長　羅振邦

一　型式號數　三一二四

二　名　稱　卓狀秤

說明書

本器係爲計量雜貨物使用之

本器之主要部分爲以槓桿1及2所組成與秤桿連結之構造該槓桿依於秤框3所裝置之双架支持之並於各重點之双上乘以卓形秤臺4之設有双架之各支腿槓桿1及2於中央部依連結環5連結之槓桿2之双6（力點）與短槓桿7之双8（重點）連結之由該短槓桿之中央部以連絡棒9與短槓桿10連結之於該短槓桿裝置之秤桿（主桿）11上面附有相當分度之切缺溝並裝備有爪之大動錘12且與該秤桿相平行設備刻有分度副桿13兩者依緊固金具爲一體之動作副桿上裝備小移動錘14於左方設以有緊固螺絲之圓形標準點調整裝置15該標準點調整裝置得加減至最小分度之二分度以上之重點量

本器上爲視定主副兩桿之動狀於金具16上施以視準裝置於該金具之下端裝置桿休止17尙於本器裝置水平器，於本器之容易視部分（秤桿11之一端）表記秤量及製造號數

本器之秤量、主副兩桿之終止量及最小分度之值如左表

秤量	主桿之終止量（盛止量）	主桿之最小分度之值（目盛）	副桿之終止量	副桿之最小分度之值（目盛）
十瓩	九瓩	一瓩	一瓩	十瓦
十五瓩	十四瓩	一瓩	一瓩	十五瓦
二十瓩	十八瓩	二瓩	二瓩	二十五瓦
五十瓩	四十五瓩	五瓩	五瓩	五十瓦
五十瓩	四十八瓩	二瓩	二瓩	十瓦

權度檢定所佈告第一二一號

度量衡法施行規則第五條第二項ニ依リ左ノ衡器ノ型式ヲ定ム

康德五年八月二十日

權度檢定所長　羅振邦

一　型式番號　三一二四

二　名　稱　卓子秤

說明書

本器ハ雜貨物ノ計量ニ使用スルモノトス

本器ノ主要部分ハ槓桿1及2ヲ組合ハセ秤桿ト連結セル構造ニシテ該槓桿ハ秤枠3ニ裝置シタル双受ニ依リ支持セラレ重點ノ各双ニ卓子形秤臺4ノ双受ヲ設ケタル各支持脚ヲ乘セ槓桿1及2ハ中央ニ於テ連結鎖5ニ依リ連結セラル槓桿2ノ双6（力點）ハ短槓桿7ノ双8（重點）ト連結シ該短槓桿ノ中央ヨリ連絡棒9ヲ以テ短槓桿10ト連絡シ該短槓桿ニ取附ケタル秤桿（主桿）11ニハ上面ニ目盛ニ相當スル**ノッチ**溝ヲ附シ爪ヲ有スル大移動錘12ヲ裝備ス而シテ該秤桿ト平行ニ目盛ヲ施シタル副桿13ヲ設ケ兩者ハ緊著金具ニ依リ一體ノ動作ヲ爲ス如クス

副桿ニハ小移動錘14ヲ裝備シ左方ニ緊著ヲ施ス該標準點調整裝置ハ最小目盛ノ二目以上ヲ加減シ得ルモノトス

本器ニハ主副兩桿ノ動キヲ視定スル爲設ケタル金具16ニ睨ミヲ施シ該金具ノ下端ニ桿休メ17ヲ裝置ス尙本器ニハ水平器ヲ取附ケ本器ノ見易キ部分（秤桿11ノ一端）ニ秤量及製作番號ヲ表記スルモノトス

本器ノ秤量、主副兩桿ノ盛止量及最小目盛ノ値ハ左表ノ通トス

秤量	主桿之終止量（盛止量）	主桿之最小分度之値（目盛）	副桿之終止量	副桿之最小分度之値（目盛）
十瓦	九瓩	一瓩	一瓩	十瓦
十五瓦	十四瓩	一瓩	一瓩	十五瓦
二十瓦	十八瓩	二瓩	二瓩	二十五瓦
五十瓦	四十五瓩	五瓩	五瓩	五十瓦
十瓦	四十八瓩	二瓩	二瓩	十瓦

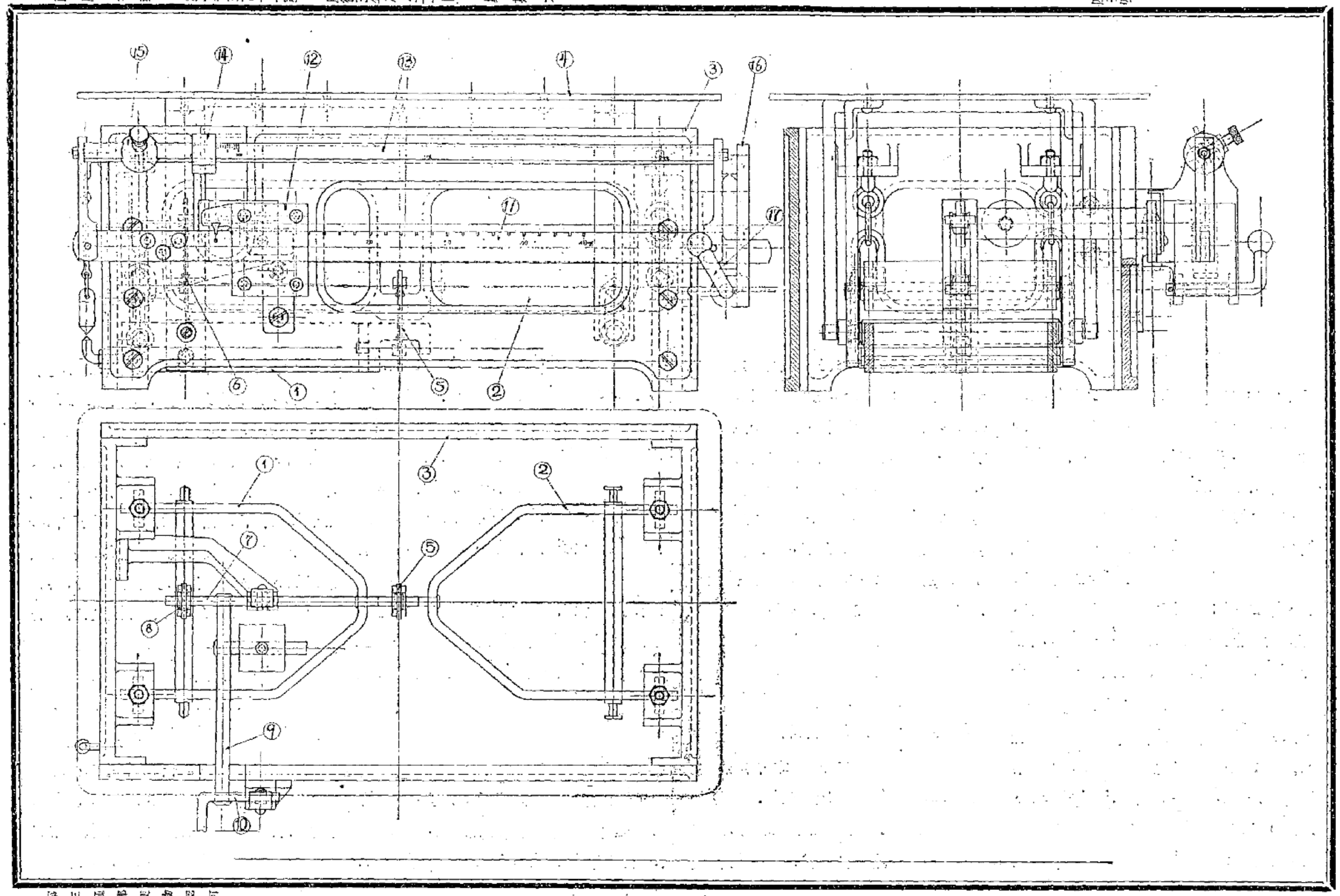

鐵川鐵道總車圖局

第三種郵便物認可

權度檢定所佈告第一二二號

爲佈告事茲依度量衡法施行規則第五條第二項制定左記衡器型式此佈

康德五年八月二十日

權度檢定所長　羅振邦

一　型式號數　三一二五

二　名稱　卓狀秤

說明書

本器爲計量雜貨物之重量使用之

本器之主要部分係爲以槓桿1及2所組成而與秤桿3相連結之構造該槓桿依於秤框4上所裝置之双架支持之並將有双架之卓子形秤臺5之各支脚乘於各重點之双上槓桿1及2於中央部依連結環6連結之槓桿2之双7（力點）設置於該槓桿伸出秤框外之一端上與裝置於秤框上之支持裝置所支持之秤桿之双8（重點）依連結環9相連結、秤桿上刻以分度並裝備移動錘10、增錘臺11及標準點調整裝置12該標準點調整裝置得加減至最小分度之二分度以上爲視定本器之水平設置水平器13

於本器容易視視部分（秤桿3之一端）將秤量、總槓桿比及製造者號數並於秤桿及增錘臺上表記同一號數

本器所使用之增錘之重量與掛量之比爲百分之一而秤量、桿之終止量及最小分度之值如左表之規定

秤量	桿之終止量（盛止量）	桿之最小分度之值（目盛）
五十瓩（百斤）	五瓩（十斤）	五瓦（一兩）
百瓩（二百斤）	十瓩（二十斤）	十瓦（二兩）
五十瓩（三百斤）	十瓩（二十斤）	百瓦（二兩）
百瓩（六百斤）	二十瓩（四十斤）	二百瓦（四兩）
三百瓩		

權度檢定所佈告第一二三號

度量衡法施行規則第五條第二項ニ依リ左ノ衡器ノ型式ヲ定ム

康德五年八月二十日

權度檢定所長　羅振邦

一　型式番號　三一二五

二　名稱　卓子秤

說明書

本器ハ雜貨物ノ重量ヲ計量スルニ使用スルモノトス

本器ノ主要部分ハ槓桿1及2ヲ組合ハセ秤桿3ト連結セル構造ニシテ該槓桿ハ秤枠4ニ裝置シタル双受ニ依リ支持セラレ重點ノ各双ニ双受ヲ設ケタル卓子形秤臺5ノ各支持脚ヲ乘セ槓桿1及2ハ中央ニ於テ連結鐶6ニ依リ連結セラル

槓桿2ノ双7（力點）ハ該槓桿ノ一部ヨリ秤枠外ニ引出シタル桿ノ一端ニ設ケ秤枠ニ取附ケタル支持裝置ニヨリ支持セラル秤桿ノ双8（重點）ト連結鐶9ニ依リ連結シ秤桿ニハ目盛ヲ施シ移動錘10增錘臺11及標準點調整裝置12ヲ裝備ス該標準點調整裝置ハ最小目盛ノ二目以上ヲ加減シ得ルモノトシ本器ノ水平ヲ視定スル爲水平器13ヲ設ク

本器ノ見易キ部分（秤桿3ノ一端）ニ秤量、總槓桿比及製作番號ヲ尙秤桿及增錘臺ニハ同一番號ヲ夫々表記スルモノトス

本器ニハ重量ト掛量トノ比百分ノ一ノ增錘ヲ使用シ秤量、桿ノ盛止量及最小目盛ノ値ハ左表ノ通トス

秤量	桿之終止量（盛止量）	桿之最小分度之値（目盛）
五十瓩（百斤）	五瓩（十斤）	五瓦（一兩）
百瓩（二百斤）	十瓩（二十斤）	十瓦（二兩）
五十瓩（三百斤）	十瓩（二十斤）	百瓦（二兩）
百瓩（六百斤）	二十瓩（四十斤）	二百瓦（四兩）

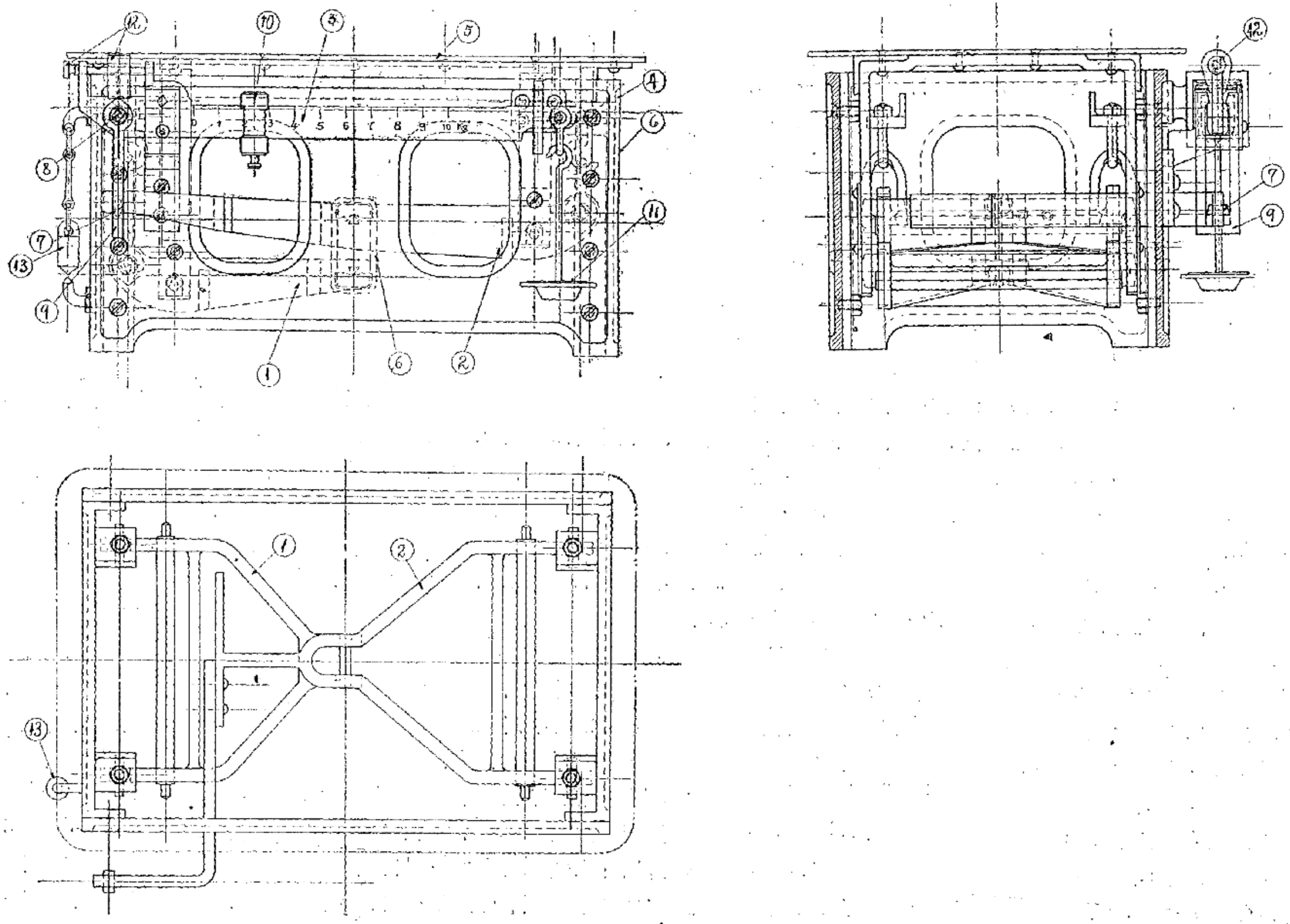
12
10
3
5
4
6
8
11
7
13
9
1
6
2
12
7
9
1
2
13

權度檢定所佈告第一二三號

爲佈告事玆將康德四年十二月二十四日權度檢定所佈告第一〇七號度器型式號數一二〇四中修正如左

康德五年八月二十日

權度檢定所長　羅　振　邦

一　在說明書第三項中「一米（三尺）者爲全五粍」之次加添「或一糎」、在「裏面爲全一分」之次加添「或二分」並在「二米者表裏二面共爲全五粍」之次加添「或一糎」

二　加添左之圖樣

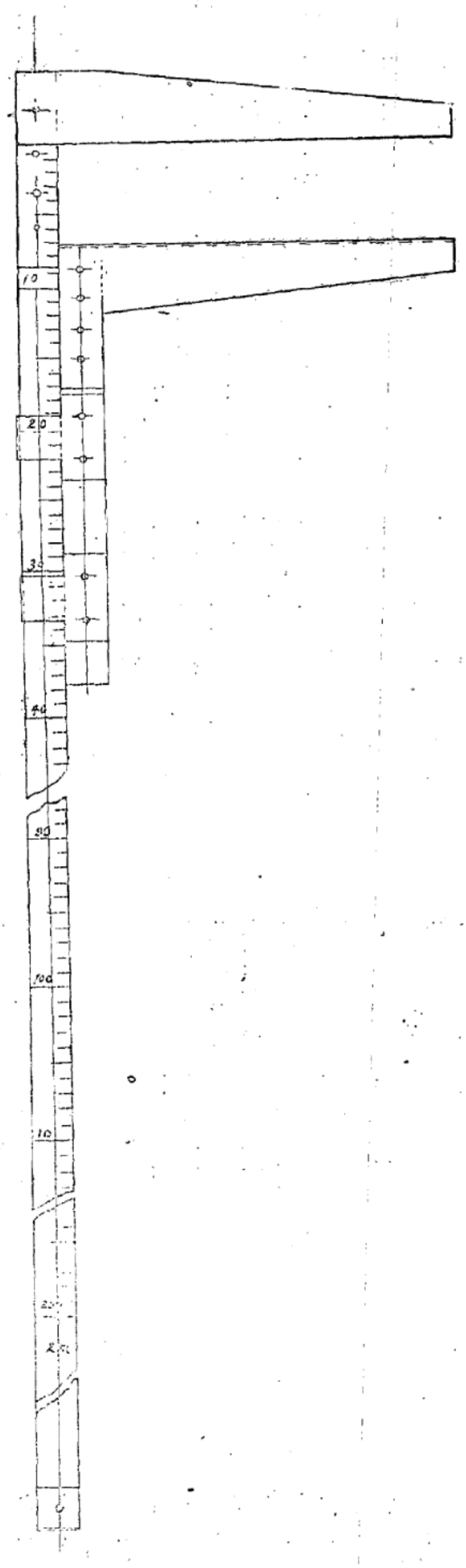

權度檢定所佈告第一二三號

康德四年十二月二十四日權度檢定所佈告第一〇七號度器型式番號一二〇四中左ノ通改正ス

康德五年八月二十日

權度檢定所長　羅　振　邦

一　說明書第三項中「一米（三尺）ノモノニ在リテハ五粍」ノ次ニ「又ハ一糎」ヲ、「裏面ハ一分」ノ次ニ「又ハ二分」ヲ、「二米ノモノニ在リテハ表裏兩面共五粍」ノ次ニ「又ハ一糎」ヲ加フ

二、左ノ圖面ヲ加フ

敍賜及任免指敍

典獄佐　河上　政重

敍勳七位賜景雲章

康德五年八月十四日

經濟部理事官　加藤　八郎

任大使館參事官敍薦任二等

大使館參事官　加藤　八郎

兼任經濟部理事官敍薦任二等

稅關理事官　內海　幹一

稅關技佐　中尾　董

任大使館理事官敍薦任三等

大使館理事官　內海　幹一

兼任稅關理事官敍薦任三等

大使館理事官　中尾　董

兼任稅關技佐敍薦任三等

稅關事務官　奧田　明

任大使館理事官補敍薦任六等

郵政總局屬官　岡崎日本雄

任郵政總局事務官敍薦任六等

郵政管理局屬官　李　致遠

郵政局屬官　孟　其倬

任郵政管理局事務官敍薦任六等

交通部屬官　車　啓興

郵政總局屬官　中村　三藏

同　油川　勇

同　堀　維

郵政管理局屬官　北村　勝

同　蕭　德謙

任郵政局事務官敍薦任六等

郵政局事務官　中村　三藏

同　油川　勇

同　堀　維

同　車　啓興

兼任郵政總局事務官敍薦任六等

郵政局事務官　北村　勝

兼任郵政管理局事務官敍薦任六等

康德五年八月十六日

藍平縣警佐　豐增　彥吉

兼任地籍整理局屬官敍委任二等

安東縣警佐　山本　長藏

兼任地籍整理局屬官敍委任二等

康德五年七月十一日

專賣署緝私官　金　榮河

同　劉　錫華

同　吉元　源佐

任專賣署屬官敍委任二等

專賣署緝私官　村松清太郎

同　田井　清

同　梶原　慶六

同　宇田　盛治

同　中川　清直

同　南　卯吉

同　黑岩　農夫

同　平島　澤吉

同　青野重次郎

同　豐永和一郎

同　勝又　君作

同　松田　正夫

專賣署緝私官　西村勝二郎

兼專賣署屬官　小上馬廣吉

專賣署緝私官　田中　直藏

同　片岡文次郎

專賣署緝私官　大山庄三郎

同　米澤　錦一

同　島本　廣

同　長島　幸二

同　木村　桂

同　岩尾　廣吉

同　今福　豁

專賣署緝私官　清水　熊吉

兼專賣署屬官　龍田　繼太

專賣署緝私官　藤原　實

同　穀本　重藏

同　勝又　芳男

同　海野　義雄

專賣署緝私官　後藤　市內

兼專賣署屬官　三枝　郁郎

專賣署緝私官　田原　忠治

同　佐藤　安治

同　橫山竹次郎

同　中川左馬人

同　田島　滿太

同　原島　兼文

同　大園　信典

（休職）專賣署緝私官　福田　熊吉

專賣署緝私官　崔　貞潤

同　王　煥章

同　王　沛霖

同　汪　安瀾

任專賣署屬官敍委任三等

專賣署緝私官　山岡　實

同　久目形　保

同　須賀　清八

專賣署緝私官　香田　清八

同　方　曉

同　朴潤　喆

同　史潤　東

同　姜朝　閣

同　朱永　泰

同　齊潤　齋

同　高橋　長吉

同　土馬　鄂夫

同　坡露　托夫

同　韓秀　峰

同　吳慶　隆

同　張朝　佐

同　董萬　成

同　朱仲　倫

同　劉松　秀

同　郭德　林

同　高緒　霎

同　李智　全

同　劉夢　霞

同　王法　駿

任專賣署屬官敍委任四等

專賣署緝私官　于安　文

同　張俊　生

同　楊卓　如

同　杜常　周

同　石本　貴

任專賣署屬官敍委任五等

康德五年八月十一日

事業處辦事　佟希曾
地籍整理局事務官
派在總務處辦事
總務處辦事　吉野敏夫
地籍整理局事務官
總務處辦事　小口福馬
地籍整理局技佐
派在事業處辦事
總務處辦事　王俊楷
地籍整理局事務官
派在事業處兼總務處辦事
康德五年八月一日
郵政局事務官　米濱鐵藏
給二級俸
康德五年八月十五日
大使館參事官　加藤八郎
給四級俸
派在日本國大使館辦事
經濟部理事官（兼）　加藤八郎
派在稅務司辦事
大使館理事官　內海幹一
給五級俸
派在日本國大使館辦事
大使館理事官　中尾董
給六級俸
派在日本國大使館辦事
稅關理事官（兼）　內海幹一
稅關技佐（兼）　中尾董
派在大連稅關辦事
大使館理事官補　奧田明
給八級俸
派在日本國大使館辦事
郵政總局事務官　岡崎日本雄
給九級俸

郵政管理局事務官　李致遠
給八級俸
派在奉天郵政管理局辦事
郵政管理局事務官　孟其倬
給九級俸
派在錦州郵政管理局辦事
郵政局事務官　中村三藏
同　油川勇
給六級俸
派在新京中央郵政局辦事
郵政局事務官　堀維
給七級俸
派在新京中央郵政局辦事
郵政局事務官　車啓興
給九級俸
派在新京中央郵政局辦事
郵政局事務官　蕭德謙
給九級俸
派在新京鐵路郵政局長
郵政局事務官　北村勝
給七級俸
派充延吉郵政局長
郵政管理局事務官（兼）　北村勝
派在新京郵政管理局辦事
新京鐵路郵政局長
郵政局事務官　本田菊次
派充牡丹江郵政局長
康德五年八月十六日
地籍整理局屬官（兼）　豐增彥吉
派在蓋平縣支局辦事
地籍整理局屬官（兼）　山本長藏
派在安東縣支局辦事
康德五年七月十一日

專賣署屬官　金榮河
給六級俸
派在延吉專賣署辦事
專賣署屬官　劉錫華
給六級俸
派在承德專賣署辦事
專賣署屬官　吉元源佐
給月俸一百零七圓
派在通化專賣署辦事
專賣署屬官　村松清太郎
給月俸九十七圓
派在哈爾濱專賣署辦事
專賣署屬官　田井清
給月俸九十七圓
派在承德專賣署辦事
專賣署屬官　梶原慶六
給月俸九十七圓
派在延吉專賣署辦事
專賣署屬官　宇田盛治
給月俸九十七圓
派在承德專賣署辦事
專賣署屬官　中川清直
給月俸九十七圓
派在營口專賣署辦事
專賣署屬官　南卯吉
給月俸九十七圓
派在承德專賣署辦事
專賣署屬官　黑岩農夫
給月俸九十七圓
派在四平街專賣署辦事
專賣署屬官　平島澤吉
給月俸九十七圓
派在承德專賣署辦事

專賣署屬官　青野重次郎
給月俸九十七圓
派在錦州專賣署辦事
專賣署屬官　豐永和一郎
給月俸九十七圓
派在承德專賣署辦事
專賣署屬官　勝又君作
同　松田正夫
同　西村勝二郎
給月俸八十七圓
派在承德專賣署辦事
專賣署屬官　小上馬廣吉
給月俸八十七圓
派在安東專賣署辦事
專賣署屬官　田中直藏
同　片岡文次郎
給月俸八十七圓
派在承德專賣署辦事
專賣署屬官　大山庄三郎
給月俸八十七圓
派在佳木斯專賣署辦事
專賣署屬官　米澤錦一
給月俸八十七圓
派在承德專賣署辦事
專賣署屬官　島本廣
同　長島幸二
給月俸八十七圓
派在新京專賣署辦事
專賣署屬官　木村桂
給月俸八十七圓
派在奉天專賣署辦事
專賣署屬官　岩尾廣吉

專賣署屬官　今福　豁
同　清水　熊吉
同　龍田　繼太
同　藤原　實

給月俸八十七圓
派在承德專賣署辦事
專賣署屬官　穀本　重藏

給月俸八十五圓
派在承德專賣署辦事
專賣署屬官　勝又　芳男

給月俸八十二圓
派在延吉專賣署辦事
專賣署屬官　海野　義雄
同　後藤　市內

給月俸八十二圓
派在承德專賣署辦事
專賣署屬官　三枝　郁郎
同　田原　忠治
同　佐藤　安治

給月俸七十七圓
派在承德專賣署辦事
專賣署屬官　橫山竹次郎

給月俸七十七圓
派在齊齊哈爾專賣署辦事
專賣署屬官　中川左馬人
同　田島　滿太
同　原島　秉文

給月俸七十七圓
派在承德專賣署辦事
專賣署屬官　大園　信典

給月俸七十七圓
派在牡丹江專賣署辦事
專賣署屬官　大園　信典

給月俸九十七圓
派在承德專賣署辦事
（休職）專賣署屬官　福田　熊吉

給月俸七十五圓
派在營口專賣署辦事
專賣署屬官　崔　貞潤

給月俸七十五圓
派在吉林專賣署辦事
專賣署屬官　王　煥章

給十級俸
派在佳木斯專賣署辦事
專賣署屬官　王　沛霖

給十級俸
派在新京專賣署辦事
專賣署屬官　汪　安瀾

給月俸七十五圓
派在承德專賣署辦事
專賣署屬官　山岡　實

給月俸七十五圓
派在承德專賣署辦事
專賣署屬官　久目形　保
同　須賀　清八

給月俸七十二圓
派在承德專賣署辦事
專賣署屬官　香田　清八

給十級俸
派在承德專賣署辦事
專賣署屬官　朱　仲倫

給月俸五十四圓
派在承德專賣署辦事
專賣署屬官　方　曉

給月俸六十五圓
派在承德專賣署辦事
專賣署屬官　陳　克昌
同　王　延來

給月俸六十五圓
派在通化專賣署辦事
專賣署屬官　朴　潤喆

給十三級俸
派在延吉專賣署辦事
專賣署屬官　任　立勳
同　姜　朝閣

專賣署屬官　朱　永泰
同　齊　潤齋

給月俸六十五圓
派在承德專賣署辦事
專賣署屬官　高橋　長吉

給月俸六十二圓
派在吉林專賣署辦事
專賣署屬官　土馬鄂夫
同　坡露托夫

給月俸五十九圓
規在哈爾濱專賣署辦事
專賣署屬官　韓　秀峰

給十二級俸
派在四平街專賣署辦事
專賣署屬官　吳　慶隆

給十二級俸
派在承德專賣署辦事
專賣署屬官　于　安文
同　張　俊生
同　楊　卓如
同　杜　常周
同　石本　貴

給十二級俸
派在錦州專賣署辦事
專賣署屬官　張　朝佐

給十二級俸
派在承德專賣署辦事
專賣署屬官　董　萬成

給十三級俸
派在承德專賣署辦事
專賣署屬官　劉　松秀
同　郭　德林

給十三級俸
派在承德專賣署辦事
專賣署屬官　高　緒燮

給十三級俸
派在安東專賣署辦事
專賣署屬官　李　智全
同　劉　夢霞

給十三級俸
派在承德專賣署辦事
專賣署屬官　王　法駿

給十三級俸，
派在奉天專賣署辦事
專賣署屬官　于　安文
同　張　俊生
同　楊　卓如
同　杜　常周
同　石本　貴

給十三級俸
派在承德專賣署辦事
康德五年八月十一日
警護官　江原　儀一

應即休職
康德五年八月一日
郵政局事務官
兼郵政管理局事務官　原　昇

應即休職（無給）
康德五年八月十六日
郵政局事務官
兼郵政管理局事務官　米濱　鐵藏

辭官照准
康德五年八月十六日

彙報

◎官署事項

○官吏改姓

◉（克東縣）副縣長　稅所　宏、於康德五年六月二十日改姓大山　宏

◎學事事項

○滿洲帝國高等文官（行政官司法官）採用考試學術考査（筆記考試）及格者

滿洲帝國高等文官（行政官司法官）採用考試學術考査（筆記考試）及格者如左

（康德五年八月・滿洲帝國政府）

（上記之地名爲學術考査受考地）

新京　渡邊亮　佐藤政男　山下宗　王治江　李桂滋　敖占春

奉天　夏殿容　劉雲祥　聖和斯圖　金昌麗　紀漢唐　陳維智

哈爾濱　王相伊　趙克成　張崙　李成信　李世秀　高萬春

東京　侯立封　許恩遠　張瑞　劉玉文　張子華　劉佐卿

池懷圃　趙世昌　馮維明　張朝棟　胡瑞麟　孫楷

安武納　周潤身　吉川八郎　馬鴻德　邱昌河

陳鳳翽　王振經　康相堯　北中秀雄　阿久津茂

酒本正明　大賀舜之助　大坂敏通　仁科誠三　王堯

水木四郎　兆伊哲

喬傳福　阪孝太郎　安樂正榮　和田壽　關島芳馨

滑川達也　三枝三郎　清原一郎　關口欣康　周鳳鶴

王春海　羅仲梁　劉恩陞　柏永桂　姜彬

全三柞　王東澤　李承玉　高在瑯　松浦辰雄　草野源正

赤坂卓龍　長坂正二　本間大吉　榎本精一　井橋光三　松浦改一

藤修　太中茂　大野都現　頓田克美　西尾敏雄　林一男

平野長久　松尾富士彥　持永秋雄　北原勝　辻本隆一　吉田昇

平田正實　淺海典男　中川晃　金嶋久保　川井一男　尾城格三郎

小山正雄　田畑金光　木下尊裕　馬場海雄　青井彰　平峯幸男

王錦全　菅野周光　磯部昌一　仁木正　林田悠紀夫　段栢林

徒藤正弘　原多計志　吉田公雄　坂井正　劉貴福　千葉幸雄

王晨星　劉化　孫宗海　小代青見　高橋正俊　櫻井保之助

松本良祐　宮本千雄　中村光太郎　衛藤司　佐々木正逸　薗部雅一

安武清　孫宗鉉　川村利勝　足立彰三　深見紀彌　福中正明

京都　劉紹福　尹大漢

◎官署事項

○官吏改姓

◉（克東縣）副縣長　稅所　宏ハ康德五年六月二十日大山　宏ト改姓セリ

◎學事事項

○滿洲帝國高等文官（行政官司法官）採用試驗學術考査（筆記試驗）合格者

滿洲帝國高等文官（行政官司法官）採用試驗學術考査（筆記試驗）合格者次ノ如シ

（康德五年八月・滿洲帝國政府）

（頭書ノ地名ハ學術考査受驗地ヲ示ス）

仙臺	安田大一郎	大門正輝	齋藤喜傳	酒井美一	水田豐	東陸正
札幌	波來谷進	沼田育三	田中正巳	臺之尊正三	武谷吉泰	白井重麿
福岡	畦森武	石原壽夫	磯村哲	長友兵次	新井悟良	綱脇貞美
京城	林義雄	飯田忠雄	市橋正巳	福本祐	沼澤多喜夫	若林泰仁
廣島	柳內武	松原克巳	佐藤聰祐	西島惣兵衛	橋本和藏	土田耕三
山口	山內敏明					
	小池一夫	湊孝二	橋本楫雄	小原健吉	村上龍平	森本榮二
	坂本健順	犬飼實	野口悠紀雄			
	太田光之助					
	飯野豐	國武賢進	莊琮耀	石宏基	前田正博	
	朴英秀	李道榮	金奎三			
	張世經	項喜春	森廣親			
	沈紹約					

◎財政事項

○業務時間變更認可

金融合作社業務時間變更之件以本部指令ヲ許可如左

（經濟部）

金融合作社名	業務時間	指令號數
安廣金融合作社	星期六（土曜日）自四月一日至十月三十一日自上午九時至午後一時自十一月一日至翌年三月三十一日自上午十時至午後一時	二二八一
寶清金融合作社	同	二二八二

◎財政事項

○業務時間變更認可

金融合作社業務時間變更ノ件本部指令ヲ以テ左ノ通許可セリ

（經濟部）

金融合作社名	業務時間	指令號數
安廣金融合作社	星期六（土曜日）自四月一日至十月三十一日自上午九時至午後一時自十一月一日至翌年三月三十一日自上午十時至午後一時	二二八一
寶清金融合作社	同	二二八二

許可月日　康德五年八月十八日

◎衛生事項

○登錄漢醫名簿

（民生部）

登錄年月日	登錄番號	省	縣	姓名	資格	資格取得年月日
康德四年九月三十日	一六八〇一	濱江省	阿城縣	張瑞祥	從前開業	大同二年七月以前
同	一六八〇二	河北省	無棣縣	袁鳳岐	同	同
同	一六八〇三	濱江省	陶西縣	于永香	同	同

◎衛生事項

○漢醫登錄名簿

（民生部）

同	一六八〇四	河北省	豐潤縣	李春和	同
同	一六八〇五	吉林省	楡樹縣	吳向陽	同
同	一六八〇六	濱江省	巴彥縣	張海山	同
同	一六八〇七	朝鮮		許勳	同

一六八〇八　濱江省綏棱縣　牛清珍　同
一六八〇九　朝鮮　金箕碩　同
一六八一〇　同　金時俊　同
一六八一一　同　張學俊　同
一六八一二　同　方正岡　同
一六八一三　同　楊河龍　同
一六八一四　同　李炳元　同
一六八一五　同　方元世　同
一六八一六　同　李明奎　同
一六八一七　同　李天極　同
一六八一八　同　金昌郁　同
一六八一九　同　金得燮　同
一六八二〇　山東省黃縣　單丕診　同
一六八二一　朝鮮　韓承教　同
一六八二二　同　朱致弘　同
一六八二三　吉林省伊通縣　楊連璞　同
一六八二四　朝鮮　李在暉　同
一六八二五　山東省福山縣　李錦峰　同
一六八二六　吉林省永吉縣　張瑄　同
一六八二七　奉天省鐵嶺縣　楊貴生　同
一六八二八　奉天省遼陽縣　趙雨亭　同
一六八二九　奉天省鐵嶺縣　李尚新　同
一六八三〇　吉林省永吉縣　滕龍臣　同
一六八三一　奉天省遼陽縣　郭興文　同
一六八三二　濱江省寧安縣　林永茂　同
一六八三三　奉天省鳳城縣　田桂忱　同
一六八三四　濱江省寧安縣　楊餘九　同
一六八三五　河北省東光縣　王振山　同
一六八三六　吉林省鑲陽縣　劉鳳振　同
一六八三七　吉林省永吉縣　鄭玉璽　同
一六八三八　間島省延吉縣　獲永明　同
一六八三九　山東省掖縣　劉九峰　同
一六八四〇　濱江省寧安縣　彭肇亭　同
一六八四一　河北省武安縣　楊蓋臣　同
一六八四二　吉林省永吉縣　鄭魁武　同
一六八四三　吉林省長春縣　楊蔭川　同
一六八四四　奉天省海城縣　馮允恭　同
一六八四五　吉林省長春縣　馮連科　同
一六八四六　吉林省雙陽縣　李麟春　同
一六八四七　吉林省長春縣　嬌皎山　同
一六八五一　河北省撫寧縣　單和新　同
一六八五二　奉天省海城縣　尙希晉　同
一六八五三　吉林省長春縣　田向和　同
一六八五四　奉天省瀋湯縣　趙毓芳　同
一六八五五　吉林省雙陽縣　孫瑞堂　同
一六八五六　奉天省遼陽縣　李銘良　同
一六八五七　吉林省長春縣　李寶英　同
一六八五八　同　于景唐　同
一六八五九　同　于志蔭　同
一六八六〇　奉天省海城縣　孫文煥　同
一六八六一　河北省臨榆縣　劉仕儒　同
一六八六二　山東省黃縣　王存讓　同
一六八六三　河北省邯鄲縣　王化民　同
一六八六四　吉林省懷德縣　劉永陞　同
一六八六五　奉天省遼陽縣　王福增　同
一六八六六　吉林省長春縣　譚兆起　同
一六八六七　河北省豐潤縣　王助西　同
一六八六八　河北省天津縣　張文權　同
一六八六九　吉林省長春縣　孫連璧　同
一六八七〇　同　閻儀亭　同
一六八七一　同　于新洲　同
一六八七二　河南省武安縣　王廷芳　同
一六八七三　吉林省榆樹縣　劉長山　同
一六八七四　錦州省義縣　李子瑞　同
一六八七五　奉天省開原縣　岳景陽　同
一六八七六　奉天省瀋陽縣　戴春華　同
一六八七七　奉天省輝南縣　趙殿臣　同
一六八七八　熱河省承德縣　陳福全　同
一六八七九　奉天省海城縣　張視田　同
一六八八〇　奉天省西豐縣　郭喜元　同
一六八八一　奉天省遼陽縣　孫垠　同

康德四年九月三十日

一六八八二　奉天省遼陽縣　王耀山　從前開業　大同二年七月以前
一六八八三　山東省黃縣　張尊五　同
一六八八四　山東省鉅野縣　馮雲章　同
一六八八五　奉天省鐵嶺縣　梁恺臣　同
一六八八六　奉天省海城縣　劉文閣　同
一六八八七　河南省武安縣　朱玉書　同
一六八八八　濟江省肇州縣　王子翰　同
一六八八九　奉天省西豐縣　于鴻霖　同
一六八九〇　奉天省莊河縣　王立信　同
一六八九一　奉天省瀋陽縣　趙紹堯　同
一六八九二　奉天省復縣　王展堯　同
一六八九三　新京市　蔡金聲　同
一六八九四　奉天省瀋陽縣　郭炳銓　同
一六八九五　龍江省龍江縣　崔玉麟　同
一六八九六　山東省魚臺縣　楊正希　同
一六八九七　山東省齊東縣　趙鶴仁　同
一六八九八　龍江省依安縣　朱選三　同
一六八九九　奉天省康平縣　鄒恒裕　同
一六九〇〇　奉天省梨樹縣　周長顯　同
一六九〇一　奉天省盡平縣　王忠仁　同
一六九〇二　錦州省黑山縣　謝純忱　同
一六九〇三　河北省　田春元　同
一六九〇四　奉天省瀋陽縣　邸湘泉　同
一六九〇五　吉林省榆樹縣　王明遠　同
一六九〇六　河南省武安縣　李佐臣　同
一六九〇七　興安南省庫倫旗　宋恩榮　同
一六九〇八　河南省武安縣　杜靜波　同
一六九〇九　錦州省綏中縣　李向午　同
一六九一〇　奉天省法庫縣　王國忠　同
一六九一一　奉天省錢鎮縣　錢潤庭　同
一六九一二　奉天省遼陽縣　馬玉忱　同
一六九一三　奉天省昌圖縣　李紹機　同
一六九一四　河南省武安縣　孟儒珍　同
一六九一五　奉天省法庫縣　劉承漢　同
一六九一六　同　李香圃　同
一六九一七　同　何玉書　同
一六九一八　同　王久顯　同
一六九一九　奉天省昌圖縣　馬福田　同
一六九二〇　奉天省遼陽縣　王興權　同
一六九二一　奉天省法庫縣　白海晏　同
一六九二二　同　曹玉書　同
一六九二三　奉天省梨樹縣　苑蔭芳　同
一六九二四　奉天省昌圖縣　孫繼軒　同
一六九二五　奉天省法庫縣　徐煥章　同
一六九二六　河南省武安縣　宋效曾　同
一六九二七　錦州省義縣　戴玉林　同
一六九二八　奉天省盡平縣　劉保賢　同
一六九二九　奉天省法庫縣　王獄五　同
一六九三〇　奉天市　王紹卿　同
一六九三一　奉天省新民縣　詹成山　同
一六九三二　河北省昌黎縣　趙錫九　同
一六九三三　奉天省梨樹縣　明占一　同
一六九三四　奉天省法庫縣　王懷廷　同
一六九三五　同　王金禎　同
一六九三六　錦州省錦縣　孫維廉　同
一六九三七　河南省滑縣　邢俊臣　同
一六九三八　河南省武安縣　王永興　同
一六九三九　奉天省昌圖縣　張凌閣　同
一六九四〇　同　劉裕亭　同
一六九四一　河南省武安縣　楊樹德　同
一六九四二　錦州省朝陽縣　羅振廷　同
一六九四三　奉天省昌圖縣　劉　臣　同
一六九四四　錦州省黑山縣　厲春林　同
一六九四五　奉天省新民縣　韓子新　同
一六九四六　奉天省遼陽縣　單俊斌　同
一六九四七　奉天省法庫縣　孫育民　同
一六九四八　奉天省梨樹縣　姚潤田　同
一六九四九　錦州省北鎮縣　婁炳斗　同
一六九五〇　河南省武安縣　武興邦　同
一六九五一　錦州省阜新縣　連理沖　同
一六九五二　奉天省新民縣　邢國卿　同
一六九五三　奉天省鐵嶺縣　李紫垣　同
一六九五四　奉天省新民縣　劉子耕　同

一六九五五	錦州省錦縣	郭鶴籌	同
一六九五六	奉天省昌圖縣	趙文全	同
一六九五七	奉天省	賈維藩	同
一六九五八	錦州省彰武縣	崔遠山	同
一六九五九	奉天省新民縣	朱文華	同
一六九六〇	河南省武安縣	朱崇武	同
一六九六一	奉天省遼陽縣	王秀時	同
一六九六二	同	魏麟符	同
一六九六三	錦州省義縣	顧瑞麟	同
一六九六四	河北省衡縣	潘秀峰	同
一六九六五	興安西克什騰	劉樂山	同
一六九六六	河北省遵化縣	王文元	同
一六九六七	河北省獻縣	趙振霄	同
一六九六八	河北省灤縣	魯續周	同
一六九六九	奉天省新民縣	楊遇春	同
一六九七〇	錦州省義縣	高述舜	同
一六九七一	錦州省阜新縣	陳恩榮	同
一六九七二	錦州省義縣	鄭蘭亭	同
一六九七三	河北省三河縣	唐珣	同
一六九七四	河南省武安縣	劉攀桂	同
一六九七五	河北省豐城縣	張儒霖	同
一六九七六	興安西經棚縣	劉振蘭	同
一六九七七	河北省玉田縣	馬顯廷	同
一六九七八	熱河省赤峰縣	戴居易	同
一六九七九	熱河省凌源縣	徐毓麟	同
一六九八〇	興安西經棚縣	國麟書	同
一六九八一	熱河省赤峰縣	馮兆賢	同
一六九八二	北平市	王雅三	同
一六九八三	熱河省圍場縣	姜得霖	同
一六九八四	河北省三河縣	崔瑞芝	同
一六九八五	熱河省綏東縣	白鴻賓	同
一六九八六	熱河省平泉縣	尹鳳岐	同
一六九八七	興安西經棚縣	王瑢	同
一六九八八	熱河省赤峰縣	宋兆芳	同
一六九八九	河南省武安縣	李成林	同
一六九九〇	興安西經棚縣	國麟瑞	同
一六九九一	奉天省盤平縣	侯一忱	同
一六九九二	興安西經棚縣	唐鴻賓	同
一六九九三	錦州省義縣	海玉書	同
一六九九四	奉天省新民縣	馬文煜	同
一六九九五	河北省撫寧縣	白耀先	同
一六九九六	錦州省阜新縣	任鉴選	同
一六九九七	錦州省朝陽縣	李子林	同
一六九九八	興安西奈曼旗	何壽山	同
一六九九九	錦州省義縣	陶憲雲	同
一七〇〇〇	奉天省法庫縣	陳樂山	同
一七〇〇一	奉天省撫順縣	王耀東	同
一七〇〇二	河南省商城縣	蔡鴻猷	同
一七〇〇三	錦州省錦縣	閻興岐	同
一七〇〇四	錦州省義縣	邱東郊	同
一七〇〇五	熱河省赤峰縣	李殿恩	同
一七〇〇六	熱河省平泉縣	王潔塵	同
一七〇〇七	熱河省赤峰縣	李文明	同
一七〇〇八	同	馮朝漢	同
一七〇〇九	熱河省凌源縣	初振基	同
一七〇一〇	山東省肥城縣	鮑元祥	同
一七〇一一	熱河省烏丹縣	張守德	同
一七〇一二	熱河省赤峰縣	謝永生	同
一七〇一三	熱河省凌源縣	滕賀年	同
一七〇一四	同	張子榮	同
一七〇一五	興安南省庫倫	楊琦珍	同
一七〇一六	錦州省綏中縣	方香泉	同
一七〇一七	河北省	劉希孟	同
一七〇一八	奉天省梨樹縣	孫衍慶	同
一七〇一九	河北省高陽縣	吳守常	同
一七〇二〇	同	曹德林	同
一七〇二一	山東省鄆城縣	范伯英	同
一七〇二二	河北省交河縣	李潤芝	同
一七〇二三	奉天市	郭衛仁	同
一七〇二四	河北省昌黎縣	趙守田	同
一七〇二五	河北省高陽縣	張茂森	同
一七〇二六	河南省武安縣	白錫九	同
一七〇二七	奉天省黑山縣	李香谷	同

康德四年九月三十日	一七〇二八	山西省徐溝縣	杜　泣　洲	從前開業	大同二年七月以前
同	一七〇二九	吉林省伊通縣	趙　明　川	同	同
同	一七〇三〇	吉林省永吉縣	張　志　清	同	同
同	一七〇三一	新京特別市	劉　金　鑑	同	同
同	一七〇三二	吉林省永吉縣	張　寶　庫	同	同
同	一七〇三三	吉林省饒河縣	李　啟　榮	同	同
同	一七〇三四	同	邱　萬　富	同	同
同	一七〇三五	同	曾　永　春	同	同
同	一七〇三六	吉林省伊通縣	李　　昇	同	同
同	一七〇三七	奉天省鐵嶺縣	王　世　昌	同	同
同	一七〇三八	三江省通河縣	曾　樹　棠	同	同
同	一七〇三九	熱江省賓縣	何　連　滑	同	同
同	一七〇四〇	山東省掖縣	王　啟　中	同	同
同	一七〇四一	奉天省昌圖縣	馬　毓　春	同	同
同	一七〇四二	奉天省鐵嶺縣	劉　純　厚	同	同
同	一七〇四三	三江省通河縣	莊　玉　園	同	同
同	一七〇四四	河北省撫寧縣	李　輔　臣	同	同
同	一七〇四五	安東省安東縣	黃　子　陽	同	同
同	一七〇四六	吉林省永吉縣	張　國　正	同	同
同	一七〇四七	山東省掖縣	孫　復　禮	同	同
同	一七〇四八	熱江省賓縣	潘　　昇	同	同
同	一七〇四九	吉林省九台縣	康　聚　德	同	同
同	一七〇五〇	熱江省五常縣	邢　常　富	同	同
同	一七〇五一	熱江省巴彥縣	高　殿　卿	同	同
同	一七〇五二	奉天省新民縣	岳　敬　亭	同	同
同	一七〇五三	吉林省扶餘縣	曲　雲　峰	同	同
同	一七〇五四	山東省昌邑縣	張　仙　庭	同	同
同	一七〇五五	熱江省木蘭縣	杜　景　榮	同	同
同	一七〇五六	奉天省撫順縣	趙　振　民	同	同
同	一七〇五七	安東省鳳城縣	汪　占　一	同	同
同	一七〇五八	河北省昌黎縣	石　國　穎	同	同
同	一七〇五九	吉林省永吉縣	白　樊　年	同	同
同	一七〇六〇	河北省	王　煥　章	同	同
同	一七〇六一	新京特別市	石　永　林	同	同
同	一七〇六二	三江省通河縣	朴　　慶	同	同
同	一七〇六三	奉天省法庫縣	李　春　元	同	同
同	一七〇六四	吉林省伊通縣	張　仲　國	同	同
同	一七〇六五	吉林省雙城縣	吳　子　珍	同	同
同	一七〇六六	奉天省撫順縣	張　國　梁	同	同
同	一七〇六七	熱江省賓縣	曹　洪　恩	同	同
同	一七〇六八	吉林省九台縣	賈　玉　崑	同	同
同	一七〇六九	吉林省永吉縣	李　桂　林	同	同
同	一七〇七〇	吉　林　省	關　春　瑞	同	同
同	一七〇七一	奉天省營口縣	金　拱　拱	同	同
同	一七〇七二	吉林省九台縣	韓　號　三	同	同
同	一七〇七三	吉林省饒河縣	劉　雅　軒	同	同
同	一七〇七四	錦州省北鎮縣	劉　子　良	同	同
同	一七〇七五	奉天省撫順縣	侯　貴　耀	同	同
同	一七〇七六	山東省汶登縣	張　鎮　善	同	同
同	一七〇七七	奉天省鐵嶺縣	崔　忠　華	同	同
同	一七〇七八	奉天省本溪縣	王　季　直	同	同
同	一七〇七九	河北省完平縣	王　傳　碧	同	同
同	一七〇八〇	熱江省賓縣	劉　信　堂	同	同
同	一七〇八一	奉天省海城縣	劉　子　星	同	同
同	一七〇八二	河北省臨榆縣	程　樹　餘	同	同
同	一七〇八三	奉天省法庫縣	馬　常　全	同	同
同	一七〇八四	安東省桓河縣	白　成　山	同	同
同	一七〇八五	奉天省遼陽縣	羅　陵　珠	同	同
同	一七〇八六	龍江省巴彥縣	李　錦　寬	同	同
同	一七〇八七	錦州省錦縣	蕭　景　芳	同	同
同	一七〇八八	奉天省法庫縣	吳　鳳　閣	同	同
同	一七〇八九	奉天省開原縣	朱　韓　學	同	同
同	一七〇九〇	奉天省鐵嶺縣	李　湘　洲	同	同
同	一七〇九一	山東省凌縣	王　春　林	同	同
同	一七〇九二	吉林省榆樹縣	王　瑞　峰	同	同
同	一七〇九三	山東省乳山縣	鄭　雪　亭	同	同
同	一七〇九四	山東省武安縣	劉　鑫　三	同	同
同	一七〇九五	山東省文登縣	馬　星　祥	同	同
同	一七〇九六	奉天省海城縣	劉　惠　忱	同	同
同	一七〇九七	奉天省本溪縣	馬　藉　安	同	同
同	一七〇九八	吉林省賓縣	凌　子　謙	同	同
同	一七〇九九	奉天省鳳山縣	馬　青　山	同	同
同	一七一〇〇	山東省費縣	仲　偉　福	同	同
同	一七一〇一	朝　鮮	朴　鳳　鶴	同	同

同 同 同

| | | |

同	一七二五〇	吉林省懷德縣	盛京醫	同	同
同	一七二五一	奉天省黑山縣	孟廣章	同	同
同	一七二五二	吉林省永吉縣	林芳	同	同
同	一七二五三	同	羅海峰	同	同
同	一七二五四	吉林省雙陽縣	于東林	同	同
同	一七二五五	吉林省樺甸縣	李潤波	同	同
同	一七二五六	吉林省永吉縣	姚景華	同	同
同	一七二五七	同	張明儒	同	同
同	一七二五八	奉天省瀋陽縣	黃玉碧	同	同
同	一七二五九	吉林省楡樹縣	江世林	同	同
同	一七二六〇	吉林省伊通縣	李向臣	同	同
同	一七二六一	同	翟鳳驛	同	同
同	一七二六二	河南省武安縣	韓玉富	同	同
同	一七二六三	奉天省營口縣	吳星閣	同	同
同	一七二六四	吉林省楡樹縣	陳敬忠	同	同
同	一七二六五	同	徐俊堂	同	同
同	一七二六六	同	布鳳林	同	同
同	一七二六七	奉天省梨樹縣	劉天巳	同	同
同	一七二六八	吉林省伊通縣	朱蔭庭	同	同
同	一七二六九	吉林省磐石縣	李金鶴	同	同
同	一七二七〇	吉林省永吉縣	裴德貴	同	同
同	一七二七一	吉林省長春縣	高級三	同	同
同	一七二七二	吉林省永吉縣	金驪	同	同
同	一七二七三	吉林省楡樹縣	王鳳臣	同	同
同	一七二七四	河北省樂亭縣	趙輅五	同	同
同	一七二七五	吉林省永吉縣	胡海濤	同	同
同	一七二七六	同	蘇占雲	同	同
同	一七二七七	吉林省雙陽縣	孫振瀛	同	同
同	一七二七八	吉林省永吉縣	喬秉理	同	同
同	一七二七九	同	韓玉峰	同	同
同	一七二八〇	吉林省伊通縣	李品清	同	同
同	一七二八一	河南省武安縣	白佩珩	同	同
同	一七二八二	吉林省長春縣	丁永發	同	同
同	一七二八三	吉林省楡樹縣	張百川	同	同
同	一七二八四	同	鄭惠卿	同	同
同	一七二八五	同	王運斌	同	同
同	一七二八六	同	李繼武	同	同
同	一七二八七	同	康錫純	同	同
同	一七二八八	同	孫紹勃	同	同
同	一七二八九	同	屈昭民	同	同
同	一七二九〇	同	鄒榮陞	同	同
同	一七二九一	奉天省黑山縣	孔東明	同	同
同	一七二九二	吉林省楡樹縣	李向陽	同	同
同	一七二九三	同	吳子祥	同	同
同	一七二九四	同	董殿儒	同	同
同	一七二九五	同	劉文瑞	同	同
同	一七二九六	同	李繼武	同	同
同	一七二九七	同	玉毓才	同	同
同	一七二九八	同	姜克義	同	同
同	一七二九九	吉林省扶餘縣	朱嘉林	同	同
同	一七三〇〇	吉林省楡樹縣	楊桂林	同	同

◉觀象事項

○滿洲觀象日報

#八月十八日正午觀測成績　（中央觀象臺調査）

地名＼項目	氣壓（粍）（海面之度）	氣溫（度）（攝氏）	風 方向	風 速度米一秒	降水量（粍）	天氣
旅順	七五二・二	二六	北	一〇	二	快晴
大連	七五三・七	二七	北北西	七	一	快晴
鳳凰城	七五一・三	二二	北	五	六	快晴
營口	七五四・二	二七	北北東	六	六	快晴
承德	七五五・二	二七	東	二	二	快晴
鞍山	七五五・二	二六	北東	七	七	晴
奉天	七五四・〇	二五	北北東	六	六	晴
赤峰	七五五・六	二五	北北東	一	一	快晴
開原	七五四・六	二四	北	五	五	晴
延吉	七五一・一	二一	東	二	二	雨
四平街	七五四・〇	二三	北北東	七	七	薄曇
錢家店	七五五・一	二六	東北東	三	三	晴
敦化	七五二・九	一九	北東	一四	一四	雨

新京	七五四・一	二三	北	六	一	曇	二	一	快晴
東寧	七五三・三	二一	南南西	三	七	雨	三	一	晴
牡丹江	七五二・七	二二	東北東	三	七	曇	三	三	快晴
綏芬河	七五三・二	二一	東	二	一四	雨	二	一	晴
洮南	七五五・四	二四	北	三	一	快晴	一	一	晴
哈爾濱	七五四・〇	二二	北東	二	一	曇	二	一	霧曇
齊齊哈爾	七五六・八	二三	北北西	二	一	快晴	二	一	快晴
海倫	七五五・一	二三	北北東	三	一	晴	三	一	晴
克山	七五五・三	二四	北北東	三	三	快晴	三	三	快晴
海拉爾	七五七・三	二三	西南西	二	一	晴	二	一	晴
滿洲里	七五六・九	二四	西	一	一	晴	一	一	晴
黑河	七五五・〇	二五	北北西	二	一	霧曇	二	一	霧曇

備考　一　降水量ハ昨日午前六時至本日午前六時之二十四時間量（降水量ハ昨日午前六時ヨリ當日午前六時ニ至ル二十四時間量ナリ）

一　於氣溫記（一）符號ハ氷點以下（氣溫ニ於テ（一）印ヲ附シタルハ氷點下ヲ示ス）

◉更正（訂正）

◉第一千三百零一號第一七三頁（任免及指敘欄）第一段第九行及第二十四行「派在衛生處辦事」作「派駐德意志國」、同頁同段末行及同頁第三段第三行「派在德國公使館辦事」各應作「派在德意志國公使館辦事」均係作稿錯誤

◉第一千三百零七號第三二四頁（任免及指敘欄）第二段末起第七行「派駐德國」應作「派駐德意志國」、同頁同段末行及同頁第三段第三行「派在德國公使館辦事」各應作「派在德意志國公使館辦事」均係作稿錯誤

◉第一千三百零八號第三四八頁敘賜及任免指敘欄第一段第一行中「龜井國雄」應作「龜井國男」係作稿錯誤

◉第一千三百零九號第三八八頁更正欄第一段末起第二行及末行中「工」、各應作「工」、第二段第七行中「等」應作「等」、同段末ヨリ第二行「纖維仕分工」ハ「纖維仕分工」ノ何レモ誤植、第三八九頁奉天獸醫養成所筆記試驗及格者名中下端第五行受驗番號一二四「慶李祥」應作「李慶祥」係誤排

公告

◉職員身分證明書遺失公告

左開職員身分證明書遺失今後作爲無效

所屬官職姓名	發行年月日及號數	遺失年月日及地址
營繕需品局技佐　西內　初貴	康德五年八月八日　第一一〇四號	康德五年八月十三日　於新京驛附近
營繕需品局傭人　李　殿　璽	康德三年十月一日　第五二二號	康德五年八月十四日　於四馬路附近

營繕需品局

所屬官職姓名	發行年月日及號數	遺失年月日及地址
黑河檢疫所傭員　王　棟　臣	康德四年十二月五日　第五號	康德五年七月二十日　於黑河市內
黑河省民生科雇員　齋藤　勝清	康德四年二月二二日　第一三五號	康德五年八月一日、於黑河市內

黑河省

◉職員徽章遺失公告

左開職員徽章遺失今後作爲無效

所屬官職姓名	發行年月日及號數	遺失年月日及地址
民生部屬員　恩　桂	康德四年七月十三日　第三〇號	康德五年七月十八日　於朝日通至東四道街途中
民生部（社會司輔導科）事務官　黃　千　里	民生部頒發第五四號　滿洲國旗型左右突出白頭別針式	康德五年七月二十七日　由通化路至金輝路二號線バス內

民生部

◉國稅滯納處分執行稅務官吏證票遺失公告

左開職員國稅滯納處分執行稅務官吏證票遺失今後作爲無效

所屬官職姓名	發行年月日及號數	遺失年月日及地址
哈爾濱稅捐局司稅　韓　文　浩	康德四年八月七日　濱江稅務監督署發給第六六號	康德五年八月一日　哈爾濱市

哈爾濱稅捐局

◉商租權整理審決公告

依商租權整理法第十一條已實行審決茲依同法第十二條第二項公告其要旨如左

康德五年八月二十日

地籍整理局長　袁慶濂

◉商租權整理審決公告

商租權整理法第十一條ニ依リ審決シタルヲ以テ同法第十二條第二項ニ依リ左ニ其ノ要旨ヲ公告ス

康德五年八月二十日

地籍整理局長　袁慶濂

計開

審決主文	審決年月日	審決番號	土地ノ表示								商租權申告人住所氏名
			坐落			四至				面積	
				東至	西至	南至	北至				
滿洲拓植公社ハ下記土地ニ付商租權ヲ有ス 該商租權ハ之ヲ所有權ニ轉換ス	康德五年八月十七日	自七〇〇參至貳參六〇七	牡丹江省密山縣（但シ右地域ヨリ滿洲拓植公社ノ未買收地ヲ除ク）	虎林縣界蘇聯國界	穆棱縣界勃利縣界	興凱湖、穆棱河、蘇聯國界	寶清縣界	六八參五〇〇响七畝壹分六厘八毫			新京特別市大同大街參〇壹號康德會館內滿洲拓植公社
同	同	自貳參六〇八至貳五壹貳五	牡丹江省虎林縣（但シ右地域ヨリ滿洲拓植公社ノ未買收地ヲ除ク）	連泡河及楊木橋ヨリ正北七粁虎林河ニ至ル	密山縣界	寶清縣界	七虎林河	九壹〇貳〇响壹畝九分貳厘貳毫			右同
同	同	自貳五壹貳六至貳七貳五貳	三江省樺川縣（永豐區、久樂區、屈安區、發正區、金屋區）（但シ右地域ヨリ滿洲拓植公社ノ未買收地ヲ除ク）	依蘭縣界	寶清縣界	粒民區、興利區及歸仁區界	勃利縣界	壹五九八〇六响壹畝參分			右同
同	同	自貳七貳五參至貳八六九參	三江省勃利縣五保（但シ右地域ヨリ滿洲拓植公社ノ未買收地ヲ除ク）	依蘭縣界方正縣界	寶清縣界密山縣界穆棱縣界	寧安縣界穆棱縣界	大清山頂	八壹八貳四响五畝壹分			右同
同	同	自貳八六九四至參四貳六六	三江省寶清縣第貳區鶴參區（但シ右地域ヨリ滿洲拓植公社ノ未買收地ヲ除ク）	饒河縣界	樺川縣界勃利縣界	密山縣界	橈力河寶石河	貳七六八〇八响四畝八分			右同

同	同	同	同	同	同	同	同	同	同	同	同	同	同
同	同	同	同	同	同	同	同	同	同	同	同	同	同
自參四貳六七至參四五八參	自參四五八四至參五四八參	自參五四八四至參六參五七	自參六參五八至參七貳九六	參七貳九七	三江省依蘭縣湖南營（但シ滿洲拓植公社ノ未買收地ヲ除ク）	濱江省綏棱縣王榮爾（城東）（但シ右地域ヨリ滿洲拓植公社ノ未買收地ヲ除ク）	濱江省阿城縣阿什河左岸地域（但シ右地域ヨリ滿洲拓植公社ノ未買收地ヲ除ク）	濱江省阿城縣阿什河右岸地域（但シ右地域ヨリ滿洲拓植公社ノ未買收地ヲ除ク）	濱江省阿城縣五區三棵樹	東至	西至	東至	西至
A道路ト七虎力河交叉點ヨリ直線北方B點ヘ	E湖南營街ヨリ直線東方延長A點ヨリ北方延長線ノ	C點ヨリ直角ニ東方延長線ヲトリD點ヨリ南方ニ向ヒ八虎力河岸ニ結ブ點ヲ	D御毛河ヨリ八虎力河岸ニ通ズル道路ノ交叉點	七虎力河	王家屯ヨリ七虎力河ニ通ズル道路ト七虎力河トノ交叉點ヨリ正北ニ向ヒ八虎力河ニ結ブ點ヲ	濠ヲ隔テ滿洲拓植公社有地ニ接ス	濠ヲ隔テ滿洲拓植公社有地標界ニ至ル	泥爾河	鐵道	濱縣大道	邱家窩堡姚萬慶屯	韓家四子新立屯	後張家店沒家店曾家窩棚
八虎力河								努敏河					
七虎力河													
豐七豐七豐七

同	同	同	參七貳九七之壹	右	同		
株式會社滿洲日日新聞社ハ下記土地ニ付商租權ヲ有ス該商租權ハ之ヲ所有權ニ轉換ス	同	同	參七貳九七之貳	右	同		
同	同	同	參七貳九八	奉天省城商埠地參經路			
				東至	西至	東至	西至
				道路		拉濱線鐵道用地界	大連東局祥銀行
				南至	北至	南至	北至
				道路		坂本太通	亞細亞石油會社
				右	同		貳壹五貳坪參合壹勺
右	同	右	同				大連市東公園町參壹番地株式會社滿洲日日新聞社

廣告

商業登記

康德五年五月二十五日　明水兼理司法縣公署

商號新設

一、商號　永盛利
一、營業之種類　山產木器業
一、營業所　明水縣東大街路南
一、商號使用人之姓名住所
謝永林　明水縣城區元字二甲二井

商號新設

一、商號　新陞號
一、營業之種類　鮮貨販賣業
一、營業所　明水縣通達鎮北大街路西三十六號
一、商號使用人之姓名住所
趙省三　明水縣通達鎮北大街路西三十六號

商號新設

一、商號　復興和
一、營業之種類　紐飾品雜貨販賣業
一、營業所　明水縣崇德鎮北大街路東門牌六號
一、商號使用人之姓名住所
呂毅明　明水縣崇德鎮北大街路東門牌六號

康德五年五月二十五日登記　明水兼理司法縣公署

蓋平電業株式會社變更

一、康德五年五月二十一日商號變更如左

商號　蓋平電業株式會社

一、康德五年五月二十一日公告之方法變更如左

公告之方法　本會社之公告登載於滿洲日日新聞

康德五年五月二十四日登記　蓋平區法院

滿洲中央銀行變更（支店）

理事西岡實太於康德五年三月十八日辭任
康德五年四月四日登記

滿洲中央銀行變更（支店）

副總裁蔡運升康德五年四月七日辭任
康德五年四月十九日登記

滿洲中央銀行變更（支店）

一、因聲請將左記事項追加之
株式讓渡之禁止及限制
政府認整之株式中五萬株下得讓與或處分之
非經政府核准者不得爲本行之株主

康德五年四月十九日登記

商業登記

商號新設

一、商號　永盛利
一、營業之種類　山產木器業
一、營業所　明水縣東大街路南
一、商號使用人之姓名住所
謝永林　明水縣城區元字二甲二井

商號新設

一、商號　新陞號
一、營業之種類　鮮貨販賣業
一、營業所　明水縣通達鎮北大街路西三十六號
一、商號使用人之姓名住所
趙省三　明水縣通達鎮北大街路西三十六號

商號新設

一、商號　復興和
一、營業之種類　紐飾品雜貨販賣業
一、營業所　明水縣崇德鎮北大街路東門牌六號
一、商號使用者ノ氏名住所
呂毅明　明水縣崇德鎮北大街路東門牌六號

康德五年五月二十五日登記　明水兼理司法縣公署

蓋平電業株式會社變更

一、康德五年五月二十一日商號ヲ左ノ通リ變更ス

商號　蓋平電業株式會社

一、康德五年五月二十一日公告ノ方法ヲ左ノ如ク變更ス

公告ノ方法　本會社ノ公告ハ滿洲日日新聞ニ掲載ス

康德五年五月二十四日登記　蓋平區法院

滿洲中央銀行變更（支店）

理事西岡實太ハ康德五年三月十八日辭任ス
康德五年四月四日登記

滿洲中央銀行變更（支店）

副總裁蔡運升ハ康德五年四月七日辭任ス
康德五年四月十九日登記

滿洲中央銀行變更（支店）

一、申請ニ因リ左記ノ事項ヲ追加ス
株式讓渡之禁止及制限
政府ノ引受ケタル株式中五萬株ニ付テハ之ヲ讓渡又ハ處分スルコトヲ得ズ
政府ノ認可ヲ經タルモノニ非ラザレバ本行ノ株主タルコトヲ得ズ

康德五年四月十九日登記

●滿洲中央銀行變更（支店）

監事闕潮洗康德五年四月十八日辭任

左記者於康德五年四月十九日就任副總裁

副總裁　闕潮洗　新京特別市北大街西四道街

滿洲中央銀行總行

康德五年五月七日登記　安達兼理司法縣公署

●滿洲中央銀行變更（支店）

一、副總裁蔡運升康德五年四月七日辭任

一、因縣請將左記事項追加之

株式讓渡之禁止及限制

政府認墾之株式中五萬株不得讓與或處分之

非經政府核准者不得爲本行之株主

康德五年四月十八日登記

●滿洲中央銀行變更（支店）

一、監事闕潮洗康德五年四月十八日辭任

一、左開者於康德五年四月十九日就任副總裁

副總裁　闕潮洗　新京特別市北大街西四道街

滿洲中央銀行總行

康德五年五月三日登記

●商號新設

一、商　號　源興昌

一、營業之種類　製油業

一、營　業　所　密山縣第三區半截河大同街

一、商號使用人之姓名住所

劉　興　堯　密山縣第三區半截河大同街

康德五年五月六日登記　密山兼理司法縣公署

●安東義來銀行變更（支店）

一、康德五年一月二十五日左記者重任監事

孫　經　生　安東縣中區縣署前街門牌九號

王　信　然　安東縣中區中富街門牌二五號

康德五年四月一日登記

●商號新設

一、商　號　廣合永鴻記

一、營業之種類　雜貨業

一、營　業　所　撣甸縣城內東大街路北

一、商號使用者之姓名住所

李　廣　有　撣甸縣城內二道街門牌八四號

康德五年四月九日登記　撣甸兼理司法縣公署

●滿洲中央銀行變更（支店）

一、監事闕潮洗康德五年四月十八日辭任ス

一、左記ノ者ハ康德五年四月十九日副總裁ニ就任ス

副總裁　闕潮洗　新京特別市北大街西四道街

滿洲中央銀行總行

康德五年五月七日登記　安達兼理司法縣公署

●滿洲中央銀行變更（支店）

一、副總裁蔡運升ハ康德五年四月七日辭任ス

一、申請ニ因リ左記ノ事項ヲ追加ス

株式讓渡ノ禁止及制限

政府ノ引受ケタル株式中五萬株ニ付テハ讓渡又ハ處分スルコトヲ得ズ政府ノ認可ヲ經タルモノニ非ザレバ本行ノ株主タルコトヲ得ズ

康德五年四月十八日登記

●滿洲中央銀行變更（支店）

一、監事闕潮洗ハ康德五年四月十八日辭任ス

一、左記ノ者康德五年四月十九日副總裁ニ就任ス

副總裁　闕潮洗　新京特別市北大街西四道街

滿洲中央銀行總行

康德五年五月三日登記

●商號新設

一、商　號　源興昌

一、營業ノ種類　製油業

一、營　業　所　密山縣第三區半截河大同街

一、商號使用者ノ氏名住所

劉　興　堯　密山縣第三區半截河大同街

康德五年五月六日登記　密山兼理司法縣公署

●安東義來銀行變更（支店）

一、康德五年一月二十五日左記ノ者監事ニ重任ス

孫　經　生　安東縣中區縣署前街門牌九號

王　信　然　安東縣中區中富街門牌二五號

康德五年四月一日登記

●商號新設

一、商　號　廣合永鴻記

一、營業ノ種類　雜貨業

一、營　業　所　撣甸縣城內東大街路北

一、商號使用者ノ氏名住所

李　廣　有　撣甸縣城內二道街門牌八四號

康德五年四月九日登記　撣甸兼理司法縣公署

國務院總務廳人事處編纂

滿洲帝國官吏錄

（定價　壹圓八角　送料　貳角）

康德五年四月一日現在

一、發賣期日　康德五年七月十五日

一、申込箇所　賣捌元並二全滿著名書店（營繕需品局ニテハ發賣セズ）

賣捌元　國務院廳舍內　明文社　岡一朗　電話②二三二一—二五七

康德五年八月

本社　大連櫻花臺一六九（電話⑤一四六八　振替大連六二六六）

營繕需品局

交通銀行在滿各行資產負債表

（康德五年六月三十日）

資產		負債	
定期放款	九、五四〇、〇一五、二三	定期存款	二、六六九、九八〇、五五
活期放款	一、六九七、八四一、七六	活期存款	一、六六四、二六、二七
貼現放款	一、五九、七三三、五〇	本票及雜存	九四四、九三六、七三
押滙	九、〇〇〇、〇〇	滙出滙款	一七一、八三〇、七一
有價證券	四五一、九四九、〇六	透支各同業	六、六五八、五五二、七二
房屋生財	四三三、三四二、三四	內部往來	四、五六、八四二、九二
非營業用房地及其他	一、九〇三、〇三九、〇四		
同業透支	六六、三三、三一		
現金及存放	三、三一、六〇四、五四		
本期純損	一〇〇、六二八、三		
合計	一六、六七六、三四九、九〇	合計	一六、六七六、三四九、九〇

大同二年七月六日第三種郵便物認可
昭和八年三月十六日第三種郵便物認可
康德五年八月二十日發行（日刊）

政府公報　第一千三百十一號

價目　一份七分（國內）九分（國外）各郵費在內
定價一月一圓五角（國內）二圓（國外）
廣告料　九P.活字一行十四字二角

發行所　新京國務院總務廳
發賣所　新京商埠地營繕需品局
電話（2）一三二一—三九・三七・三六（編輯）
轉電（2）一三二一（發賣）
新京一三三〇　大連五七二三