第七十五條　扶助料ノ各級ニ依ルヘキ公務ノ程度ハ勅令ヲ以テ之ヲ定ム

第七十六條　扶助料ノ各級ニ依ルヘキ年額ハ左ノ各號ニ掲クル金額ニ依リ之ヲ給ス

一　第二號乃至第四號ニ掲ケサル場合ニ於テハ一時恩給年額ノ十分ノ五

二　公務ニ因ル傷痍ニ依リ退職シ又ハ公務ニ因ル傷痍ニ依リ廢疾ト認メラレタル場合ニ於テハ一時恩給年額ノ十分ノ十

三　公務ニ因ル傷痍ニ依リ退職シ又ハ公務ニ因ル傷痍ニ依リ廢疾ト認メラレタル場合ニ於テハ一時恩給年額ノ十分ノ十ニ相當スル金額

四　公務ニ因ル傷痍ニ依リ退職シ又ハ公務ニ因ル傷痍ニ依リ廢疾ト認メラレタル場合ニ於テハ一時恩給年額ノ十分ノ十ニ相當スル金額ニ加フルニ一時恩給年額ノ百分ノ二十五相當スル金額

第七十七條　扶助料ハ左ノ順序ニ依リ之ヲ受クヘキ遺族ニ給ス

一　父、母、祖父又ハ祖母

二　夫、妻、子又ハ孫

三　父、母、祖父又ハ祖母ニシテ公務員又ハ公務ニ因リ傷痍ヲ受ケ退職シ又ハ廢疾ト認メラレタル者ノ扶助料ヲ受クヘキ順序ニ依リ扶助料ヲ受クヘキ者ノ死亡ノ當時其ノ者ト生計ヲ同ニシタル夫、妻、子又ハ孫

四　夫、妻、子又ハ孫ニシテ公務員又ハ公務ニ因リ傷痍ヲ受ケ退職シ又ハ廢疾ト認メラレタル者ノ扶助料ヲ受クヘキ順序ニ依リ扶助料ヲ受クヘキ者ノ死亡ノ當時其ノ者ト生計ヲ同ニシタル父、母、祖父又ハ祖母

五　父、母、祖父又ハ祖母ニシテ公務員又ハ公務ニ因リ傷痍ヲ受ケ退職シ又ハ廢疾ト認メラレタル者ノ扶助料ヲ受クヘキ順序ニ依リ扶助料ヲ受クヘキ者ノ死亡ノ當時其ノ者ト生計ヲ同ニシタル夫、妻、子又ハ孫

六　夫、妻、子又ハ孫ニシテ公務員又ハ公務ニ因リ傷痍ヲ受ケ退職シ又ハ廢疾ト認メラレタル者ノ扶助料ヲ受クヘキ順序ニ依リ扶助料ヲ受クヘキ者ノ死亡ノ當時其ノ者ト生計ヲ同ニシタル父、母、祖父又ハ祖母

七　父、母、祖父又ハ祖母ニシテ公務員又ハ公務ニ因リ傷痍ヲ受ケ退職シ又ハ廢疾ト認メラレタル者ノ扶助料ヲ受クヘキ順序ニ依リ扶助料ヲ受クヘキ者ノ死亡ノ當時其ノ者ト生計ヲ同ニシタル夫、妻、子又ハ孫

八　夫、妻、子又ハ孫ニシテ公務員又ハ公務ニ因リ傷痍ヲ受ケ退職シ又ハ廢疾ト認メラレタル者ノ扶助料ヲ受クヘキ順序ニ依リ扶助料ヲ受クヘキ者ノ死亡ノ當時其ノ者ト生計ヲ同ニシタル父、母、祖父又ハ祖母

第七十八條　扶助料ハ前條ノ規定ニ依リ遺族ニ給スヘキ場合ニ於テハ其ノ遺族ノ中ニ在ル者ノ順序ニ依リ之ヲ給ス

第七十九條　扶助料ハ前條ノ規定ニ依リ遺族ニ給スヘキ場合ニ於テハ其ノ遺族ノ中ニ在ル者ノ順序ニ依リ之ヲ給ス

第八十條　扶助料ハ前條ノ規定ニ依リ遺族ニ給スヘキ場合ニ於テハ其ノ遺族ノ中ニ在ル者ノ順序ニ依リ之ヲ給ス

第八十一條　扶助料ハ前條ノ規定ニ依リ遺族ニ給スヘキ場合ニ於テハ其ノ遺族ノ中ニ在ル者ノ順序ニ依リ之ヲ給ス

第八十二條　扶助料ハ前條ノ規定ニ依リ遺族ニ給スヘキ場合ニ於テハ其ノ遺族ノ中ニ在ル者ノ順序ニ依リ之ヲ給ス

第八十三條　扶助料ハ前條ノ規定ニ依リ遺族ニ給スヘキ場合ニ於テハ其ノ遺族ノ中ニ在ル者ノ順序ニ依リ之ヲ給ス

第八十四條　扶助料ハ前條ノ規定ニ依リ遺族ニ給スヘキ場合ニ於テハ其ノ遺族ノ中ニ在ル者ノ順序ニ依リ之ヲ給ス

第八十五條　扶助料ハ前條ノ規定ニ依リ遺族ニ給スヘキ場合ニ於テハ其ノ遺族ノ中ニ在ル者ノ順序ニ依リ之ヲ給ス

第八十六條　扶助料ハ前條ノ規定ニ依リ遺族ニ給スヘキ場合ニ於テハ其ノ遺族ノ中ニ在ル者ノ順序ニ依リ之ヲ給ス

第八十七條　扶助料ハ前條ノ規定ニ依リ遺族ニ給スヘキ場合ニ於テハ其ノ遺族ノ中ニ在ル者ノ順序ニ依リ之ヲ給ス

第八十八條　扶助料ハ前條ノ規定ニ依リ遺族ニ給スヘキ場合ニ於テハ其ノ遺族ノ中ニ在ル者ノ順序ニ依リ之ヲ給ス

第八十九條　扶助料ハ前條ノ規定ニ依リ遺族ニ給スヘキ場合ニ於テハ其ノ遺族ノ中ニ在ル者ノ順序ニ依リ之ヲ給ス

第九十條　扶助料ハ前條ノ規定ニ依リ遺族ニ給スヘキ場合ニ於テハ其ノ遺族ノ中ニ在ル者ノ順序ニ依リ之ヲ給ス

第九十一條　扶助料ハ前條ノ規定ニ依リ遺族ニ給スヘキ場合ニ於テハ其ノ遺族ノ中ニ在ル者ノ順序ニ依リ之ヲ給ス

第九十二條　扶助料ハ前條ノ規定ニ依リ遺族ニ給スヘキ場合ニ於テハ其ノ遺族ノ中ニ在ル者ノ順序ニ依リ之ヲ給ス

第九十三條　扶助料ハ前條ノ規定ニ依リ遺族ニ給スヘキ場合ニ於テハ其ノ遺族ノ中ニ在ル者ノ順序ニ依リ之ヲ給ス

第九十四條　扶助料ハ前條ノ規定ニ依リ遺族ニ給スヘキ場合ニ於テハ其ノ遺族ノ中ニ在ル者ノ順序ニ依リ之ヲ給ス

第九十五條　扶助料ハ前條ノ規定ニ依リ遺族ニ給スヘキ場合ニ於テハ其ノ遺族ノ中ニ在ル者ノ順序ニ依リ之ヲ給ス

第九十六條　扶助料ハ前條ノ規定ニ依リ遺族ニ給スヘキ場合ニ於テハ其ノ遺族ノ中ニ在ル者ノ順序ニ依リ之ヲ給ス

第九十七條　扶助料ハ前條ノ規定ニ依リ遺族ニ給スヘキ場合ニ於テハ其ノ遺族ノ中ニ在ル者ノ順序ニ依リ之ヲ給ス

第九十八條　扶助料ハ前條ノ規定ニ依リ遺族ニ給スヘキ場合ニ於テハ其ノ遺族ノ中ニ在ル者ノ順序ニ依リ之ヲ給ス

第九十九條　扶助料ハ前條ノ規定ニ依リ遺族ニ給スヘキ場合ニ於テハ其ノ遺族ノ中ニ在ル者ノ順序ニ依リ之ヲ給ス

第百條　扶助料ハ前條ノ規定ニ依リ遺族ニ給スヘキ場合ニ於テハ其ノ遺族ノ中ニ在ル者ノ順序ニ依リ之ヲ給ス

第百一條　扶助料ハ前條ノ規定ニ依リ遺族ニ給スヘキ場合ニ於テハ其ノ遺族ノ中ニ在ル者ノ順序ニ依リ之ヲ給ス

第百二條　扶助料ハ前條ノ規定ニ依リ遺族ニ給スヘキ場合ニ於テハ其ノ遺族ノ中ニ在ル者ノ順序ニ依リ之ヲ給ス

第百三條　扶助料ハ前條ノ規定ニ依リ遺族ニ給スヘキ場合ニ於テハ其ノ遺族ノ中ニ在ル者ノ順序ニ依リ之ヲ給ス

第百四條　扶助料ハ前條ノ規定ニ依リ遺族ニ給スヘキ場合ニ於テハ其ノ遺族ノ中ニ在ル者ノ順序ニ依リ之ヲ給ス

第百五條　扶助料ハ前條ノ規定ニ依リ遺族ニ給スヘキ場合ニ於テハ其ノ遺族ノ中ニ在ル者ノ順序ニ依リ之ヲ給ス

第百六條　扶助料ハ前條ノ規定ニ依リ遺族ニ給スヘキ場合ニ於テハ其ノ遺族ノ中ニ在ル者ノ順序ニ依リ之ヲ給ス

第百七條　扶助料ハ前條ノ規定ニ依リ遺族ニ給スヘキ場合ニ於テハ其ノ遺族ノ中ニ在ル者ノ順序ニ依リ之ヲ給ス

第百八條　扶助料ハ前條ノ規定ニ依リ遺族ニ給スヘキ場合ニ於テハ其ノ遺族ノ中ニ在ル者ノ順序ニ依リ之ヲ給ス

第百九條　扶助料ハ前條ノ規定ニ依リ遺族ニ給スヘキ場合ニ於テハ其ノ遺族ノ中ニ在ル者ノ順序ニ依リ之ヲ給ス

第百十條　扶助料ハ前條ノ規定ニ依リ遺族ニ給スヘキ場合ニ於テハ其ノ遺族ノ中ニ在ル者ノ順序ニ依リ之ヲ給ス

第百十一條　扶助料ハ前條ノ規定ニ依リ遺族ニ給スヘキ場合ニ於テハ其ノ遺族ノ中ニ在ル者ノ順序ニ依リ之ヲ給ス

第百十二條　扶助料ハ前條ノ規定ニ依リ遺族ニ給スヘキ場合ニ於テハ其ノ遺族ノ中ニ在ル者ノ順序ニ依リ之ヲ給ス

第百十三條　扶助料ハ前條ノ規定ニ依リ遺族ニ給スヘキ場合ニ於テハ其ノ遺族ノ中ニ在ル者ノ順序ニ依リ之ヲ給ス

第百十四條　扶助料ハ前條ノ規定ニ依リ遺族ニ給スヘキ場合ニ於テハ其ノ遺族ノ中ニ在ル者ノ順序ニ依リ之ヲ給ス

第百十五條　扶助料ハ前條ノ規定ニ依リ遺族ニ給スヘキ場合ニ於テハ其ノ遺族ノ中ニ在ル者ノ順序ニ依リ之ヲ給ス

第百十六條　扶助料ハ前條ノ規定ニ依リ遺族ニ給スヘキ場合ニ於テハ其ノ遺族ノ中ニ在ル者ノ順序ニ依リ之ヲ給ス

第百十七條　扶助料ハ前條ノ規定ニ依リ遺族ニ給スヘキ場合ニ於テハ其ノ遺族ノ中ニ在ル者ノ順序ニ依リ之ヲ給ス

第百十八條　扶助料ハ前條ノ規定ニ依リ遺族ニ給スヘキ場合ニ於テハ其ノ遺族ノ中ニ在ル者ノ順序ニ依リ之ヲ給ス

第百十九條　扶助料ハ前條ノ規定ニ依リ遺族ニ給スヘキ場合ニ於テハ其ノ遺族ノ中ニ在ル者ノ順序ニ依リ之ヲ給ス

第百二十條　扶助料ハ前條ノ規定ニ依リ遺族ニ給スヘキ場合ニ於テハ其ノ遺族ノ中ニ在ル者ノ順序ニ依リ之ヲ給ス

第百二十一條　扶助料ハ前條ノ規定ニ依リ遺族ニ給スヘキ場合ニ於テハ其ノ遺族ノ中ニ在ル者ノ順序ニ依リ之ヲ給ス

第百二十二條　扶助料ハ前條ノ規定ニ依リ遺族ニ給スヘキ場合ニ於テハ其ノ遺族ノ中ニ在ル者ノ順序ニ依リ之ヲ給ス

第百二十三條　扶助料ハ前條ノ規定ニ依リ遺族ニ給スヘキ場合ニ於テハ其ノ遺族ノ中ニ在ル者ノ順序ニ依リ之ヲ給ス

第百二十四條　扶助料ハ前條ノ規定ニ依リ遺族ニ給スヘキ場合ニ於テハ其ノ遺族ノ中ニ在ル者ノ順序ニ依リ之ヲ給ス

第百二十五條　扶助料ハ前條ノ規定ニ依リ遺族ニ給スヘキ場合ニ於テハ其ノ遺族ノ中ニ在ル者ノ順序ニ依リ之ヲ給ス

第百二十六條　扶助料ハ前條ノ規定ニ依リ遺族ニ給スヘキ場合ニ於テハ其ノ遺族ノ中ニ在ル者ノ順序ニ依リ之ヲ給ス

第百二十七條　扶助料ハ前條ノ規定ニ依リ遺族ニ給スヘキ場合ニ於テハ其ノ遺族ノ中ニ在ル者ノ順序ニ依リ之ヲ給ス

第百二十八條　扶助料ハ前條ノ規定ニ依リ遺族ニ給スヘキ場合ニ於テハ其ノ遺族ノ中ニ在ル者ノ順序ニ依リ之ヲ給ス

第百二十九條　扶助料ハ前條ノ規定ニ依リ遺族ニ給スヘキ場合ニ於テハ其ノ遺族ノ中ニ在ル者ノ順序ニ依リ之ヲ給ス

第百三十條　扶助料ハ前條ノ規定ニ依リ遺族ニ給スヘキ場合ニ於テハ其ノ遺族ノ中ニ在ル者ノ順序ニ依リ之ヲ給ス

第百三十一條　扶助料ハ前條ノ規定ニ依リ遺族ニ給スヘキ場合ニ於テハ其ノ遺族ノ中ニ在ル者ノ順序ニ依リ之ヲ給ス

第百三十二條　扶助料ハ前條ノ規定ニ依リ遺族ニ給スヘキ場合ニ於テハ其ノ遺族ノ中ニ在ル者ノ順序ニ依リ之ヲ給ス

第百三十三條　扶助料ハ前條ノ規定ニ依リ遺族ニ給スヘキ場合ニ於テハ其ノ遺族ノ中ニ在ル者ノ順序ニ依リ之ヲ給ス

第百三十四條　扶助料ハ前條ノ規定ニ依リ遺族ニ給スヘキ場合ニ於テハ其ノ遺族ノ中ニ在ル者ノ順序ニ依リ之ヲ給ス

第百三十五條　扶助料ハ前條ノ規定ニ依リ遺族ニ給スヘキ場合ニ於テハ其ノ遺族ノ中ニ在ル者ノ順序ニ依リ之ヲ給ス

第百三十六條　扶助料ハ前條ノ規定ニ依リ遺族ニ給スヘキ場合ニ於テハ其ノ遺族ノ中ニ在ル者ノ順序ニ依リ之ヲ給ス

第百三十七條　扶助料ハ前條ノ規定ニ依リ遺族ニ給スヘキ場合ニ於テハ其ノ遺族ノ中ニ在ル者ノ順序ニ依リ之ヲ給ス

第百三十八條　扶助料ハ前條ノ規定ニ依リ遺族ニ給スヘキ場合ニ於テハ其ノ遺族ノ中ニ在ル者ノ順序ニ依リ之ヲ給ス

第百三十九條　扶助料ハ前條ノ規定ニ依リ遺族ニ給スヘキ場合ニ於テハ其ノ遺族ノ中ニ在ル者ノ順序ニ依リ之ヲ給ス

第百四十條　扶助料ハ前條ノ規定ニ依リ遺族ニ給スヘキ場合ニ於テハ其ノ遺族ノ中ニ在ル者ノ順序ニ依リ之ヲ給ス

第百四十一條　扶助料ハ前條ノ規定ニ依リ遺族ニ給スヘキ場合ニ於テハ其ノ遺族ノ中ニ在ル者ノ順序ニ依リ之ヲ給ス

第百四十二條　扶助料ハ前條ノ規定ニ依リ遺族ニ給スヘキ場合ニ於テハ其ノ遺族ノ中ニ在ル者ノ順序ニ依リ之ヲ給ス

第百四十三條　扶助料ハ前條ノ規定ニ依リ遺族ニ給スヘキ場合ニ於テハ其ノ遺族ノ中ニ在ル者ノ順序ニ依リ之ヲ給ス

第百四十四條　扶助料ハ前條ノ規定ニ依リ遺族ニ給スヘキ場合ニ於テハ其ノ遺族ノ中ニ在ル者ノ順序ニ依リ之ヲ給ス

第百四十五條　扶助料ハ前條ノ規定ニ依リ遺族ニ給スヘキ場合ニ於テハ其ノ遺族ノ中ニ在ル者ノ順序ニ依リ之ヲ給ス

第百四十六條　扶助料ハ前條ノ規定ニ依リ遺族ニ給スヘキ場合ニ於テハ其ノ遺族ノ中ニ在ル者ノ順序ニ依リ之ヲ給ス

第百四十七條　扶助料ハ前條ノ規定ニ依リ遺族ニ給スヘキ場合ニ於テハ其ノ遺族ノ中ニ在ル者ノ順序ニ依リ之ヲ給ス

第百四十八條　扶助料ハ前條ノ規定ニ依リ遺族ニ給スヘキ場合ニ於テハ其ノ遺族ノ中ニ在ル者ノ順序ニ依リ之ヲ給ス

第百四十九條　扶助料ハ前條ノ規定ニ依リ遺族ニ給スヘキ場合ニ於テハ其ノ遺族ノ中ニ在ル者ノ順序ニ依リ之ヲ給ス

第百五十條　扶助料ハ前條ノ規定ニ依リ遺族ニ給スヘキ場合ニ於テハ其ノ遺族ノ中ニ在ル者ノ順序ニ依リ之ヲ給ス

第百五十一條　扶助料ハ前條ノ規定ニ依リ遺族ニ給スヘキ場合ニ於テハ其ノ遺族ノ中ニ在ル者ノ順序ニ依リ之ヲ給ス

第百五十二條　扶助料ハ前條ノ規定ニ依リ遺族ニ給スヘキ場合ニ於テハ其ノ遺族ノ中ニ在ル者ノ順序ニ依リ之ヲ給ス

第百五十三條　扶助料ハ前條ノ規定ニ依リ遺族ニ給スヘキ場合ニ於テハ其ノ遺族ノ中ニ在ル者ノ順序ニ依リ之ヲ給ス

第四章　扶助料

第七十條　扶助料ハ左ノ各號ニ掲クル者ニ之ヲ給ス

一　公務ニ因ル傷痍ニ依リ退職シ又ハ公務ニ因ル傷痍ニ依リ廢疾ト認メラレタル者

二　公務ニ因ル傷痍ニ依リ死亡シタル者

三　公務員又ハ公務ニ因リ死亡シタル者

第七十一條　扶助料ハ遺族ニ給ス

第七十二條　扶助料ハ左ノ各號ニ掲クル金額ニ依ル

一　第一號乃至第四號ニ掲ケサル場合ニ於テハ一時恩給年額ノ十分ノ五

二　公務ニ因ル傷痍ニ依リ退職シ又ハ公務ニ因ル傷痍ニ依リ廢疾ト認メラレタル場合ニ於テハ一時恩給年額ノ十分ノ十ニ相當スル金額

三　公務ニ因ル傷痍ニ依リ退職シ又ハ公務ニ因ル傷痍ニ依リ廢疾ト認メラレタル場合ニ於テハ一時恩給年額ノ十分ノ十ニ相當スル金額ニ加フルニ一時恩給年額ノ百分ノ二十五相當スル金額

四　公務ニ因ル傷痍ニ依リ退職シ又ハ公務ニ因ル傷痍ニ依リ廢疾ト認メラレタル場合ニ於テハ一時恩給年額ノ十分ノ十ニ相當スル金額ニ加フルニ一時恩給年額ノ百分ノ五十相當スル金額

第七十三條　扶助料ハ左ノ順序ニ依リ之ヲ受クヘキ遺族ニ給ス

一　父、母、祖父又ハ祖母

二　夫、妻、子又ハ孫

三　父、母、祖父又ハ祖母ニシテ公務員又ハ公務ニ因リ傷痍ヲ受ケ退職シ又ハ廢疾ト認メラレタル者ノ扶助料ヲ受クヘキ順序ニ依リ扶助料ヲ受クヘキ者ノ死亡ノ當時其ノ者ト生計ヲ同ニシタル夫、妻、子又ハ孫

四　夫、妻、子又ハ孫ニシテ公務員又ハ公務ニ因リ傷痍ヲ受ケ退職シ又ハ廢疾ト認メラレタル者ノ扶助料ヲ受クヘキ順序ニ依リ扶助料ヲ受クヘキ者ノ死亡ノ當時其ノ者ト生計ヲ同ニシタル父、母、祖父又ハ祖母

五　父、母、祖父又ハ祖母ニシテ公務員又ハ公務ニ因リ傷痍ヲ受ケ退職シ又ハ廢疾ト認メラレタル者ノ扶助料ヲ受クヘキ順序ニ依リ扶助料ヲ受クヘキ者ノ死亡ノ當時其ノ者ト生計ヲ同ニシタル夫、妻、子又ハ孫

六　夫、妻、子又ハ孫ニシテ公務員又ハ公務ニ因リ傷痍ヲ受ケ退職シ又ハ廢疾ト認メラレタル者ノ扶助料ヲ受クヘキ順序ニ依リ扶助料ヲ受クヘキ者ノ死亡ノ當時其ノ者ト生計ヲ同ニシタル父、母、祖父又ハ祖母

七　父、母、祖父又ハ祖母ニシテ公務員又ハ公務ニ因リ傷痍ヲ受ケ退職シ又ハ廢疾ト認メラレタル者ノ扶助料ヲ受クヘキ順序ニ依リ扶助料ヲ受クヘキ者ノ死亡ノ當時其ノ者ト生計ヲ同ニシタル夫、妻、子又ハ孫

八　夫、妻、子又ハ孫ニシテ公務員又ハ公務ニ因リ傷痍ヲ受ケ退職シ又ハ廢疾ト認メラレタル者ノ扶助料ヲ受クヘキ順序ニ依リ扶助料ヲ受クヘキ者ノ死亡ノ當時其ノ者ト生計ヲ同ニシタル父、母、祖父又ハ祖母

第七十四條　扶助料ハ前條ノ規定ニ依リ遺族ニ給スヘキ場合ニ於テハ其ノ遺族ノ中ニ在ル者ノ順序ニ依リ之ヲ給ス

第七十五條　扶助料ハ前條ノ規定ニ依リ遺族ニ給スヘキ場合ニ於テハ其ノ遺族ノ中ニ在ル者ノ順序ニ依リ之ヲ給ス

第七十六條　扶助料ハ前條ノ規定ニ依リ遺族ニ給スヘキ場合ニ於テハ其ノ遺族ノ中ニ在ル者ノ順序ニ依リ之ヲ給ス

第七十七條　扶助料ハ前條ノ規定ニ依リ遺族ニ給スヘキ場合ニ於テハ其ノ遺族ノ中ニ在ル者ノ順序ニ依リ之ヲ給ス

第七十八條　扶助料ハ前條ノ規定ニ依リ遺族ニ給スヘキ場合ニ於テハ其ノ遺族ノ中ニ在ル者ノ順序ニ依リ之ヲ給ス

第七十九條　扶助料ハ前條ノ規定ニ依リ遺族ニ給スヘキ場合ニ於テハ其ノ遺族ノ中ニ在ル者ノ順序ニ依リ之ヲ給ス

第八十條　扶助料ハ前條ノ規定ニ依リ遺族ニ給スヘキ場合ニ於テハ其ノ遺族ノ中ニ在ル者ノ順序ニ依リ之ヲ給ス

第八十一條　扶助料ハ前條ノ規定ニ依リ遺族ニ給スヘキ場合ニ於テハ其ノ遺族ノ中ニ在ル者ノ順序ニ依リ之ヲ給ス

第八十二條　扶助料ハ前條ノ規定ニ依リ遺族ニ給スヘキ場合ニ於テハ其ノ遺族ノ中ニ在ル者ノ順序ニ依リ之ヲ給ス

第八十三條　扶助料ハ前條ノ規定ニ依リ遺族ニ給スヘキ場合ニ於テハ其ノ遺族ノ中ニ在ル者ノ順序ニ依リ之ヲ給ス

第八十四條　扶助料ハ前條ノ規定ニ依リ遺族ニ給スヘキ場合ニ於テハ其ノ遺族ノ中ニ在ル者ノ順序ニ依リ之ヲ給ス

第八十五條　扶助料ハ前條ノ規定ニ依リ遺族ニ給スヘキ場合ニ於テハ其ノ遺族ノ中ニ在ル者ノ順序ニ依リ之ヲ給ス

第八十六條　扶助料ハ前條ノ規定ニ依リ遺族ニ給スヘキ場合ニ於テハ其ノ遺族ノ中ニ在ル者ノ順序ニ依リ之ヲ給ス

第八十七條　扶助料ハ前條ノ規定ニ依リ遺族ニ給スヘキ場合ニ於テハ其ノ遺族ノ中ニ在ル者ノ順序ニ依リ之ヲ給ス

第八十八條　扶助料ハ前條ノ規定ニ依リ遺族ニ給スヘキ場合ニ於テハ其ノ遺族ノ中ニ在ル者ノ順序ニ依リ之ヲ給ス

第八十九條　扶助料ハ前條ノ規定ニ依リ遺族ニ給スヘキ場合ニ於テハ其ノ遺族ノ中ニ在ル者ノ順序ニ依リ之ヲ給ス

第九十條　扶助料ハ前條ノ規定ニ依リ遺族ニ給スヘキ場合ニ於テハ其ノ遺族ノ中ニ在ル者ノ順序ニ依リ之ヲ給ス

第九十一條　扶助料ハ前條ノ規定ニ依リ遺族ニ給スヘキ場合ニ於テハ其ノ遺族ノ中ニ在ル者ノ順序ニ依リ之ヲ給ス

第九十二條　扶助料ハ前條ノ規定ニ依リ遺族ニ給スヘキ場合ニ於テハ其ノ遺族ノ中ニ在ル者ノ順序ニ依リ之ヲ給ス

第九十三條　扶助料ハ前條ノ規定ニ依リ遺族ニ給スヘキ場合ニ於テハ其ノ遺族ノ中ニ在ル者ノ順序ニ依リ之ヲ給ス

第九十四條　扶助料ハ前條ノ規定ニ依リ遺族ニ給スヘキ場合ニ於テハ其ノ遺族ノ中ニ在ル者ノ順序ニ依リ之ヲ給ス

第九十五條　扶助料ハ前條ノ規定ニ依リ遺族ニ給スヘキ場合ニ於テハ其ノ遺族ノ中ニ在ル者ノ順序ニ依リ之ヲ給ス

第九十六條　扶助料ハ前條ノ規定ニ依リ遺族ニ給スヘキ場合ニ於テハ其ノ遺族ノ中ニ在ル者ノ順序ニ依リ之ヲ給ス

第九十七條　扶助料ハ前條ノ規定ニ依リ遺族ニ給スヘキ場合ニ於テハ其ノ遺族ノ中ニ在ル者ノ順序ニ依リ之ヲ給ス

第九十八條　扶助料ハ前條ノ規定ニ依リ遺族ニ給スヘキ場合ニ於テハ其ノ遺族ノ中ニ在ル者ノ順序ニ依リ之ヲ給ス

第九十九條　扶助料ハ前條ノ規定ニ依リ遺族ニ給スヘキ場合ニ於テハ其ノ遺族ノ中ニ在ル者ノ順序ニ依リ之ヲ給ス

第百條　扶助料ハ前條ノ規定ニ依リ遺族ニ給スヘキ場合ニ於テハ其ノ遺族ノ中ニ在ル者ノ順序ニ依リ之ヲ給ス

第百一條　扶助料ハ前條ノ規定ニ依リ遺族ニ給スヘキ場合ニ於テハ其ノ遺族ノ中ニ在ル者ノ順序ニ依リ之ヲ給ス

第百二條　扶助料ハ前條ノ規定ニ依リ遺族ニ給スヘキ場合ニ於テハ其ノ遺族ノ中ニ在ル者ノ順序ニ依リ之ヲ給ス

第百三條　扶助料ハ前條ノ規定ニ依リ遺族ニ給スヘキ場合ニ於テハ其ノ遺族ノ中ニ在ル者ノ順序ニ依リ之ヲ給ス

第百四條　扶助料ハ前條ノ規定ニ依リ遺族ニ給スヘキ場合ニ於テハ其ノ遺族ノ中ニ在ル者ノ順序ニ依リ之ヲ給ス

第百五條　扶助料ハ前條ノ規定ニ依リ遺族ニ給スヘキ場合ニ於テハ其ノ遺族ノ中ニ在ル者ノ順序ニ依リ之ヲ給ス

第百六條　扶助料ハ前條ノ規定ニ依リ遺族ニ給スヘキ場合ニ於テハ其ノ遺族ノ中ニ在ル者ノ順序ニ依リ之ヲ給ス

第百七條　扶助料ハ前條ノ規定ニ依リ遺族ニ給スヘキ場合ニ於テハ其ノ遺族ノ中ニ在ル者ノ順序ニ依リ之ヲ給ス

第百八條　扶助料ハ前條ノ規定ニ依リ遺族ニ給スヘキ場合ニ於テハ其ノ遺族ノ中ニ在ル者ノ順序ニ依リ之ヲ給ス

第百九條　扶助料ハ前條ノ規定ニ依リ遺族ニ給スヘキ場合ニ於テハ其ノ遺族ノ中ニ在ル者ノ順序ニ依リ之ヲ給ス

第百十條　扶助料ハ前條ノ規定ニ依リ遺族ニ給スヘキ場合ニ於テハ其ノ遺族ノ中ニ在ル者ノ順序ニ依リ之ヲ給ス

第百十一條　扶助料ハ前條ノ規定ニ依リ遺族ニ給スヘキ場合ニ於テハ其ノ遺族ノ中ニ在ル者ノ順序ニ依リ之ヲ給ス

第百十二條　扶助料ハ前條ノ規定ニ依リ遺族ニ給スヘキ場合ニ於テハ其ノ遺族ノ中ニ在ル者ノ順序ニ依リ之ヲ給ス

第百十三條　扶助料ハ前條ノ規定ニ依リ遺族ニ給スヘキ場合ニ於テハ其ノ遺族ノ中ニ在ル者ノ順序ニ依リ之ヲ給ス

第百十四條　扶助料ハ前條ノ規定ニ依リ遺族ニ給スヘキ場合ニ於テハ其ノ遺族ノ中ニ在ル者ノ順序ニ依リ之ヲ給ス

第百十五條　扶助料ハ前條ノ規定ニ依リ遺族ニ給スヘキ場合ニ於テハ其ノ遺族ノ中ニ在ル者ノ順序ニ依リ之ヲ給ス

第百十六條　扶助料ハ前條ノ規定ニ依リ遺族ニ給スヘキ場合ニ於テハ其ノ遺族ノ中ニ在ル者ノ順序ニ依リ之ヲ給ス

第百十七條　扶助料ハ前條ノ規定ニ依リ遺族ニ給スヘキ場合ニ於テハ其ノ遺族ノ中ニ在ル者ノ順序ニ依リ之ヲ給ス

第百十八條　扶助料ハ前條ノ規定ニ依リ遺族ニ給スヘキ場合ニ於テハ其ノ遺族ノ中ニ在ル者ノ順序ニ依リ之ヲ給ス

第百十九條　扶助料ハ前條ノ規定ニ依リ遺族ニ給スヘキ場合ニ於テハ其ノ遺族ノ中ニ在ル者ノ順序ニ依リ之ヲ給ス

第百二十條　扶助料ハ前條ノ規定ニ依リ遺族ニ給スヘキ場合ニ於テハ其ノ遺族ノ中ニ在ル者ノ順序ニ依リ之ヲ給ス

第百二十一條　扶助料ハ前條ノ規定ニ依リ遺族ニ給スヘキ場合ニ於テハ其ノ遺族ノ中ニ在ル者ノ順序ニ依リ之ヲ給ス

第百二十二條　扶助料ハ前條ノ規定ニ依リ遺族ニ給スヘキ場合ニ於テハ其ノ遺族ノ中ニ在ル者ノ順序ニ依リ之ヲ給ス

第百二十三條　扶助料ハ前條ノ規定ニ依リ遺族ニ給スヘキ場合ニ於テハ其ノ遺族ノ中ニ在ル者ノ順序ニ依リ之ヲ給ス

第百二十四條　扶助料ハ前條ノ規定ニ依リ遺族ニ給スヘキ場合ニ於テハ其ノ遺族ノ中ニ在ル者ノ順序ニ依リ之ヲ給ス

第百二十五條　扶助料ハ前條ノ規定ニ依リ遺族ニ給スヘキ場合ニ於テハ其ノ遺族ノ中ニ在ル者ノ順序ニ依リ之ヲ給ス

第百二十六條　扶助料ハ前條ノ規定ニ依リ遺族ニ給スヘキ場合ニ於テハ其ノ遺族ノ中ニ在ル者ノ順序ニ依リ之ヲ給ス

第百二十七條　扶助料ハ前條ノ規定ニ依リ遺族ニ給スヘキ場合ニ於テハ其ノ遺族ノ中ニ在ル者ノ順序ニ依リ之ヲ給ス

第百二十八條　扶助料ハ前條ノ規定ニ依リ遺族ニ給スヘキ場合ニ於テハ其ノ遺族ノ中ニ在ル者ノ順序ニ依リ之ヲ給ス

第百二十九條　扶助料ハ前條ノ規定ニ依リ遺族ニ給スヘキ場合ニ於テハ其ノ遺族ノ中ニ在ル者ノ順序ニ依リ之ヲ給ス

第百三十條　扶助料ハ前條ノ規定ニ依リ遺族ニ給スヘキ場合ニ於テハ其ノ遺族ノ中ニ在ル者ノ順序ニ依リ之ヲ給ス

第百三十一條　扶助料ハ前條ノ規定ニ依リ遺族ニ給スヘキ場合ニ於テハ其ノ遺族ノ中ニ在ル者ノ順序ニ依リ之ヲ給ス

第百三十二條　扶助料ハ前條ノ規定ニ依リ遺族ニ給スヘキ場合ニ於テハ其ノ遺族ノ中ニ在ル者ノ順序ニ依リ之ヲ給ス

第百三十三條　扶助料ハ前條ノ規定ニ依リ遺族ニ給スヘキ場合ニ於テハ其ノ遺族ノ中ニ在ル者ノ順序ニ依リ之ヲ給ス

裁定官廳ハ前項ニ規定スル事情ヲ調査スル爲必要アルトキハ他ノ官廳又ハ公署ノ援助ヲ求ムルコトヲ得

第八十一條　公務員又ハ之ニ準スヘキ者第七十三條第一項各號ノ一ニ該當シ兄弟姉妹以外ニ扶助料ヲ受クル者ナキトキハ其ノ兄弟姉妹未成年又ハ不具廢疾ニシテ生活資料ヲ得ルノ途ナク且之ヲ扶養スル者ナキ場合ニ限リ之ニ一時扶助料ヲ給ス

前項ノ一時扶助料ノ金額ハ兄弟姉妹ノ人員ニ拘ラス扶助料年額ノ一年分乃至五年分ニ相當スル金額トス

第八十二條　文官、教育職員又ハ待遇職員在職年三年以上十七年未滿、准士官以上ノ軍人在職年三年以上十三年未滿、下士官タル軍人又ハ警察監獄職員在職年三年以上十二年未滿ニシテ在職中死亡シタル場合ニハ其ノ遺族ニ一時扶助料ヲ給ス

前項ノ一時扶助料ノ金額ハ公務員ノ死亡前ノ俸給月額ニ相當スル金額ニ其ノ公務員ノ在職年ノ年數ヲ乘シタル金額トス

第五十九條ノ二第五項ノ規定ハ死亡前ノ俸給月額ニ付之ヲ準用ス

第七十三條中遺族ノ順位ニ關スル規定及第七十四條ノ規定ハ第一項ノ扶助料ヲ給スル場合ニ付之ヲ準用ス

附　則

第八十三條　本法ハ大正十二年十月一日ヨリ之ヲ施行ス

第八十四條　左ノ法令ハ之ヲ廢止ス

一官吏恩給法
一官吏遺族扶助法
一軍人恩給法
一市町村立小學校教員退隱料及遺族扶助料法
一府縣立師範學校長俸給竝公立學校職員退隱料及遺族扶助料法
一明治二十四年法律第四號
一明治二十九年法律第十三號
一官吏恩給法及官吏遺族扶助法補則
一明治二十九年法律第七十八號
一明治三十三年法律第七十五號
一明治三十三年法律第七十六號
一明治三十三年法律第七十七號
一巡査看守退隱料及遺族扶助料法
一明治三十五年法律第二十九號
一在外指定學校職員退隱料及遺族扶助料法
一明治四十年法律第四十八號
一明治四十年法律第四十九號
一明治四十一年法律第三十五號
一明治四十三年法律第三十號
一明治四十四年法律第六十一號
一明治四十五年法律第六十七號
一明治四十五年法律第十一號
一明治四十五年法律第十二號
一大正七年法律第三十號
一大正十年法律第三十五號
一大正十年法律第九十四號
一大正十一年法律第十八號
一大正十一年法律第十九號
一明治二十二年勅令第百三十三號
一明治二十三年勅令第九十八號

一明治二十五年勅令第十八號
一明治二十五年勅令第三十二號
一明治三十二年勅令第百九十六號
一明治三十八年勅令第二百二十九號
一明治四十年勅令第百八十八號
一明治四十年勅令第百九十九號
一明治四十一年勅令第七十一號
一明治四十五年勅令第七十號
一大正七年勅令第六十二號
一大正十年勅令第二百六十八號
一大正十一年勅令第八十七號
一大正十一年勅令第二百八十四號
一明治九年第九十九號達陸軍恩給令
一明治十五年第四十一號達巡査看守給助例
一明治十六年第三十八號達海軍恩給令
一明治十七年第一號達官吏恩給令

第八十五條　本法施行前給與事由ノ生シタル恩給、退隱料、遺族扶助料其ノ他之ニ準スヘキモノニ付テハ從前ノ規定ニ依ル

從前ノ規定ニ依ル恩給、退隱料、遺族扶助料其ノ他之ニ準スヘキモノハ之ヲ本法ニ依リ受ケ又ハ受クヘキ恩給ト看做ス

前項ノ場合ニ於テ從前ノ規定ニ依ル恩給、退隱料、遺族扶助料其ノ他之ニ準スヘキモノカ本法ニ依リ給與スル恩給ノ何レノ種類ニ屬スヘキカハ公務員及其ノ遺族ノ種類竝給與ノ事由ニ依リ之ヲ定ム

從前ノ規定ニ依ル恩給、退隱料、遺族扶助料其ノ他之ニ準スヘキモノニシテ本法ニ依ル恩給ニ該當セサルモノアルトキハ本法ニ依ル恩給中最近キ性質ヲ有スルモノニ依ル

第八十六條　第五條乃至第七條ノ規定ハ從前ノ規定ニ依リ生シタル恩給、退隱料、遺族扶助料、退官賜金、退職給與金、退職一時金、給助金、賑恤金、一時扶助金其ノ他之ニ準スヘキモノヲ受クヘキ權利ニシテ本法施行ノ日迄ニ從前ノ規定ニ依ル請求期間ヲ經過セサルモノニ付之ヲ適用ス

第八十七條　第十條ノ規定ハ本法施行前給與ノ事由ヲ生シタル恩給、退隱料、遺族扶助料、退官賜金、退職給與金、退職一時金、給助金、賑恤金、一時扶助金其ノ他之ニ準スヘキモノニ付本法施行後其ノ給與ヲ爲ス場合ニ付之ヲ適用ス

第八十八條　從前ノ規定ニ依リ內閣總理大臣ノ爲シタル裁定ハ具申、訴願又ハ行政訴訟ニ付テハ之ヲ本法ニ依ル內閣恩給局長ノ裁定ト看做シ從前ノ規定ニ依ル具申ノ裁決ハ之ヲ本法ニ依ル具申ノ裁決ト看做ス

本法施行ノ際現ニ具申中又ハ訴願中ノ事件ニ付テハ從前ノ手續規定ニ依リ之ヲ完結ス

第八十九條　府縣ニシテ本法施行ノ際市町村立小學校教員退隱料及遺族扶助料法第十四條ノ規定ニ依リ小學校教員恩給基金ヲ備フルコトヲ得

前項ノ恩給基金ヲ備フル府縣ニ於テハ第十八條第二項ノ規定ニ依ル納金ハ之ヲ其ノ恩給基金ト爲スヘシ

恩給基金ハ其ノ利子ヲ以テ府縣カ給與スヘキ教育職員若ハ準教育職員又ハ其ノ遺族ノ恩給ニ充ツルノ外之ヲ支消スルコトヲ得ス

府縣ニ於テ給與スヘキ教育職員若ハ準教育職員竝其ノ遺族ノ恩給ハ恩給基金ノ利子及第十八條第三項ノ規定ニ依リ國庫ヨリ交付スル給與金其ノ他ノ收入ヲ以テ之ヲ支辨シ不足アルトキハ府縣費ヲ以テ之ヲ補充スヘシ

恩給基金ノ管理ニ關スル規程ハ命令ヲ以テ之ヲ定ム

第九十條　本法施行前ノ在職ニ付在職年ヲ計算スル場合ハ從前ノ規定ニ依ル但シ本法施行ノ際現ニ在職スル者ニ付テハ其ノ在職ニ繼續スル在職ニ限リ本法施行前ノ在職ト雖加算年ニ關スル規定ヲ除クノ外本法ニ依リ其ノ在職年ヲ計算ス

前項但書ノ場合ニ於テ從前ノ規定ニ依リ特ニ通算シ得ヘキコトヲ定メラレタル年月數アルトキハ前項但書ノ規定ニ拘ラス之ヲ在職年ニ通算ス

第九十一條　內地人タル公務員其ノ職務ヲ以テ臺灣、朝鮮、關東州、樺太又ハ南洋群島ニ一定ノ期間引續キ在勤シタルトキハ當分ノ內在勤期間ノ一月ニ付半月ヲ加算ス

關東局職員ニシテ滿洲國新京特別市ニ在勤スルモノハ前項ノ規定ノ適用ニ付テハ關東州ニ在勤スルモノト看做ス

第一項ノ引續キ在勤スヘキ期間ハ軍人ニ在リテハ一年、警察監獄職員ニ在リテハ三年、其ノ他ノ公務員ニ在リテハ四年トス

第四十條ノ規定ハ第一項ノ場合ニ付之ヲ準用ス

第九十二條　公務員其ノ職務ヲ以テ國境警備又ハ理蕃ノ爲危險地域內ニ勤務シタルトキハ當分ノ內在勤期間ノ一月ニ付一月半ヲ加算ス

前項ノ危險地域及期間ハ勅裁ヲ以テ之ヲ定ム

第四十條ノ規定ハ第一項ノ場合ニ付之ヲ準用ス

第九十三條　海軍警吏補ヨリ海軍巡査ト爲リシ者ニシテ本法施行ノ際茲ニ引續キ現ニ南洋廳巡査ノ職ニ在ルモノニ付テハ其ノ海軍警吏補トシテノ在職年月數ハ本法ノ適用ニ關シテハ之ヲ巡査トシテ在職シタルモノト看做ス

第九十四條　朝鮮總督府巡査補ヨリ朝鮮總督府巡査ト爲リシ者ニシテ本法施行ノ際茲ニ引續キ在職スルモノニ付テハ其ノ在職ニ繼續スル在職ニ限リ本法施行前ノ在職ト雖加算年ニ關スル規定ヲ除クノ外本法ニ依リ其ノ在職年ヲ計算ス

前項但書ノ場合ニ於テ從前ノ規定ニ依リ特ニ通算シ得ヘキコトヲ定メラレタル年月數アルトキハ前項但書ノ規定ニ拘ラス之ヲ在職年ニ通算ス

第九十五條　臺灣總督府巡査補ヨリ臺灣總督府巡査ト爲リシ者ニシテ本法施行ノ際茲ニ引續キ在職スルモノニ付テハ其ノ臺灣總督府巡査補トシテノ在職年月數ハ本法ノ適用ニ關シテハ之ヲ巡査トシテ在職シタルモノト看做ス

第九十六條　大正九年七月三十一日以前ニ休職若ハ待命中ノモノ又ハ其ノ遺族同日以前ノ俸給ニ基キ年金タル恩給ヲ受クヘキ場合ニ於テハ其ノ金額算出ノ基礎タル俸給年額ハ其ノ額ニ勅令ノ定ムル金額ヲ加ヘタル額トス

第九十七條　第四十六條第二項第三項及第五十四條第一項第三號第二項ノ規定ハ本法施行前退職シタル公務員ニ付之ヲ適用ス

前項ノ規定ハ公務員ニ準スヘキ者ニ付之ヲ準用ス

前二項ノ規定ニ依リ給スル恩給ノ金額ハ本法施行前ノ分ニ付テハ從前ノ規定ニ依ル

第九十八條　第四十八條ノ規定ハ本法施行前傷痍ヲ受ケ又ハ疾病ニ罹リ本法施行後退職シ本法施行後不具廢疾ト爲リタル者ニハ之ヲ適用セス仍從前ノ例ニ依ル

第九十九條　削除

第百條　本法施行前死亡シタル者ノ遺族ノ扶助料ニシテ本法施行後轉給セラルヘキモノニ付テハ從前ノ規定ニ依ル恩給額ヲ標準トスルノ外本法ニ依リ之ヲ給ス

前項ノ規定ハ本法施行ノ際現ニ從前ノ規定ニ依リ扶助料ヲ受クル事ヲ得ル者ノ權利ヲ妨クルコトナシ

本法施行前ニ扶助料ヲ受クルノ權利ヲ有シ且其ノ權利ヲ有セサルニ至リタル者ハ之ヲ受クルノ權利ヲ本法ニ依リ取得スルコトナシ

第一項ノ場合ニ於テ本法ニ依リ扶助料ヲ受クルニ付先順位ニ在ルヘキ者ト雖本法ニ依リ後順位ニ在ル者先ニ扶助料ヲ受ケタル場合ニハ本法ニ依リ扶助料ヲ受クルノ權利ヲ有スルコトナシ

大正六年法律第六號附則ノ規定ニ依リ恩給ノ增額ヲ受ケサリシ軍人ノ遺族本法施行後扶助料ヲ轉給セラルヘキ場合ニ於テ第一項ノ規定ノ適用ニ付テハ軍人ノ恩給ハ之ヲ請求ヲ俟タスシテ同法附則ノ規定ニ依リ增額セラレタルモノト看做ス

第百一條　本法施行ノ際現ニ從前ノ規定ニ依リ年金タル恩給、退隱料、遺族扶助料其ノ他之ニ準スヘキモノヲ受ケ又ハ受クヘキ者ニシテ本法所定ノ恩給又ハ扶助料ノ金額ヲ受ケサルモノニハ當該金額ニ其ノ金額ト本法所定ノ各相當恩給又ハ扶助料ノ金額トノ差額ヲ勅令ノ定ムル所ニ依リ增給ス

第百二條　明治二十四年八月十六日以降明治四十三年三月三十一日迄ニ退官退職シ又ハ死亡シタル文官、看守、陸軍監獄看守、海軍監獄看守、陸軍警査、海軍警査、貴族院守衞若ハ衆議院守衞又ハ其ノ遺族ニシテ明治四十三年四月改正前ノ俸給令ニ依ル俸給ヲ基礎トシ恩給又ハ扶助料ヲ受ケ本法施行ノ際茲ニ引續キ在職スル者ニハ勅令ノ定ムル所ニ依リ其ノ恩給又ハ扶助料ヲ本法施行ノ日ヨリ增額給與ス

前項ノ規定ハ明治四十四年三月三十一日以前ニ退職シタル小學校、實業補習學校、幼稚園及盲啞學校其ノ他ノ小學校ニ類スル各種學校ノ教育職員若ハ巡査又ハ其ノ遺族ニシテ本法施行ノ際茲ニ其ノ權利ヲ有スルモノニ付之ヲ準用ス

第百三條　北海道屯田兵ノ現役ニ服シタル年月日數ハ之ヲ公務員ノ在職年ニ通算シ本法施行ノ日ヨリ其ノ者ノ受クル年金タル恩給ヲ改定シ又ハ新ニ之ニ普通恩給ヲ給ス

前項ノ規定ハ前項ニ規定スル者ノ遺族ノ年金タル扶助料ニ付之ヲ準用ス

前二項ノ場合ニ於テハ第五條ニ規定スル請求期間ハ本法施行ノ日ヨリ之ヲ起算ス

第百四條　第八十五條乃至前條ニ規定スルモノヲ除クノ外本法ノ施行ニ關シ必要ナル事項ハ勅令ヲ以テ之ヲ定ム

附　則（昭和八年法律第五十號）

第一條　本法ハ昭和八年十月一日ヨリ之ヲ施行ス但シ第四十六條ノ二、第五十八條第一項第四號及第五十九條ノ改正規定ハ昭和九年四月一日ヨリ之ヲ施行ス

第二條　本令施行前給與事由ノ生シタル恩給ニ付テハ仍從前ノ規定ニ依ル但シ第五十八條第一項第四號ノ改正規定ハ本法施行前給與事由ノ生シタル恩給ニ付テモ之ヲ適用ス

第三條　第十三條第二項但書ノ改正規定ハ本法施行前ヨリ行政裁判所ニ繫屬スル事件ニ付テハ之ヲ適用セス

第四條　第十八條第一項ノ改正規定ニ依ル納付金額ハ同項ニ規定スル公務員ニ付テ附則第九條ノ規定ノ必要ナキニ至ル迄ハ第十八條第一項ノ改正規定ニ拘ラス同項ニ規定スル公務員カ第五十九條（改正前又ハ改正後）及附則第九條ノ規定ニ依リ納付スル金額ノ合計額ト同額トス

第五條　本法施行前ノ在職ニ付在職年ヲ計算スル場合ニ於テハ加算年又ハ休職等ノ減算ニ關スル改正規定ニ拘ラス仍從前ノ規定ニ依ル

第六條　第四十條ノ二ノ改正規定ハ本法施行ノ際現ニ進行中ニ關スル休職、待命、歸休、停職其ノ他同條ニ規定スル在職期間ニ付テハ其ノ期間ノ終了ニ至ル迄本法施行後ト雖モ同條ノ規定ヲ適用セス

第七條　傷病年金ハ本法施行後公務ノ爲傷痍ヲ受ケ又ハ疾病ニ罹リタル者ニ之ヲ給ス但シ本法施行前賜恤金（之ニ準スルモノヲ含ム）又ハ傷病賜金ヲ受クヘキ事由ヲ生シタル者ニハ本法施行前其ノ事由ヲ生シタルトキト雖モ勅令ノ定ムル所ニ依リ傷病ノ程度ヲ査定シ將來ニ向ツテ之ヲ給ス

第八條　第五十八條第一項第三號ノ改正規定ハ本法施行前普通恩給ヲ受ク

ルノ權利ヲ生ジタル者及本法施行ノ際現ニ在職シ本法施行後退職シテ普通恩給ヲ受クルノ權利ヲ生ズル者ニハ之ヲ適用セズ

前項ニ規定スル者本法施行後再就職シ其ノ普通恩給ヲ改定セラルル場合ニハ其ノ改定ニ因ル增額分ニ付第五十八條第一項第三號ノ改正規定ヲ適用ス

第九條　第五十九條ノ改正規定ハ勅令ノ定ムル所ニ依リ本法施行後就職シ又ハ俸給（又ハ給料）ガ昇給若ハ增額セラレタル月ノ翌月ヨリ之ヲ適用ス

第十條　第五十九條ノ二第一項但書ノ場合ニ於テ其ノ公務員ガ同一種類ノ公務員トシテ實在職年二十年以上勤續シタル者ニシテ特殊ノ事情アルモノニ付テハ當分ノ內同但書各號ニ於ケル制限ノ一級ヲ二級、百分ノ十五ヲ百分ノ三十トス

第十一條　本法施行ノ際從前ノ規定ニ依ル普通恩給ニ付テノ最短恩給年限ニ達シタル者ニハ其ノ者ガ本法施行後改正規定ニ依ル最短恩給年限ニ達セズシテ退職シタル場合ト雖モ退職前ノ俸給ニ依リ之ニ普通恩給ヲ給ス但シ其ノ年額ハ在職年ノ不足一年ニ付退職前ノ俸給年額ノ百五十分ノ一ニ相當スル金額ヲ控除シタルモノトス

第十二條　前條ノ規定ハ本法施行ノ際現ニ休職、再服役其ノ他法令上ノ在職期限ノ定アル地位ニ在ル者ニシテ本法施行後其ノ期間ノ終了ニ因リ從前ノ規定ニ依ル普通恩給ニ付テノ最短恩給年限ニ達スルモノニ付之ヲ準用ス

第十三條　第六十四條ノ二ノ改正規定ハ本法施行前受ケタル一時恩給ニ付テハ之ヲ適用セズ

第十四條　第七十五條第二項ノ改正規定ハ公務員ガ本法施行前死亡シタル場合ニ付テモ之ヲ適用ス但シ此ノ場合ニ於ケル加給ハ本法施行後ニ關スル殘存期間ニ付テノミ之ヲ爲ス

〔青教〕

第十五條　恩給法施行前同法第二十三條ニ掲ゲル公務員トシテ普通恩給（退隱料）ヲ受ケ引續キ文官ニ任ジ同法施行後玆在職シタル後本法施行前退職シ同法第八十五條第一項ノ規定ノ適用ニ依リ其ノ普通恩給（退隱料）ヲ文官ノ普通恩給ニ改定セラレザリシ者ニ付テハ同項ノ規定ニ拘ラズ特ニ恩給法第九十條第一項ノ規定ヲ適用シ本法施行ノ日ヨリ本法施行前ノ規定ニ依リ其ノ普通恩給（退隱料）ヲ文官ノ普通恩給ニ改定ス但シ恩給法施行後文官退職ニ因リ一時恩給ヲ受ケタル者ニ付テハ勅令ノ定ムル所ニ依リ其ノ一時恩給ノ金額ヲ改定ニ因リ增額セラルル普通恩給額中ヨリ支給ニ際シ控除ス

前項ノ規定ハ恩給法施行後本法施行前ニ文官トシテ普通恩給ヲ受ケタル者ニ付テハ之ヲ適用セズ

第一項ニ規定スル者引續キ本法施行後玆在職スルトキハ恩給法第八十五條第一項ノ規定ニ拘ラズ恩給法第九十條第一項ノ規定ヲ適用シ同法第二十三條ニ掲ゲル公務員トシテノ普通恩給（退隱料）ヲ文官トシテノ普通恩給ニ改定ス

第十六條　第九十一條第二項ノ改正規定ハ本法施行ノ際現ニ在職シ從前ノ同項ニ規定スル期間ヲ經過シタル者ニ付テハ之ヲ適用セズ

第十七條　本法施行ノ際現ニ在職シ恩給法第九十九條第一項ノ規定ノ適用ニ依リ同法第五十八條ノ規定ノ適用ヲ受ケザル者ノ恩給ノ停止ニ付テハ其ノ者ガ引續キ其ノ官職ニ在職スル期間ニ限リ仍同法第九十九條第一項ノ規定ニ依ル

第十八條　本法施行前恩給法第九十九條第一項ノ規定ノ適用ニ依リ同法第五十八條ノ規定ノ適用ヲ受ケザリシ者又ハ前條ノ規定ノ適用ニ依リ同法第五十八條ノ規定ノ適用ヲ受ケザル者ノ當該在職期間ト他ノ公務員ノ在職年トノ通算ハ仍從前ノ例ニ依ル

第十九條　前條ニ規定スル者ヲ除クノ外恩給法第九十九條第一項ニ規定シタル者ノ大正十二年十月一日以後ノ在職年ハ同日以後ノ他ノ公務員ノ在職年ト互ニ通算ス但シ本法施行前ニ給與事由ノ生ジタル場合ニ於テハ其ノ者ガ再就職シ本法施行後退職又ハ死亡シタル場合ニ限リ此ノ規定ニ依ル

前項ニ規定スル者ノ大正十二年九月三十日以前ノ在職年ノ同日以前ノ他ノ公務員ノ在職年トノ通算ニ付テハ同日以前ノ舊法ノ例ニ依ル

第一項ニ規定スル者ノ大正十二年十月一日前後ノ在職年ノ通算ニ關シテハ恩給法第九十條第一項ノ規定ヲ適用ス

附　則　（昭和十三年法律第五十六號）

第一條　本法施行ノ期日ハ各條ニ付勅令ヲ以テ之ヲ定ム　（昭和十三年五月勅令第三百八十一號ヲ以テ同年六月一日ヨリ各條施行）

第二條　本法施行ノ際現ニ從前ノ規定ニ依リ增加恩給又ハ扶助料ヲ受ケ又ハ受クベキ者ニシテ本法所定ノ增加恩給又ハ扶助料ノ金額ヲ受ケザルモノニハ當該金額ニ其ノ金額ト本法所定ノ各相當增加恩給又ハ扶助料ノ金額トノ差額ヲ勅令ノ定ムル所ニ依リ昭和十三年四月一日ヨリ增給ス

第三條　本法施行ノ際現ニ從前ノ規定ニ依リ傷病年金ヲ受ケ又ハ受クベキ者ニハ勅令ノ定ムル所ニ依リ昭和十三年四月一日ヨリ左記下欄相當ノ增加恩給又ハ傷病年金ヲ給ス

現症狀等差	改正症狀等差
傷病年金第一款	增加恩給第七項
傷病年金第二款	傷病年金第一款
傷病年金第三款	傷病年金第二款
傷病年金第四款	傷病年金第三款

〔青教〕

第四條　本法施行ノ際恩給法第七十五條第二項ノ規定ニ依リ加給ヲ受ケ又ハ受クベキ者ニ付テハ其ノ扶助料年額ガ改正後ノ同條第一項第二號乃至第四號及同條第二項ノ規定ニ依リ受クベキ扶助料年額ヨリ多キトキハ其ノ加給期間ヲ經過スル迄改正規定ニ拘ラズ仍從前ノ規定ニ依ル

第五條　本法施行前賑恤金（之ニ準ズルモノヲ含ム）又ハ傷病賜金ヲ受クベキ事由ヲ生ジタル者ト雖モ其ノ症狀傷病年金ヲ給スベキ症狀ニ該當スルトキハ勅令ノ定ムル所ニ依リ傷病ノ程度ヲ査定シ將來ニ向ツテ之ヲ給ス

第六條　恩給法施行前ニ戰鬪又ハ戰鬪ニ準ズベキ公務ノ爲傷痍ヲ受ケ若ハ疾病ニ罹リ之ガ爲死亡シ又ハ此ノ種ノ公務ニ因リ增加恩給（之ニ準ズルモノヲ含ム）ヲ受ケタル軍人ノ寡婦、父母又ハ祖父母ニシテ軍人死亡ノ當時軍人ト同一戶籍內ニ在リタルモ軍人現役中陸海軍兵籍簿ニ登記セラレザリシ等ノ特別事由ニ因リ扶助料ヲ受クルノ資格ナカリシ者ニハ昭和十三年四月一日ヨリ之ニ扶助料ヲ給ス但シ其ノ軍人ノ遺族ニシテ同日ニ於テ現ニ扶助料ヲ受クル者アルトキハ當該扶助料權者失權シタル後恩給法ニ規定スル順位ニ依リ之ヲ給ス

前項ニ規定スル者ト雖モ軍人死亡ノ當時ニ於テ前項ノ事由以外ノ事由ニ因リ扶助料ヲ受クルノ資格ナカリシ者又ハ其ノ後ニ失權事由アリタル者ニハ扶助料ヲ給セズ

第一項ノ扶助料ニ付テハ昭和八年九月三十日以前ノ軍人ノ遺族ノ扶助料ニ關スル規定ニ依リ其ノ年額ヲ定ムルノ外恩給法ニ依リ之ヲ給ス

第一項ノ扶助料ニ付テハ恩給法第五條ニ規定スル請求期間ハ昭和十三年四月一日ヨリ之ヲ起算ス

第七條　北海道國境林監守ヨリ引續キ同國境林主本ト為リ恩給法施行後退職シ又ハ新ニ之ニ準ズル者ニハ其ノ在職年ニ境林監守ノ勤續年月數ヲ通算シ昭和十三年四月一日ヨリ其ノ者ノ受クル年金ニ境林監守ノ恩給ヲ改定シ又ハ新ニ之ニ準ズル者ノ恩給ヲ給スル年金ニ付之ヲ準用スル場合ニ於テハ恩給法第五條ニ規定スル請求期間ハ昭和十三年四月一日ヨリ之ヲ起算ス

前項ノ規定ハ前項ニ規定スル者ノ遺族ノ年金ニ扶助料ニ付之ヲ準用ス

前二項ノ場合ニ於テハ恩給法第五條ニ規定スル請求期間ハ昭和十三年四

（別表）

第一號表

（甲）

階級	假定俸給年額
勅任待遇官	七、五〇〇圓
親任官	六、五〇〇圓
一高等官	六、五〇〇圓
二同上等官	五、六〇〇圓
三同上等官	四、六〇〇圓
四同上等官	三、九五〇圓
五同上等官	三、二五〇圓
六同上等官	二、三五〇圓
七同上等官	一、七〇〇圓
八同上等官	一、四〇〇圓

（乙）

階級	假定俸給年額
准士官	一、二〇〇圓
一列任官等官	一、二〇〇圓
二同上等官	八五〇圓
下士官 三同上等官	七六〇圓
四同上等官	六七〇圓
兵 一海軍兵等兵	六〇〇圓
海軍上等兵	五四〇圓
陸軍一等兵	五四〇圓
海軍二等兵	四九〇圓
陸軍上等兵	四九〇圓
陸軍三等兵	四五〇圓
海軍四等兵	四五〇圓
陸軍二等兵	四五〇圓

第二號表

病症等級 / 階級		勅任官	奏任官		判任官		准士官	下士官		兵		
		勅任待遇	勅任	奏任待遇	奏任	判任待遇	准士官	一列	二同	一等兵	上等兵	二等兵
一	常ニ勤務ニ堪フルモノ		三等乃至五等		六等乃至九等		一列	一等	二同	一等	上等	二等
二	常ニ勤務ニ堪ヘサルモノ											
三	結核性疾患ニ罹リ治癒ノ見込ナキモノ											
四	精神病ニ罹リ治癒ノ見込ナキモノ											
五	不具廢疾ニシテ常ニ介護ヲ要スルモノ											

特別項ハ各號第一項ノ金額ニ其ノ十分ノ五以内ノ金額ヲ加ヘタルモノトス

號	甲	乙
	賞勳又ハ賞勳ニ準ズルモノ並ニスペキ公爵	普通公爵
特別項	圓	圓
第一項	一、一七〇	一、九三六
第二項	九四〇	七五二
第三項	七五五	六〇二
第四項	六三八	五〇五
第五項	五二四	四二〇
第六項	四二〇	三四〇
第七項	三四〇	二七六

第三號表

傷病原因	症狀等差	階等	判任 一等	判任 二等	判任 三等	判任 四等
			准士官	下士官	兵	
甲號	戰鬪又ハ戰鬪ニ準スヘキ公務	第一款	三四八圓	三一九圓	二九〇圓	
		第二款	二六四	二四二	二二〇	
		第三款	二一六	一九八	一八〇	
		第四款	一八〇	一六五	一五〇	
乙號	普通公務	第一款	二七九圓	二五六圓	二三二圓	
		第二款	二一二	一九四	一七六	
		第三款	一七三	一五九	一四四	
		第四款	一四四	一三二	一二〇	

高等官及同待遇者ニ給スヘキ金額ハ判任一等ノ者ニ給スヘキ金額ニ其ノ十分ノ一ニ相當スル金額ヲ加ヘタルモノトス

第四號表

傷病原因	症狀等差	下士官	兵	傷病原因	症狀等差	下士官	兵

〔青教〕

號	戰鬪又ハ戰鬪ニ準スヘキ公務	第一目	第二目	第三目	第四目
甲號		六六〇圓	四九五	三三〇	一六五
		六〇〇圓	四五〇	三〇〇	一五〇
乙號	普通公務	第一目	第二目	第三目	第四目
		五二八圓	三九六	二六四	一三二
		四八〇圓	三六〇	二四〇	一二〇

第五號表

階等	將官	佐官	尉官	准士官	下士官	兵			
	親任	奏任		判任					
	勅任	至三等乃至五等	至六等乃至九等	一等	二等	四等	海軍一等兵	陸軍上等兵 海軍二等兵	陸軍一等兵 海軍三等兵	陸軍二等兵 海軍四等兵
	勅任待遇	奏任待遇		判任待遇						
率	二四割	二六割	二八割	二八割	三〇割	三一割	三四割	三六割	三六割	三六割

第六號表

階等	將官	佐官	尉官	准士官	下士官	兵			
	親任	奏任		判任					
	勅任	至三等乃至五等	至六等乃至九等	一等	二等	四等	海軍一等兵	陸軍上等兵 海軍二等兵	陸軍一等兵 海軍三等兵	陸軍二等兵 海軍四等兵
	勅任待遇	奏任待遇		判任待遇						
率	一九・二割	二〇・八割	二二・四割	二二・四割	二四・〇割	二四・八割	二七・二割	二八・八割	二八・八割	二八・八割

第七號表

階等	率
將官・親任・勅任・勅任待遇	一四・四割
佐官・奏任三等乃至五等・奏任待遇	一五・六割
尉官・奏任六等乃至九等	一六・八割
准士官・判任一等・判任待遇	一六・八割
下士官・判任二三等	一八・〇割
下士官・判任四等	一八・六割
兵・海軍一等兵	二〇・四割
兵・陸軍上等兵・海軍二等兵	二一・六割
兵・陸軍一等兵・海軍三等兵	二一・六割
兵・陸軍二等兵・海軍四等兵	二一・六割

第八號表

階等＼遺族ノ數	三人	四人	五人以上
親任・勅任・勅任待遇・將官	一〇・五割	一・〇割	一・五割
奏任三等乃至五等・奏任待遇・佐官	一・〇割	一・七五割	二・五割
奏任六等乃至九等・尉官	二・〇割	三・〇割	四・〇割
判任一等・判任待遇・准士官	二・〇割	三・〇割	四・〇割
判任二三等・下士官	二・五割	三・五割	四・五割
判任四等・兵	二・五割	三・五割	四・五割

●恩給法施行令

大正十二年八月十七日
勅令第三百六十七號

沿革　大正一二年一二月勅令第五二〇號、一三年三月第五一號、一二月第四〇七號、一四年四月第五三號、一五年七月第二四四號、九月第三〇四號、昭和二年一二月第三六二號、三年四月第七三號、五年二月第一九號、七年四月第六〇號、八年九月第二三六號、一一月第三〇五號、九年一二月第三九五號、一〇年三月第二四號、七月第二〇七號、一一年五月第六八號、七月第一七五號、一二年三月第四一號、五月第二二五號、九月第五〇四號、一二月第六八五號、一三年一月第二〇號、五月第三八二號、八月第五八八號、第五九三號改正

〔青教〕

朕恩給法施行令ヲ裁可シ茲ニ之ヲ公布セシム

恩給法施行令

〔青教〕

第一條　恩給法第九條ノ二ノ規定ニ依ル恩給受給權存否ノ調査ハ受給者ノ身分關係ノ變動ノ有無ニ付之ヲ行フ

遺族タル夫又ハ成年ノ子カ不具癈疾ニシテ生活資料ヲ得ルノ途ナク且之ヲ扶養スル者ナキコトヲ條件トシテ扶助料ヲ給セラルルトキハ其ノ者ニ付テハ前項ニ規定スル事項ノ外特ニ右事情ノ繼續ノ有無ヲ調査ス

恩給法第七十五條第二項ノ規定ニ依リ加給ヲ受クル受給者ニ付テハ第一項ニ規定スル事項ノ外遺族ノ員數ヲ調査ス

第一條ノ二　受給者ハ左ノ區別ニ從ヒ調査上必要ナル書類ヲ裁定官廳ニ提出スヘシ

一　前條第一項又ハ第三項ノ事實ヲ證スル爲ニハ公務員又ハ之ニ準スヘキ者ニ在リテハ戸籍抄本、扶助料權者ニ在リテハ戸籍謄本

二　前條第二項ノ事實ヲ證スル爲ニハ不具癈疾ヲ證スル診斷書及生活資料ヲ得ルノ途ナク且之ヲ扶養スル者ナキコトヲ證スル居住地ノ市町村長又ハ之ニ準スヘキ者ノ證明書

前項ノ書類ハ事實カ裁定官廳ニ顯著ナル場合又ハ他ノ相當官公署ノ證明アル場合ニ於テ裁定官廳カ明カニ之ヲ承認シタルトキハ其ノ承認ヲ以テ之ニ代フルコトヲ得

第一條ノ三ニ規定スル書類ヲ提出スヘキ月カ恩給ノ裁定ヲ受ケタル月（證書ノ日附ニ在ル月）ノ翌月ヨリ十二月内ニ在ルトキハ其ノ書類ヲ提出スルコトヲ要セス

第一條ノ三　各受給者ハ前條ノ書類ヲ左ノ區別ニ從ヒ隔年提出スヘシ

一、公務員又ハ之ニ準スヘキ者トシテ恩給ヲ受クル者ハ一月

二　遺族トシテ恩給ヲ受クル者ハ七月

陸軍ノ軍人、之ニ準スヘキ者及警察監獄職員竝其ノ遺族ハ昭和ノ偶數年ニ於ケル前項ノ月ニ提出シ他ノ公務員及之ニ準スヘキ者竝其ノ遺族ハ其ノ奇數年ニ於ケル前項ノ月ニ提出スヘシ

第一條ノ四　第一條ノ二ニ規定スル書類ヲ提出セサル受給者ニ對シテハ之ヲ提出スヘキ月ヨリ一期隔リタル後ノ支給期以後ノ支給ヲ一時差止ムヘシ

第一條ノ五　恩給法第十條ノ規定ニ依リ恩給ノ支給ヲ受クヘキ遺族及其ノ順位ハ扶助料ヲ受クヘキ遺族及其ノ順位ニ依ル

同法第十條ノ恩給權者カ死亡ノ當時家族ナリシトキハ其ノ相續人ハ恩給權者死亡ノ當時之ト同一戸籍內ニ在リタルコトヲ要ス

第二條　恩給法第十條ノ場合ニ於テ死亡シタル恩給權者未タ恩給ノ請求ヲ爲ササリシトキハ恩給ノ支給ヲ受クヘキ遺族又ハ相續人ハ自己ノ名ヲ以テ死亡者ノ恩給ノ請求ヲ爲スコトヲ得

裁定ヲ經タル恩給ニ付テハ死亡者ノ遺族又ハ相續人ハ自己ノ名ヲ以テ其ノ恩給ノ支給ヲ受クルコトヲ得

第三條　恩給法第十二條ノ規定ニ依リ內閣恩給局長以外ノ者ニ於テ恩給ヲ受クルノ權利ヲ裁定スヘキ場合ハ左ノ區分ニ依ル

一　內地ニ於ケル公立ノ小學校、青年學校、幼稚園、盲學校、聾啞學校及小學校ニ類スル各種學校ノ敎育職員及準敎育職員竝其ノ遺族ノ恩給ハ北海道ニ在リテハ北海道廳長官、府縣ニ在リテハ府縣知事之ヲ裁定ス

二　前號ニ揭クルモノヲ除クノ外內地ニ於ケル公立ノ學校又ハ圖書館ノ敎育職員ニシテ文官ニ非サルモノノ一時恩給ハ北海道ニ在リテハ北海道廳長官、府縣ニ在リテハ府縣知事之ヲ裁定ス

三　朝鮮、臺灣又ハ樺太ニ於ケル公立ノ小學校、普通學校、公學校、實業補習學校、幼稚園、盲學校、聾啞學校及小學校ニ類スル各種學校ノ敎育職員及準敎育職員竝其ノ遺族ノ恩給ハ朝鮮ニ在リテハ道知事、臺灣ニ在リテハ州知事又ハ廳長、樺太ニ在リテハ樺太廳長官之ヲ裁定ス

四　朝鮮、臺灣、樺太、關東州又ハ南洋群島ニ於ケル警察監獄職員（陸海軍ニ屬スルモノ及樺太ニ於ケル刑務所ニ屬スルモノヲ除ク）及其ノ

遺族ノ恩給ハ朝鮮ニ在リテハ朝鮮總督（道ノ警部補、巡査及消防手並其ノ遺族ノ恩給ハ道知事）臺灣ニ在リテハ臺灣總督（州又ハ廳ノ警部補及巡査並其ノ遺族ノ恩給ハ州知事又ハ廳長）、樺太ニ在リテハ樺太廳長官、關東州ニ在リテハ滿洲國駐劄特命全權大使、南洋群島ニ在リテハ南洋廳長官之ヲ裁定ス

五　內地ニ於テ國庫以外ノ者ヨリ俸給ヲ受クル警察監獄職員及其ノ遺族ノ恩給ハ北海道ニ在リテハ北海道廳長官、府縣ニ在リテハ府縣知事（警視廳部內ノ職員ニ在リテハ警視總監）之ヲ裁定ス

六　恩給法第二十四條第三號ニ揭クル待遇職員（國庫ヨリ俸給ヲ給スルモノヲ除ク）及其ノ遺族ノ恩給ハ北海道ニ在リテハ北海道廳長官、府縣ニ在リテハ府縣知事（警視廳部內ノ職員ニ在リテハ警視總監）、朝鮮ニ在リテハ道知事、臺灣ニ在リテハ州知事又ハ廳長、關東州ニ在リテハ大使之ヲ裁定ス

七　在滿學校組合待遇職員令ニ依リ判任官以上ノ待遇ヲ受クル者及其ノ遺族ノ恩給ハ大使之ヲ裁定ス

第四條　恩給法第十七條第一項ノ規定ニ依リ分擔スヘキ恩給ハ普通恩給、扶助料、一時恩給及一時扶助料トシ國庫カ恩給金額ノ分擔ヲ請求スル場合ニ於テハ當該公務員ノ在職年中ニ恩給ノ負擔者ヲ異ニスヘキ二種以上ノ公務員ノ在職年ヲ含ムトキハ各在職年ノ年數ヲ其ノ各官職ノ退職又ハ死亡前一年內ノ俸給年額ニ乘シタル數ニ比例シテ分擔請求額ヲ定ム但シ退職又ハ死亡ヲ以テ終ラサル在職ニ付テハ右ノ退職又ハ死亡前一年內ノ俸給年額ニ代ヘ在職最終ノ俸給年額（軍人及準軍人ニ付テハ恩給法別表第一號表ノ金額）ニ依ル

前項ニ規定スル退職又ハ死亡前一年內ノ俸給年額ハ恩給法第五十九條ノ二ノ規定ヲ準用シテ之ヲ算出ス

學生、海軍醫術生徒竝海軍豫備練習生ニシテ軍人ニ非サルモノヲ謂フ

第八條　恩給法第二十二條第二項ノ在外指定學校ハ外務大臣及文部大臣之ヲ指定ス但シ關東州及滿洲國ニ在リテハ大使之ヲ指定ス

前項ノ指定ニ關スル規程ハ外務大臣及文部大臣又ハ大使之ヲ定ム

第九條　恩給法第二十二條第三項ノ準敎育職員トハ敎授心得、助敎授心得、敎諭心得、助敎諭心得、准訓導及判任官ノ待遇ヲ受ケサル保姆ニシテ專任敎員タルモノヲ謂フ

第十條　恩給法第二十四條第三號ノ待遇職員トハ左ニ揭クル者ヲ謂フ

一　道路管理職員制ニ依ル職員

二　地方土木職員制ニ依ル職員

三　地方產業職員制ニ依ル職員（市費ヲ以テ置キタルモノヲ除ク）

四　地方測候所職員制ニ依ル職員

五　地方學校衞生職員制ニ依ル職員

六　地方社會敎育職員制ニ依ル職員

七　地方社會事業職員制ニ依ル職員

八　地方建築職員制ニ依ル職員

八ノ二　地方警察職員制ニ依ル職員

八ノ三　地方體育運動職員制ニ依ル職員

八ノ四　地方學校營繕職員制ニ依ル職員

九　防疫職員制ニ依ル職員

十　稅關官制第二十六條ノ規定ニ依ル職員

十一　臨時開港檢疫所官制ニ依ル職員

十二　廳府縣衞生職員制ニ依ル職員

十三　癩療養所職員制ニ依ル職員

十四　家畜防疫職員制ニ依ル職員

十四ノ二　職業紹介所官制及昭和十三年勅令第四百五十一號ニ依ル職員

十五　朝鮮地方待遇職員令ニ依ル地方ノ土木、產業、衞生、社會事業又ハ測候ニ關スル事務又ハ技術ニ從事スル職員（府費ヲ以テ置キタルモノヲ除ク）

十六　臺灣地方待遇職員令ニ依ル地方ノ土木、建築、衞生、產業、物產檢查、社會事業又ハ社會敎育ノ事務又ハ技術ニ從事スル職員（市費ヲ以テ置キタルモノヲ除ク）

十七　關東州地方待遇職員令ニ依ル地方ノ產業、土木、衞生、敎育、社會事業、海事又ハ行政ニ關スル事務又ハ技術ニ從事スル職員

第十一條　恩給法第二十四條第四號ノ待遇職員トハ左ニ揭クル者ヲ謂フ

一　內閣印刷局醫及內閣印刷局藥劑師

一ノ二　保險院保健技師

二　造幣醫、造幣藥劑師、專賣醫及專賣藥劑師

三　陸軍ノ通譯ニシテ判任官以上ノ待遇ヲ受クルモノ

四　靖國神社附屬遊就館職員ニシテ判任官以上ノ待遇ヲ受クルモノ

四ノ二　遞信醫及遞信藥劑師

五　鐵道醫

六　朝鮮ニ於ケル專賣醫、專賣藥劑師、鐵道醫及鐵道藥劑師

七　臺灣ニ於ケル警察醫、檢疫員、檢疫醫員及河川監視

八　關東州ニ於ケル檢疫員及檢疫醫員

第十二條　恩給法第三十二條第一項第一號ノ規定ニ依リ從軍加算ヲ爲スヘキ場合ニ於テハ同法第四十條第二項ノ規定ニ依ルノ外左ノ各號ノ例ニ依ル

一　戰爭開始後戰地ニ到リタル者ニ付テハ戰地ニ到ルヘキ事由ノ生シタル當時所在スル地ノ屬スル地域ヲ離レタル月ヨリ加算ス

二　戰爭中戰地ヨリ歸還シタル者ニ付テハ其ノ歸還スヘキ地ノ屬スル地域ニ到著シタル月迄加算ス

前項ノ地域トハ内地、朝鮮、臺灣、樺太、關東州、南洋群島及之ニ準スヘキ外國ノ地區ヲ謂フ

恩給法第三十二條第一項第二號ノ規定ニ依リ從軍加算ヲ爲スヘキ場合ニ於テハ同法第四十條第二項ノ規定ニ依ルノ外左ノ各號ノ例ニ依ル

一　動員(之ニ準スルモノヲ含ム)部隊ニ編入セラレタル者ニ付テハ編入ノ月、動員(之ニ準スルモノヲ含ム)下令前ヨリ其ノ部隊ニ在リタル者ニ付テハ其ノ下令ノ月ヨリ加算ス

二　戰爭開始後戰務ニ服スヘキ地ニ到リタル者及戰爭中其ノ地ヨリ歸還シタル者ニ付テハ前二項ノ規定ヲ準用ス

前三項ノ規定ハ恩給法第三十二條第二項ノ規定ニ依ル加算ニ付之ヲ準用ス

第十三條　恩給法第三十五條ノ規定ニ依リ戰役加算ヲ爲スヘキ場合ニ於テハ同法第四十條第二項ノ規定ニ依ルノ外公務員戰役ノ爲內國ヲ出發シタルトキハ內國ヲ離レタル月ヨリ加算シ戰役ノ終了後直ニ內國ニ歸還シタルトキハ內國歸著ノ月迄加算ス

第十四條　恩給法第三十六條ノ規定ニ依リ航空加算ヲ爲スヘキ場合ニ於テハ左ノ區分ニ依ル

一　同月內ニ於テ飛行時數五時間以上飛行機ニ搭乘シ航空勤務ニ服シタルトキ又ハ航空機ニ搭乘シ特ニ危險ト認ムル航空試驗ニ從事シタルトキハ其ノ一月ニ付一月半

二　同月內ニ於テ飛行時數一時間以上飛行機ニ搭乘シ又ハ五時間以上航空船、航行中ノ繫船繫留ノ氣球若ハ自由氣球ニ搭乘シ航空勤務ニ服シタルトキハ其ノ一月ニ付一月

三　前二號ニ揭クルモノヲ除クノ外航空機ニ搭乘シ航空勤務ニ服シタルトキハ其ノ一月ニ付半月

第十五條　恩給法第三十八條ノ規定ニ依リ加算スヘキ邊陬又ハ不健康ノ地域及其ノ加算ノ程度ハ別表第二號表ニ依ル

第十六條　邊陬又ハ不健康ノ地域ノ加算ハ在勤地外ノ地ヨリ其ノ在勤地ニ赴任シタル者ニ付テハ在勤地ニ到著シタル月ヨリ、其ノ地ニ在リテ就職シタル者ニ付テハ就職ノ月ヨリ之ヲ起算シ其ノ在勤ヲ止メタル月ヲ以テ終ル

前項ノ地域ニ在勤中引續キ九十日以上其ノ地域ヲ離レタルトキハ全ク地域ヲ離レタル月ニ對シテハ邊陬又ハ不健康ノ地域ノ加算ヲ爲サス

第十七條　恩給法第三十八條ノ規定ニ依ル不健康業務ノ加算ハ一月ニ付半月トス其ノ業務左ノ如シ

一　有毒ノ瓦斯若ハ蒸氣、擅藥類又ハ危險ナル細菌ノ研究又ハ製造ニ直接ニ從事スル勤務ニシテ內閣總理大臣ノ指定スルモノ

二　排水量千噸以下ノ在役ノ驅逐艦、水雷艇若ハ掃海艇乘員トシテノ勤務又ハ鐵道事業ニ於ケル蒸汽機關車乘員トシテノ現業勤務

三　炭坑內切羽ニ於ケル連續的現業勤務

四　肺結核、喉頭結核又ハ癩ノ患者ヲ收容スル病室ニ於テ直接看護ニ從事スル勤務

前項ニ規定スル業務ニ從事中引續キ三十日以上服務セサルトキハ全ク服務セサル月ニ對シテ不健康ノ業務ノ加算ヲ爲サス

第十八條　恩給法第三十九條ノ遠洋航海トハ北緯五十度以北、東經百六十度以東、東經百六十度北緯四十度ノ點ト東經百四十度北緯二十度ノ點トヲ連結スル線ノ以東以南、北緯二十度以南及東經百十度以西ノ海面ヲ航行シ一航程千浬ヲ超ユル航海ヲ謂フ

第十九條　航海加算ハ初發港出發ヨリ之ニ歸著シ又ハ到達港ニ達スル迄ノ期間ニ對シ之ヲ爲ス但シ出發ニ當リ內國港灣ニシテ前條ノ海面ニ在ラサルモノヲ經由スル場合ニ於テハ其ノ港灣ヲ離レタル月ヨリ加算シ歸著ニ際シ內國港灣ニシテ前條ノ海面ニ在ラサルモノヲ經由スル場合ニ於テハ其ノ港灣ニ到著シタル月迄加算ス

航海中引續キ三十日以上航行セサルトキハ全ク航行セサル月ニ對シテハ航海加算ヲ爲サス

第十九條ノ二　恩給法第四十條ノ二ニ規定スル期間一月以上ニ亙ルトハ其ノ期間カ在職年ノ計算ニ於テ一月以上ニ計算セラルル總テノ場合ヲ謂フ但シ現實ニ職務ヲ執ルヲ要スル日ノアリタル月ハ在職年ノ計算ニ於テ之ヲ半減セス

第二十條　恩給法第四十四條ノ本俸ニ準スヘキモノトハ左ニ揭クルモノヲ謂フ

一　年功ニ因ル加俸

二　府縣知事ノ指定地加俸

三　官立又ハ公立ノ大學ノ教授又ハ助教授ノ職務俸

四　第一號ニ揭クルモノヲ除クノ外市町村立小學校教員加俸合ニ依ル加俸

五　警察監獄職員ノ精勤加俸及功勞加俸

第二十一條　恩給法第四十八條第一項第一號ニ規定スル流行病及地域ハ別表第三號表ニ依ル

第二十二條　恩給法第四十八條第一項第二號ノ流行病ノ種類左ノ如シ

一　マラリア(黑水熱ヲ含ム)

二　猩紅熱

二ノ二　痘瘡

三　コレラ

四　脚氣(戰地ニ限ル)

五　發疹チフス

六　腸チフス

七　パラチフス

八　ペスト

九　回歸熱

十　赤痢

十一　流行性腦脊髓膜炎

十二　流行性感冒

十三　肺ヂストマ病

十四　トリパノゾーム病

十五　ワイルス氏病

十六　カラアザール

十七　黃熱

第二十三條　恩給法第四十九條第二項ノ規定ニ依ル戰鬪ニ準スヘキ公務ニ因ル傷痍疾病トハ左ニ揭クルモノヲ謂フ

一　戰地ニ於テ勤務中敵ノ設置若ハ遺棄シタル危險物ニ因ル又ハ敵對行動中ノ不可抗力ニ因ル傷痍疾病

二　暴徒鎭壓又ハ集團ヲ爲ス馬賊海賊蕃人等討伐中ノ敵對行動ニ因ル又ハ敵對行動中ノ不可抗力ニ因ル傷痍疾病

三　外國ノ交戰若ハ擾亂ノ地域內ニ於テ勤務中又ハ該地域內ヲ職務ヲ以テ旅行中ニ於ケル該交戰又ハ擾亂ニ因ル傷痍疾病

四　航空機ニ乘シ航空勤務中又ハ潛水艦ニ乘シ潛航勤務中ノ不可抗力ニ因ル傷痍疾病

五　職務ヲ以テ兇賊又ハ脫獄囚ヲ逮捕スルニ當リ危害ヲ加ヘラルヘキコトヲ豫斷シ得ルニ拘ラス危險ヲ冒シテ其ノ職務ヲ執行シタル爲加ヘラ

レタル傷痍疾病
六　職務ヲ以テコレラ又ハベストノ防疫、診療又ハ看護ニ直接從事シ之カ爲罹リタル該疾病
七　急流其ノ他生命ノ危險ヲ感スヘキ事情ノ下ニ於ケル灌水勤務ニ因ル傷痍疾病

第二十四條　恩給法第四十九條第二項ノ規定ニ依リ不具廢疾ノ程度ヲ分チテ左ノ八項トス

特別項症
一　常ニ就床ヲ要シ且複雜ナル介護ヲ要スルモノ
二　重大ナル精神障碍ノ爲常ニ監視又ハ複雜ナル介護ヲ要スルモノ
三　兩眼ノ視力カ明暗ヲ辨別シ得サルモノ
四　身體體幹部ノ障碍ヲ綜合シテ其ノ程度第一項症ニ第一項症乃至第六項症ヲ加ヘタルモノ

第一項症
一　複雜ナル介護ヲ要セサルモ常ニ就床ヲ要スルモノ
二　精神的又ハ身體的作業能力ヲ失ヒ僅ニ自用ヲ辨シ得ルニ過キサルモノ
三　咀嚼及言語ノ機能ヲ併セ廢シタルモノ
四　兩眼ノ視力カ視標〇・一ヲ〇・五メートル以上ニテハ辨別シ得サルモノ
五　肘關節以上ニテ兩上肢ヲ失ヒタルモノ
六　膝關節以上ニテ兩下肢ヲ失ヒタルモノ

第二項症
一　精神的又ハ身體的作業能力ノ大部ヲ失ヒタルモノ
二　咀嚼又ハ言語ノ機能ヲ併セ廢シタルモノ
三　兩眼ノ視力カ視標〇・一ヲ一メートル以上ニテハ辨別シ得サルモノ
四　兩耳ノ聽力カ〇・〇五メートル以上ニテハ大聲ヲ解シ得サルモノ
五　泌尿器ノ機能ヲ著シク妨クルモノ
六　兩睾丸ヲ全ク失ヒタルモノニシテ脫落症狀ノ著シカラサルモノ
七　腕關節以上ニテ一上肢ヲ失ヒタルモノ
八　足關節以上ニテ一下肢ヲ失ヒタルモノ

第五項症
一　頭部、顏面等ニ大ナル醜形ヲ殘シタルモノ
二　一眼ノ視力カ視標〇・一ヲ〇・五メートル以上ニテハ辨別シ得サルモノ
三　一側總趾ヲ全ク失ヒタルモノ

第六項症
一　精神的又ハ身體的作業能力ヲ高度ニ妨クルモノ
二　頸部又ハ軀幹ノ運動ニ著シク妨アルモノ
三　一眼ノ視力カ視標〇・一ヲ一メートル以上ニテハ辨別シ得サルモノ
四　脾臟ヲ失ヒタルモノ
五　一側拇指及示指ヲ全ク失ヒタルモノ
六　一側總指ノ機能ヲ廢シタルモノ

第七項症
一　一眼ノ視力カ視標〇・一ヲ二メートル以上ニテハ辨別シ得サルモノ
二　一耳全ク聾シ他耳尋常ノ話聲ヲ一・五メートル以上ニテハ解シ得サルモノ
三　一側腎臟ヲ失ヒタルモノ
四　一側拇指ヲ全ク失ヒタルモノ
五　一側示指乃至小指ヲ全ク失ヒタルモノ
六　一側足關節カ直角位ニ於テ强剛シタルモノ
七　一側總趾ヲ全ク失ヒタルモノ

前項ノ各症ニ該當セサル傷痍疾病ノ症項ハ前項ノ規定ニ準シ之ヲ査定ス視力ヲ測定スル場合ニ於テハ屈折異常ノモノニ付テハ矯正視力ニ依リ視標ハ萬國共通視力標ニ依ル

第二十四條ノ二　恩給法第四十九條第二項ニ規定スル傷病年金ヲ給スヘキ傷病ノ程度ヲ分チテ左ノ四款トス

第一款症
一　一眼ノ視力カ視標〇・一ヲ二・五メートル以上ニテハ辨別シ得サルモノ
二　一耳全ク聾シタルモノ
三　一側拇指ノ機能ヲ廢シタルモノ
四　一側示指乃至小指ノ機能ヲ廢シタルモノ
五　一側總趾ノ機能ヲ廢シタルモノ

第二款症
一　精神的又ハ身體的作業能力ヲ輕度ニ妨クルモノ
二　一眼ノ視力カ視標〇・一ヲ三・五メートル以上ニテハ辨別シ得サルモノ
三　一耳ノ聽力カ〇・〇五メートル以上ニテハ大聲ヲ解シ得サルモノ
四　一側睾丸ヲ全ク失ヒタルモノ
五　一側示指ヲ全ク失ヒタルモノ
六　一側第一趾ヲ全ク失ヒタルモノ

第三款症
一　一側示指ノ機能ヲ廢シタルモノ
二　一側中指ヲ全ク失ヒタルモノ
三　一側第一趾ノ機能ヲ廢シタルモノ
四　一側第二趾ヲ全ク失ヒタルモノ

第四款症
一　一眼ノ視力カ〇・一ニ滿タサルモノ
二　一耳ノ聽力カ尋常ノ話聲ヲ〇・五メートル以上ニテハ解シ得サルモノ
三　一側中指ノ機能ヲ廢シタルモノ
四　一側環指ヲ全ク失ヒタルモノ
五　一側第二趾ノ機能ヲ廢シタルモノ

六　一側第三趾乃至第五趾ノ中二趾ヲ全ク失ヒタルモノ

前條第二項及第三項ノ規定ハ前項ノ傷病ノ程度ノ査定ニ付之ヲ準用ス

第二十四條ノ三　恩給法第五十八條第一項第四號ニ規定スル恩給外ノ所得ハ恩給受給者カ内地、朝鮮、臺灣、樺太、關東州又ハ南洋群島ニ住所又ハ一年以上ノ居所ヲ有スル場合ノ所得ニ限ル但シ左ニ掲クル所得ハ右地域内ニ住所又ハ一年以上ノ居所ヲ有セサルトキト雖之ヲ所得中ニ算入ス

一　恩給受給者カ右地域内ニ有スル資産又ハ營業ヨリ生スル所得

二　右地域内ニ本店又ハ主タル事務所ヲ有スル法人ヨリ恩給受給者ノ受クル利益若ハ利息ノ配當、剩餘金ノ分配又ハ俸給、賞與若ハ此等ノ性質ヲ有スル給與

恩給受給者カ前項ノ地域内ニ住所又ハ一年以上ノ居所ヲ有スルトキハ右地域外ニ於ケル資産、營業又ハ職業ヨリ生スル所得ト雖之ヲ恩給外ノ所得中ヨリ除外セス

第二十四條ノ四　前條第一項第二號ニ掲クルモノ以外ノ恩給外ノ所得ハ所得稅法ニ規定スル個人ノ第三種所得ト同範圍トス

所得稅法第十八條第一號乃至第五號ニ掲クル所得ハ之ヲ恩給外ノ所得中ヨリ除外ス

第二十四條ノ五　恩給外ノ所得ノ計算ニ關シテハ所得稅法第十四條第一項、第二項及臨時租稅增徵法第七條竝所得稅法施行規則第七條及第八條ノ規定ヲ準用ス

第二十四條ノ六　恩給外ノ所得ハ毎年稅務署長ノ調査ニ依リ裁定官廳之ヲ決定ス

裁定官廳ハ恩給外ノ所得ノ調査ヲ要スル恩給受給者ノ氏名、住所又ハ居所及恩給年額ヲ稅務署長ニ通知スヘシ

〔脊數〕

稅務署長恩給外ノ所得ノ調査ヲ結了シタルトキハ之ヲ裁定官廳ニ報告スヘシ

前三項中稅務署長トアルハ臺灣、樺太、關東州又ハ南洋群島ニ在リテハ各其ノ地域ニ於ケル稅務官署トス

第二十四條ノ七　恩給法第五十八條第一項第四號ノ規定ニ依ル恩給ノ一部停止ハ恩給外ノ所得ノ決定ニ基キ其ノ年七月一日ヨリ翌年六月三十日ニ至ル期間分ノ恩給ニ付テ之ヲ爲ス但シ其ノ前年以前ノ分ノ恩給ニ付停止ヲ爲スヘキ場合ニ於テ恩給ノ請求又ハ裁定ノ遲延ニ依リ一般ノ手續ニ依リテ恩給外ノ所得ヲ調査決定スルコトヲ得サルトキハ前條ニ規定スル調査決定ノ機關ハ其ノ分ニ付テハ一般ノ場合ニ準シ臨時ニ恩給外ノ所得ヲ調査決定ス此ノ場合ニ於テハ其ノ停止額ハ後ノ恩給支給額中ヨリモ之ヲ控除スルコトヲ得

恩給ヲ受クヘキ事由ノ生シタル年分ノ恩給ニ付テハ恩給法第五十八條第一項第四號ノ規定ニ依ル恩給ノ一部停止ノ手續ヲ行ハス

恩給外ノ所得額ノ追加又ハ更訂アリタルトキハ恩給ノ停止額モ之ヲ更正ス

恩給給與ノ止ムヘキ事由生シタル場合ニ於テハ恩給ノ停止ハ其ノ事由ノ生シタル月分迄ノ恩給ニ付之ヲ爲ス

第二十四條ノ八　年額千圓以上ノ恩給ヲ受クル者ニシテ南洋群島ニ住所若ハ一年以上ノ居所ヲ有シ又ハ同地域ニ住所若ハ一年以上ノ居所ヲ有セサルモ同地域内ニ有スル資産若ハ營業ヨリ生スル所得ヲ得ルモノハ毎年三月十五日迄ニ所得ノ種類及金額ヲ詳記シ裁定官廳カ内閣恩給局長ナルトキハ南洋廳ヲ經由シテ裁定官廳ニ其ノ申告ヲ爲スヘシ裁定官廳カ地方長官ナル場合ニ於テ恩給受給者カ裁定官廳ノ管轄内ニ住所又ハ居所ヲ有スルトキハ直接ニ裁定官廳ニ、然ラサルトキハ住所若ハ居所又ハ資産若ハ

〔脊數〕

營業ノ所在地ヲ管轄スル地方長官ヲ經由シテ裁定官廳ニ其ノ申告ヲ爲スヘシ

年額千圓以上ノ恩給ヲ受クル者ニシテ内地、朝鮮、臺灣、樺太、關東州又ハ南洋群島ニ住所又ハ一年以上ノ居所ヲ有セシテ第二十四條ノ三第一項但書第二號ニ規定スル所得ヲ得ルモノハ毎年三月十五日迄ニ所得ノ種類及金額ヲ詳記シ直接ニ裁定官廳ニ其ノ申告ヲ爲スヘシ

第二十四條ノ九　恩給法第五十九條ノ二ニ規定スル退職前一年内ノ俸給ヲ計算スル場合ニ於テハ左ノ各號ノ例ニ依ル

一　初任ノ月ニ於テ日割計算ヲ以テ俸給ヲ給セラレタル場合ニ於テモ全月分ヲ以テ其ノ月ノ俸給額トス

二　月ノ中途ニ於テ昇給アリタルトキハ昇給後ノ俸給額ヲ以テ其ノ月ノ俸給額トス

三　休職、罰俸等ノ事情ニ依リ本來給與セラルヘキ俸給ニ比シ一時的ニ少額ヲ給セラレタル場合ニ於テモ本來給與セラルヘキ俸給額ニ依ル

第二十四條ノ十　恩給法第五十九條ノ二第一項但書ニ規定スル一級ノ昇給ニ付テハ左ノ例ニ依ル

一　級俸ノ定アル場合ニ於テ當分給トシテ給與級俸ヨリ少額ノ俸給ヲ給セラレタル者ニ付テハ給與級俸ノ直近上位ノ級俸ノ額ニ給與級俸ニ對シ當分俸給カ有スル割合ヲ乘シメルモノ（圓位未滿ハ圓位ニ滿タシム）ヲ以テ當分俸給ニ對スル一級上位ノ俸給額トス級俸ノ定アル場合ニ於テ月俸七十五圓未滿ノモノニ付級俸ニ拘ラス適宜ノ金額ヲ定メ之ヲ給與シタルトキ亦同シ

二　同一級俸ニ付上下ノ區分アル場合ニ於テハ其ノ上俸ハ之ヲ下俸ニ對スル一級上位ノ俸給ト看做ス

三　轉官職ニ依リ昇給ヲ來ス場合ニ於テハ新官職ニ付定メラレタル級俸中前ノ官職ニ付給セラレタル俸給ニ直近ニ多額ナルモノヲ以テ一級上位ノ俸給トス但シ其ノ額カ前官職ニ付給セラレタル俸給ニ其ノ百分ノ十五ヲ加ヘタル金額ニ達セサルトキハ之ニ達スル金額ヲ以テ一級上位ノ俸給ト看做ス

第二十五條　準文官ノ公務傷病ニ關スル規定ノ適用ニ付テノ階等ハ左ノ區分ニ依ル

一　高等官ノ試補ハ判任官一等ト　判任官見習ハ同四等トス

二　國庫ヨリ俸給ヲ給セサル官ニ在ル者ニ付テハ其ノ官等等級ニ依ル

第二十六條　準軍人ノ公務傷病等ノ規定ノ適用ニ付テノ階等ハ左ノ區分ニ依ル

一　陸軍ノ見習士官及海軍ノ候補生ハ判任官一等トス

二　前號ニ揭ケサル陸軍ノ士官候補生、陸軍士官學校生徒、海軍兵學校生徒、海軍機關學校生徒、海軍經理學校生徒、海軍航空整備學生及海軍豫備生徒ハ判任官三等トス

三　前二號ニ揭ケサル陸海軍諸生徒及海軍豫備練習生ノ階等ハ兵ニ準ス

第二十七條　敕育職員及準敕育職員ノ公務傷病ノ規定ノ適用ニ付テノ階等ハ左ノ區分ニ依ル

一　敕育職員ノ階等ハ其ノ官等等級又ハ待遇官等等級ニ依リ勅任官、奏任官又ハ判任官ノ待遇ヲ受クルモ官等等級ノ定ナキ者ハ各其ノ最下位ノ官等等級ニ依ル

二　準敕育職員ノ階等ハ公立學校職員待遇官等等級令別表第二表ノ例ニ準ス

第二十八條　警察監獄職員ノ公務傷病ノ規定ノ適用ニ付テノ階等ハ判任官四等トス但シ警部補ハ其ノ等級ニ依ル

第二十九條　待遇職員ノ公務傷病ノ規定ノ適用ニ付テノ階等ハ其ノ待遇官

等等級ニ依リ勅任官、奏任官又ハ判任官ノ待遇ヲ受クルモ官等等級ノ定ナキ者ハ各其ノ最下位ノ官等等級ニ依ル

第三十條　恩給法第六十二條第五項ニ規定スル中學校ト同等以下ノ程度ノ學校トハ左ニ掲クルモノヲ謂フ

一　師範學校
二　高等女學校
三　專門學校令ニ依ラサル實業學校（實業補習學校ヲ除ク）
四　中學校又ハ前二號ニ掲クル學校ニ準スヘキ學校
五　實業補習學校教員養成所
六　朝鮮又ハ臺灣ニ於ケル中學校又ハ第一號乃至第三號若ハ第五號ニ掲クルモノニ準スヘキモノ
七　在外指定學校ニシテ中學校又ハ第一號乃至第三號ニ掲クル學校ニ準スヘキモノ

第三十條ノ二　恩給法第六十四條ノ二但書ノ規定ニ依ル一時恩給ノ返還ハ之ヲ負擔シタル國庫、府縣其ノ他ノ經濟ニ對シ命令ノ定ムル所ニ依リ再就職ノ月ノ翌月ヨリ一年內ニ一時又ハ分割シテ之ヲ完了スヘシ

前項ノ規定ニ依リ一時恩給ノ全部又ハ一部ヲ返還シ失格原因ナクシテ再在職ヲ退職シタルニ拘ラス普通恩給ヲ受クルノ權利ヲ生セサル場合ニ於テハ一時恩給ノ返還ヲ受ケタル國庫、府縣其ノ他ノ經濟ハ命令ノ定ムル所ニ依リ之ヲ返還者ニ還付スヘシ

第三十一條　恩給法第六十六條第四項ノ規定ニ依リ傷病賜金ヲ給スヘキ傷病ノ程度ヲ分チテ左ノ四日トス

第一目症

一　身體的作業能力ヲ輕度ニ妨クルコトアルモノ
二　一眼ノ視力カ〇・二ニ滿タサルモノ
三　一耳ノ聽力カ尋常ノ話聲ヲ一メートル以上ニテハ解シ得サルモノ
四　一側環指ノ機能ヲ廢シタルモノ
五　一側小指ヲ全ク失ヒタルモノ
六　一側第三趾乃至第五趾ノ機能ヲ廢シタルモノ

第二目症

一　一側小指ノ機能ヲ廢シタルモノ
二　一側第三趾乃至第五趾ノ中二趾ノ機能ヲ廢シタルモノ

第三目症

一　一眼ノ視力カ〇・三ニ滿タサルモノ
二　一耳ノ聽力カ尋常ノ話聲ヲ三メートル以上ニテハ解シ得サルモノ
三　一側第三趾乃至第五趾ノ中一趾ヲ全ク失ヒタルモノ

第四目症

一　一側第三趾乃至第五趾ノ中一趾ノ機能ヲ廢シタルモノ
二　前目ノ各症ニ次ク症ヲ貽シタルモノ

第二十四條第二項及第三項ノ規定ハ前項ノ傷病ノ程度ノ査定ニ付之ヲ準用ス

第三十一條ノ二　恩給法第六十六條ノ二ノ規定ニ依リ返還セシムヘキ額ハ傷病賜金ノ額ノ六十四分ノ一ニ相當スル金額ニ傷病賜金ヲ受ケタル月ヨリ起算シ增加恩給又ハ傷病年金ヲ受クルニ至リタル月迄ノ月數ト四十八月トノ差月數ヲ乘シタル金額トシ增加恩給又ハ傷病年金ノ支給ニ際シ其ノ返還額ニ達スル迄支給額ノ三分ノ一ニ相當スル金額ヲ控除シテ返還セシム

第三十一條ノ三　恩給法第七十五條第二項但書ニ規定スル遺族ノ員數ニ依ル加給ニ付テハ左ノ區分ニ依ル

一　同一戶籍內ニ扶助料ヲ受クル者二人以上アル場合又ハ二以上ノ扶助

料ヲ併セ受クル者アル場合ニ於テハ其ノ各ノ扶助料ニ付共通ニ加給ノ原因タルヘキ遺族ハ裁定官廳ニ於テ最初ニ請求ヲ受理シタル扶助料ニ付テノミ加給ノ原因タルモノトス但シ前段ノ場合ニ在リテハ各ノ扶助料ヲ受クル者全員ノ連署ヲ以テ、後段ノ場合ニ在リテハ之ヲ併セ受クル者ヨリ裁定官廳ニ於テ後ニ請求ヲ受理シタル一ノ扶助料ニ付テノミ加給ノ原因タラシムルコトヲ請求シタルトキハ後扶助料ノ加給額カ最初ノ扶助料ノ加給額ヨリ多額ト爲ル場合ニ限リ改定請求アリタル月ノ翌月ヨリ加給額ヲ改定ス

二　前號ニ掲クル各ノ扶助料ノ請求ヲ裁定官廳ニ於テ同日ニ受理シタルトキハ其ノ各ノ扶助料ニ付共通ニ加給ノ原因タルヘキ遺族ハ加給額ノ最多額ト爲ル扶助料ニ付テノミ加給ノ原因タルモノトス

前項第一號但書ノ規定ニ依リ加給額ヲ改定シタル後ニ於テ請求セラレタル扶助料ア ル場合ニ於テハ其ノ扶助料ニ加給ヲ爲ストキ其ノ加給額カ既ニ改定セラレタル加給額ヨリ多額ト爲ル場合ニ限リ更ニ改定ヲ請求スルコトヲ得此ノ場合ニ於テハ前項第一號但書ノ規定ヲ準用ス

第三十二條　第十六條ノ規定ハ恩給法第九十一條又ハ第九十二條ノ規定ニ依リ附スヘキ加算年ノ計算ニ付之ヲ準用ス

第三十三條　恩給法第九十六條ノ規定ニ依リ在職最終俸給年額ニ增加スヘキ金額ハ別表第四號表ノ區分ニ依ル

第三十四條　削除

第三十五條　廢官、廢職、廢廳、廢校若ハ官職名改定ノ際其ノ廢改ニ係ル官職ニ在リタル者又ハ定員ノ減少ニ因リ退職シタル者卽日又ハ翌日他ノ官職ニ任セラレタルトキハ恩給法ノ適用ニ付テハ之ヲ勤續ト看做ス

第三十六條　恩給法第百一條ノ規定ニ依ル增額ハ左ノ區分ニ依ル

一　軍人以外ノ公務員ノ普通恩給又ハ遺族ノ扶助料ノ年額ヲ更正スル場合ニ於テハ其ノ年額算出ノ基礎ト爲リタル俸給カ大正九年七月三十一日以前ノ俸給令ニ依ルモノナルトキハ別表第四號表ノ區分ニ依リ增加シタル金額ヲ俸給年額ト爲シ、其ノ他ノモノナルトキハ在職最終ノ俸給年額ヲ基礎トシテ恩給法第六十條、第六十二條、第六十三條及第七十五條ノ規定ニ依リ算出シタル年額ヲ以テ其ノ普通恩給又ハ扶助料ノ年額トス

二　軍人又ハ準軍人ノ普通恩給又ハ遺族ノ扶助料ノ年額ヲ更正スル場合ニ於テハ別表第五號表ニ依リ當該軍人又ハ準軍人ノ階等ヲ定メ恩給法第六十一條及第七十五條ノ規定ニ依リ算出シタル年額ヲ以テ其ノ普通恩給又ハ扶助料ノ年額トス

三　增加恩給ノ年額ヲ更正スル場合ニ於テハ退職當時ノ階等竝別表第六號表ニ依リ定メタル傷病ノ原因及不具廢疾ノ程度ニ從ヒ恩給法第六十五條ノ規定ニ依リ算出シタル年額ヲ以テ其ノ增加恩給ノ年額トス但シ陸海軍准士官ニシテ其ノ官ニ對スル最高俸ヲ受ケタルモノノ階等ハ之ヲ尉官トシ名譽進級ニ因リ階等ヲ進メラレタル軍人ノ階等ハ名譽進級ニ因ル階等トス

第二十五條乃至第二十九條ノ規定ハ增加恩給年額ノ更正ニ付之ヲ準用ス

四　執達吏ノ恩給ヲ更正スル場合ニ於テハ第一號ノ規定ニ依ラス六百圓ヲ俸給年額ト看做シ恩給法第六十條ノ規定ニ依リ算出シタル年額ヲ以テ其ノ普通恩給ノ年額トス

前項ノ增額ヲ爲ス場合ニ於テハ外國勤續ニ因ル加給ハ之ヲ爲サス

第三十七條　恩給法第百二條ノ規定ニ依リ普通恩給又ハ遺族ノ扶助料ノ年額ヲ增額スル場合ニ於テハ其ノ年額算出ノ基礎ト爲リタル退職又ハ死亡當時ノ俸給年額ヲ別表第七號表ニ依ル假定俸給年額ニ增加シ之ヲ退職又

ハ死亡當時ノ俸給年額ト看做シ之ニ恩給法第百一條ノ規定ヲ適用ス

附　則

第三十八條　本令ハ大正十二年十月一日ヨリ之ヲ施行ス

第三十九條　左ノ命令ハ之ヲ廢止ス

一明治二十四年勅令第二百四十八號

一明治二十七年勅令第五十二號

一明治二十七年勅令第八十一號

一明治二十七年勅令第百四十五號

一明治三十一年勅令第二百四十四號

一明治三十二年勅令第二百一號

一明治三十三年勅令第百七十三號

一明治三十三年勅令第四百四號

一巡査看守退隱料及遺族扶助料法施行令

一明治三十四年勅令第百五十號

一明治三十五年勅令第百五十七號

一明治四十一年勅令第百三十七號

一明治四十三年勅令第百二十七號

一明治四十四年勅令第七十號

一大正六年勅令第二百四十一號

一大正六年勅令第二百四十二號

一大正九年勅令第三百二十三號

一明治十八年第十五號達官吏恩給令附則

一明治十八年第十六號達文官傷痍疾病等差例

一明治十八年第四十號達陸軍恩給令附則

第四十條　第十條各號ニ揭グル官制ニ依リ廢止セラレタル官制又ハ其レニ依リ廢止セラレタル官制ニ依リテ判任官以上ノ待遇ヲ受ケタル職員ハ在職年通算ノ關係ニ於テハ之ヲ當該各號ニ揭グル官制ニ依ル職員ト看做ス

附　則　（大正十二年勅令第五百二十號）

本令ハ公布ノ日ヨリ之ヲ施行ス但シ第四十條ノ規定ハ大正十二年十月一日ヨリ之ヲ適用ス

附　則　（大正十三年勅令第五十一號）

本令ハ公布ノ日ヨリ之ヲ施行ス

從來ノ水雷艇乘員トシテノ勤務ニ付テハ仍從前ノ規定ニ依ル

附　則　（大正十三年勅令第四百七號）

本令ハ公布ノ日ヨリ之ヲ施行ス

港務部設置制ニ依ル待遇職員ハ仍之ヲ第十條第十號ニ揭グル待遇職員ト看做ス

附　則　（大正十五年勅令第二百四十四號）

本令ハ公布ノ日ヨリ之ヲ施行ス

罪刑任官ハ仍之ヲ第六條第一號ニ揭グル文官ト看做ス

附　則　（昭和八年勅令第二百三十六號）

滑章　昭和九年一二月勅令第三九五號改正

第一條　本令ハ昭和八年十月一日ヨリ之ヲ施行ス但シ第四條ノ改正規定中一時恩給及一時扶助料ニ關スル部分、第二十四條ノ二乃至第二十四條ノ八竝ニ附則第三條及第四條ノ規定ハ昭和九年四月一日ヨリ之ヲ施行ス

第二條　昭和八年九月三十日以前ニ給與事由ノ生ジタル普通恩給及扶助料ノ分擔ニ付テハ第四條第一項ノ規定ノ改正ニ拘ラズ其ノ分擔請求額ハ仍改正前ノ規定ニ依リ之ヲ定ム

第三條　昭和八年法律第五十號附則（以下單ニ改正法律附則ト稱ス）第七條

〔青紙〕

但書ノ規定ニ依リ給スベキ傷病年金ハ前ニ傷病賜金ヲ受クルノ權利ヲ生ジタル者ニ付テハ之ヲ生ジタル月ヨリ起算シ新ニ受クベキ恩給法別表第三號表ノ傷病年金額ヲ以テ其ノ者ノ受ケタル傷病賜金額ヲ除シテ得タル數ニ相當スル年數ヲ經過シタル後ニ非ザレバ之ヲ給セズ

前項ノ年數ノ一年ニ滿タザル部分ハ之ヲ月ニ換算シ月ニ滿タザルモノハ之ヲ切捨ツ

第四條　改正法律附則第九條ニ規定スル場合ニ於テハ左ノ例ニ依ル

一　韓官職ニ依リ新官職ニ付前俸給ヨリ多額ノ俸給ヲ給セラルルニ至ルトキハ之ヲ昇給ト看做ス

二　本俸ト之ニ準ズベキモノトヲ併セ受クル場合ニ於テ其ノ一ニ付昇給又ハ增額アリタルトキハ改正法律附則第九條ノ規定ニ依リ本俸及之ニ準ズベキモノノ總テニ付同法第五十九條ノ改正規定ヲ適用ス

三　俸給ノ法令ニ依ル增額アル場合ニ於テ其ノ增額分カ恩給法第五十九條ノ規定ノ改正ニ依リ增加シ又ハ新ニ納付スベキニ至リタル額以上ナルトキニ限リ俸給ハ增額セラレタルモノトシ之ニ及バザルトキハ其ノ增額ナカリシモノトシテ取扱フ

第五條　改正法律附則第十五條第一項但書ノ規定ニ依リ改定普通恩給ヨリ控除スル金額ノ年額ハ改定ニヨリ增額スル金額ノ一年分ト同額トス

控除ハ控除金額ノ總額カ一時恩給金額ニ達シタルトキヲ以テ之ヲ止ム

第六條　改正法律附則第十七條以下ノ規定ニ依リ同法施行後仍削除セラレタル恩給法第九十九條ノ規定ニ依ルベキ場合ニ於テ同條ニ規定スル教育事務ニ從事スル文官トハ左ニ揭グル者ヲ謂フ

一　官立ノ學校又ハ圖書館ノ職員

二　文部省官吏

三　教育事務從事ノ北海道廳、府、縣、郡、島廳、朝鮮總督府、朝鮮總督府道府郡島、臺灣總督府、臺灣總督府州廳郡市、樺太廳、關東局又ハ南洋廳ノ官吏

四　臺灣公立學校ノ職員ニシテ國庫ヨリ俸給ヲ受クルモノ

五　教育事務從事ノ從前ノ區、統監府、關東都督府又ハ關東廳ノ官吏

第七條　大正十三年勅令第四百七號附則第二項中「第六號」ヲ「第十號」ニ改ム

附　則　（昭和八年勅令第三百五號）

本令ハ公布ノ日ヨリ之ヲ施行ス

從前ノ規定ニ依ル北海道廳事業手ニ付テハ仍從前ノ例ニ依ル

附　則　（昭和十一年勅令第六十八號）

本令ハ公布ノ日ヨリ之ヲ施行ス

本令施行前龍井村、局子街又ハ海龍ニ在勤シタル期間ニ對スル加算ニ付テハ仍從前ノ例ニ依ル

附　則　（昭和十一年勅令第百七十五號）

本令ハ公布ノ日ヨリ之ヲ施行ス

本令施行前農安又ハマサトラシニ在勤シタル期間ニ對スル加算ニ付テハ仍從前ノ例ニ依ル

附　則　（昭和十二年勅令第四十一號）

本令ハ公布ノ日ヨリ之ヲ施行ス

本令施行前赤峰ニ在勤シタル期間ニ對スル加算ニ付テハ仍從前ノ例ニ依ル

附　則　（昭和十三年勅令第三百八十二號）

第一條　本令ハ昭和十三年六月一日ヨリ之ヲ施行ス

第二條　南滿洲鐵道附屬地ニ在勤シタル關東州ニ於ケル警察監獄職員及其ノ遺族ノ恩給ノ裁定ニ付テハ仍從前ノ規定ニ依ル

第三條　第三十一條ノ三ノ規定ハ昭和十三年法律第五十六號（以下改正法

律ト稱ス）附則第二條ノ規定ニ依リテ增給セラルベキ扶助料中恩給法第七十五條第二項但書ニ規定スル加給ノ場合ニ該當スルガ爲增給セラルベキ扶助料ニ付之ヲ準用ス

第四條　改正法律附則第二條ノ規定ニ依リテ爲ス增加恩給又ハ扶助料ノ增給ハ權利者ノ請求ヲ待タズシテ之ヲ爲ス但シ恩給法第七十五條第二項ニ規定スル加給ノ場合ニ該當スル扶助料ノ增給ハ權利者ノ請求ヲ待チテ之ヲ爲ス

第五條　改正法律附則第三條ノ規定ニ依リ第七項ノ增加恩給ヲ給セラルベキ者ガ本令施行ノ際從前ノ第一款ノ傷病年金ト普通恩給トヲ併給セラルル者ナル場合ニ於テハ從前ノ傷病年金第一款ノ年額ヲ以テ增加恩給第七項ノ年額トス

第六條　改正法律附則第五條ノ規定ニ依リ給スベキ傷病年金ハ前ニ傷病賜金ヲ受クルノ權利ヲ生ジタル者ニ付テハ之ヲ生ジタル月ヨリ起算シ新ニ受クベキ恩給法別表第三號表ノ改正規定ノ傷病年金額ヲ以テ其ノ者ノ受ケタル傷病賜金額ヲ除シテ得タル數ニ相當スル年數ヲ經過シタル後ニ非ザレバ之ヲ給セズ

前項ノ年數ノ一年ニ滿タザル部分ハ之ヲ月ニ換算シ月ニ滿タザルモノハ之ヲ切捨ツ

（別表）　略ス

〔青教〕

●恩給給與規則

大正十二年八月二十二日
勅令第三百六十九號

沿革　昭和八年九月勅令第二三七號、一二月第三一一號、一二年七月第三六〇號、一三年五月第三八三號改正

朕恩給給與規則ヲ裁可シ玆ニ之ヲ公布セシム

恩給給與規則

第一章　恩給ノ請求

第一條　普通恩給、增加恩給又ハ傷病年金ヲ受ケムトスル者ハ普通恩給請求書、增加恩給請求書又ハ傷病年金請求書ヲ退職當時ノ本屬廳ヲ經テ裁定官廳ニ差出スヘシ

第二條　前條ノ恩給請求書ニハ左ノ書類ヲ添附スヘシ

一　在職中ノ履歷書

二　戸籍抄本（之ニ準スヘキモノヲ含ム以下同シ）（退職後請求迄ノ間ニ於テ作成セラレタルモノ）

增加恩給請求書又ハ傷病年金請求書ニハ前項各號ニ掲クル書類ノ外左ノ書類ヲ添附スヘシ

一　傷痍疾病カ公務ニ起因シタルコトヲ認ムルニ足ルヘキ書類（例ヘハ現認者ノ現認證明書、所屬長ノ事實證明書等）

二　症狀ノ經過ヲ記載シタル書類

三　請求當時ニ於ケル診斷書

恩給ヲ改定スル場合ニ於テ前ニ恩給證書ヲ受ケタルコトアルトキハ前二項各號ニ掲クル書類ノ外其ノ恩給證書ヲ添附スヘシ

第三條　恩給法第五十條第二項又ハ第三項ノ規定ニ依リ再審査ヲ請求スル者ハ再審査請求書ニ前條第二項第二號及第三號ニ掲クル書類ヲ添ヘ裁定官廳ニ之ヲ差出スヘシ

再審査ノ請求アリタル場合ニ於テ裁定官廳ハ必要ト認ムルトキハ其ノ指定スル醫師ノ現在症狀證明書ノ提出ヲ請求者ニ命スルコトヲ得

第四條　一時恩給ヲ受ケムトスル者ハ一時恩給請求書ニ在職中ノ履歷書ヲ添附シ退職當時ノ本屬廳ヲ經テ裁定官廳ニ之ヲ差出スヘシ

第五條　傷病賜金ヲ受ケムトスル者ハ傷病賜金請求書ニ第二條第二項各號ニ掲クル書類ヲ添附シ陸軍軍人ニ在リテハ陸軍大臣、海軍軍人ニ在リテハ海軍大臣ヲ經テ內閣恩給局長ニ之ヲ差出スヘシ

第六條　扶助料ヲ受ケムトスル者ハ扶助料請求書ヲ裁定官廳ニ差出スヘシ但シ第七條、第八條第一項第二號又ハ第十條第二項ノ規定ニ依リ扶助料請求書ニ公務員（公務員ニ準スヘキモノヲ含ム以下同シ）ノ在職中ノ履歷書ヲ添附スヘキ場合ニ於テハ公務員ノ本屬廳ヲ經テ之ヲ差出スヘシ

第七條　恩給法第七十三條第一項第一號ノ規定ニ依リ第一次ニ扶助料ヲ請求スルコトヲ得ル者カ扶助料ヲ請求スル場合ニ於テハ扶助料請求書ニ左ノ書類ヲ添附スヘシ

一　公務員ノ在職中ノ履歷書

二　請求者ノ戸籍謄本（之ニ準スヘキモノヲ含ム以下同シ）（公務員死亡ノ時以後ノ請求者ノ身分關係ヲ明瞭ニシ得ルモノ）

前項ノ場合ニ於テ公務員前ニ恩給證書ヲ受ケタルコトアルトキハ前項各號ニ掲クル書類ノ外其ノ恩給證書ヲ添附スヘシ

第八條　恩給法第七十三條第一項第二號ノ規定ニ依リ第一次ニ扶助料ヲ請求スルコトヲ得ル者カ扶助料ヲ請求スル場合ニ於テハ扶助料請求書ニ左ノ書類ヲ添附スヘシ

一　公務員カ既ニ普通恩給ノ裁定ヲ經タルトキハ其ノ恩給證書及請求者ノ戸籍謄本（公務員死亡ノ時以後ノ請求者ノ身分關係ヲ明瞭ニシ得ルモノ）

二　公務員カ未タ普通恩給ノ裁定ヲ經サルトキハ前條第一項各號ニ掲クル書類

前條第二項ノ規定ハ前項第二號ニ掲クル書類ヲ添附スヘキ場合ニ之ヲ準用ス

第九條　前二條ノ場合ニ於テ公務員ノ死亡カ公務ニ因ル傷痍疾病ニ起因スルトキハ前二條ノ規定ニ依ルノ外扶助料請求書ニ第二條第二項第一號及第二號ニ掲クル書類竝死亡者ノ死亡診斷書又ハ屍體檢案書ヲ添附スヘシ

前項ノ死亡診斷書又ハ屍體檢案書ヲ添附スルコトヲ得サル場合ニ於テハ死亡ノ事實ヲ證スル公ノ證明書ヲ添附スヘシ

第十條　恩給法第七十三條第一項各號ノ規定ニ依リ第二次以下ニ於テ扶助料ヲ請求スルコトヲ得ル者カ扶助料ヲ請求スル場合ニ於テハ扶助料請求書ニ左ノ書類ヲ添附スヘシ

一　前扶助料權者カ扶助料ヲ受クルノ權利ヲ失ヒタルコトヲ證スル書類

二　前扶助料權者ノ扶助料證書

三　請求者ノ戸籍謄本（公務員死亡ノ時以後ノ請求者ノ身分關係ヲ明瞭ニシ得ルモノ）

前項ノ場合ニ於テ前扶助料權者カ未タ扶助料ノ裁定ヲ經サルトキハ前項第一號ニ掲クル書類及前扶助料權者カ扶助料ヲ請求スル場合ニ添附スルコトヲ要スル書類ヲ添附スヘシ

第十一條　恩給法第七十四條第二項ニ規定スル扶助料ヲ請求スル場合ニ於

〔青教〕

テハ第七條乃至前條ノ規定ニ依ルノ外扶助料請求書ニ不具癈疾ヲ證スル診斷書及生活資料ヲ得ルノ途ナク且扶養スル者ナキコトヲ證スル市町村長又ハ之ニ準スヘキ者ノ證明書ヲ添附スヘシ

第十一條ノ二　恩給法第七十五條第二項及恩給法施行令第三十一條ノ三ノ規定ニ依リ遺族ノ員數ニ依ル加給ヲ受クル扶助料權者ハ遺族ノ員數ノ增減ニ因リ加給スヘキ額ニ增減ヲ生シタル場合ニ於テハ扶助料改定請求書ニ改定ヲ受クヘキ扶助料證書及戸籍謄本（遺族ノ員數ノ增減ヲ明瞭ニシ得ルモノ）ヲ添附シ裁定官廳ニ之ヲ差出スヘシ

恩給法第七十五條第二項及恩給法施行令第三十一條ノ三第一號但書又ハ同條第二項ノ規定ニ依リ遺族ノ員數ニ依ル加給ノ改定ノ請求ヲ爲サムトスル者ハ扶助料改定請求書ニ前ニ加給セラレタル扶助料ノ證書及加給ヲ請求セムトスル扶助料ノ證書及戸籍謄本（遺族ノ員數ノ增減ヲ明瞭ニシ得ルモノ）ヲ添附シ裁定官廳ニ之ヲ差出スヘシ

第十二條　恩給法第七十八條ノ規定ニ依リ扶助料ノ停止ヲ申請スル者ハ扶助料停止申請書ニ左ノ書類ヲ添附シ裁定官廳ニ之ヲ差出スヘシ

一　扶助料權者ノ所在不明ナルコトヲ證スル公ノ證明書

二　請求者ノ戸籍謄本（公務員死亡ノ時以後ノ請求者ノ身分關係ヲ明瞭ニシ得ルモノ）

前項ノ場合ニ於テハ同時ニ恩給法第七十九條ノ規定ニ依ル扶助料轉給ノ請求ヲ爲スヘシ

第十三條　恩給法第七十九條ノ規定ニ依リ扶助料ノ轉給ヲ請求スル者ハ其ノ事由ヲ記載シタル扶助料轉給請求書ニ請求者ノ戸籍謄本（公務員死亡ノ時以後ノ請求者ノ身分關係ヲ明瞭ニシ得ルモノ）ヲ添附シ裁定官廳ニ之ヲ差出スヘシ但シ死亡シタル恩給權者カ恩給ヲ請求スルコトヲ要スヘキ場合ニ於テハ同時ニ恩給法第七十九條ノ規定ニ依ル扶助料轉給ノ請求ヲ爲スヘシ

第十四條　恩給法第八十一條又ハ第八十二條ノ規定ニ依リ一時扶助料ヲ受

ケムトスル者ハ一時扶助料請求書ヲ裁定官廳ニ差出スヘシ但シ第十五條第二號又ハ第十六條ノ規定ニ依リ一時扶助料請求書ニ公務員ノ在職中ノ履歷書ヲ添附スヘキ場合ニ於テハ公務員ノ本屬廳ヲ經テ之ヲ差出スヘシ

第十五條　恩給法第八十一條ノ規定ニ依リ一時扶助料請求書ニ不具癈疾ヲ證スル診斷書及生活資料ヲ得ルノ途ナク且扶養スル者ナキコトヲ證スル市町村長又ハ之ニ準スヘキ者ノ證明書ノ外左ノ書類ヲ添附スヘシ

一　公務員カ既ニ普通恩給ノ裁定ヲ經タルトキハ其ノ恩給證書及請求者ノ戸籍謄本（公務員死亡當時ノ請求者ノ身分關係ヲ明瞭ニシ得ルモノ）

二　公務員カ未タ普通恩給ノ裁定ヲ經サルトキハ公務員ノ在職中ノ履歷書及請求者ノ戸籍謄本（公務員死亡當時ノ請求者ノ身分關係ヲ明瞭ニシ得ルモノ）

第十六條　恩給法第八十二條ノ規定ニ依リ一時扶助料ヲ請求スル場合ニ於テハ一時扶助料請求書ニ左ノ書類ヲ添附スヘシ

一　公務員ノ在職中ノ履歷書

二　請求者ノ戸籍謄本（公務員死亡當時ノ請求者ノ身分關係ヲ明瞭ニシ得ルモノ）

第十七條　恩給法施行令第二條第一項ノ規定ニ依リ恩給ヲ請求スル者ハ恩給ノ請求書ヲ裁定官廳ニ差出スヘシ但シ死亡シタル恩給權者カ恩給ヲ請求ストセハ其ノ本屬廳ヲ經由スヘキ場合ニ於テハ其ノ本屬廳ヲ經テ之ヲ差出スヘシ

第十八條　前條ノ請求書ニハ左ノ書類ヲ添附スヘシ

一　死亡シタル恩給權者カ恩給ヲ請求ストセハ添附スルコトヲ要スヘキ書類

二　請求者ノ戸籍謄本（死亡シタル恩給權者ノ死亡當時ノ請求者ノ身分關係ヲ明瞭ニシ得ルモノ）

第十九條　恩給法第八十一條ニ規定スル一時扶助料ヲ給セラルヘキ者數人アルトキ又ハ恩給法施行令第二條第一項若ハ第二項ノ相續人數人アルト

キハ其ノ中一人ヲ總代者トシテ恩給ノ請求又ハ恩給支給ノ請求ヲ爲スヘシ

第二十條　恩給ノ請求ニ付恩給證書ヲ添附スヘキ場合ニ於テ亡失其ノ他ノ事由ニ因リ之ヲ添附スルコトヲ得サルトキハ證據書類ヲ添ヘ其ノ事由ヲ屆出ツヘシ

第二十一條　經由廳カ廢止セラレタル場合ニ於テハ書類ハ其ノ廳ノ事務ヲ引繼キタル廳ヲ經由スヘシ

第二章　恩給ノ裁定

第二十二條　經由廳ニ於テ恩給請求書類ヲ受付ケタルトキハ之ヲ調査シ不備ノ點ナキコトヲ認メタルトキハ恩給金額計算書ヲ作リ履歷書、證明書其ノ他ノ添附書類ニ付其ノ廳ニ於テ證明シ得ヘキモノハ證明シ遞ニ裁定官廳ニ之ヲ送付スヘシ

經由廳ニ於テ恩給請求書類ニ不備ノ點アルコトヲ認メタルトキハ相當ノ期間ヲ定メ其ノ不備ヲ追完セシムルコトヲ得

請求者前項ノ期間內ニ不備ノ追完ヲ爲ササルトキ又ハ經由廳恩給請求理由ナシト認メタルトキハ經由廳ハ恩給金額計算書ノ作成ヲ省略シ意見ヲ具シ恩給請求書類ヲ裁定官廳ニ送付スヘシ

第二十三條　裁定官廳ニ於テ恩給請求書類ヲ受付ケタルトキハ之ヲ審査シ恩給請求書類ニ不備ノ點ナク且恩給ヲ受クルノ權利アリト認メタルトキハ年金タル恩給ニ付テハ恩給證書ヲ、一時金タル恩給ニ付テハ裁定通知書ヲ請求者ニ交付スヘシ但シ第十七條ニ規定スル恩給ノ請求ニ對シテハ裁定通知書ヲ交付ス

裁定官廳ニ於テ恩給請求書類ニ不備ノ點アルコトヲ認メタルトキハ相當ノ期間ヲ定メ其ノ不備ヲ追完セシムルコトヲ得

請求者前項ノ期間內ニ不備ノ追完ヲ爲ササルトキ又ハ裁定官廳恩給ヲ受クルノ權利ナシト認メタルトキハ裁定官廳ハ理由ヲ附シテ其ノ請求ヲ却

第二十三條ノ二　裁定官廳ハ恩給請求書類ニ依リ證明セントスル事實ノ一部ニ付十分ナル心證ヲ得サル場合ニ於テ爭ナキ部分ノ事實ノミヲ以テスルモ尙恩給ヲ給與シ得ルコトヲ認メタルトキハ之ヲ他ノ部分ト切離シ先ツ其ノ事實ノミニ基キ恩給ノ裁定ヲ爲スコトヲ得但シ之ニ因リテ別種ノ恩給ヲ給與スルニ至ルヘキトキハ此ノ限ニ在ラス

前項ノ場合ニ於テ爭アル事實ニ付立證ヲ得タルトキハ前裁定ヲ訂正スヘシ

第二十四條　權利者又ハ關係廳ニ於テ恩給證書又ハ裁定通知書ニ誤謬アルコトヲ發見シタルトキハ證據書類ヲ添附シ其ノ旨ヲ裁定官廳ニ通知スヘシ

第二十五條　裁定官廳ニ於テ恩給證書又ハ裁定通知書ニ誤謬アルコトヲ認メタルトキハ訂正ノ爲必要ナル手續ヲ爲シ其ノ旨ヲ關係廳ヲ經テ權利者ニ通知スヘシ

第二十六條　裁定官廳ハ審査上必要アリト認ムルトキハ請求者又ハ申請者ニ出頭ヲ命シ又ハ必要ナル書類ノ提出ヲ命スルコトヲ得

第三章　恩給ノ支給

第二十七條　恩給ノ支給ヲ受ケムトスル者ハ其ノ恩給證書又ハ裁定通知書ヲ支給廳ニ呈示スヘシ

第二十八條　年金タル恩給ハ每年一月、四月、七月、十月ノ四期ニ於テ各其ノ前月分迄ヲ支給ス但シ前支給期月ニ支給スヘカリシ恩給ハ支給期月ニ非サル時期ニ於テモ之ヲ支給ス

年金タル恩給ヲ受クルノ權利消滅シタル場合ニ於テノ其ノ期ノ恩給ノ支給時期ニ付テハ命令ヲ以テ之ヲ定ム

第二十九條　支給廳ハ年金タル恩給ヲ受クルノ權利ノ消滅シ又ハ停止セラルヘキ原因タル事實アルコトヲ知リタルトキハ其ノ支給ヲ止メ遽ニ其ノ

旨ヲ裁定官廳ニ通知スヘシ

第四章　異動通知

第三十條　普通恩給ヲ受クル者官職ニ就キ恩給法第五十八條第一項第一號ノ規定ニ依リ其ノ恩給ヲ停止セラルヘキ場合ニ於テハ其ノ就職當時ノ本屬廳ハ速ニ其ノ旨ヲ裁定官廳ニ通知スヘシ

第三十一條　年金タル恩給ヲ受クル者禁錮以上ノ刑ニ處セラレタルトキ（恩給法第九條第二項ニ規定スル犯罪以外ノ犯罪ニ付刑ノ執行猶豫ノ言渡ヲ受ケタルトキヲ除ク）又ハ刑ノ執行猶豫ノ言渡ヲ取消サレタルトキハ其ノ宣告又ハ取消ヲ爲シタル裁判所ハ速ニ其ノ旨ヲ裁定官廳ニ通知スヘシ

第三十二條　年金タル恩給ヲ受クル者國籍ヲ失ヒ、死亡シ又ハ恩給法第八十條ノ規定ニ依リ其ノ恩給ヲ受クルノ權利ヲ失フ場合ニ於テハ本人、遺族又ハ緣故者ヨリ速ニ其ノ旨ヲ裁定官廳ニ通知スヘシ

第三十三條　年金タル恩給ヲ受クル者其ノ本籍又ハ現住所ヲ變更シタルトキハ速ニ其ノ旨ヲ裁定官廳ニ屆出ツヘシ

第三十四條　第三十條乃至前條ノ場合ニ於テ裁定官廳ト支給廳トカ異ルトキハ裁定官廳ニ對スル通知又ハ屆出ハ支給廳ヲ經由スヘシ

第三十四條ノ二　恩給法施行令第一條ノ二第一項ノ規定ニ依リ提出スル戸籍謄本又ハ戸籍抄本及證明書ハ之ヲ提出スヘキ月又ハ其ノ前月現在ニ於ケル受恩給者ノ身分關係ヲ明瞭ニシ得ルモノタルコトヲ要ス

第五章　恩給證書ノ返還及再交付

第三十五條　年金タル恩給ヲ受クル者死亡シ又ハ恩給ヲ受クルノ權利ヲ失ヒタル場合ニ於テ恩給ヲ受クヘキ順位者ナキトキハ恩給證書ヲ占有スル者ハ速ニ裁定官廳ニ之ヲ返還スヘシ

前項ノ場合ニ於テ亡失其ノ他ノ事由ニ因リ恩給證書ヲ返還シ得サルトキハ速ニ其ノ旨ヲ裁定官廳ニ屆出ツヘシ

第三十六條　恩給證書又ハ裁定通知書ヲ亡失シ又ハ毀損シタルトキハ其ノ事由ヲ具シ證據書類ヲ添ヘ裁定官廳ニ其ノ再交付ヲ申請スルコトヲ得

恩給ヲ受クル者カ恩給證書ヲ呈示ノ用ニ供スルコト困難ナル狀況ニ在ル場合ニ於テハ裁定官廳ハ本人ノ申請ニ依リ之ニ其ノ證書ノ再交付ヲ爲スコトヲ得

第三十七條　恩給證書又ハ裁定通知書ノ再交付アリタルトキハ從前ノ恩給證書又ハ裁定通知書ハ其ノ效力ヲ失フ

亡失ヲ理由トシテ恩給證書又ハ裁定通知書ノ再交付アリタル後從前ノ恩給證書又ハ裁定通知書ヲ發見シタルトキハ速ニ裁定官廳ニ之ヲ返還スヘシ

前項ノ規定ハ前條第二項ノ規定ニ依リ恩給證書ノ再交付アリタル場合ニ付之ヲ準用ス

第三十八條　年金タル恩給ヲ受クル者其ノ氏名ヲ變更シタルトキハ恩給證書及戸籍抄本ヲ添ヘ其ノ旨ヲ裁定官廳ニ屆出ツヘシ

前項ノ場合ニ於テ裁定官廳ハ恩給證書ニ改氏名ノ事實ヲ記載シタル上之ヲ權利者ニ返付スヘシ此ノ場合ニ於テ裁定官廳ト支給廳トカ異ルトキハ支給廳ヲ經由スヘシ

第六章　具申及裁決

第三十九條　恩給法第十三條第一項ノ具申ハ文書ヲ以テ之ヲ爲スヘシ

第四十條　具申書ニハ左ノ事項ヲ記載シ具申者記名捺印シ證據書類其ノ他必要ナル書類ヲ添附スヘシ

一　具申者ノ氏名、年齡及住所

二　對手者タル行政廳

三　具申ノ趣旨及理由

第四十一條　具申カ內閣恩給局長以外ノ者カ爲シタル行政處分ニ對スルモノナルトキハ具申書ハ其ノ處分ヲ爲シタル行政廳ヲ經由シテ之ヲ差出ス

〔青敎〕

ヘシ

前項ノ場合ニ於テ行政廳ハ具申書ヲ受取リタル日ヨリ十四日內ニ辯明書及必要ナル書類ヲ添ヘ內閣恩給局長ニ之ヲ送付スヘシ

第四十二條　內閣恩給局長ハ必要アリト認ムルトキハ期限ヲ定メ辯明書ニ對スル辯駁書、再度辯明書其ノ他必要ナル書類ヲ差出サシメ又ハ具申者若ハ對手者タル行政廳ノ主任者ニ出頭ヲ求ムルコトヲ得

第四十三條　裁決ハ理由ヲ附シタル裁決書ヲ以テ之ヲ爲スヘシ

裁決書ハ具申者及對手者タル行政廳ニ之ヲ送付スヘシ

附　則

本令ハ大正十二年十月一日ヨリ之ヲ施行ス

附　則（昭和八年勅令第二百三十七號）

本令ハ昭和八年十月一日ヨリ之ヲ施行ス但シ第一條乃至第三條ノ改正規定ハ昭和九年四月一日ヨリ之ヲ施行ス

附　則（昭和八年勅令第三百十一號）

本令ハ昭和八年十月一日以後刑ニ處セラレタル場合ニ付之ヲ適用ス

●昭和十三年法律第五十六號附則ニ依ル恩給更正及請求手續

昭和十三年六月一日
閣令第三號

昭和十三年法律第五十六號附則第二條又ハ第三條ノ規定ニ依リ更正スヘキ恩給中內閣恩給局長ノ管掌ニ係ルモノノ更正手續及同法附則第六條又ハ第七條ノ規定ニ依リ新ニ給シ又ハ改定スヘキ恩給ノ請求手續左ノ通定ム

昭和十三年法律第五十六號附則ニ依ル恩給更正及請求手續

第一條　昭和十三年法律第五十六號（以下改正法律ト稱ス）附則第二條又ハ第三條ノ規定ニ依リ增額スヘキ增加恩給、傷病年金又ハ扶助料ニシテ昭和十三年三月三十一日以前ノ日附アル證書ニ依リ支給スルモノニ付テハ恩給法第七十五條第二項及昭和十三年勅令第三百八十二號（以下改正勅令ト稱ス）附則第五條ニ規定スルモノヲ除クノ外受給權者ノ請求ヲ待タズ之ヲ更正シ其ノ更正年額ヲ表示シタル新證書ヲ發行ス

前項ノ新證書ヲ交付スル迄ハ更正年額ヲ表示シタル支給額票（別記第一號樣式）ヲ貼附シタル從前ノ證書ニ依リ更正額ヲ支給ス

第二條　改正法律附則第二條又ハ第三條ノ規定ニ依リ增額スヘキ增加恩給、傷病年金又ハ扶助料ニシテ昭和十三年四月一日以後裁定スヘキモノニ付テハ更正年額及從前ノ年額ヲ表示シタル證書ヲ發行ス

第三條　支給額票ハ受給權者ノ請求ヲ待タズ內閣恩給局ニ於テ之ヲ調製シ貯金局ヲ經テ之ヲ受給權者ニ交付ス

第四條　第一條ノ新證書ハ貯金局ヲ經テ之ヲ受給權者ニ交付ス

第五條　第一條ノ新證書ノ交付ヲ受ケントスル者ハ交付請求書（別記第二號樣式）ニ現住地ノ警察官署又ハ領事館ノ現住證明ヲ受ケ內閣恩給局ニ差出スヘシ但シ現住地ニ警察官署又ハ領事館ナキトキハ町村役場又ハ之ニ準ズヘキモノノ現住證明ヲ受ケベシ

受給權者ハ內閣恩給局又ハ支給郵便局ヨリ前項ノ交付請求書ノ用紙ヲ受クルコトヲ得

第六條　前條ノ支付請求書提出後住所ヲ變更シタルトキハ其ノ新住所地ノ市長若ハ區長又ハ町村役場若ハ之ニ準ズベキモノノ現住所ヲ明瞭ニシ且其ノ旨ヲ速ニ其ノ官署ニ申出ヅベシ

第七條　第一條ノ新證書ヲ發行シタルトキハ支付請求書ヲ差出シタル者ニ對シ其ノ旨ヲ通知ス

受給權者前項ノ通知ヲ受ケタルトキハ從前ノ證書ニ新證書ノ受領印ヲ爲シ之ト引換ニ新證書ノ交付ヲ受クベシ

前項ノ場合ニ於テ止ムコトヲ得ザル事由ニ因リ從前ノ證書ヲ提出スルコトヲ得ザル事由ヲ詳記シタル書面ヲ內閣恩給局ニ差出スベシ

第八條　支給額票ヲ亡失シ又ハ毀損シタルトキハ最近ノ年金額ヲ經テ內閣恩給局ニ其ノ再交付ヲ請求スベシ

第九條　昭和十三年三月三十一日以前ノ日附ヲ以テ發行シタル證書及之ニ貼附シタル支給額票ハ昭和十五年三月三十一日限リ其ノ效力ヲ失フ

第十條　改正勅令附則第三條ニ依リテ準用セラルル同令第三十一條ノ三第一項第一號但書又ハ同條第二項ノ規定ニ依リ遺族ノ員數ニ依ル加給ノ改定請求ヲ爲サントスル者ハ扶助料改定請求書（別記第三號樣式）ニ請求者及加給ヲ請求セントスル扶助料ノ證書ノ身分關係ヲ明瞭ニシ得ル戶籍謄本、前ニ加給セラレタル扶助料ノ證書ヲ添附シテ內閣恩給局長ニ差出スベシ

改正勅令附則第四條但書ノ規定ニ依リ遺族ノ員數ニ依ル加給部分ニ對スル改正勅令附則第四條但書ノ規定ニ依リ遺族ノ員數ニ依ル加給ノ改定請求ヲ爲サントスル者ハ扶助料改定請求書（別記第三號樣式）ニ請求者及加給ヲ請求セントスル扶助料ノ證書ノ身分關係ヲ明瞭ニシ得ル戶籍謄本、前ニ加給セラレタル扶助料ノ證書ヲ添附シテ內閣恩給局長ニ差出スベシ

第十一條　改正法律附則第五條及改正勅令附則第五條ノ規定ニ依リ恩給ノ請求ヲ爲サントスル者ハ更正請求書（別記第四號樣式）ニ公務員ノ死亡又ハ前扶助料權者ノ失權ノ時以後ノ請求者ノ身分關係ヲ明瞭ニシ得ル戶籍謄本ヲ添附シテ內閣恩給局長ニ差出スベシ

第十二條　改正法律附則第六條又ハ第七條ノ規定ニ依リ新ニ恩給ヲ給シ又ハ改定スベキ場合ニ於テハ受給權者ノ請求ヲ待チテ之ヲ更正スベキ場合ニ於テハ受給權者ノ請求ヲ待チテ之ヲ更正ス

改正法律附則第六條ノ規定ニ依リ扶助料ノ請求ヲ爲ス者ハ恩給給與規則第六條乃至第八條ノ規定ニ依ル外陸軍大臣又ハ海軍大臣ヲ經テ其ノ請求書ヲ內閣恩給局長ニ差出スベシ

第十三條　恩給ノ更正及請求ニ關シ本令ニ別段ノ規定ナキ事項ニ付テハ恩給給與規則ヲ準用ス

附則

本令ハ公布ノ日ヨリ之ヲ施行ス

（別記）

第一號樣式

昭和十三年七月渡以降更正支給額票

現證書記號番號	
更正證書記號番號	
更正年額	圓
同上一期額	圓　錢
氏名	
生年月	年　月生

（內閣恩給局）

注意

（一）本票ハ證書表面金額ノ上部ニ貼附スベシ

（二）更正額ニ對スル新證書ハ追テ交付スベキニ付其ノ際現證書ハ之ヲ還納スベシ

第二號樣式

（裏面）

交付請求書

現證書記號番號	
更正證書記號番號	
氏名	
支給郵便局名	
備考	

昭和十三年法律第五十六號附則ニ依ル更正證書及請求ニ係ル也

右現住者ヲルコトヲ證明ス

昭和　年　月　日

現住所

受給者氏名印

警察官吏派出所長　警察署分署長　町村長

（表面）

東京市麹町區
丸ノ内和田倉門内
内閣恩給局
御中

郵便はがき

二錢切手
貼附ノコト

第三號樣式

扶助料改定請求書

第一ノ扶助料　（イ）扶助料證書記號番號
（ロ）證書ノ日附
（ハ）扶助料年額

第二ノ扶助料　（イ）扶助料證書記號番號
（ロ）證書ノ日附
（ハ）扶助料年額

（第三ノ扶助料以下右ニ準ズ）

前記扶助料中第　ノ扶助料ニ付遺族ノ員數ニ依ル加給ヲ爲シ年額ヲ改定相成度證據書類相添ヘ請求候也

年　月　日

本籍地
現住所
請求者　第一ノ扶助料受給者　氏　名㊞
現住所
請求者　第二ノ扶助料受給者　氏　名㊞
（第三以下ノ扶助料受給者タル請求者ハ右ニ準ズ）

内閣恩給局長　氏　名殿
改定扶助料ノ支給郵便局　○○郵便局

〔青敎〕

第四號樣式

更正請求書

一、扶助料證書記號番號
一、證書ノ日附
一、扶助料年額

昭和十三年法律第五十六號附則第二條ノ規定ニ依リ前記扶助料年額更正相成度證據書類相添ヘ請求候也

本籍地
現住所
年　月　日
請求者　氏　名㊞

内閣恩給局長　氏　名殿
支給郵便局　○○郵便局

第五號樣式

更正請求書

一、傷病年金證書記號番號
一、傷病年金證書ノ日附
一、傷病年金年額
一、普通恩給證書記號番號
一、普通恩給證書ノ日附
一、普通恩給年額

昭和十三年勅令第三百八十二號附則第五條ノ規定ニ依リ前記傷病年金年額更正相成度請求候也

本籍地
現住所
年　月　日
請求者　氏　名㊞

内閣恩給局長　氏　名殿
支給郵便局　○○郵便局

第六號樣式

改定請求書
一、公務員退職年月日
一、證書記號番號
一、證書ノ日附
一、普通恩給又ハ扶助料年額
昭和十三年法律第五十六號附則第七條ノ規定ニ依リ前記普通恩給扶助料年額改定相成度證據書類相添ヘ請求候也

本籍地
現住所
年　月　日　請求者　氏　名㊞

内閣恩給局長　氏　名殿
支給郵便局　○○郵便局

●昭和十三年法律第五十六號附則ニ依ル恩給更正規則

昭和十三年六月一日
遞信省令第四十八號

昭和十三年法律第五十六號附則ニ依ル恩給更正規則左ノ通定ム

昭和十三年法律第五十六號附則ニ依ル恩給更正規則

第一條　貯金局ニ於テ昭和十三年閣令第三號其ノ他昭和十三年法律第五十六號附則ノ施行ニ關スル規定ニ依リ從前ノ增加恩給、傷病年金及扶助料ノ受給者ニ對シ支給額票ヲ交付セントスルトキハ其ノ旨ヲ受給者ニ通知ス

第二條　受給者前條ノ通知ヲ受ケタルトキハ速ニ恩給證書ヲ支給郵便局ニ差出シ之ニ支給額票ノ貼附ヲ請求スベシ

支給郵便局ニ於テ前項ノ請求ヲ受ケタルトキハ當該證書ノ表面上部欄外ニ支給額票ヲ貼附シ日附印ヲ以テ契印シタル上之ヲ受給者ニ返付ス

第三條　支給額票ノ交付ヲ受クベキ受給者現ニ年金恩給支給規則第十條ニ依リ恩給證書ヲ貯金局ニ寄託スルモノナルトキハ貯金局ニ於テ前條ニ準ジ當該證書ニ對スル支給額票貼附ノ手續ヲ爲ス

前項ノ場合ニ於テハ新ニ保管證書ヲ作成シ支給郵便局ヲ經テ舊保管證書ト引換ニ之ヲ受給者ニ交付ス

第四條　受給者新證書交付ノ通知ヲ受ケタルトキハ從前ノ證書又ハ裁定官廳ノ承認書表面餘白ニ新證書受領ノ旨ヲ記載シ記名調印ノ上指定ノ郵便局ニ差出シ之ト引換ニ新證書ノ交付ヲ受クベシ

前項ノ場合ニ於テ同時ニ支給郵便局ヲ改訂スルモノナルトキハ郵便局ノ交付スル用紙ニ依リ印鑑届ヲ作製シ之ヲ新支給郵便局ニ差出スベシ

第五條　年金恩給支給規則第十條ニ依リ貯金局ニ寄託中ノ證書ニ對スル新證書ハ貯金局ニ於テ之ヲ引換ヘ保管ス

附　則

本令ハ公布ノ日ヨリ之ヲ施行ス

●恩給ノ減額補給及停止ニ關スル件

昭和七年六月十八日
法律第十三號

枢密院ノ諮詢ヲ經タル恩給ノ減額補給及停止ニ關スル法律ヲ裁可シ玆ニ之ヲ公布セシム

第一條　昭和六年六月一日以降減俸ノ爲改正シタル俸給ニ關スル規程ニ依リ俸給ヲ給セラレ勅令ヲ以テ指定スル時期迄ニ退職シ若ハ死亡シタル軍人以外ノ公務員若ハ之ニ準ズベキ者又ハ其ノ遺族ニハ勅令ノ定ムル所ニ依リ其ノ恩給額ト改正前ノ俸給ニ關スル規程ニ依レバ受クベカリシ俸給ヲ基礎トスル恩給額トノ差額ヲ年金タル恩給ニ在リテハ退職又ハ死亡ノ翌月ヨリ增給シ一時金タル恩給ニ在リテハ追給ス

前項ノ規定ハ昭和六年六月一日以降勅令ヲ以テ指定スル時期迄ニ新ニ制定セラルル俸給ニ關スル規程ニ依リ俸給ヲ給セラレテ退職シ若ハ死亡シタル軍人以外ノ公務員若ハ之ニ準ズベキ者又ハ其ノ遺族ニ付之ヲ準用ス

第二條　恩給法第九十九條第一項ノ規定ニ依リ從前ノ例ニ依リ普通恩給トシ其ノ基礎ト爲リタル在職年ニ通算スルコトヲ得ル官職ニ就キ受クル俸給トノ合算額ノ退職當時ノ俸給ヲ超過スル差額ヲケ普通恩給ヲ停止スル場合ニ於ケル其ノ退職當時ノ俸給ハ本法施行後ニ在リテハ勅令ヲ以テ指定スル時期迄昭和六年六月一日以降減俸ノ爲改正シタル俸給ニ關スル規程ニ依ル其ノ俸給ニ相當スル俸給トス

前項俸給額ノ算定ニ關シテハ勅令ヲ以テ之ヲ定ム

附　則

本法施行ノ期日ハ勅令ヲ以テ之ヲ定ム（昭和七年七月勅令第二百三號ヲ以テ同年八月一日ヨリ施行）

●昭和七年法律第十三號施行令

昭和七年七月三十日
勅令第二百四號

改正　昭和八年九月勅令第二四七號

枢密院ノ諮詢ヲ經昭和七年法律第十三號施行令ヲ裁可シ玆ニ之ヲ公布セシム

昭和七年七月三十日

第一條　昭和七年法律第十三號第一條第一項ノ規定ニ依リ增額シ又ハ追給スベキ恩給金額ヲ算出スル爲ニ要スル改正前ノ俸給規程ニ依リ受クベカリシ俸給ハ左ノ各號ニ依ル

一　昭和六年六月又ハ七月減俸ノ爲改正シタル俸給規程施行ノ際在職シ俸給ヲ減額セラレタル者爾後其ノ俸給ヲ變動セラルルコトナクシテ退職シ又ハ死亡シタルトキハ減俸直前ノ俸給トス

二　昭和六年六月又ハ七月減俸ノ爲改正シタル俸給規程施行ノ際在職シタル者爾後其ノ俸給ヲ變動セラレテ退職シ又ハ死亡シタルトキ及該俸給規程施行後就職シタル者退職シ又ハ死亡シタルトキハ

(イ)　本俸ニシテ級俸ノ定アル俸給規程ニ依ルモノニ付テハ其ノ退職又ハ死亡當時ノ俸給ガ減俸ノ爲改正シタル俸給規程ニ定ムル級俸定額ニ該當スルモノナル場合ニハ其ノ級俸定額トシ之ニ該當スルモノナラザル場合ニハ其ノ俸給ニ直近スル下位ノ級俸定額ガ之ニ對應スル改正前ノ俸給規程ニ定ムル級俸定額ニ對シテ有スル割合ヲ以テ其ノ俸給ヲ除シタル金額トス但シ其ノ俸給ニ直近スル上位ノ級俸定額ノ改正前ノ級俸定額ニ還元セラレタル額ヲ超ユルコトナシ

(ロ)　本俸ニシテ級俸ノ定ナキ俸給規程ニ依ルモノニ付テハ其ノ退職又ハ死亡當時ノ俸給ヲ高等官及同待遇者ニ在リテハ高等官官等俸給令

判任官及同待遇者ニ在リテハ判任官俸給合ニ依リ受ケタルモノト假定シ(イ)ノ規定ニ依リ算出シタル金額トス

(ハ)　本俸ニ準ズベキ俸給ニ付テハ俸給規程ニ於テ其ノ最高限ノミヲ規定スルモノニ在リテハ減俸ノ爲改正シタル俸給規程ニ定ムル最高金額ガ改正前ノ俸給規程ニ定ムル最高金額ニ對シテ有スル割合ヲ以テ退職又ハ死亡當時ノ本俸ニ準ズベキ俸給ヲ除シタル金額トシ最高限及最低限ヲ規定スルモノニ在リテハ減俸ノ爲改正シタル俸給規程ニ定ムル最高金額及最低金額ガ夫々改正前ノ俸給規程ニ定ムル最高金額及最低金額ニ對シテ有スル割合ヲ以テ退職又ハ死亡當時ノ本俸ニ準ズベキ俸給ノ額ニ依リテ補間計算シタル割合ヲ以テ退職又ハ死亡當時ノ本俸ニ準ズベキ俸給ヲ除シタル金額トス但シ本俸及本俸ニ準ズベキ俸給ノ改正前ノ俸給額ニ還元セラレタルモノノ合算額ハ改正前ノ俸給規程所定ノ最高限ヲ超エルコトナシ

前項ノ場合ニ於テ前項各號ノ規定ニ依リ算出シタル俸給金額ノ圓位未滿ハ之ヲ切捨ツ

退職又ハ死亡當時ノ本俸ト本俸ニ準ズベキ俸給トノ合算額ガ第一項第二號(イ)又ハ(ロ)ノ規定ニ依リ改正前ノ俸給規程ニ依ル俸給ニ還元セラルベキ最低額ニ達セザルモノナルトキハ第一項第二號(ハ)ノ規定ニ依ル算出ヲ行フ

ハズ

第二條　昭和六年六月二十二日以降官吏又ハ待遇官吏タル二以上ノ地位ニ基キ二以上ノ俸給(本俸ニ準ズベキモノヲ含マズ)ヲ受ケ二以上ノ官職ヲ同時ニ退職シ又ハ二以上ノ官職ニ在職中死亡シタル者前條第一項第二號(イ)又ハ(ロ)ニ該當スル場合ニ在リテハ其ノ本俸ニ付テハ退職又ハ死亡當時ノ各官職ノ俸給ニ互ニ他ノ俸給ノ額ヲ合算シ各合算額ニ付假ニ前條第一項第二號(イ)又ハ(ロ)ニ規定スル算出方法ニ依リ減俸前ノ俸給額ニ還元シ各還元額ヲ退職又ハ死亡當時ノ俸給額ノ比率ニ依リテ按分シ其ノ各俸給ニ屬スベキモノヲ以テ改正前ノ俸給規程ニ依リ受クベカリシ各官職ノ俸給額トス

第三條　昭和七年法律第十三號第二條ノ規定ニ依リ退職當時ノ俸給ヲ減俸ノ爲改正シタル俸給規程ニ依ル相當俸給ニ換算スルニハ左ノ各號ニ依ル

一　大正十二年十月一日以降昭和六年六月又ハ七月ノ減俸ノ爲改正シタル俸給規程ノ適用前ニ退職シタル者ノ退職當時ノ俸給ニ相當スル俸給

ハ

(イ)　本俸ニシテ級俸ノ定アル俸給規程ニ依ルモノニ付テハ其ノ退職當時ノ俸給ガ改正前ノ俸給規程ニ定ムル級俸定額ニ該當スルモノナル場合ニハ其ノ級俸定額ニ對應スル減俸ノ爲改正シタル俸給規程ニ定ムル級俸定額トシ之ニ該當スルモノナラザル場合ニハ其ノ俸給ニ直近スル下位ノ級俸定額ガ之ニ對應スル減俸ノ爲改正シタル俸給規程ニ定ムル級俸定額ニ對シテ有スル割合ヲ以テ其ノ俸給ヲ除シタル金額トス

(ロ)　本俸ニシテ級俸ノ定ナキ俸給規程ニ依ルモノニ付テハ其ノ退職當時ノ俸給ヲ高等官及同待遇者ニ在リテハ高等官官等俸給令、判任官及同待遇者ニ在リテハ判任官俸給令ニ依リ受ケタルモノト假定シ(イ)ノ規定ニ依リ算出シタル金額トス

(ハ)　本俸ニ準ズベキ俸給ニ付テハ俸給規程ニ於テ其ノ最高限ノミヲ規定スルモノニ在リテハ減俸ノ爲改正シタル俸給規程ニ定ムル最高金額ガ改正前ノ俸給規程ニ定ムル最高金額ニ對シテ有スル割合ヲ退職當時ノ本俸ニ準ズベキ俸給ニ乘ジタル金額トシ最高限及最低限ヲ規

定スルモノニ在リテハ減俸ノ爲改正シタル俸給規程ニ定ムル最高金額及最低金額ガ夫々改正前ノ俸給規程ニ定ムル最高金額及最低金額ニ對シテ有スル割合ヲ退職當時ノ本俸ニ準ズベキ俸給ノ額ニ乘ジタル金額トス

二　大正十二年九月三十日以前ニ退職シタル者ノ退職當時ノ俸給ニ相當スル俸給ハ大正十二年十月一日恩給法ニ依リ更正增額セラレタル恩給ノ基礎ト爲リタル俸給額ヲ以テ退職當時ノ俸給額トシ前號ノ規定ニ依リテ算出シタル金額トス

前項ノ規定ニ依リ算出シタル俸給金額ノ圓位未滿ハ之ヲ圓位ニ滿タシム

第四條　昭和六年六月二十二日前官吏又ハ待遇官吏タル二以上ノ地位ニ基キ二以上ノ俸給(本俸ニ準ズベキモノヲ含マズ)ヲ受ケ二以上ノ官職ヲ同時ニ退職シ其ノ合算額ヲ基礎トシテ普通恩給ヲ受ケタル者ノ退職當時ノ本俸ノ額ノ換算ニ付テハ昭和六年勅令第百四十三號ヲ準用ス此ノ場合ニ於テ昭和六年六月一日以降同月二十二日前退職シタル者ニ付テハ其ノ俸給ハ之ニ對應スル改正前ノ俸給規程ニ依ル俸給トス

第五條　減俸ノ爲改正シタル俸給規程ニ於テ改正當時ノ在職者ニ付經過的ニ級俸定額ノ減率ヨリ低キ減率ニ依ル俸給ヲ給スル規定アリタル官職ガ退職當時ノ官職タリシ者ニシテ同規程施行ノ當時在職シタルモノニ關シテハ引續キ在職スル間ニ限リ前二條ノ規定ニ依ル金額ニ依ラズシテ其ノ退職當時ノ俸給額ニ付定メラレタル低キ減率ニ依ル俸給ヲ以テ退職當時ノ俸給ニ相當スル俸給トス

第六條　第三條ノ規定ニ拘ラズ退職當時ノ俸給(二以上ノ地位ニ基キ二以上ノ俸給ヲ受ケタル者ニ在リテハ其ノ合算額)ノ年額千百四十圓以下ナルトキハ其ノ減額ヲ行ハズ千百四十圓ヲ超エ千二百圓以下ナルトキハ之ヲ千百四十圓トス但シ前條ノ規定ノ適用ヲ妨ゲズ

第七條　本令中退職又ハ死亡當時ノ俸給ノ換算ニ關スル規定ハ退職又ハ死亡前一年內ノ各俸給ノ換算ニ付之ヲ準用ス

附　則

本令ハ昭和七年八月一日ヨリ之ヲ施行ス

●昭和七年法律第十三號恩給更正手續

昭和七年七月三十日
閣令第一號

昭和七年法律第十三號第一條ノ規定ニ依リ增給又ハ追給スベキ恩給中內閣恩給局長ノ管掌ニ係ルモノノ更正手續左ノ通定ム

昭和七年法律第十三號恩給更正手續

第一條　昭和七年法律第十三號第一條ノ規定ニ依リ增給ヲ爲サルベキ年金タル恩給ニシテ昭和七年七月三十一日以前ノ日附アル證書ニ依リ支給セラルルモノニ付テハ受給權者ノ請求ヲ俟タズ其ノ金額ヲ更正シ從前ノ證書ニ代ヘ更正年額ヲ表示シタル新證書ヲ發行ス

昭和七年法律第十三號第一條ノ規定ニ依リ差額ヲ追給セラルベキ一時金タル恩給ニシテ昭和七年七月三十一日以前ノ日附アル裁定通知書ニ依リ支給セラルルモノニ付テハ受給權者ノ請求ヲ俟タズ其ノ追給スベキ金額ヲ記載シタル追給裁定通知書ヲ發行ス

第二條　昭和七年法律第十三號第一條ノ規定ニ依リ增給ヲ爲サルベキ年金タル恩給又ハ差額ヲ追給セラルベキ一時金タル恩給ニシテ昭和七年八月一日以降裁定セラルルモノニ付テハ裁定ニ當リ直ニ更正年額ヲ表示シタル證書又ハ更正額ヲ表示シタル裁定通知書ヲ發行ス

第三條　第一條ノ規定ニ依リ發行スル新證書又ハ追給裁定通知書ノ交付ヲ受ケントスル者ハ交付請求書(別記樣式)ニ現住地ノ警察官署又ハ領事館

ノ現住證明ヲ受ケ內閣恩給局ニ差出スベシ但シ現住地ニ警察官署又ハ領事館ナキトキハ町村役場又ハ之ニ準ズベキモノノ現住證明ヲ受クベシ

受給權者ハ內閣恩給局ヨリ前項ノ交付請求書ノ用紙ヲ受クルコトヲ得

第四條　前條ノ交付請求書提出後住所地ヲ變更シタルトキハ現住地ノ警察官署、領事館又ハ町村役場若ハ之ニ準ズベキモノノ現住證明書ヲ添ヘ遞ニ其ノ旨ヲ屆出ヅベシ

第五條　內閣恩給局ニ於テ第一條ノ新證書ヲ發行シタルトキハ之ヲ貯金局ニ送付シ交付請求書ヲ差出シタル者ニ對シテハ貯金局ヲ經テ其ノ旨ヲ通知ス

受給權者前項ノ通知ヲ受ケタルトキハ從前ノ證書ニ新證書ノ受領證印ヲ爲シ之ト引換ニ新證書ノ交付ヲ受クベシ

前項ノ場合ニ於テ止ムコトヲ得ザル事由ニ因リ從前ノ證書ヲ提出スルコトヲ得ザルトキハ內閣恩給局ノ承認書ヲ以テ從前ノ證書ニ代フルコトヲ得

前項ノ承認書ヲ受ケントスル者ハ恩給證書ヲ提出スルコトヲ得ザル事由ヲ詳記シタル書面ヲ內閣恩給局ニ差出スベシ

第六條　內閣恩給局ニ於テ第一條ノ追給裁定通知書ヲ發行シタルトキハ貯金局ヲ經テ之ヲ交付請求書ヲ差出シタル者ニ送付ス

第七條　恩給ノ更正ニ關シ本令ニ別段ノ規定ナキ事項ニ付テハ恩給令規則ヲ準用ス

附　則

本令ハ昭和七年八月一日ヨリ之ヲ施行ス

（別記）

交付請求書樣式

（裏面）

交付請求書

番號	名	月	郵便局名	備考
裁定號	氏	年	支給	
記ハ書又ハ知通		生		
證號				

昭和七年法律第十三號ニ依ル更正證
追給裁定通知書及請求候也

現住地
受給者
氏名印

右現住者タルコトヲ證明ス

年　月　日

警察（署長
　（分署長
警察官吏派出所員
町村長

（表面）

令和　年　月　日

内　　閣　　恩　　給　　局

恩給證書
受領證印
ノ下ヘ押
印セラレ
タシ

●昭和七年法律第十三號ニ依ル恩給更正規則

昭和七年七月三十日
遞信省令第二十六號

昭和七年法律第十三號ニ依ル恩給更正規則左ノ通定ム

昭和七年法律第十三號ニ依ル恩給更正規則

第一條　年金タル恩給受給者新證書交付ノ通知ヲ受ケタルトキハ從前ノ證書又ハ裁定官廳ノ承認書表面餘白ニ新證書受領ノ旨記載シ記名調印ノ上指定ノ郵便局ニ差出シ之ト引換ニ新證書ノ交付ヲ受クベシ

第二條　受給者現ニ年金恩給支給規則第十條ニ依リ從前ノ恩給證書ヲ貯金局ニ寄託セルモノナルトキハ之ニ對スル新證書ハ貯金局ニ於テ引換ヘ之ヲ保管ス

第三條　貯金局ニ於テ前條ニ依リ新證書ヲ保管シタルトキハ其ノ保管證書ハ支給郵便局ニ於テ舊保管證書ト引換ニ之ヲ受給者ニ交付ス

第四條　受給者新證書ノ交付ヲ受ケタル場合ニ於テ既ニ支給期月ヲ經過シタル給與金ニ對スル更正增加額ハ支給期月ニ拘ハラズ一般ノ例ニ依リ之ガ拂渡ヲ支給郵便局ニ請求スベシ

第五條　一時金タル恩給ノ追給ヲ受クル者ニハ貯金局ヨリ支給郵便局ヲ經由シテ支給通知書ヲ送付ス

第六條　受給者前條ノ支給通知書ニ依リ追給ヲ受ケントスルトキハ追給裁定通知書ヲ支給郵便局ニ呈示シテ權利者タルコトヲ證明シタル上支給通知書ノ受領證ノ部ニ記名調印シ現金ト引換ニ之ヲ差出スベシ

第七條　恩給ノ更正ニ關シ本規則ニ別段ノ規定ナキ事項ニ付テハ年金恩給支給規則ヲ準用ス

附　則

本令ハ昭和七年八月一日ヨリ之ヲ施行ス

第五章　生徒

●生徒德育上ノ注意

明治四十二年九月十三日
文部省訓令第十三號

直轄諸學校

敎育ハ人物ノ養成ヲ以テ主眼トス普通敎育ト專門敎育トヲ問ハス常ニ重キヲ品性ノ陶冶ニ置クヘキコト論ヲ俟タス故ニ直轄諸學校ニ於テモ從來此ノ點ニ注意ヲ怠ラサリシハ本大臣ノ認ムル所ナリ是等諸學校ノ生徒ハ既ニ中學校以下ニ於テ修身敎育ヲ受ケタルモノナリト雖道德上ノ觀念尙堅實ヲ缺キ各種ノ誘惑ニ陷リ易ク德育上最モ注意ヲ要スル時期ニ屬ス故ニ自今直轄諸學校ニ於テハ一層力ヲ修身ノ敎育ニ致シ定時ニ修身ノ敎授ヲ爲スノ外必要ニ應シ隨時訓誨ヲ施シテ生徒ノ道義的觀念ヲ鍊成シ以テ實踐窮行ノ意志ヲ强固ナラシメンコトヲ要ス又學校長及敎官ハ常ニ協心戮力シ躬ラ學校德育ノ中心ト爲リテ生徒ヲ薰陶シ以テ敎育勅語及戊申詔書ノ聖旨ヲ貫徹センコトヲ努ムヘシ

●行幸啓ノ節學校職員學生生徒兒童ノ敬禮方

昭和十二年六月三日
文部省訓令第二十七號

直轄學校　公立私立ノ大學、高等學校及專門學校
北海道廳　府縣

行幸啓ノ節學校職員學生生徒兒童敬禮方左ノ通定ム學校長及地方長官ハ本訓令ニ則リ學校職員學生生徒兒童ニ對シ平素周到ナル訓練ヲ施シ以テ敬禮方ニ關シ遺憾ナキ樣適當ナル措置ヲ講ズベシ

昭和十二年六月三日

文部大臣　林　銑十郎

行幸啓ノ節學校職員學生生徒兒童敬禮方

第一　學校職員及指揮者ノ位置竝ニ部隊編成

學校長及職員ハ部隊ヲ編成シ最右翼ニ位置ス

指揮者ハ各部隊ノ右翼ニ位置ス

御車又ハ御召列車ガ左翼ヨリ御通過ノ節ハ前二項中右翼トアルヲ左翼トス

各部隊ノ長サハ地域其ノ他ノ情況ニ依リ一指揮者ノ指揮シ得ル範圍內ニ於テ適宜之ヲ定ム

第二　敬禮

甲　學生生徒兒童ノ敬禮

一　武裝セル場合

(一)　指揮者ハ豫メ著劍セシメ先乘ガ其ノ部隊ノ先頭ニ差懸リタルトキ「氣ヲ著ケ」ノ號令ヲ下シ御車ガ凡ソ二十五米ノ距離ニ近ヅキタルトキ「捧ゲ銃」ノ號令ヲ下シ御車ガ其ノ部隊ヲ離ルルコト凡ソ十五米ノトキ「立テ銃」ノ號令ヲ下ス

明治四十三年文部省訓令第十八號行幸啓ノ節學生生徒敬禮方ノ之ヲ廢止ス

丙　雨雫ノ際ハ紙ヲ雨具著用ノ儘敬禮ヲ行フモノトス　附則

乙　「氣ヲ著ケ」ノ號令下ノ場合ハ成可ク白足袋ヲ著用スルモ妨ナシ　但シ洋服ノ場合ハ成可ク白襟飾、特及白足袋トス　學生生徒兒童

遊戯ヲ旨トシ和服ノ場合ハ成可ク白足袋ヲ著用スルモ妨ナシ　但シ外套、コート、肩掛等ヲ脫キ外套ノ上ニ肩衣ヲ著用セル場合ニ在リテハ此ノ限ニ在ラズ

整ヘシムベキモノトス　但シ外套ノ上ニ肩衣ヲ著用セル場合ニ在リテハ此ノ限ニ在ラズ

「氣ヲ著ケ」ノ號令直前外套、コート、肩掛等ヲ脫キ外套ノ上ニ肩衣ヲ著用セル場合ニ在リテハ此ノ限ニ在ラズ

第五章　生徒

一　敬禮

(一)

(二)

指揮者ハ先ヅ部隊ノ先頭ニ差圖リヲ爲シ次ニ「捧ゲ銃」ノ號令ヲ下シ銃ヲ右（又ハ左）ニ傾ケシメ「直レ」ノ號令ヲ下シ銃ヲ元ノ位置ニ復セシメ「氣ヲ著ケ」ノ號令ヲ下ス

(二)

部隊ヲ以テ分列式ヲ行フ場合ニ於テ指揮者ハ先ヅ部隊ノ先頭ニ差圖リヲ爲シ次ニ「捧ゲ銃」ノ號令ヲ下シ銃ヲ右（又ハ左）ニ傾ケシメ「直レ」ノ號令ヲ下シ銃ヲ元ノ位置ニ復セシメ「氣ヲ著ケ」ノ號令ヲ下ス

(三)

部隊ヲ以テ分列式ヲ行フ場合ニ於テ指揮者ハ先ヅ部隊ノ先頭ニ差圖リヲ爲シ次ニ「捧ゲ銃」ノ號令ヲ下シ銃ヲ右（又ハ左）ニ傾ケシメ「直レ」ノ號令ヲ下シ銃ヲ元ノ位置ニ復セシメ「氣ヲ著ケ」ノ號令ヲ下ス

(一)

立禮

(二)

敬禮ヲ爲サザル場合ニ於テ女子ヲ除ク外左ノ區別ニ從ヒ立禮ヲ爲スモノトス

一　帽子ヲ冠ラザル者ハ不動ノ姿勢ヲ爲シ帽子ヲ冠ル者ハ右手ヲ以テ帽ノ前縁ヲ目迄引下ゲ又ハ帽ヲ脫キ右手ヲ以テ帽ヲ胸前迄引下ゲ

二　銃ヲ持ツ者ハ不動ノ姿勢ヲ爲シ銃ヲ持タザル者ハ敬禮ヲ爲ス

三　騎馬ノ者ハ馬ヲ停メ下馬シテ敬禮ヲ爲ス

四　徒歩ニテ帽ヲ冠ラザル者ハ不動ノ姿勢ヲ爲シ帽ヲ冠ル者ハ右手ヲ以テ帽ノ前縁ヲ目迄引下ゲ

乙　指揮者ハ先ヅ部隊ノ先頭ニ差圖リヲ爲シ次ニ「捧ゲ銃」ノ號令ヲ下シ銃ヲ右（又ハ左）ニ傾ケシメ「直レ」ノ號令ヲ下シ銃ヲ元ノ位置ニ復セシメ「氣ヲ著ケ」ノ號令ヲ下ス

(二)

立禮ヲ爲サザル場合ニ於テ女子ヲ除ク外左ノ區別ニ從ヒ敬禮ヲ爲スモノトス

一　帽子ヲ冠ラザル者ハ不動ノ姿勢ヲ爲シ帽子ヲ冠ル者ハ右手ヲ以テ帽ノ前縁ヲ目迄引下ゲ

二　銃ヲ持ツ者ハ不動ノ姿勢ヲ爲シ銃ヲ持タザル者ハ敬禮ヲ爲ス

三　騎馬ノ者ハ馬ヲ停メ下馬シテ敬禮ヲ爲ス

四　徒歩ニテ帽ヲ冠ラザル者ハ不動ノ姿勢ヲ爲シ帽ヲ冠ル者ハ右手ヲ以テ帽ノ前縁ヲ目迄引下ゲ

二　整列

(一)

(二)

指揮者ハ先ヅ部隊ノ先頭ニ差圖リヲ爲シ次ニ「捧ゲ銃」ノ號令ヲ下シ銃ヲ右（又ハ左）ニ傾ケシメ「直レ」ノ號令ヲ下シ銃ヲ元ノ位置ニ復セシメ「氣ヲ著ケ」ノ號令ヲ下ス

(二)

部隊ヲ以テ分列式ヲ行フ場合ニ於テ指揮者ハ先ヅ部隊ノ先頭ニ差圖リヲ爲シ次ニ「捧ゲ銃」ノ號令ヲ下シ銃ヲ右（又ハ左）ニ傾ケシメ「直レ」ノ號令ヲ下シ銃ヲ元ノ位置ニ復セシメ「氣ヲ著ケ」ノ號令ヲ下ス

(一)

立禮

(二)

敬禮ヲ爲サザル場合ニ於テ女子ヲ除ク外左ノ區別ニ從ヒ立禮ヲ爲スモノトス

一　帽子ヲ冠ラザル者ハ不動ノ姿勢ヲ爲シ帽子ヲ冠ル者ハ右手ヲ以テ帽ノ前縁ヲ目迄引下ゲ

二　銃ヲ持ツ者ハ不動ノ姿勢ヲ爲シ銃ヲ持タザル者ハ敬禮ヲ爲ス

三　騎馬ノ者ハ馬ヲ停メ下馬シテ敬禮ヲ爲ス

四　徒歩ニテ帽ヲ冠ラザル者ハ不動ノ姿勢ヲ爲シ帽ヲ冠ル者ハ右手ヲ以テ帽ノ前縁ヲ目迄引下ゲ

乙　指揮者ハ先ヅ部隊ノ先頭ニ差圖リヲ爲シ次ニ「捧ゲ銃」ノ號令ヲ下シ銃ヲ右（又ハ左）ニ傾ケシメ「直レ」ノ號令ヲ下シ銃ヲ元ノ位置ニ復セシメ「氣ヲ著ケ」ノ號令ヲ下ス

(二)

坐禮

立禮ニ準ズ但シ「氣ヲ著ケ」ノ號令ニテ端坐ヲ爲シ兩手ヲ膝ノ上ニ置キ指先ヲ揃ヘ膝ヲ離レ凡ソ六十糎ノ所ニ至ル下ゲル頭ヲ少シク俯ケ兩手ノ指ヲ揃ヘテ膝ノ上ニ置キ上體ヲ前方ニ屈ム

三　整列

(一)

(二)

部隊ヲ以テ分列式ヲ行フ場合ニ於テ指揮者ハ先ヅ部隊ノ先頭ニ差圖リヲ爲シ次ニ「捧ゲ銃」ノ號令ヲ下シ銃ヲ右（又ハ左）ニ傾ケシメ「直レ」ノ號令ヲ下シ銃ヲ元ノ位置ニ復セシメ「氣ヲ著ケ」ノ號令ヲ下ス

(二)

部隊ヲ以テ分列式ヲ行フ場合ニ於テ指揮者ハ先ヅ部隊ノ先頭ニ差圖リヲ爲シ次ニ「捧ゲ銃」ノ號令ヲ下シ銃ヲ右（又ハ左）ニ傾ケシメ「直レ」ノ號令ヲ下シ銃ヲ元ノ位置ニ復セシメ「氣ヲ著ケ」ノ號令ヲ下ス

(一)

立禮

(二)

敬禮ヲ爲サザル場合ニ於テ女子ヲ除ク外左ノ區別ニ從ヒ立禮ヲ爲スモノトス

一　帽子ヲ冠ラザル者ハ不動ノ姿勢ヲ爲シ帽子ヲ冠ル者ハ右手ヲ以テ帽ノ前縁ヲ目迄引下ゲ

二　銃ヲ持ツ者ハ不動ノ姿勢ヲ爲シ銃ヲ持タザル者ハ敬禮ヲ爲ス

三　騎馬ノ者ハ馬ヲ停メ下馬シテ敬禮ヲ爲ス

四　徒歩ニテ帽ヲ冠ラザル者ハ不動ノ姿勢ヲ爲シ帽ヲ冠ル者ハ右手ヲ以テ帽ノ前縁ヲ目迄引下ゲ

乙　指揮者ハ先ヅ部隊ノ先頭ニ差圖リヲ爲シ次ニ「捧ゲ銃」ノ號令ヲ下シ銃ヲ右（又ハ左）ニ傾ケシメ「直レ」ノ號令ヲ下シ銃ヲ元ノ位置ニ復セシメ「氣ヲ著ケ」ノ號令ヲ下ス

(二)

坐禮

立禮ニ準ズ但シ「氣ヲ著ケ」ノ號令ニテ端坐ヲ爲シ兩手ヲ膝ノ上ニ置キ指先ヲ揃ヘ膝ヲ離レ凡ソ六十糎ノ所ニ至ル下ゲル頭ヲ少シク俯ケ兩手ノ指ヲ揃ヘテ膝ノ上ニ置キ上體ヲ前方ニ屈ム

四　整頓

(一)

(二)

指揮者ハ先ヅ部隊ノ先頭ニ差圖リヲ爲シ次ニ「捧ゲ銃」ノ號令ヲ下シ銃ヲ右（又ハ左）ニ傾ケシメ「直レ」ノ號令ヲ下シ銃ヲ元ノ位置ニ復セシメ「氣ヲ著ケ」ノ號令ヲ下ス

(二)

部隊ヲ以テ分列式ヲ行フ場合ニ於テ指揮者ハ先ヅ部隊ノ先頭ニ差圖リヲ爲シ次ニ「捧ゲ銃」ノ號令ヲ下シ銃ヲ右（又ハ左）ニ傾ケシメ「直レ」ノ號令ヲ下シ銃ヲ元ノ位置ニ復セシメ「氣ヲ著ケ」ノ號令ヲ下ス

(一)

立禮

(二)

敬禮ヲ爲サザル場合ニ於テ女子ヲ除ク外左ノ區別ニ從ヒ立禮ヲ爲スモノトス

一　帽子ヲ冠ラザル者ハ不動ノ姿勢ヲ爲シ帽子ヲ冠ル者ハ右手ヲ以テ帽ノ前縁ヲ目迄引下ゲ

二　銃ヲ持ツ者ハ不動ノ姿勢ヲ爲シ銃ヲ持タザル者ハ敬禮ヲ爲ス

三　騎馬ノ者ハ馬ヲ停メ下馬シテ敬禮ヲ爲ス

四　徒歩ニテ帽ヲ冠ラザル者ハ不動ノ姿勢ヲ爲シ帽ヲ冠ル者ハ右手ヲ以テ帽ノ前縁ヲ目迄引下ゲ

乙　指揮者ハ先ヅ部隊ノ先頭ニ差圖リヲ爲シ次ニ「捧ゲ銃」ノ號令ヲ下シ銃ヲ右（又ハ左）ニ傾ケシメ「直レ」ノ號令ヲ下シ銃ヲ元ノ位置ニ復セシメ「氣ヲ著ケ」ノ號令ヲ下ス

(二)

坐禮

立禮ニ準ズ但シ「氣ヲ著ケ」ノ號令ニテ端坐ヲ爲シ兩手ヲ膝ノ上ニ置キ指先ヲ揃ヘ膝ヲ離レ凡ソ六十糎ノ所ニ至ル下ゲル頭ヲ少シク俯ケ兩手ノ指ヲ揃ヘテ膝ノ上ニ置キ上體ヲ前方ニ屈ム

五　生徒

(一)

一　男子職員

洋服ノ場合

成可ク「ラッコ」又ハ「モーニングコート」又ハ黒山羊絨、黒羅紗ノ中折帽ヲ冠ル

(二)

二　女子職員

和服ノ場合ニ於テハ黒羽二重ノ紋附羽織、特及足袋トス

六　學生生徒風紀振肅ニ關スル件

(一)

一　男子職員

洋服ノ場合

成可ク「ラッコ」又ハ「モーニングコート」又ハ黒山羊絨、黒羅紗ノ中折帽ヲ冠ル

(二)

二　女子職員

和服ノ場合ニ於テハ黒羽二重ノ紋附羽織、特及足袋トス

●學生生徒風紀振肅ニ關スル件

明治三十九年六月九日
文部省訓令第一號

學生生徒ノ本分ハ常ニ健全ナル思想ヲ有シ確實ナル目的ヲ持シ刻苦精勵他日ノ大成ヲ期スルニ在ルハ固ヨリ言ヲ俟タス殊ニ戰後ノ國家ハ將來ノ國民ニ期待スル所益々多ク今日ノ學生生徒タル者ハ其ノ責任一層ノ重キヲ加ヘタルヲ以テ各々學業ヲ勵ミ一意專心其ノ目的ヲ完ウスルノ覺悟ナカルヘカラス

然ルニ近來青年子女ノ間ニ往々意氣銷沈シ風紀頽廢セル傾向アルヲ見ルハ本大臣ノ憂慮ニ堪ヘサル所ナリ現ニ修學中ノ者ニシテ或ハ小成ニ安シ奢侈ニ流レ或ハ空想ニ煩悶シテ處世ノ本務ヲ閑却スルモノアリ甚シキハ放縱浮靡ニシテ操行ヲ紊リ恬トシテ恥チサル者ナキニアラス斯ノ如キハ家庭ノ監督其ノ方ヲ誤リ學校ノ規律漸ク弛緩セルノ致ス所ニシテ今ニ於テ嚴ニ戒愼ヲ加フルニアラスンハ禍害ノ及フ所實ニ測リ知ルヘカラス

社會一部ノ風潮漸ク輕薄ニ流レムトスルノ兆アルニ際シ青年子女ニ對スル誘惑ハ日ニ益々多キヲ加ヘムトス就中近時發刊ノ文書圖畫ヲ見ルニ或ハ危激ノ言論ヲ揭ケ或ハ厭世ノ思想ヲ說キ或ハ陋劣ノ情態ヲ描キ教育上有害ニシテ斷シテ取ルヘカラサルモノ尠シトセス故ニ學生生徒ノ閱讀スル圖書ハ其ノ內容ヲ精査シ有益ト認ムルモノハ之ヲ勸奬スルト共ニ苟モ不良ノ結果ヲ生スヘキ虞アルモノハ學校ノ內外ヲ問ハス嚴ニ之ヲ禁遏スルノ方法ヲ取ラサルヘカラス

又頃者極端ナル社會主義ヲ鼓吹スルモノ往々各所ニ出沒シ種々ノ手段ニ依リ教員生徒等ヲ誑惑セムトスル者アリト聞ク若シ夫レ斯ノ如クシテ建國ノ大本ヲ藐視シ社會ノ秩序ヲ紊亂スルカ如キ危險ノ思想教育界ニ傳播シ我教育ノ根柢ヲ動カスニ至ルコトアラハ國家將來ノ爲メ最モ寒心スヘキナリ事ニ教育ニ當ル者宜シク留意戒心シテ矯激ノ僻見ヲ斥ケ流毒ヲ未然ニ防タノ用意ナカルヘカラス

本大臣ハ國運ニ照シ時弊ニ鑑ミ特ニ玆ニ訓示ス教育ノ當局者及ヒ學校長教員等ハ克ク本大臣ノ旨ヲ體シ父兄保護者ト協心戮力シテ風紀ヲ振肅シ元氣ヲ作興スルニ努メ學生生徒ハ自ラ修メ己ニ克チ學業ヲ成就スルニ專ニシテ上下胥ヒ率キ以テ教育ノ效果ヲ完ウセムコトヲ期スヘシ

●未成年者喫煙禁止法

明治三十三年三月七日
法律第三十三號

朕帝國議會ノ協贊ヲ經タル未成年者喫煙禁止法ヲ裁可シ玆ニ之ヲ公布セシム

未成年者喫煙禁止法

第一條　未成年者ハ煙草ヲ喫スルコトヲ得ス

第二條　前條ニ違反シタル者アルトキハ行政ノ處分ヲ以テ喫煙ノ爲ニ所持スル煙草及器具ヲ沒收ス

第三條　未成年者ニ對シテ親權ヲ行フ者情ヲ知リテ其ノ喫煙ヲ禁止セサルトキハ一圓以下ノ科料ニ處ス

親權ヲ行フ者ニ代リテ未成年者ヲ監督スル者亦前項ニ依リテ處斷ス

第四條　未成年者ニ其ノ自用ニ供スルモノナルコトヲ知リテ煙草又ハ器具ヲ販賣シタル者ハ十圓以下ノ罰金ニ處ス

附則

本法ハ明治三十三年四月一日ヨリ之ヲ施行ス

●學校生徒ノ喫煙ニ關スル件

明治三十三年三月二十六日
文部省訓令第五號

北海道廳　府縣　文部省直轄學校

學校生徒ノ喫煙ニ關シテハ小學校ニ在リテハ明治二十七年文部省訓令第六號ヲ以テ生徒ノ喫煙スルコト及煙器ヲ夾帶スルコトヲ禁スヘキ旨訓令シ中學校等ニ在リテモ實際喫煙ヲ禁止セルモノ多シ蓋シ學校生徒ノ喫煙ハ衞生上有害ナルノミナラス風紀ニ關スルコト少ナカラス殊ニ此際未成年者喫煙禁止法ノ發布アリタルニ就キテハ小學校中學校師範學校及等位ノ之ニ準スヘキ學校ニ在リテハ取締上其ノ生徒ノ成年以下ナルト以上ナルト學校ノ內外トヲ問ハス喫煙シ及煙草煙器ヲ夾帶スルコトヲ禁止スヘシ其ノ他ノ學校ニ在リテモ特ニ注意ヲ加ヘ法律違反ノ者ナカラシメムコトヲ期スヘシ

●未成年者飲酒禁止法

大正十一年三月三十日
法律第二十號

朕帝國議會ノ協贊ヲ經タル未成年者飲酒禁止法ヲ裁可シ玆ニ之ヲ公布セシム

未成年者飲酒禁止法

第一條　未成年者ハ酒類ヲ飲用スルコトヲ得ス

未成年者ニ對シテ親權ヲ行フ者若ハ親權者ニ代リテ之ヲ監督スル者未成年者ノ飲酒ヲ知リタルトキハ之ヲ制止スヘシ

營業者ニシテ其ノ業態上酒類ヲ販賣又ハ供與スル者ハ未成年者ノ飲用ニ供スルコトヲ知リテ酒類ヲ販賣又ハ供與スルコトヲ得ス

第二條　未成年者カ其ノ飲用ニ供スル目的ヲ以テ所有又ハ所持スル酒類及其ノ器具ハ行政ノ處分ヲ以テ之ヲ沒收シ又ハ廢棄其ノ他ノ必要ナル處置ヲ爲サシムルコトヲ得

第三條　第一條第二項、第三項ノ規定ニ違反シタル者ハ科料ニ處ス

第四條　營業者カ未成年者又ハ禁治產者ナルトキハ本法ニ依リ之ニ適用スヘキ罰則ハ之ヲ法定代理人ニ適用ス但シ其ノ營業ニ關シ成年者ト同一ノ能力ヲ有スル未成年者ニ付テハ此ノ限ニ在ラス

營業者ハ其ノ代理人、戶主、家族、同居者、雇人其ノ他ノ從業者ニシテ其ノ業務ニ關シ本法ニ違反シタルトキハ自己ノ指揮ニ出テサルノ故ヲ以テ處罰ヲ免ルルコトヲ得ス

明治三十三年法律第五十二號ハ本法ニ依ル犯罪ニ之ヲ準用ス

附則

本法ハ大正十一年四月一日ヨリ之ヲ施行ス

●學校生徒飲酒取締ノ件

明治四十二年九月九日
文部省訓令第十二號

北海道廳　府縣

學校生徒ノ飲酒ハ教育上取締ヲ要スヘキハ固ヨリ俟タス從來各學校ニ於テモ常ニ適當ノ方法ヲ講シテ訓戒監督ヲ怠ラサルハ本大臣ノ認ムル所ナリ然レトモ訓育ノ目的ヲ貫徹セント欲セハ學校ト家庭ト常ニ聯絡ヲ保タンコトヲ要ス因テ各學校ニ於テハ自今飲酒ノ取締ニ就キ一層家庭ト聯絡ヲ保ツコトニ注意シ以テ教育ノ效果ヲ完ウセンコトヲ努ムヘシ

●兒童生徒ノ個性尊重及職業指導ニ關スル件

昭和二年十一月二十五日
文部省訓令第二十號

北海道廳　府縣

學校ニ於テ兒童生徒ノ心身ノ傾向等ニ稽ヘテ適切ナル教育ヲ行ヒ更ニ學校卒業後ノ進路ニ關シ青少年ヲシテ其ノ性能ノ適スル所ニ向ハシムルハ時勢ノ進歩ト社會ノ推移トニ照シ洵ニ喫緊ノ要務ニ屬ス隨テ學校ニ在リテハ平素ヨリ兒童生徒ノ個性ノ調査ヲ行ヒ其ノ環境ヲモ顧慮シテ實際ニ適切ナル教育ヲ施シ各人ノ長所ヲ發揮セシメ職業ノ選擇等ニ關シ懇切周到ニ指導スルコトヲ要ス是ノ如クシテ國民精神ヲ啓培スルト共ニ職業ニ關スル理解ヲ得シメ勤勞ヲ重ンスル習性ヲ養ヒ始メテ教育ノ本旨ヲ達成スルニ至ルモノナルヲ以テ自今各學校ニ於テハ左ニ揭クル事項ニ就キ特ニ深ク意ヲ用フヘシ

一　兒童生徒ノ性行、知能、趣味、特長、學習情況、身體ノ情況、家庭其ノ他ノ環境等ヲ精密ニ調査シ教養指導上ノ重要ナル資料トナスコト

一　個性ニ基キテ其ノ長所ヲ進メ卒業後ニ於ケル職業ノ選擇又ハ上級學校ノ選擇等ニ關シテ適當ナル指導ヲナスコト

一　學校ハ前揭ノ教養指導等ニ關シ父兄及保護者トノ連絡提携ヲ密接ニスルコト

一　地方長官ハ克ク以上ノ旨趣ヲ體シ其ノ目的ノ達成ニ力メムコトヲ望ム

〔青敎〕

第六章　學校衞生

●學校清潔方法

大正十五年十二月七日
文部省訓令第二十六號

北海道廳　府縣

學校ハ多數ノ兒童生徒長時間ニ亙リテ勉學運動スル場所ナルヲ以テ常ニ清潔ヲ保持シテ衞生上遺憾ナカラシムルヲ要ス而シテ學校ノ清潔ヲ保ツニハ先ツ校地ノ選定校舍ノ構造等ニ意ヲ用ヒ又日常塵埃汚物ノ發生ヲ防キ又其ノ除去ニ努メサルヘカラス現今校地ノ選定校舍ノ建築等ニ關シテハ漸次改善ヲ見ツヽアリト雖モ校地校舍ノ清潔方法ニ至リテハ動モスレハ從來ノ慣行タル洒掃ニノミ重キヲ置キ塵埃ノ發生校舍ノ汚染ヲ防止スル施設等未タ十分ナラサルモノアリ又掃除ノ方法宜シキヲ得スシテ甚シク塵埃ヲ飛散セシメ爲ニ生徒兒童ノ健康ヲ害フカ如キコトナシトセス凡ソ斯ノ如キ弊ハ速ニ改善ヲ圖ラサルヘカラス

地方長官ハ地方ノ實情ニ鑑ミ學校當局者ヲシテ左記方法ニ準據シテ夫々實施セシメ以テ學校清潔ノ實績ヲ擧クルニ力メラルヘシ

學校清潔方法

學校ニ於ケル清潔方法ヲ分チテ日常清潔方法、定期清潔方法及臨時清潔方法ノ三種トス

甲　日常清潔方法

一　學校ノ建築ニ際シテハ其ノ構造ニ注意シ就中教室、廊下、昇降口等ノ廣サヲ適當ニシ且光線ノ射入、空氣ノ流通ニ便ナラシムヘシ

二　校舍、寄宿舍等ハ每日人ナキ時ニ於テ窓戸ヲ開放シ適宜左ノ方法ニ依リ掃除ヲ行フヘシ

塵埃ノ飛散ヲ防ク爲先ツ如露ヲ用ヒテ少シク床ヲ潤シ箒ニ掃出シタル後濕布ヲ以テ清拭シ又ハ濕リタル雜巾、茶殼、粗殼等ヲ床上ニ撒布シテ之ヲ掃出シ或ハ狀況ニ依リテハ單ニ濕布ヲ以テ清拭スヘシ

除塵油ヲ塗布シタル床ニ在リテハ單ニ箒ニテ掃出スカ又ハ除塵油ニテ濕シタル布片ヲ以テ拭フヘシ

アスファルト、タークレー、コンクリート、石、煉瓦等ノ廊下、昇降口、運動場等ハ時時水ヲ以テ洗滌スヘシ

疊敷又ハ塵埃ノ飛散スル虞ナキ場所ニ於テハ乾燥ノ儘掃出スモ支障ナシ

建具、校具等ハ濕布ヲ以テ清拭スヘシ

三　木床、リノリウム敷等ハナルヘク除塵油ヲ塗布スヘシ木床ニ塗油スルニハ先ツ曹達水ヲ以テ床面ヲ洗拭シ其ノ乾燥シタル後之ヲ爲スヘシ塗油ハ春季、夏季、冬季ノ休業等ノ時期ニ於テ行フヲ可トス其ノ回數ハ兒童、生徒ノ員數及校舍ノ構造等ニ依リ適宜斟酌スヘシ

四　教室、廊下、寄宿舍等ニ於テハ適當ナル箇數ノ屑箱及液體ヲ容レタル唾壺ヲ配置シ紙片其ノ他ノ廢棄物ノ散亂ヲ防キ且唾痰ヲ唾壺以外ニ咯出スルヲ禁スヘシ唾壺內ノ唾痰ヲ消毒シタル後之ヲ便池ニ投棄スヘシ

五　黑板、黑板拭ハ常ニ清潔ヲ保タシメ黑板ヲ拭ヒ又ハ其ノ掃除ヲ爲ス際ニハチヨーク粉ノ飛散セサルヤウ注意シ又黑板拭ハナルヘク室外ニ於テ清掃スヘシ

六　靴ノ塵昇校スル校舍、寄宿舍等ノ昇降口ニハ塵掃、靴拭、靴洗器等ヲ備ヘ室內ニ砂塵ノ侵入スルヲ防クヘシ尙狀況ニ依リテハ上靴、カバー等ヲ使用セシムヘシ

七　便所ノ尿溝、注壁、便池及其ノ周圍ハ不滲透性ノ物質ヲ以テ固メ尿溝、注壁等ハ時々水ヲ以テ洗滌シ便池內ノ汚物ハ期ニ後レス汲取リ常ニ清潔ヲ保チ惡臭ノ霑滯ヲ防クヘシ

便所ノ手洗水ハ流出裝置ト爲スヘシ又共同手拭ヲ使用セシムヘカラス

〔青敎〕

八　宿直室、寢室等ハ特ニ採光、換氣ニ留意シ寢具ハ適宜日光ニ曝シ被布、寢衣等ハ時々洗濯シ清潔ヲ保タシムヘシ

九　食堂、飲事場、浴室、洗面所、洗濯所等ハ採光、換氣ニ注意シ且常ニ清潔ヲ保タシメ殊ニ食堂、飲事場等ニ於テハ惡臭ノ霑滯ナキヤウ注意スヘシ

十　塵芥ノ類ハ芥箱又ハ一定ノ場所ニ集メ置キ期ヲ誤ラス燒却又ハ搬出セシムヘシ

十一　常ニ校地ノ排水ニ注意シ下水溝ハ適當ノ勾配ヲ保タシメ其ノ溝壁ニハ不滲透性物質ヲ用ヒ又時々浚渫ヲ行ヒ汚泥ハ適當ノ方法ヲ以テ他ニ搬出シ或ハ狀況ニ依リ一定ノ場所ニ集積シ散亂ヲ防クヘシ

下水溝ハ成ルヘク暗渠ト爲スヘシ

十二　運動場ハ其ノ廣サヲ適當ナラシメ其ノ手入竝清潔保持ニ注意シ塵埃ノ飛散ヲ防ク爲時々撒水ヲ爲シ狀況ニ依リ樹木ヲ植エ又ハ芝生ヲ造ルヘシ

十三　廊下、運動場其ノ他適當ナル場所ニ手洗場ヲ設ケ狀況ニ依リ運動場、昇降口等ニ足洗場ヲ設クヘシ

十四　器械室、標本室、戸棚、押入、下駄箱、物置、庭圃等ニ關シテハ前記各項ニ準據シ適宜其ノ清潔保持ニ力ムヘシ

乙　定期清潔方法

一　定期清潔方法ハ毎年少クトモ一回之ヲ行フヘシ

二　教室、寄宿舍内等ニ在ル机、腰掛、寢臺、戸棚等ハ之ヲ室外ニ出シ戸、障子、窓掛等ハ之ヲ外シテ掃除シ尚天井、壁面、床等ヲ掃ヒ其ノ他日常清潔方法ニ準據シテ十分清潔ナラシムヘシ

三　室外ニ持出シタル器具、寢具等ハ之ヲ清潔ニシ十分空氣ヲ通シ日光ニ曝シ室内ノ乾燥シタル後持込ムヘシ

四　校地、建物、校具、井戸、下水其ノ他ノ設備ヲ查閱シ其ノ改善修理ヲ要スルモノハ適當ニ處理スヘシ

丙　臨時清潔方法

一　浸水ノ害ヲ被リタル學校ニ在リテハ左ノ清潔方法ヲ行フヘシ

(イ)　水ニ浸サレタル校舍、寄宿舍ハ成ルヘク其ノ建具、床板等ヲ取リ外シ日光ノ射入、空氣ノ流通ヲ圖リ床下ノ汚物、泥土ヲ除去シ十分乾燥セシムヘシ

(ロ)　建具、床板、校具、腰羽目等ノ浸水シタルモノハ清水又ハ熱湯ヲ以テ清拭シタル後成ルヘク之ヲ日光ニ曝シ十分乾燥セシムヘシ

(ハ)　浸水ノ害ヲ被リタル井戸ハ之ヲ浚渫シテ汚物ヲ除キ井戸側ハ清水ヲ以テ洗ヒ學校傳染病豫防規程第十八條ニ準シ消毒方法ヲ行フヘシ

飲事場、食堂、洗面所、其ノ他必要ト認メラルヽモノニツキテモ適宜消毒方法ヲ行フヘシ

(ニ)　右ノ外日常又ハ定期清潔方法ニ揭ケタル各項ヲ適宜準用スヘシ

二　前項以外ノ災害其ノ他公衆ノ集合等ニ依リ不潔トナリタル校舍等ニツキテハ夫夫適當ナル清潔方法ヲ行フヘシ

附　則

明治三十年文部省訓令第一號ハ之ヲ廢止ス

●學校傳染病豫防規程

大正十三年九月九日
文部省令第十八號

學校傳染病豫防規程左ノ通改正ス

學校傳染病豫防規程

第一條　學校ニ於テ特ニ豫防スヘキ傳染病ノ種類左ノ如シ

第一類　「コレラ」、赤痢（疫痢ヲ含ム）、腸「チフス」、「パラチフス」、痘瘡、發疹「チフス」、猩紅熱、「ヂフテリア」、流行性腦脊髓膜炎、「ペスト」

第二類　百日咳、疱疹、流行性感冒、流行性耳下腺炎、風疹、水痘

第三類　肺喉頭其ノ他ノ機關ノ開放結核、癩

第四類　「トラホーム」其ノ他ノ傳染性眼炎、疥癬其ノ他ノ傳染性皮膚病

「コレラ」及「ペスト」ノ疑似症ハ本令ノ適用ニ關シテハ之ヲ「コレラ」及「ペスト」ト看做ス

地方長官ニ於テ傳染病豫防法第二條第二項ノ規定ニ依リ同法ヲ適用スルトキ其ノ他學校傳染病豫防上必要アリト認メタルトキハ「コレラ」及「ペスト」以外ノ傳染病ノ疑似症ニ對シ本令中其ノ傳染病ニ關スル規定ノ全部又ハ一部ヲ適用スヘシ官立學校長ニ於テ學校傳染病豫防上必要アリト認メタルトキ又同シ

第一條　第一類ノ傳染病ノ病原體保有者ハ本令ノ適用ニ關シテハ之ヲ其ノ傳染病ノ患者ト看做ス

第二條　學校長ハ兒童又ハ未成年ノ生徒カ入學シタル場合ニ於テハ其ノ法定ノ種痘ヲ完了セシヤ否ヲ調査シ未了者ニハ之ヲ受ケシメ又保護者ヲシテ其ノ義務ヲ履行セシムヘシ第二期種痘定期ニ在ル在學中ノ生徒兒童ニ關シ亦同シ

時常小學校又ハ小學校ニ類スル各種學校ノ卒業證書、盲學校及聾啞學校ノ初等部、中學校豫科及高等學校豫科ノ修了證書ニハ當該生徒兒童カ法

定ノ種痘ヲ完了セシヤ否ヲ記入スヘシ

第三條　第一類ノ傳染病ニ罹リタル職員學生生徒兒童等ハ治癒シタル後ニアラサレハ昇校スルコトヲ得ス

第一類ノ傳染病病原體保有者ハ其ノ病原體消失シタル後ニアラサレハ昇校スルコトヲ得ス但シ左記各號ノ一ニ該當シ學校醫ニ於テ適當ト認ムル豫防處置ヲ爲シタルトキハ此ノ限ニ在ラス

一　罹患後ノ病原體保有者ニシテ其ノ主要症狀消退ノ時ヨリ起算シ左ノ期間ヲ經過シタルモノ

イ　赤痢　十四日

ロ　腸「チフス」、「パラチフス」　二十一日

ハ　「ヂフテリヤ」、流行性腦脊髓膜炎　七日

二　健康病原體保有者

「コレラ」ノ病原體保有者及地方長官又ハ官立學校ニ於テ特別ノ必要アリト認メタル者ニ付テハ前項但書ノ規定ヲ適用セス

第四條　「コレラ」、「ヂフテリヤ」及流行性腦脊髓膜炎ニ在リテハ二十四時間以上、赤痢、腸「チフス」及「パラチフス」ニ在リテハ四十八時間以上ノ間隔ヲ置キ採取シタル檢查材料ニ付細菌學的檢查ヲ行ヒ引續キ二回以上病原體ノ存在ヲ證明セサル場合ニ於テ病原體消失シタルモノト看做ス

前項ノ檢查材料ハ「コレラ」及赤痢ニ付テハ屎、腸「チフス」及「パラチフス」ニ付テハ屎尿、「ヂフテリア」及流行性腦脊髓膜炎ニ付テハ鼻咽喉部ノ粘液トス

第五條　第二類ノ傳染病ニ罹リタル職員學生生徒兒童等ハ左記ニ該當スルニアラサレハ昇校スルコトヲ得ス但シ病況ニ依リ學校醫ニ於テ其ノ傳染病ノ豫防上支障ナシト認メタルトキハ此ノ限ニ在ラス

一　百日咳ニ在リテハ特有ノ咳嗽消失シタルモノ

二　麻疹ニ在リテハ主要症狀消退後七日ヲ經過シタルモノ

三　流行性感冒ニ在リテハ主要症狀消退後三日ヲ經過シタルモノ
四　流行性耳下腺炎ニ在リテハ耳下腺ノ腫脹消失シタルモノ
五　風疹ニ在リテハ主要症狀消退後五日ヲ經過シタルモノ
六　水痘ニ在リテハ痂皮全部脫落シタルモノ

第六條　第三類又ハ第四類ノ傳染病ニ罹リタル職員學生生徒兒童等ハ治癒シタル後ニアラサレハ昇校スルコトヲ得ス但シ肺喉頭ノ開放結核以外ノ傳染病ニ在リテハ學校醫ニ於テ適當ト認ムル豫防處置ヲ爲シタルトキ又ハ病況ニ依リ傳染ノ虞ナシト認メタルトキハ此ノ限ニ在ラス

第七條　職員學生生徒兒童等ニシテ第一類又ハ第二類ノ傳染病患者アル家ニ居住スルモノ又ハ該病毒ニ感染ノ疑アルモノハ豫防處置施行ノ狀況其ノ他ノ事情ニ依リ學校醫ニ於テ傳染ノ虞ナシト認メタル後ニアラサレハ昇校スルコトヲ得ス

第八條　職員等ハ學校內ニ於テ第一條ニ揭クル傳染病ノ患者又ハ其ノ疑アル者若ハ其ノ死者ヲ發見シタルトキハ直ニ之ヲ當該學校長ニ申告スヘシ
學校長ハ必要ト認ムルトキハ當該學校醫ヲシテ診斷セシメ左ニ揭クル處置ヲ爲スヘシ
一　第一類ノ傳染病ニ在リテハ速ニ其ノ地ノ警察官吏又ハ市區町村長ニ通報シ消毒、隔離其ノ他適當ノ處置ヲ爲スヘシ
二　第二類ノ傳染病ニ在リテハ第五條各號ノ一ニ該當スル者及學校醫ニ於テ豫防上支障ナシト認メタル者ノ外昇校ヲ停止シ消毒其ノ他適當ノ處置ヲ爲スヘシ
三　第三類ノ傳染病ニ在リテハ肺喉頭ノ開放結核以外ノ傳染病ノ患者ニシテ學校醫ニ於テ適當ト認ムル豫防處置ヲ爲シタル者又ハ病況ニ依リ傳染ノ虞ナシト認メタル者ノ外昇校ヲ停止シ消毒其ノ他適當ノ處置ヲ爲スヘシ
四　第四類ノ傳染病ニ在リテハ學校醫ニ於テ適當ト認ムル豫防處置ヲ爲シタル者又ハ病況ニ依リ傳染ノ虞ナシト認メタル者ノ外昇校ヲ停止スヘシ
學校內ニ第一條ニ揭クル傳染病毒ニ汚染シ若ハ汚染ノ疑アル物件アルトキハ消毒其ノ他適當ノ處置ヲ爲スヘシ

第九條　第三條第二項但書又ハ第六條但書ニ依リ昇校スル職員學生生徒兒童等アル場合ニ於テ學校長ハ學校醫ノ意見ヲ徵シ必要ト認ムルトキハ左ニ準據シ豫防處置ヲ爲スヘシ
一　病原體保有者又ハ患者ノ座席ヲ健康者ノ座席ト隔ツルコト
二　病原體保有者又ハ患者ノ使用スル器具、書籍等ヲ專用トスルコト
三　病原體保有者又ハ患者ノ座席、器具、書籍等ヲ時々消毒スルコト
四　病原體保有者又ハ患者ノ使用シタル衣類、器具、寢具、書籍其ノ他ノ物ヲ他人ニ交付シ又ハ使用セシムル場合ハ之ヲ消毒スルコト
五　「ヂフテリヤ」、腦脊髓膜炎ノ病原體保有者ニ在リテハ前各號ニ揭クル豫防處置ヲ爲スノ外左ノ事項ヲ遵守セシムルコト
イ　咳嗽、噴嚏ノ際ハ布片、紙片等ヲ以テ口鼻ヲ覆フコト
ロ　鼻汁、唾痰ノ附著シタル布片、紙片其ノ他鼻汁、唾痰ニ汚サレタル物ヲ消毒シ又ハ便池ニ投棄スルコト
六　赤痢、腸「チフス」、「パラチフス」ノ病原體保有者ニ在リテハ本條第一號乃至第四號ニ揭クル豫防處置ヲ爲スノ外左ノ事項ヲ遵守セシムルコト
イ　便所ハ專用トシテ上圖ノ都度便池ニ消毒藥ヲ投入スルコト
ロ　便所ノ手洗水ヲハ消毒藥ヲ用ヰ上圖ノ都度消毒スルコト
ハ　屎尿ニ汚サレタル物ハ之ヲ消毒スルコト
七　「トラホーム」其ノ他ノ傳染性眼炎ノ患者ニ在リテハ本條第一號乃至第四號ニ揭クル豫防處置ヲ爲スノ外眼脂ヲ拭フニ清潔ナル專用ノ布片類ヲ使用セシムルコト

第十條　學校內、學校所在地及其ノ附近ニ於テ第一類又ハ第二類ノ傳染病發生シ其ノ狀況ニ依リ必要ト認ムルトキハ別段ノ規定アル場合ヲ除クノ外學校長ニ於テ學校醫ノ意見ヲ徵シ學校ノ全部若ハ其ノ一部ノ閉鎖又ハ休業ヲ爲スヘシ
前項ノ場合ニ於テハ學校長ハ直ニ監督官廳ニ屆出ツヘシ

第十一條　學校所在地若ハ其ノ附近ニ於テ第一類又ハ第二類ノ傳染病發生シタルトキハ其ノ狀況ニ依リ適當ナル清潔方法ヲ施行スヘシ

第十二條　傳染病ノ爲閉鎖シタル學校若ハ其ノ舍室ハ再ヒ之ヲ使用スルニ先チ十分ナル清潔方法ヲ施行スヘシ

第十三條　學生生徒兒童ノ通學區域內若ハ職員等ノ居住地ニ於テ第一類又ハ第二類ノ傳染病發生シ其ノ狀況ニ依リ必要ト認ムルトキハ學校長ハ學校醫ノ意見ヲ徵シ其ノ地域ヨリ通學スル學生生徒兒童及職員等ノ昇校ヲ停止スルコトヲ得
前項ノ規定ハ第一類又ハ第二類ノ傳染病流行地ニ滯在シタル學生生徒兒童及職員等ニ對シ之ヲ準用ス
前二項ノ場合ニ於テハ學校長ハ直ニ之ヲ監督官廳ニ屆出ツヘシ

第十四條　學校ノ寄宿舍ニ於テ第一類ノ傳染病發生シタルトキハ官立學校長又ハ地方長官ハ左ノ各號ニ依リ文部大臣ニ報告スヘシ
一　初發ノ場合ニハ病名、發病ノ日（發病ノ日不明ノトキハ診斷決定ノ日）、患者數、疾病ノ經過、感染經路、發病以來ノ處置、將來執ラントスル處置其ノ他參考トナルヘキ事項ニ付遲滯ナク報告スヘシ
二　續發セル場合ニハ病名、發病ノ日（發病ノ日不明ノトキハ診斷決定ノ日）、患者數、初發報告以外特ニ執リタル處置其ノ他參考トナルヘキ事項ニ付報告スヘシ但シ多數ノ患者連續發生スルトキハ卽時報告スヘシ
三　前二號ノ患者ノ轉歸ハ治癒、死亡其ノ他（休學退學等）ニ分チ報告スヘシ

第十五條　學校長ハ學校ノ設備ニ關シ第三類及第四類ノ傳染病豫防ノ爲左ノ事項ヲ遵守スヘシ
一　手洗水ハ流出裝置ト爲スコト
二　共同手拭ヲ備ヘサルコト
三　學生生徒兒童ノ數ニ應シ液體ヲ入レタル適當箇數ノ唾壺ヲ配置シ唾壺內ノ唾痰ハ消毒シタル後之ヲ便池ニ投棄スルコト
四　宿直其ノ他ノ爲ニ使用スル共同ノ寢具ハ之ヲ各自專用ノ白布又ハ使用者ヲ改ムル每ニ洗濯シタル白布ヲ以テ被包スルコト

第十六條　本規程中學校醫ノ職務ハ學校醫ナキトキ若ハ止ムヲ得サル場合ニ於テハ適宜他ノ醫師ヲシテ行ハシムヘシ

第十七條　本規程ニ依リ行フ清潔方法ノ要項左ノ如シ
一　「コレラ」、赤痢、腸「チフス」及「パラチフス」ニ付テハ井戶側、井戶流、臺所流、下水溝、汚水溜、便所、芥溜等ニ付不潔ナル場所ヲ掃除シ必要アル場合ニ於テハ其ノ修理及井戶浚ヲ爲シ且蠅ノ驅除及蠅ノ發生シ易キ場所ノ掃除ヲ行フコト
二　痘瘡、猩紅熱、「ヂフテリア」及流行性腦脊髓膜炎ニ付テハ衣類、寢具、器具、玩具、疊、敷物等ヲ清潔ニスルコト
三　發疹「チフス」ニ付テハ虱ノ驅除ヲ行ヒ且衣類、寢具等虱ノ棲息シ易キ物件ヲ清潔ニスルコト
四　「ペスト」ニ付テハ鼠族、蚤及南京蟲ノ驅除ヲ行ヒ且衣類、寢具、疊、敷物、床下等蚤及南京蟲ノ棲息シ易キ物件及場所ヲ清潔ニシ及掃除スルコト
五　第二類、第三類及第四類ノ傳染病ニ付テハ衣類、寢具、書籍、器具、玩具、疊、敷物等ヲ清潔ニスルコト
六　前各號ノ外必要ニ應シ左ノ清潔方法ヲ行フコト
イ　土地及建物ノ內外ヲ掃除スルコト

ロ　室内ノ採光及換氣ヲ十分ニスルコト
ハ　疊、敷物等ヲ日光ニ曝スコト
ニ　床下ハ換氣ヲ十分ニシ濕潤著シキ場所ハ之ヲ埋メ又ハ排水ヲ十分ニスルコト

第一類及第二類ノ傳染病ニ對スル清潔方法ハ鼠族、昆蟲等ノ驅除ヲ除クノ外消毒方法ノ施行ヲ了リタル後之ヲ施行スヘシ

清潔方法ヲ施行スル場合ニ於テハ濫ニ消毒藥ヲ撒布スヘカラス

傳染病ノ流行ニ際シ溝渠ヲ掃除スル場合ニ於テ必要アルトキハ假製石灰末、普通石灰又ハ「クロール」石灰水ヲ以テ消毒シタル後浚渫スヘシ

清潔方法ノ施行ニ依リ生シタル汚泥、塵芥ノ類ハ適當ノ運搬器具ニ入レ一定ノ場所ニ投棄シ又ハ燒却スヘシ

第十八條　消毒方法ノ要項左ノ如シ

一　消毒方法ハ左ノ五種トス
イ　燒却
ロ　蒸汽消毒
ハ　煮沸消毒
ニ　藥物消毒
ホ　日光消毒

二　蒸汽消毒ニハ流通蒸汽ヲ用キ成ルヘク消毒器内ノ空氣ヲ排除シ一時間以上攝氏百度以上ノ濕熱ニ觸レシムヘシ
蒸汽消毒ヲ施行セントスルトキハ左ノ事項ニ注意スヘシ
イ　消毒ニ依リ褪色ノ虞アル物ハ蒸汽消毒ヲ避ケ他物ニ染色ノ虞アル物ハ他物ト混シ蒸汽消毒ヲ行ハサルコト
ロ　衣類ハ豫メ袖又ハ衣嚢ヲ檢索シ爆發又ハ發火シ易キ物件アルトキハ之ヲ取出スコト

三　煮沸消毒ハ消毒スヘキ物件ヲ全部水ニ浸漬シ沸騰後三十分間以上煮沸スヘシ

〔青敎〕

煮沸消毒ノ施行ニ關シテハ前號イヲ準用ス

四　藥物消毒ニ用ウヘキ藥品竝其ノ製法及用法左ノ如シ
イ　石炭酸水　防疫用石炭酸三分　水九十七分
石炭酸水ヲ製スルニハ定量ノ防疫用石炭酸ニ少量ノ湯又ハ水ヲ加ヘ攪拌又ハ振盪シツヽ徐々ニ水ヲ注キ定量ニ至ラシムヘシ
石炭酸水ハ使用ノ都度之ヲ振盪スヘシ
ロ　「クレゾール」水　「クレゾール」石鹼液三分　水九十七分
「クレゾール」水ヲ製スルニハ定量ノ「クレゾール」石鹼液ニ定量ノ水ヲ加フヘシ
「クレゾール」水ハ使用ノ都度之ヲ振盪スヘシ
ハ　昇汞水　昇汞一分、普通食鹽一分　水千分
昇汞水ヲ製スルニハ定量ノ昇汞及普通食鹽ヲ定量ノ水ニ溶解シ又ハ昇汞錠（一錠中昇汞〇・五「グラム」ヲ含ム）ヲ一錠ニ付水約五百「グラム」ノ割合ニ溶解スヘシ
昇汞水ハ金屬製ニアラサル容器ニ之ヲ貯藏シ其ノ昇汞錠ヲ用キサルモノハ「スカレット」、「フクシンS」其ノ他適當ノ色素ヲ加ヘ著色シ識別シ易カラシムルコトヲ要ス
ニ　假製石灰　少量ノ水ヲ注ケハ熱ヲ發シ崩壞スルモノ
假製石灰末　假製石灰ニ少量ノ水ヲ加ヘ粉末ト爲シタルモノ
假製石灰末ヲ製スルニハ用ニ臨ミ假製石灰ニ少量ノ水ヲ加ヘ粉末ト爲スヘシ
石灰乳　假製石灰二分　水八分
石灰乳ヲ製スルニハ定量ノ假製石灰ニ徐々ニ定量ノ水ヲ加ヘ十分攪拌スヘシ
石灰乳ハ用ニ臨ミ之ヲ製シ且使用ノ都度之ヲ攪拌スヘシ

假製石灰ヲ得ルコト能ハサル場合ニ限リ倍量ノ普通石灰ヲ以テ之ニ代フルコトヲ得
ホ　「クロール」石灰水　「クロール」石灰五分　水九十五分
「クロール」石灰水ノ製法及用法ハ石灰乳ノ例ニ依ル
ヘ　「フォルマリン」水　「フォルマリン」二分　水三十四分
「フォルマリン」水ヲ製スルニハ用ニ臨ミ定量ノ「フォルマリン」ニ定量ノ水ヲ加フヘシ
ト　「フォルムアルデヒード」
「フォルムアルデヒード」ハ「フォルマリン」ヲ噴霧發生セシメ又ハ適當ノ裝置ニ依リ之ヲ發生セシムヘシ
「フォルムアルデヒード」ノ使用ニ關シテハ左ノ事項ニ注意スヘシ
(一)　消毒函内又ハ室内ノ容積百立方尺ニ付「フォルマリン」四十「グラム」以上ヲ噴霧セシメ又ハ「フォルムアルデヒード」瓦斯十五「グラム」以上ヲ發生セシメ同時ニ約百「グラム」以上ノ水ヲ蒸發セシムルノ比例ヲ以テ處置シタル後七時間以上密閉シ置クヘシ
(二)　物件ノ内部ニ至ルマテ消毒スル必要アルモノニハ眞空裝置ニ依ルニアラサレハ之ヲ使用スヘカラス
眞空裝置ニ依ル消毒時間ハ其ノ裝置ニ依リ之ヲ定ムヘシ
(三)　氣密ニ閉鎖シ得ヘキ消毒函内又ハ土藏造、洋風建物等ニシテ戸扉、窻孔等ヲ密閉シ得ヘキ室内ニアラサレハ之ヲ使用スヘカラス

五　日光消毒ハ日光ニ曝露スルト共ニ十分ニ空氣ノ流通ヲ計ルヘシ
日光ノ強度、消毒物件ノ性質ニ依リ數時間乃至數日間繼續スヘシ

六　「コレラ」、赤痢、腸「チフス」及「パラチフス」ニ付消毒方法ノ施行ヲ必要トスルモノ概ネ左ノ如シ
イ　屎尿、吐瀉物及其ノ處置ニ用キタル器具、布片、紙片等

〔青敎〕

ロ　死體
ハ　患者及死體ノ用ニ供シタル衣類、寢具、運搬器具等
ニ　看護人其ノ他病毒ニ接觸シタル者及其ノ使用シタル衣類、寢具等
ホ　患者ノ用ニ供シタル飲食器具、患者ノ飲食物殘滓等
ヘ　病室ノ疊、敷物等
ト　便所、便池、手洗鉢等
チ　臺所、臺所器具、井戸、水槽等
リ　芥溜、下水溝等

七　痘瘡、猩紅熱、麻疹、風疹及水痘ニ付消毒方法ノ施行ヲ必要トスルモノ概ネ左ノ如シ
イ　鼻汁、唾痰、膿汁、痂皮、落屑及其ノ處置ニ用キタル器具、布片、紙片等
ロ　死體
ハ　患者及死體ノ用ニ供シタル衣類、寢具、運搬器具等
ニ　看護人其ノ他病毒ニ接觸シタル者及其ノ使用シタル衣類、寢具等
ホ　患者ノ用ニ供シタル飲食器具其ノ他ノ器具、書籍等
ヘ　病室ノ疊、敷物、建具、側壁等

八　發疹「チフス」ニ付消毒方法ノ施行ヲ必要トスルモノ概ネ左ノ如シ
イ　鼻汁、唾痰及其ノ處置ニ用キタル器具、布片、紙片等
ロ　死體
ハ　患者及死體ノ用ニ供シタル衣類、寢具、運搬器具等
ニ　看護人其ノ他病毒ニ接觸シタル者及其ノ使用ニ供シタル衣類、寢具等
ホ　病室ノ疊、敷物等

九　「ヂフテリヤ」、流行性腦脊髓膜炎、百日咳、流行性感冒及流行性耳下腺炎ニ付消毒方法ノ施行ヲ必要トスルモノ概ネ左ノ如シ

イ　鼻汁、唾液及其ノ處置ニ用キタル器具、布片、紙片等
ロ　患者ノ用ニ供シタル衣類、寢具等
ハ　看護人及其ノ使用シタル衣類、寢具等
ニ　患者ノ用ニ供シタル飲食器具其ノ他ノ器具、書籍、玩具等
ホ　病室ノ疊、敷物、建具、側壁等

十　「ペスト」ニ付消毒方法ノ施行ヲ必要トスルモノ概ネ左ノ如シ
イ　血液、鼻汁、唾液、膿汁及其ノ處置ニ用キタル器具、布片、紙片等
ロ　死體
ハ　患者及死體ノ用ニ供シタル衣類、寢具、運搬器具等
ニ　看護人其ノ他病毒ニ接觸シタル者及其ノ使用シタル衣類、寢具等
ホ　患者ノ用ニ供シタル飲食器具其ノ他ノ器具、書籍等
ヘ　病室ノ疊、敷物、建具、側壁等
ト　鼠ノ棲息、交通スル場所

十一　消毒方法ノ應用概ネ左ノ如シ
イ　患者
患者ハ治癒シタル時入浴セシメ衣類ヲ更メシムヘシ但シ溫湯布ヲ以テ拭淨シ入浴ニ代フルコトヲ妨ケス
入浴ニ使用シタル水ノ消毒ハ本號中汚水ノ消毒ニ依ル
ロ　死體
死體ヲ棺ニ斂ムルニハ其ノ衣類ニ石炭酸水、「クレゾール」水若ハ昇汞水ヲ十分撒布シ又ハ石炭酸水「クレゾール」水若ハ昇汞水ニ浸漬シタル布片ヲ以テ死體ヲ包ミ又ハ棺内ニ普通石灰ヲ塡ツヘシ
ハ　屎尿、吐瀉物其ノ他ノ排泄物
屎尿、吐瀉物其ノ他ノ排泄物ニハ同容量ノ石炭酸水若ハ「クレゾール」水、其ノ容量ノ三十分ノ一以上ノ煅製石灰末又ハ其ノ容量ノ五分ノ一以上ノ石灰乳若ハ「クロール」石灰水ヲ加ヘ十分攪拌シタル後二時間以上放置シ又ハ之ヲ煮沸シ若ハ燒却スヘシ
昇汞水及「フォルマリン」水ハ屎尿、吐瀉物其ノ他ノ排泄物ノ消毒ニ適セス

二　病毒ニ接觸シタル者
看護人、消毒方法ノ施行又ハ患者、死體、排泄物等ノ運搬ニ從事シタル者其ノ他病毒ニ接觸シタル者ハ時々又ハ其ノ都度手足ヲ消毒シ入浴スヘシ
手足ノ消毒ニハ石炭酸水、「クレゾール」水、又ハ昇汞水ヲ使用スヘシ
ホ　衣類、寢具、敷物、布片等
蒸汽消毒若ハ煮沸消毒ヲ行ヒ又ハ石炭酸水、「クレゾール」水若ハ「フォルマリン」水ニ二時間以上浸漬シ又ハ「フォルムアルデヒード」ヲ使用スヘシ
絹布、毛織物、綿、綿入蒲團、羽蒲團等ハ成ルヘク蒸汽消毒ヲ行ヒ又ハ「フォルムアルデヒード」ヲ使用スヘシ
ヘ　患者、死體、病毒汚染物件ノ運搬器具
患者、死體又ハ病毒ニ汚染シ若ハ汚染ノ疑アル物件ヲ運搬シタル駕籠、釣臺、車等ハ使用ノ都度石炭酸水、「クレゾール」水、昇汞水若ハ「フォルマリン」水ヲ以テ拭淨シ又ハ之ヲ撒布スヘシ
ト　圖書、書類等
「フォルムアルデヒード」ヲ使用スヘシ
チ　硝子器、陶器、磁器、鑛製品、竹木製品等
石炭酸水、「クレゾール」水、昇汞水、石灰乳若ハ「フォルマリン」水ニ浸漬シ又ハ石炭酸水「クレゾール」水、昇汞水若ハ「フォルマリン」水ヲ以テ拭淨シ又ハ之ヲ撒布シ汽熱ニ堪フルモノニ付テハ蒸汽消毒若ハ煮沸消毒ヲ行フヘシ

〔青數〕

飲食器具、玩具、金屬製品等ノ消毒ニハ昇汞水ヲ使用スヘカラス
リ　革類、革製品、漆器其ノ他ノ塗物類、讀誤製品「セルロイド」製品、讀誤附品、糊附品、膠附品、紙製品、毛皮、象牙、鼈甲、角等
石炭酸水、「クレゾール」水若ハ「フォルマリン」水ヲ以テ拭淨シ若ハ之ヲ撒布シ又ハ「フォルムアルデヒード」ヲ使用スヘシ
蒸汽消毒及煮沸消毒ハ以上ノ物件ノ消毒ニ適セス
ヌ　校舍、寄宿舍其ノ他ノ室内各部
石炭酸水、「クレゾール」水、昇汞水若ハ「フォルマリン」水ヲ以テ拭淨シ又ハ之ヲ撒布スヘシ但シ密閉シ得ヘキ場合ニ於テハ「フォルムアルデヒード」ヲ使用スルコトヲ得
消毒後ハ日光ノ射入、空氣ノ流通ヲ良クシ乾燥セシムルヲ要ス
ル　便所、芥溜、溝渠等
便所ハ石炭酸水、「クレゾール」水若ハ「フォルマリン」水ヲ以テ拭淨シ又ハ之ヲ撒布シ便池、肥料溜等ニハ煅製石灰末、石灰乳又ハ「クロール」石灰水ヲ注キ十分攪拌スヘシ但シ屎尿ハ消毒後一週間ヲ經過スルニアラサレハ肥料ニ供スルコトヲ得ス
芥溜及土地ニハ石灰乳又ハ「クロール」石灰水ヲ、溝渠ニハ煅製石灰末、石灰乳又ハ「クロール」石灰水ヲ注キ塵芥ハ之ヲ燒却スヘシ
ヲ　井戸、水槽、汚水等
井戸、水槽、汚水等ニハ水量ノ五十分ノ一ノ煅製石灰ヲ乳狀ト爲シタルモノ若ハ水量ノ五百分ノ一ノ「クロール」石灰水ヲ投入シ十分攪拌シタル後十二時間以上放置シ又ハ適當ノ裝置ニ依リ熱蒸汽ヲ通シ三十分間以上沸騰セシムヘシ
昇汞水ハ飲料水ニ滲透スルノ虞アル場所ノ消毒ニ之ヲ使用スヘカラス
ワ　船舶
船室ノ消毒ハ本號ヌニ準スヘシ
船底水ニハ其ノ容量ノ二百分ノ一ノ煅製石灰末又ハ其ノ容量ノ二千分ノ一ノ「クロール」石灰水ヲ加ヘ二十四時間ヲ經過シタル後之ヲ洗出スヘシ
カ　動物ノ死體、消毒後再ヒ用ニ供スル目的ナキ物件又ハ消毒費用ニ比シ廉價ナル物件ハ之ヲ燒却スヘシ

〔青數〕

第十九條　本令ハ公布ノ日ヨリ之ヲ施行ス

附　則

●兒童生徒及學生ノ近視眼豫防ニ關スル件

大正八年九月十九日
文部省訓令第九號

兒童生徒及學生ノ近視者ガ年ト共ニ增加シテ來タノハ誠ニ憂フベキ現象デアッテ、是ハ實ニ學習ノ障害トナルバカリデナク、他日社會ニ出テ活動スルニ當ッテ其ノ能率ニ影響スル所ガ尠クナイ。又之ヲ壯丁檢査ノ結果ニ徵シテ見ルニ、近視ノ爲不合格ニナル者ガ毎年多クナッテ來ル傾向ガアルノハ、國家ノ爲輕視スルコトノ出來ナイ問題デアル。近視ハ其原因種々アルガ、學校教育ニ因ッテ誘發シ若ハ增惡スルコトガ頗ル多イ。併シ平生周到ナ注意ヲ拂ッテ適當ナ措置ヲスレバ、之ヲ未然ニ防ゲコトガ必シモ難事デナイカラ、學校時代ニ豫防ノ方法ヲ講ズルコトハ極メテ緊要ナ事柄デアル。地方長官ハ、敎育ノ任ニ當ル者ヲシテ善ク家庭トノ聯絡ヲ保チ、左ニ指示スル要項ニ則リ、豫防上其ノ宜シキヲ得サセテ、此ノ訓令ノ趣意ヲ貫徹サセル樣ニ努メラレタイ。

一、採光ニ關スル件

採光ハ主トシテ座席ノ左側カラスル。但シ紙面ニ陰影ヲ生ジナイ限上方カラシテモ善イ。

光度ハ十分デ平等ナコトガ必要デアル。併シ授業時間中敎室內ニ日光ガ直射スルノハ、光度ガ强過ギ、且頭部ヲ熱シテ充血ヲ來スカラ、適當ニ窓掛等ヲ利用シテ其ノ害ヲ避ケル樣ニシナケレバナラヌ。

人工採光ヲ用ヒルトキハ、殊ニ光力ニ注意スルト共ニ、陰影ヲ生ジナイ樣ニ力メナケレバナラヌ。

二、机腰掛ニ關スル件

机腰掛ハ之ヲ調製スル際ニ善ク衞生上ノ要求ニ適フ樣ニシ、常ニ身體ニ適シタルモノヲ用ユベキデアル。且机ト腰掛ノ分離スルモノデハ、著席後常ニ其ノ離尺ニ注意シテ、輕度ノ陰性離尺ヲ保タセル樣ニスベキデアル。

三、讀書・書字・圖畫・手工・裁縫等ニ關スル件

學校ニ居ル時デモ家庭ニ居ル時デモ、學習若ハ作業ノ際ニハ、姿勢ヲ正シクシナケレバナラヌ。姿勢ハ不正ニ流レ易イカラ、敎師ト父兄ハ絕エズ監督シテ其矯正ニ努メルコトガ必要デアル。讀書・書字等ノ場合ニハ、紙面ト眼ノ距離ヲ大凡一尺以上保タセ、且讀書ノ際ハ書物ヲ机ノ水平面上約四十五度ノ角度ニアル樣ニ注意シナケレバナラヌ。

總テ讀物ハ文字ノ大イサガ適當デ、色・形等モ明瞭ナモノヲ擇ブベキデアル。

步行中又ハ電車・汽車・人力車等ノ動搖スル處デ讀書スルコトハ避ケナケレバナラヌ。

筆記帳等ニ書ク文字ガアマリ小サ過ギルカ、又ハ明瞭デナイノハ甚シク有害ナモノデアルカラ、努メテ之ヲ避ケナケレバナラヌ。殊ニ鉛筆ヲ細ク削ッテ、非常ニ細カナ文字ヲ書ク樣ナコトハ最モ注意スベキデアル。圖畫・手工・裁縫等ハ年少者ニ對シテ過度ニ緻密ナモノヲ課シテハナラヌ。

四、黑板・圖表等ニ關スル件

黑板及圖表等ノ文字ハ、其ノ色ガ鮮明デ且大キイガ宜シイ。黑板又ハ圖表ハ光線反射ノ關係上光ッテ見難イコトガアルカラ、適當ナ方法デ不良ナ反射ヲ避ケル樣ニシナケレバナラヌ。殊ニ夜間ハ一層此ノ關係ニ注意シ、且眼ト黑板又ハ圖表ノ間ニアル光源ノ輝閃ニ依ッテ觀覺ヲ妨ゲナイ樣ニスベキデアル。

〔青數〕

黑板ノ色ハ常ニ黑クナケレバナラヌ。故ニ時々塗替ヘルコトガ必要デアル。

五、服裝ニ關スル件

服裝特ニ頸部ニ於ケルモノニ、窮屈ナモノヲ用ヒルトキハ、頸部ヲ壓迫シテ頭部ニ鬱血ヲ來シ、延イテ近視ノ原因トナルコトガアルカラ、常ニ寬カナモノヲ用ヒル樣注意ヲ要スル。

六、眼ノ疲勞ニ關スル件

眼ノ過勞ハノ近視ノ原因トナルモノデ、長時間ニ亙ッテ微小ナ文字ヲ讀ミ、或ハ精細ナ作業ヲスレバ、眼ノ疲勞ヲ來スモノデアル。故ニ學校ニアルト家庭ニアルトヲ問ハズ、斯樣ナ場合ニハ時々作業ヲ變更シ、又ハ眼ヲ遠距離ニ轉ジテ休養ヲ圖ルベキデアル。

七、身體檢査ニ關スル件

身體檢査ノ際近視者ヲ發見シタ場合ニハ、當人ハ勿論、敎師又ハ家庭ニモ適當ナ注意ヲ與ヘ、其ノ後モ絕エズ其增惡ヲ防ゲコトニ力メナケレバナラヌ。

八、眼鏡ニ關スル件

眼鏡ヲ要スル場合ニハ必ズ醫師ノ指圖ニ從ッテ適當ナモノヲ使用スベキデアル。濫リニ自分デ選擇シテ使用スルコトハ嚴ニシテ善クナイ。

九、座席ニ關スル件

近視者デ特ニ必要ノアル者ニハ座席ヲ黑板ノ近クニ設ケテ、視力ノ不十分ナトコロヲ成ルベク補足シテヤル樣ニ注意スベキデアル。

十、近視ニ關スル知識ヲ授ケル件

兒童生徒及其ノ父兄ニ對シテ、種々機會ニ近視ノ弊害原因竝其豫防ノ方法等ニ關スル知識ヲ授ケテ、各自自衞的ニ之ヲ豫防スル樣ニ努メサセナケレバナラヌ。

十一、遺傳的素質ニ關スル件

近視者ノ子孫ハ近視ニ罹リ易イ遺傳的素質ヲ享ケテ居ルコトガアルカラ、血族中ニ近視者ノアル者ハ特ニ前記ノ諸項ニ注意スルコトガ必要デアル。

●紫色鉛筆ノ使用禁止及注意ノ件

明治三十七年八月九日
文部省訓令第八號

北海道廳　府縣　直轄學校

學生生徒等ノ使用スル「コピールピオレット」「リラピチレット」「ヨハン、コピール」「ハ、ツエ、クルツ、コピール」等ノ記號アル紫色鉛筆ハ其ノ製造ノ原料ニ有害ノ色素ヲ包含スルカ故ニ其ノ破片又ハ溶液ノ眼中ニ入ルトキハ激烈ナル毒作用ヲ呈シ竟ニ不治ノ眼疾ニ陷ルコトアリ仍テ幼稚園及小學校等ノ兒童ニハ之カ使用ヲ禁止シ其ノ他ノ學校ノ學生生徒ニ在リテハ必要缺クヘカラサル場合ニ限リ之ヲ使用セシムルコトヲ得ルト雖其使用上ニ周密ノ注意ヲ爲サシムヘシ

●學校身體檢査規程

昭和十二年一月二十七日
文部省令第二號

學校身體檢査規程左ノ通定ム

學校身體檢査規程

第一條　學校ニ於テハ學生生徒兒童ノ身體ノ業護鍛錬ヲ適切ニシ體位ノ向上ト健康ノ增進トヲ圖ル爲本令ニ依リ身體檢査ヲ施行スベシ

第二條　身體檢査ハ學校醫ヲシテ之ヲ行ハシムベシ

學校醫ナキトキ又ハ學校醫身體檢査ヲ行ヒ難キ事情アルトキハ他ノ醫師ヲシテ之ヲ行ハシムルコトヲ得

學校歯科醫ヲ置キタル學校ニ在リテハ齒牙ノ檢査ハ學校歯科醫ヲシテ之ヲ行ハシムベシ

學校職員、學校看護婦其ノ他適當ナル者ヲシテ身體檢査ノ一部ヲ補助セシムルコトヲ得

第三條　身體檢査ハ每年四月ニ之ヲ施行スベシ但シ止ムヲ得ザル場合ニ於テハ身長、體重、胸圍、坐高ノ測定ヲ除キ六月末日迄ニ之ヲ施行スルコトヲ得

第四條　身體檢査ハ左ノ項目ニ就キ之ヲ施行スベシ

身長、體重、胸圍、坐高、榮養、脊柱、胸廓、眼、耳、鼻及咽頭、皮膚、齒牙、其ノ他ノ疾病及異常

前項目ノ外必要ト認メタル事項ハ特ニ檢査ヲ行フコトヲ得

第五條　身體檢査ハ左ノ各號ニ準據シテ之ヲ施行スベシ

一　身長、胸圍及坐高ハ「センチメートル」、體重ハ「キログラム」ヲ以テ單位トシ四捨五入法ヲ用ヒ單位ノ下一位ニ止ムベシ

二　身長ハ足袋、靴等ヲ脫シ兩踵ヲ密接シ背、臀部及踵ヲ尺柱ニ接シテ直立シ兩上肢ヲ體側ニ垂レ頭部ヲ正位ニ保チ之ヲ測定スベシ

三　體重ハ著衣ノ儘測定シタルトキハ其ノ衣服ノ重量ヲ控除スベシ

四　胸圍ハ起立ノ姿勢ニ於テ兩上肢ヲ自然ニ垂レシメ背面ハ肩胛骨ノ直下部、前面ハ乳頭ノ直上部ニ尺帶ヲ當テ安靜呼息ノ終レルトキ之ヲ行フベシ乳房ノ著シク膨隆セル女子ニ在リテハ尺帶ヲ少シク其ノ上方ニ當テ測定スルモノトス

五　坐高ハ腰掛ニ正坐セシメ上體ヲ垂直ニ保チ身長ノ測定方法ニ準ジ坐

〔背數〕

面ヨリ頭頂マデノ距離ヲ測定スベシ

六　榮養ハ皮膚ノ色澤、皮下脂肪ノ充實、筋骨ノ發達等ニ就キ檢査スベシ榮養ノ狀態普通以下ニシテ衞生上特ニ注意ヲ要スト認ムルモノヲ「要注意」トシ其ノ他ノモノヲ「可」トシ之ヲ記入スベシ

七　脊柱ハ形態及疾病ニ就キ檢査スベシ

形態ハ生理的彎曲ヲ有スル者ヲ「正」トシ異常アル者ニ就テハ平背、圓背、亀背、側彎等ヲ區別スベシ

疾病ハ特ニ「カリエス」ニ注意スベシ

八　胸廓ハ形態、發育等ニ就キ檢査スベシ

異常アル者ニ就テハ扁平胸、漏斗胸、鳩胸等ヲ區別スベシ

九　眼ハ視力、屈折異常、色神及眼疾ニ就キ檢査スベシ

視力ハ萬國式試視力表ニ就キ左右ヲ各別ニ檢査シ裸眼視力ヲ記入スベシ但シ眼鏡ヲ常用スル者ニ就テハ裸眼視力ノ外更ニ其ノ眼鏡ヲ裝用シタル儘左右ノ視力ヲ檢査シ括弧内ニ記入スベシ

弱視失明等モ各眼ニ就キ記入スベシ

屈折異常アル者ニ就テハ近視、遠視、亂視ノ種別ヲ各眼ニ就キ記入スベシ

色神ハ異常ノ有無ヲ記入スベシ

眼疾ハ特ニ「トラホーム」ニ注意スベシ

尋常小學校第二學年以下ノ兒童ニ在リテハ視力、屈折異常及色神ノ檢査ヲ省略スルコトヲ得

一〇　耳ハ聽力及耳疾ニ就キ檢査スベシ

聽力ハ適當ナル方法ニ依リ檢査シ障碍ノ有無ヲ記入スベシ

耳疾ハ特ニ中耳炎ニ注意シ耵聹栓塞アルトキハ耳疾欄ニ記入スベシ

尋常小學校第二學年以下ノ兒童ニ在リテハ聽力ノ檢査ヲ省略スルコトヲ得

一一　鼻及咽頭ハ鼻炎、鼻茸、蓄膿症、腺樣增殖症、扁桃腺肥大等ニ注意スベシ

一二　皮膚ハ白癬、疥癬其ノ他ノ傳染性皮膚疾患、濕疹、頭蝨等ニ注意スベシ

一三　齒牙ハ齲齒ニ就キ檢査シ處置齒、未處置齒ニ分チテ其ノ數ヲ記入スベシ

學校歯科醫ヲ置キタル學校ニ在リテハ齲齒ノ數ハ更ニ乳齒、永久齒ニ分チテ記入シ又齒列異常其ノ他ノ齒疾ニ就テモ注意スベシ

一四　其ノ他ノ疾病及異常ニ就テハ呼吸器、循環器、消化器、神經系等ヲ檢査シ結核性疾患、腺病、肋膜炎、心臟疾患、貧血、脚氣、脫腸、神經衰弱、言語障碍、精神障碍、骨・關節ノ異常、四肢運動障碍等ノ發見ニ力ムベシ

第六條　前條ノ檢査ヲ終了シタルトキハ全身ノ狀態ヲ綜合考察シ身體虛弱、精神薄弱又ハ疾病及異常ヲ有スル者ニシテ學校衞生上特別養護ノ必要アリト認ムルモノヲ「要養護」トシ然ラザルモノヲ「可」トシ概評欄ニ記入スベシ但シ大學、高等學校、專門學校竝ニ之ト同等程度以上ノ學校ニ在リテハ之ヲ省略スルコトヲ得

第七條　身體檢査ヲ施行シタルトキハ學校長ハ其ノ結果ヲ本人又ハ其ノ保護者ニ通知スベシ授業免除、就學猶豫、休學又ハ治療、保護、矯正等ヲ要スル者アルトキハ本人又ハ其ノ保護者ニ注意ヲ與ヘ適切ナル處置ヲ講セシムベシ

學校ニ於テ必要アルトキハ健康相談、豫防處置、其ノ他適當ナル保健養護ノ施設ヲ講ズベシ

第八條　身體檢査ヲ施行シタルトキハ其ノ結果ヲ第一號樣式ノ身體檢査票

〔背數〕

ノ記入
シ本人在學中之ヲ使用
トキハ學校長ハ前
學校ヨリ其ノ身體檢查票ノ交付ヲ受ケ使用スベシ
身體檢查票ハ學校長ニ於テ之ヲ保管スベシ

第九條　身體檢查ヲ施行シタルトキハ第二號樣式ノ身體檢查票ニ其ノ年月日並ニ直轄學校、公私立大學、高等學校、專門學校ニ在リテハ文部大臣ニ、其ノ他ノ學校ニ在リテハ地方長官ニ報告スベシ

第十條　監督官廳若ハ學校長ニ於テ必要ト認ムルトキ又ハ學校醫若ハ學校ノ同意ヲ得タルトキハ適當ナル項目ニ就キ學校長ノ指定スル時期ニ於テ身體檢查ヲ行フコトヲ得

第十一條　前各條ニ依ル身體檢查ノ外、入學ニ關シ身體檢查ヲ行フコトヲ得

第十二條　幼稚園幼兒ノ身體檢查ニ就テハ本令ヲ準用ス

第十三條　大學ニ於テハ文部大臣ノ認可ヲ受ケ本令ノ檢查要目ニ據ラザルコトヲ得

第十四條　地方長官又ハ直轄學校、公私立大學、高等學校、專門學校ノ長ハ學校醫、敎員、敎職員、生徒、兒童ノ身體檢查ニ關シ必要ナル事項ヲ定ムルコトヲ得

第十五條　地方長官ハ本令ノ施行上必要ナル細則ヲ設クルコトヲ得

第十六條　特別ノ事情アル場合ハ監督官廳ノ認可ヲ受ケ本令ノ身體檢查ヲ行ハザルコトヲ得

附　則

本令ハ昭和十二年四月一日ヨリ之ヲ施行ス

道府縣ニ於テ第九條第二項ノ集計表ヲ調製シ難キ事情アルトキハ當分ノ內之ヲ省略スルコトヲ得

特別ノ事情アル地方長官ノ認可ヲ受ケ第三條ノ規定ニ拘ラズ當分ノ內每年九月末日迄ニ之ヲ施行スルコトヲ得、此ノ場合ニ於テハ第九條第一項ノ期限ハ十一月末日迄、同條第二項ノ期限ハ十二月末日迄トス

學生生徒兒童身體檢查現程ハ之ヲ廢止ス

第一號樣式

身體檢查票								
學校名								
氏名				男・女	生年月日	年　月　日	家業ノ種類	
年齡	年	年	年	年	年	年	年	年
檢查年月日	年　月　日							

〔裏面〕

身長		Cm	Cm	Cm	Cm	Cm	Cm	Cm
體重		Kg	Kg	Kg	Kg	Kg	Kg	Kg
胸圍		Cm	Cm	Cm	Cm	Cm	Cm	Cm
坐高		Cm	Cm	Cm	Cm	Cm	Cm	Cm
比體重								
比胸圍								
比坐高								
榮養								
脊柱	形態							
	疾病							
胸廓								
眼	視力	左	( )	( )	( )	( )	( )	( )	( )
		右	( )	( )	( )	( )	( )	( )	( )
	屈折異常	左							
		右							
	色神								
	眼疾								

耳	聽力								
	耳疾								
鼻及咽頭									
皮膚									
齒牙	齲齒	處置	( )	( )	( )	( )	( )	( )	( )
		未處置	( )	( )	( )	( )	( )	( )	( )
	其ノ他ノ齒疾								
其ノ他ノ疾病及異常									
概評									
本人ニ對スル注意事項									
備考									
檢査醫印									

注意事項

一、用紙ノ大サハ日本標準規格ニ依ル紙ノ仕上ゲ寸法A列第四號ニシテ縱二九・七「センチメートル」、横二一・〇「センチメートル」トス

二、縱ノ區劃ハ全學年ノ數ヨリ一欄多クシ尚不足ヲ生ジタルトキハ符箋ヲ以テ之ヲ補フコト

三、年齡ハ四月一日ノ計算ニ依リ滿六年一日以上滿七年迄ノ者ヲ七年トシ其ノ他之ニ準ズルコト

四、轉校先ノ學校名ハ適宜學校名ノ欄ノ餘白ニ記入スルコト

五、疾病其ノ他ノ爲檢査ヲ受ケザル場合ハ當該區劃ニ其ノ旨ヲ記入スルコト

六、本人ニ對スル注意事項欄ニハ日常衛生上注意スベキ具體的事項ヲ記入スルコト

七、檢査項目中異常ナキ場合ニモ其ノ旨ヲ記入シ空欄ヲ殘サザルコト

八、比體重ノ欄ニハ身長ヲ以テ體重ヲ除シタル商ニ、比胸圍ノ欄ニハ身長ヲ以テ胸圍ヲ除シタル商ニ、比坐高ノ欄ニハ身長ヲ以テ坐高ヲ除シタル

〔青敎〕

〔青敎〕

商ニ夫々百ヲ乘ジタル數ヲ記入シ孰レモ四捨五入法ニ依リ小數點以下一位ニ止ムルコト

九、齲齒ヲ乳齒ト永久齒ニ分ツ場合ニハ乳齒ニ就テハ括弧内ニ記入スルコト

一〇、其ノ他ノ齒疾ニ就キ檢査ヲ行ハザル場合ハ該當欄ニ斜線ヲ引クコト

一一、弱視失明アル場合ニハ視力欄括弧ノ右ニ記入スルコト

第二號樣式

年度（校名）		身體檢査統計表										（男女）
年齡		年	年	年	年	年	年	年	年	年	年	計
身長	總長											
	平均											
體重	總重											
	平均											
胸圍	總長											
	平均											
坐高	總長											
	平均											
榮養	要注意者											
脊柱	正											
	異常アル者											
	カリエス											

胸廓	異常アル者											
視力	視力（両眼）											
屈折異常	近視											
	遠視											
	亂視											
眼疾	トラホーム											
	其ノ他											
聴力	障碍アル者											
耳疾	中耳炎											
	其ノ他											
鼻及咽頭	鼻疾											
	蓄膿症											
	扁桃腺肥大											
	腺様増殖症											
皮膚	傳染性皮膚病											
	其ノ他ノ皮膚病											
歯	齲歯アル者	（ ）	（ ）	（ ）	（ ）	（ ）	（ ）	（ ）	（ ）	（ ）	（ ）	（ ）

〔裏面〕

歯	其ノ他ノ歯疾											
其ノ他ノ疾病及異常	結核性疾患											
	腺病											
	肋膜炎											
	心臓疾患											
	貧血											
	脚氣											
	脫腸											
	神經衰弱											
	言語障碍											
	精神障碍											
	骨關節ノ異常											
	四肢運動障碍											
概評	要養護者											
検査人員												
備考												

注意事項

一、用紙ノ大サハ日本標準規格ニ依ル紙ノ仕上ゲ寸法B列第四號ニシテ縦三六・四「センチメートル」、横二五・七「センチメートル」トス

二、本表ハ男女別ニ調製スルコト

三、身長、胸圍、坐高ニ係ル總長、體重ニ係ル總重ノ各欄ニハ執レモ同一年齡ニ於ケル各檢査人員ノ身長、胸圍、坐高又ハ體重ノ各合計ヲ揭ゲ平均ノ各欄ニハ其ノ檢査人員ヲ以テ總長又ハ總重ヲ除シタル商ヲ揭ゲルコト

四、弱視(兩眼)ハ兩眼ノ視力〇・三ニ達セザル者ニツキ記入スルコト

五、尋常小學校第二學年以下ノ兒童及幼稚園ノ幼兒ニ在リテハ弱視(兩眼)、屈折異常、色神竝聽力ハ之ヲ本表ニ計入スルヲ要セズ

六、齲齒アル者ニシテ特ニ處置ノ完了セルモノハ括弧内ニ其ノ數ヲ記入スルコト

七、其ノ他ノ疾病及異常欄ニ於ケル疾病及異常ノ分類ハ成ルベク規程第五條第十四號ノ病名ニ據リ尚不足ヲ生ジタルトキハ符箋ヲ以テ之ヲ補フコト

八、前項ノ外本表ニ記入スベキ項目ノ一部ヲ缺キタル者ハ之ヲ表中ニ計入セザルコト

九、外國人ニ係ルモノハ之ヲ計入セザルコト

一〇、備考ノ欄ニハ表中記入ノ事實ニ關シ說明ヲ要スル事項其ノ他特ニ必要ト認メタル事項ヲ記載スルコト

一一、本表ノ成績ニ關シ學校醫、學校齒科醫ニ於テ學校衞生上意見アルトキハ之ヲ表末ニ附記スルコト

●學校醫及幼稚園醫令

昭和四年三月十八日
勅令第九號

沿革　昭和一〇年四月勅令第四八號改正

朕明治三十一年勅令第二號公立學校ニ學校醫ヲ置クノ件改正ノ件ヲ裁可シ玆ニ之ヲ公布セシム

學校醫及幼稚園醫令

第一條　各學校ニ學校醫ヲ置ク

第二條　學校醫ハ學校衞生ニ關スル職務ニ服ス

第三條　學校醫ハ官立ノ學校ニ在リテハ學校長、公立ノ學校ニ在リテハ地方長官、私立ノ學校ニ在リテハ設立者之ヲ囑託ス

學校醫ハ醫師タルコトヲ要ス

第四條　學校醫ハ學校衞生ニ關シ監督官廳、市町村長(町村制ヲ施行セザル地ニ在リテハ町村長ニ準ズベキ者トス、以下同ジ)又ハ學校長ノ諮問アルトキハ意見ヲ答申スベシ

學校醫ハ學校衞生ニ關シ監督官廳、市町村長又ハ學校長ニ建議スルコトヲ得

第五條　學校醫ニハ當該學校ノ經費ヨリ相當ノ手當ヲ給スベシ但シ特別ノ事情アル場合ニ於テハ此ノ限ニ在ラズ

第六條　本令ニ定ムルモノノ外學校醫ノ執務其ノ他ニ關シ必要ナル規程ハ文部大臣之ヲ定ム

第七條　各幼稚園ニ幼稚園醫ヲ置ク

第二條乃至前條ノ規定ハ幼稚園醫ニ付之ヲ準用ス

附　則

本令ハ昭和四年四月一日ヨリ之ヲ施行ス

特別ノ事情アル場合ニ於テハ當分ノ內學校醫及幼稚園醫ヲ置カザルコトヲ得

〔青教〕

●學校醫、幼稚園醫〔及青年訓練所醫〕令ニ關スル件

昭和四年四月十九日
發體二九號文部次官通牒

各地方長官宛

今般勅令第九號ヲ以テ學校醫、幼稚園醫〔及青年訓練所醫〕令公布セラレタルニ就テハ左記事項特ニ御考慮相成一層學校衛生ノ實績ヲ擧ケラルヽ樣努メラレ度

一、勅令第三條第二項ノ「醫師」ハ醫師法ニ依ル醫師ノ意ナルコト

二、勅令附則中「特別ノ事情アル場合ニ於テハ當分ノ內」トアルハ當該地方ニ醫師ナキトキ其ノ他萬止ムヲ得サル場合ニ於テハ期限ヲ豫定シテ置カサルコトヲ意味スルモノニシテ其ノ際ハ理由ヲ附シ文部大臣ニ報告スルコト

私立ノ學校、幼稚園等ニ在リテモ右ト同樣取扱ハレタキコト

〔青教〕

三、從來往々「實業補習學校、」各種學校等ニ學校醫ヲ置カサルモノアルヤニ聞及フモ右ハ當然本令ニ依リ學校醫ヲ置クベキモノナルニ付將來其ノ屬行ニ努メラレタキコト

四、學校醫ニシテ他ノ業務ニ就カス所謂專任學校醫トシテ數校ノ學校ヲ擔任スルヲ優レリトスル場合有之ヘキニ付地方ノ實情ニ應シ適當ニ處理セラレタキコト但シ此ノ際囑託ハ各學校別ニ發令相成ヘキコト

五、大都市等ニ於テ多數ノ學校醫アル地ニ在リテハ其ノ指導監督及相互ノ連絡協調ニ關シテ市長等ヲシテ之ニ當ラシムルヲ便トスル場合アルヲ以テ適當ニ考慮セラレタキコト

昭和四年四月十九日
發體二九號文部次官通牒

眞慧學校長　公私立大學　高等學校
專門學校長宛

學校醫令ニ關スル件

今般勅令第九號ヲ以テ學校醫令公布セラレタルニ就テハ其ノ囑託竝監督ニ關シ十分ノ御配慮相煩度附設ノ學校ニモ各々學校醫ヲ設置セラルヽ樣致度尙若シ學校醫ヲ置カサル事情アルトキハ其ノ理由ヲ附シ文部大臣ニ報告相成度

●學校醫職務規程

昭和七年二月一日
文部省令第三號

追加　昭和一〇年四月文部省令第一〇號、一二年三月第四號改正

學校醫ノ資格及職務ニ關スル規程左ノ通改正ス

學校醫職務規程

第一條　學校醫ハ少クトモ毎月二回教授時間內ニ於テ其ノ擔當學校ニ到リ左ノ事項ヲ調査スヘシ但シ必要ニ應シ調査事項ノ取捨ヲ行フコトヲ得

一、校地、建物竝設備ノ衞生ニ關スル事項
二、校具ノ衞生ニ關スル事項
三、教授衞生ニ關スル事項
四、運動ニ關スル事項
五、職員學生生徒兒童ノ健康狀態
六、病者、虛弱者、精神薄弱者等ノ監督養護ニ關スル事項
七、清潔ニ關スル事項
八、飮料水竝飮食物ニ關スル事項
九、其ノ他衞生上必要ナル事項

臨時必要アル場合ニ於テ學校醫ハ管理者又ハ學校長ノ請求ニ依リ特ニ前項各號ノ全部又ハ一部ニ就キ調査スヘシ

第二條　學校醫ハ學生生徒兒童中病者、虛弱者、精神薄弱者ヲ發見シ若ハ學校長其ノ他ノ職員ヨリ之ニ關スル通知アリタルトキハ其ノ狀況ニ依リ一科目若ハ數科目ノ授業免除、就學猶豫、就學免除、休學、退學又ハ治療、保護矯正等ヲ要スヘキコトヲ學校長ニ申告スヘシ

前項ノ異狀アル學生生徒兒童中就學猶豫、就學免除、休學、退學等ヲ要セサル者ニ對シ學校醫ハ繼續的ニ之ヲ監察スヘシ

第三條　學校醫ハ學校職員中學校衞生上注意ヲ要スル者ヲ發見シタルトキハ之ニ關シ必要ナル事項ヲ學校長ニ申告スヘシ

第四條　學校醫ハ學校身體檢查規程ニ依リ身體檢查ヲ爲スヘシ

第五條　學校醫ハ學校傳染病豫防規程ニ依リ學校傳染病豫防ニ關スル事務ニ從事シ同規程第三條及第五條乃至第十條ノ場合ニ於テハ必要ナル事項ヲ學校長ニ申告スヘシ

第六條　學校醫ハ第二條第三條及第五條ニ揭ケタル場合ノ外學校衞生上必要ト認メタル事項ニ就キ管理者又ハ學校長ニ申告スヘシ

第七條　學校醫ハ學校衛生ニ關シ學校長ノ諮問ニ應シテ意見ヲ述フヘシ

第八條　學校醫ハ學校長ノ請求ニ應シ學生生徒兒童又ハ其ノ保護者等ニ對シテ衛生ニ關スル講話ヲ爲スヘシ

第九條　學校醫ハ其ノ調査シタル事項、執務ノ狀況、申告若ハ建議セル事項ニ就キ其ノ大要ヲ學校醫執務日誌ニ記入シ其ノ都度學校長ニ提出スヘシ

第十條　學校醫ハ本令ニ揭クルモノノ外官立學校、公私立ノ大學、高等學校及專門學校ニ在リテハ夫々當該學校長、其ノ他ノ學校ニ在リテハ地方長官ノ命ヲ承ケ學校衛生ニ關スル職務ニ從事スヘシ

第十一條　本令ノ實施ニ關シ必要ナル規程ハ官立學校、公私立ノ大學、高等學校及專門學校ニ在リテハ夫々當該學校長、其ノ他ノ學校ニ在リテハ地方長官之ヲ定ムルコトヲ得

第十二條　幼稚園醫ノ職務ニ付テハ前各條ノ規程ヲ準用ス

附　則

本令ハ公布ノ日ヨリ之ヲ施行ス

●學校醫囑託任期ニ關スル件

昭和三年十一月七日
發醫五四號文部大臣官房體育課長通牒
各地方長官宛

今般某縣ヨリ學校醫囑託ニ關シ其ノ任期ヲ設ケ度件照會アリタルニ對シ右ハ地方長官限適當ニ取計可然旨回答致シタルニ付參考ノ爲通牒ス

●學校齒科醫及幼稚園齒科醫令

昭和六年六月二十三日
勅令第百四十四號

學校齒科醫職務規程左ノ通定ム

學校齒科醫職務規程

第一條　學校齒科醫ハ學校身體檢査規程ニ依リ齒牙檢査ヲ行フヘシ

第二條　學校齒科醫ハ其ノ擔當學校ニ於テ學生生徒兒童ノ齲齒其ノ他ノ齒牙疾患ノ豫防上必要ナル診査竝處置ヲ行フヘシ

第三條　學校齒科醫ハ學校長ノ請求ニ應シ學生生徒兒童又ハ其ノ保護者等ニ對シ齒科衛生ニ關スル講話ヲ爲スヘシ

第四條　學校齒科醫ハ學校ニ於ケル齒科衛生上必要ト認メタル事項ニ就キ管理者又ハ學校長ニ申告スヘシ

第五條　學校齒科醫ハ其ノ執務ノ大要ヲ學校齒科醫執務日誌ニ記入シ其ノ都度學校長ニ提出スヘシ

第六條　學校齒科醫ハ本令ニ揭クルモノノ外官立學校、公私立ノ大學、高等學校及專門學校ニ在リテハ夫々當該學校長、其ノ他ノ學校ニ在リテハ地方長官ノ命ヲ承ケ學校衛生ニ關スル職務ニ從事スヘシ

第七條　本令ノ實施ニ關シ必要ナル規程ハ官立學校、公私立ノ大學、高等學校及專門學校ニ在リテハ夫々當該學校長、其ノ他ノ學校ニ在リテハ地方長官之ヲ定ムルコトヲ得

第八條　幼稚園齒科醫ノ職務ニ付テハ前各條ノ規程ヲ準用ス

附　則

本令ハ公布ノ日ヨリ之ヲ施行ス

●學校看護婦ニ關スル件

昭和四年十月二十九日
文部省訓令第二十一號

北海道廳　府縣

近時學校衛生ノ發達ニ伴ヒ之ニ關スル各種ノ施設漸ク其ノ普及ヲ見ルニ至レルハ兒童生徒ノ健康增進上洵ニ慶フベキコトナリトス惟フニ學校衛生ニ關シテハ學校教職員、學校醫主トシテ之ニ從事スト雖モ就中幼弱ナル兒童ヲ收容スル幼稚園、小學校等ニ於テハ學校看護婦ヲシテ其ノ職務ヲ補助セシメ以テ周到ナル注意ノ下ニ一層養護ノ徹底ヲ圖ルハ極メテ適切ナルコト云フベシ

而シテ學校看護婦ノ業務ハ衛生上ノ知識技能竝ニ教育ニ關スル十分ナル理解ヲ必要トスルヲ以テ之ニ對シテハ特殊ノ指導ヲナサザルベカラズ然ルニ未ダ規準ノ據ルベキモノナク爲ニ往々業務ノ實行上不便アルノミナラズ延イテ該事業ノ發達上支障無キヲ保シ難キハ甚ダ遺憾ナルコトト云ハザルベカラズ

地方長官ハ茲上ノ趣旨ニ鑑ミ左記要項ニ準據シ夫々適當ノ方法ヲ講ジ以テ學校衛生ノ實績ヲ擧ゲルニ力メラルベシ

一　學校看護婦ハ看護婦ノ資格ヲ有スルモノニシテ學校衛生ノ智識ヲ修得セル者ノ中ヨリ適任者ヲ採用スルコト但シ敎育ノ實務ニ經驗アルモノニシテ學校衛生ノ智識ヲ修得セル者ヲ採用スルモ妨ゲナキコト

二　學校看護婦ハ學校長、學校醫其ノ他ノ關係職員ノ指揮ヲ受ケ概ネ左ノ職務ニ從事スルコト

イ　疾病ノ豫防、診療ノ介補、消毒、救急處置及診療設備ノ整理竝ニ監察ヲ要スル兒童ノ保護ニ關スルコト

學校齒科醫及幼稚園齒科醫令ヲ裁可シ玆ニ之ヲ公布セシム

學校齒科醫及幼稚園齒科醫令

第一條　各學校ニ學校齒科醫ヲ置クコトヲ得

第二條　學校齒科醫ハ學校ニ於ケル齒科衛生ニ關スル職務ニ服ス

第三條　學校齒科醫ハ官立ノ學校ニ在リテハ學校長、公立ノ學校ニ在リテハ地方長官、私立ノ學校ニ在リテハ設立者之ヲ囑託ス

學校齒科醫ハ齒科醫師（齒科醫師法第十一條ノ二ノ規定ニ該當スル醫師ヲ含ム）タルコトヲ要ス

第四條　學校齒科醫ハ學校ニ於ケル齒科衛生ニ關シ監督官廳、市町村長（町村制ヲ施行セザル地ニ在リテハ町村長ニ準ズベキ者トス、以下同ジ）又ハ學校長ノ諮問アルトキハ意見ヲ答申スベシ

學校齒科醫ハ學校ニ於ケル齒科衛生ニ關シ監督官廳、市町村長又ハ學校長ニ建議スルコトヲ得

第五條　學校齒科醫ニハ當該學校ノ經費ヨリ相當ノ手當ヲ給スベシ但シ特別ノ事情アル場合ニ於テハ此ノ限ニ在ラズ

第六條　本令ニ定ムルモノノ外學校齒科醫ノ執務其ノ他ニ關シ必要ナル事項ハ文部大臣之ヲ定ム

第七條　各幼稚園ニ幼稚園齒科醫ヲ置クコトヲ得

第二條乃至前條ノ規定ハ幼稚園齒科醫ニ付之ヲ準用ス

附　則

本令ハ公布ノ日ヨリ之ヲ施行ス

●學校齒科醫職務規程

昭和七年二月一日
文部省令第二號

沿革　昭和一二年三月文部省令第五號改正

ロ　身體檢査、學校食事ノ補助ニ關スルコト
ハ　身體、衣服ノ清潔其ノ他ノ衛生訓練ニ關スルコト
ニ　家庭訪問ヲ行ヒテ疾病異常ノ治療矯正ヲ勸告シ又ハ必要ニ應ジテ適當ナル診療機關ニ同伴シ或ハ眼鏡ノ調達等ノ世話ヲ爲シ尙病氣缺席兒童ノ調査、慰問等ヲ爲スコト
ホ　運動會、遠足、校外教授、休暇寮落等ノ衛生事務ニ關スルコト
ヘ　學校衛生ニ關スル調査竝ニ衛生講話ノ補助ニ關スルコト
ト　校地、校舍其ノ他ノ設備ノ清潔、採光、換氣、煖房ノ良否等設備ノ衛生ニ關スルコト
チ　其ノ他ノ學校衛生ニ關スルコト
三　學校看護婦執務日誌其ノ他必要ナル諸簿册ヲ學校ニ備フルコト
四　幼稚園其ノ他ノ教育機關ニ於テモ本訓令ニ準據スルコト
五　本訓令ノ實施ニ關シ必要ナル事項ハ地方長官ニ於テ適當ニ之ヲ定ムルコト

第七章　兵事

●兵役法

昭和二年三月三十一日
法律第四十七號

沿革　昭和九年三月法律第四號、一〇年三月第二二號、一二年八月第七〇號改正
旣帝國議會ノ協賛ヲ經タル徴兵令改正法律ヲ裁可シ玆ニ之ヲ公布セシム

兵役法

第一章　總則

第一條　帝國臣民タル男子ハ本法ノ定ムル所ニ依リ兵役ニ服ス
第二條　兵役ハ之ヲ常備兵役、後備兵役、補充兵役及國民兵役ニ分ツ
常備兵役ハ之ヲ現役及豫備役ニ、補充兵役ハ之ヲ第一補充兵役及第二補充兵役ニ、國民兵役ハ之ヲ第一國民兵役及第二國民兵役ニ分ツ
第三條　志願ニ依リ兵籍ニ編入セラルル者ノ兵役ニ關シテハ勅令ノ定ムル所ニ依ル
第四條　六年ノ懲役又ハ禁錮以上ノ刑ニ處セラレタル者ハ兵役ニ服スルコトヲ得ズ

第二章　服役

第五條　現役ハ陸軍ニ在リテハ二年、海軍ニ在リテハ三年トシ現役兵トシテ徴集セラレタル者之ニ服ス
現役兵ハ現役中之ヲ在營セシム
第六條　豫備役ハ陸軍ニ在リテハ五年四月、海軍ニ在リテハ四年トシ現役ヲ終リタル者之ニ服ス
第七條　後備兵役ハ陸軍ニ在リテハ十年、海軍ニ在リテハ五年トシ常備兵役ヲ終リタル者之ニ服ス
第八條　第一補充兵役ハ陸軍ニ在リテハ十二年四月、海軍ニ在リテハ一年トシ現役ニ適スル者ニシテ其ノ年所要ノ現役兵員ニ超過スル者ノ中所要ノ人員之ニ服ス
第二補充兵役ハ十二年四月トシ現役ニ適スル者ノ中現役又ハ第一補充兵役ニ徴集セラレザル者及海軍ノ第一補充兵役ヲ終リタル者之ニ服ス但シ海軍ノ第一補充兵役ヲ終リタル者ニ在リテハ十一年四月トス
第九條　第一國民兵役ハ後備兵役ヲ終リタル者及軍隊ニ於テ教育ヲ受ケタル補充兵ニシテ補充兵役ヲ終リタル者之ニ服ス
第二國民兵役ハ戸籍法ノ適用ヲ受クル者ニシテ常備兵役、後備兵役、補充兵役及第一國民兵役ニ在ラザル年齡十七年ヨリ四十年迄ノ者之ニ服ス
第十條　年齡二十五年迄ニ師範學校ヲ卒業シタル者（小學校ノ教職ニ就クノ義務ヲ失ヒタル者ヲ除ク）ノ現役ハ第五條ノ規定ニ拘ラズ五月トス但シ師範學校ノ教練ヲ修了セザル者ニ在リテハ七月トス
前項ノ規定ニ依リ現役ニ服スル者ハ現役中之ヲ短期現役兵ト稱ス
短期現役兵其ノ現役ヲ終リタルトキハ直ニ第一國民兵役ニ服ス
第十一條　現役兵ニシテ青年學校ノ課程又ハ之ト同等以上ト認ムル課程ヲ修メタル者ノ在營期間ハ六月以內之ヲ短縮スルコトヲ得
前項ニ規定スル課程ノ修得ノ程度、認定及在營期間短縮ニ關スル事項ハ勅令ヲ以テ之ヲ定ム
第十二條　現役兵ニシテ前條ノ規定ノ適用ヲ受ケザル者ノ在營期間ハ軍事上妨ゲナキトキニ限リ勅令ノ定ムル所ニ依リ六十日以內之ヲ短縮スルコトヲ得
第十三條　現役兵ニシテ一年六月以內ニ於テ教育ヲ修了シ得ル兵種ニ屬スル者ノ在營期間ハ前二條ノ規定ニ拘ラズ勅令ノ定ムル所ニ依リ之ヲ短縮スルコトヲ得
第十四條　現役兵ニシテ在營中左ノ各號ノ一ニ該當スル者ノ在營期間ハ之ヲ短縮スルコトヲ得
一　品行方正學術勤務ノ成績優秀ナル者
二　定員ニ對シ過剩ト爲リタル者
第十五條　前四條ノ規定ハ短期現役兵ニ之ヲ適用セズ
第十六條　第十一條乃至第十四條ノ規定ニ依リ在營期間ヲ短縮スル場合ニ於テハ現役期間內ニ未入營期間又ハ歸休期間ヲ加ク

第十七條　現役又ハ補充兵役ハ現役兵又ハ補充兵トシテ徵集シタル年ノ十二月一日ヨリ之ヲ起算ス

短期現役兵ノ現役ハ入營ノ月ノ一日ヨリ之ヲ起算ス

戰時又ハ事變ノ際其ノ他必要アル場合ニ於テハ前二項ニ規定スル起算ノ日ヲ變更スルコトヲ得

第十八條　第五條乃至第八條、第九條第一項及第十條ニ規定スル服役ハ其ノ期間ニ拘ラズ年齡四十年ヲ以テ限トス

第十九條　左ノ各號ノ一ニ該當スルトキハ服役ノ期間ヲ延長スルコトヲ得

一　戰時又ハ事變ニ際スルトキ

二　出師ノ準備又ハ守備若ハ警備ノ爲必要アルトキ

三　航海中又ハ外國ニ於テ勤務中ナルトキ

四　重要ナル演習又ハ特別ニ觀兵ノ擧アルトキ

五　天災其ノ他避クベカラザル事故ニ因リ已ムヲ得ザルトキ

前項ノ規定ニ依リ延長シタル期間ハ次ニ服スベキ兵役ノ期間ニ之ヲ通算ス

第十九條ノ二　特ニ必要アルトキハ第十六條ニ規定スル未入營期間ノ外概ネ三月以内ノ未入營期間ヲ置クコトヲ得此ノ場合ニ於テハ當該期間ニ相當スル期間以内現役期間ヲ延長スルコトヲ得

前項ノ規定ニ依リ延長シタル期間ハ豫備役期間ニ之ヲ通算ス

第二十條　在營中本人ニ依ルニ非ザレバ家族（戸主ヲ含ミ本人ト世帶ヲ同ジクスル者ニ限ル）カ生活ヲ爲スコト能ハザルニ至リタルトキハ現役ヲ免除ス但シ故意ニ其ノ事故ヲ作爲シタルトキハ此ノ限ニ在ラズ

第二十一條　現役兵、豫備兵、後備兵若ハ補充兵ニシテ疾病其ノ他身體若ハ精神ノ異常ニ因リ當該兵役ニ服シ難キ者又ハ現役兵ニシテ前條ノ規定ニ依リ現役ヲ免除セラレタル者ハ之ヲ他ノ兵役ニ轉セシム但シ疾病其ノ他身體又ハ精神ノ異常ニ因リ兵役ニ堪ヘザル者ニ對シテハ兵役ヲ免除シ又ハ現役兵ニシテ疾病其ノ他身體若ハ精神ノ異常ニ因リ當該兵役ニ服シ難キ者ニ對シテハ兵役ヲ免除シ又ハ豫備役ニ編入シ若ハ補充兵役ニ轉セシム

第二十二條　現役兵ニシテ入營前又ハ入營後六年未滿ノ懲役又ハ禁錮ノ刑ニ處セラレタル者ノ在營中刑ノ執行ヲ受ケタル日數及在營中逃亡シタル者ノ逃亡中ノ日數ハ之ヲ現役期間ニ算入セズ

第三章　徵集

第二十三條　戸籍法ノ適用ヲ受クル者ニシテ前年十二月一日ヨリ其ノ年十一月三十日迄ノ間ニ於テ年齡二十年ニ達スル者ハ本法中別段ノ規定アルモノヲ除クノ外徵兵檢査ヲ受クルコトヲ要ス

前項ニ規定スル年齡ハ之ヲ徵兵適齡ト稱ス

第二十四條　戸主ハ其ノ家族中每年十二月一日ヨリ同月三十一日迄ノ間ニ年齡二十年ト爲ル者アルトキハ其ノ年十一月中ニ、一月一日ヨリ十一月三十日迄ノ間ニ年齡二十年ト爲ル者アルトキハ其ノ前年十一月中ニ本籍ノ市町村長ニ屆出ヅベシ戸主年齡二十年ト爲ルトキ亦同シ但シ命令ヲ以テ定ムル者ニ付テハ此ノ限ニ在ラズ

第二十五條　兵員ヲ徵集スル爲徵兵區ヲ設ク

徵兵區ハ之ヲ徵募區ニ分ツ

徵兵區ノ種類及區域竝ニ徵募區ノ區域ニ關シテハ勅令ノ定ムル所ニ依ル

第二十六條　現役兵及第一補充兵ノ員數ハ之ヲ徵兵區ニ配賦シ更ニ之ヲ徵募區ニ配賦ス

前項ニ規定スル配賦ハ徵兵區又ハ徵募區ニ本籍ヲ有シ徵兵檢査ヲ受クベキ者ノ見込數ヲ基準トシテ之ヲ行フ

第二十七條　前條ノ規定ニ依リ配賦シタル兵員ハ當該徵募區ニ本籍ヲ有スル者ヨリ之ヲ徵集ス

第二十八條　徵兵區又ハ徵募區ニ配賦シタル兵員ヲ當該徵兵區又ハ徵募區ニ於テ充足シ難キトキハ其ノ不足員數ヲ他ノ徵兵區又ハ徵募區ニ配賦シ徵集スルコトヲ得

〔青敎〕

第二十九條　徵兵檢査ハ徵兵檢査ヲ受クベキ者ノ本籍所在ノ徵募區ニ於テ之ヲ行フ但シ身體檢査ニ限リ本籍所在ノ徵募區以外ノ地ニ於テ行フコトヲ得

第三十條　徵兵檢査ヲ受クベキ者徵兵檢査ヲ受クベキ年ニ於テ之ヲ受ケザルトキハ次年ニ於テ徵兵檢査ヲ行フ

第三十一條　身體檢査ヲ受ケタル者ニシテ現役兵又ハ第一補充兵トシテ徵集セラルベキ者ハ他ノ徵募區ニ轉屬スルモ之ヲ轉屬前ノ徵募區ノ配賦人員ニ充テ徵集ス

第三十二條　身體檢査ヲ受ケタル者ハ左ノ如ク之ヲ區分ス

一　現役ニ適スル者

二　國民兵役ニ適スルモ現役ニ適セザル者

三　兵役ニ適セザル者

四　兵役ノ適否ヲ判定シ難キ者

前項ニ規定スル區分ノ標準ハ勅令ノ定ムル所ニ依ル

第三十三條　現役ニ適スル者ハ勅令ノ定ムル所ニ依リ體格等位ノ優劣ニ從ヒ各徵募區ノ配賦人員ニ應ジ現役兵、第一補充兵ノ順序ニ之ヲ徵集ス此ノ場合ニ於テ體格等位同一ナル者ハ本法中別段ノ規定アルモノヲ除クノ外兵種毎ニ抽籤ノ法ニ依リ徵集順序ヲ定ム

前項ノ規定ニ依リ徵集スベキ者ノ屬スル兵種ハ各徵募區ノ配賦人員ニ應ジ其ノ身材、藝能及職業ニ依リ之ヲ定ム

現役ニ適スル者ニシテ現役兵又ハ第一補充兵ニ徵集セザル者ハ之ヲ第二補充兵ニ徵集ス

現役兵トシテ徵集セラルベキ者ニシテ其ノ屬スル兵種定マリタル者ハ本人ノ願ニ依リ第一項ニ規定スル抽籤ニ加フルコトナク現役兵ニ之ヲ徵集スルコトヲ得

〔青敎〕

第三十四條　國民兵役ニ適スルモ現役ニ適セザル者ハ之ヲ徵集セズ

第三十五條　兵役ニ適セザル者ハ兵役ヲ免除ス

第三十六條　兵役ノ適否ヲ判定シ難キ者ニ付テハ徵集ヲ延期シ爾後適否ヲ決定シ得ルニ至ル迄每年徵兵檢査ヲ行フ

第三十七條　徵兵檢査ヲ受クベキ者勅令ノ定ムル所ニ依リ兵役ニ適セズト認ムル疾病其ノ他身體又ハ精神ノ異常ノ者ナルトキハ其ノ事實ヲ證明スベキ書類ニ基キ身體檢査ヲ行フコトナク兵役ヲ免除スルコトヲ得

第三十八條　短期現役兵タルノ資格ヲ有スル者ニシテ現役ニ適スル者ハ第三十三條ノ規定ニ拘ラズ之ヲ短期現役兵ニ徵集ス

第二十六條乃至第二十八條ノ規定ハ短期現役兵ノ徵集ニ關シ之ヲ適用セズ

第三十九條　徵兵檢査ヲ受クベキ者左ノ各號ノ一ニ該當スルトキハ徵集ヲ延期スルコトヲ得

一　禁錮以上ノ刑ニ該ルベキ犯罪ノ爲豫審又ハ公判中ナルトキ

二　犯罪ノ爲拘禁中ナルトキ

三　刑ノ執行停止中ナルトキ

四　假出獄中ナルトキ

五　少年法ノ定ムル所ニ依リ少年敎護院、矯正院又ハ病院ニ收容中ナルトキ

六　矯正院法ノ定ムル所ニ依リ假退院中ナルトキ

前項ノ規定ハ現役ニ適スル者ニシテ未ダ徵集順序定マラザル者ニ之ヲ準用ス

前二項ノ規定ニ依リ徵集ヲ延期セラレタル者ハ其ノ事由止ム年又ハ其ノ翌年ニ於テ徵兵檢査ヲ行フ

第四十條　徴兵檢査ヲ受ケタル者現役兵トシテ徴集セラルルニ因リ家族（戸主ヲ含ミ本人ト世帶ヲ同ジクスル者ニ限ル）ガ生活ヲ爲スコト能ハザルニ至ルベキ確證アル場合ニ於テハ二年間徴集ヲ延期ス但シ故意ニ其ノ事故ヲ作爲シタルトキハ此ノ限ニ在ラズ

前項ノ規定ニ依リ徴集ヲ延期セラレタル者其ノ延期期間内ニ於テ其ノ事由止ムトキハ事由止ム年又ハ其ノ翌年ニ於テ徴兵檢査ヲ行フ

第一項ノ規定ニ依リ徴集ヲ延期セラレタル者其ノ延期期間ヲ過ギ尙其ノ事由止マザルトキハ之ヲ過ギタル年ノ翌年ニ於テ徴兵檢査ヲ行フ但シ現役兵又ハ第一補充兵トシテ徴集スルコトナシ

第一項ノ延期期間ハ徴兵檢査ヲ受ケタル年ノ十二月一日ヨリ之ヲ起算ス

第四十一條　中學校又ハ中學校ノ學科程度ト同等以上ト認ムル學校ニ在學スル者ニ對シテハ本人ノ願ニ依リ學校ノ修業年限ニ應ジ年齡二十七年ニ至ル迄徴集ヲ延期ス

前項ニ規定スル認定及年齡ノ區分ニ關シテハ勅令ヲ以テ之ヲ定ム

第一項ノ規定ニ依リ徴集ヲ延期セラレタル者ハ在學ノ事由止ム年又ハ其ノ翌年ニ於テ徴兵檢査ヲ行フ但シ一ノ學校卒業ノ日ヨリ六月以内ニ他ノ學校ニ入學スル者ニ付テハ徴集延期ノ事由尙繼續スルモノト看做ス

第二項ノ年齡ノ區分ニ基ク最高年齡ニ達スルモ在學ノ事由尙止マザル者ハ最高年齡ニ達シタル年又ハ其ノ翌年ニ於テ徴兵檢査ヲ行フ

第四十二條　徴兵適齡及其ノ前ヨリ帝國外ノ地ニ在ル者（勅令ヲ以テ定ムル者ヲ除ク）ニ對シテハ本人ノ願ニ依リ徴集ヲ延期ス

前項ノ規定ニ依リ徴集ヲ延期セラレタル者ハ其ノ事由止ム年又ハ其ノ翌年ニ於テ徴兵檢査ヲ行フ

第四十三條　前條第一項ノ規定ニ依リ徴集ヲ延期セラレタル者ニシテ直系尊屬若ハ妻子ノ死亡若ハ重篤ノ爲又ハ官廳ノ命ニ依リ一時帝國内ニ歸還スル者ハ徴集延期ノ事由尙繼續スルモノト看做ス但シ歸還後ノ滯在期間九十日ヲ超エルトキハ此ノ限ニ在ラズ

前項ニ規定スル場合ヲ除クノ外前條第一項ノ規定ニ依リ徴集ヲ延期セラレタル者ニシテ一時帝國内ニ歸還スル者ハ勅令ノ定ムル所ニ依リ在留地ノ遠近ニ應ジ一年間一回滯在期間九十日ヲ超エザル場合ニ限リ徴集延期ノ事由尙繼續スルモノト看做ス

前二項ノ規定ニ該當スル者ニシテ歸還後ノ滯在間ニ於テ疾病其ノ他避クベカラザル事故生ジ前二項ニ規定スル期間内ニ出發シ難キ者アルトキハ其ノ滯在期間ヲ延長スルコトヲ得此ノ場合ニ於テハ其ノ延長シタル期間徴集延期ノ事由尙繼續スルモノト看做ス

第四十四條　前二條ノ規定ハ帝國外ノ地ヲ住復スル帝國船舶ノ船員ニ之ヲ準用ス

第四十五條　家族（戸主ヲ含ミ本人ト世帶ヲ同ジクスル者ニ限ル）二人以上現役兵トシテ同時ニ在營スル爲家事上ノ支障ヲ生ズベキトキハ一人ノ在營間他ノ者ノ入營ヲ延期スルコトヲ得

第十七條第三項ノ規定ハ前項ノ規定ニ依リ入營ヲ延期セラレタル者ニ之ヲ準用ス

第四十六條　現役兵トシテ入營スベキ者疾病其ノ他避クベカラザル事故ニ因リ入營スベキ期日ニ入營シ難キトキ又ハ第三十九條第一項各號ノ一ニ該當スルトキハ三十一日以内入營ヲ延期スルコトヲ得

現役兵トシテ入營スベキ者ニシテ前項ニ規定スル入營ヲ延期シ得ベキ期間内ニ入營シ難キ者ニ對シテハ更ニ徴兵檢査ヲ行フ但シ第十三條ニ規定スル兵種ニ屬スル者ニ在リテハ更ニ徴兵檢査ヲ行フコトナク次ノ入營スベキ期日ニ入營セシムルコトヲ得

第四十七條　現役兵トシテ入營スベキ者入營ノ際行フ身體檢査ニ於テ疾病

〔青敎〕

其ノ他身體又ハ精神ノ異常ニ因リ三十一日以内ニ治癒ノ見込ナク且勤務ニ堪ヘズト認ムル者ナルトキハ之ヲ歸鄉セシメ第二十一條ノ規定ノ適用ヲ受クル者ヲ除クノ外更ニ徴兵檢査ヲ行フ戸籍ノ記載ノ錯誤ノ爲徴兵檢査ヲ受クベキ者ニシテ之ヲ受ケザリシモノヲ發見シタルトキ亦同ジ

徴兵檢査ヲ受ケタル者戸籍ニ記載セラレアル出生年月日ノ訂正ニ因リ徴兵適齡又ハ徴兵適齡未滿ト爲リタルトキハ左ノ各號ノ一ニ該當スル者ヲ除クノ外更ニ徴兵檢査ヲ行フ

一　現役中ノ者又ハ現役ヲ終リタル者

二　補充兵ニシテ敎育ノ爲召集中ノ者又ハ其ノ召集ヲ終リタル者

三　第三十七條ノ規定ニ依リ兵役ヲ免除セラレタル者

第五十二條　戸籍法ノ適用ヲ受ケザル者ニシテ徴兵適齡ヲ過ギ戸籍法ノ適用ヲ受クル者ノ家ニ入リタル者ニ對シテハ徴集ヲ免除ス

前項ノ規定ハ徴兵適齡ヲ過ギ帝國ノ國籍ヲ取得シ又ハ回復シタル者ニ之ヲ準用ス

第五十三條　第三十條、第三十六條、第三十九條第三項、第四十條第二項若ハ第三項、第四十一條第三項若ハ第四項、第四十二條第二項、第四十四條、第四十六條第二項、第四十七條、第五十一條第一項、第六十六條第一項又ハ第六十七條ノ規定ニ依リ徴兵檢査ヲ受クベキ者年齡三十七年ヲ過ギタルトキハ徴集ヲ免除ス

前項ノ年齡ハ第十七條第一項又ハ第二項ニ規定スル現役又ハ補充兵役ノ起算ノ日ニ於ケル年齡トス

第四章　召集

第五十四條　歸休兵、豫備兵、後備兵、補充兵又ハ國民兵ハ戰時又ハ事變ニ際シ必要ニ應ジ之ヲ召集ス

第五十五條　歸休兵ハ在營兵ノ補闕其ノ他必要アル場合ニ之ヲ召集スルコ

トヲ得

服役第一年次ノ豫備兵ハ警備其ノ他ノ必要ニ因リ歸休兵ヲ召集スルモ尚兵員ヲ要スル場合ニ之ヲ召集スルコトヲ得

第五十六條　豫備兵及後備兵ハ勤務演習ノ爲豫備役及後備兵役ヲ通ジ五回以内之ヲ召集スルコトヲ得

前項ニ規定スル召集ハ一年一回トシ一回ノ日數ハ陸軍ニ在リテハ三十五日以内、海軍ニ在リテハ七十日以内トス

海軍ニ在リテハ特別ノ必要アル場合ニ限リ前項ニ規定スル召集日數ヲ五十日以内延長スルコトヲ得此ノ場合ニ於テハ第一項ニ規定スル召集回數ヲ一回宛減ズルモノトス

第五十七條　第一補充兵ハ教育ノ爲百二十日以内之ヲ召集スルコトヲ得

第五十八條　補充兵ニシテ軍隊ニ於テ教育ヲ受ケタル者ハ勤務演習ノ爲之ヲ召集スルコトヲ得

第五十六條ノ規定ハ前項ニ規定スル召集ニ之ヲ準用ス

第五十九條　勤務演習ニ召集セラレタル者召集中犯罪ノ爲又ハ正當ノ事由ナク勤務演習ヲ闕キタルトキハ其ノ闕キタル日數又ハ回數ヲ勤務演習ノ日數又ハ回數ニ算入セズ正當ノ事由ナク召集ノ期日ニ後レタルトキ亦同ジ

前項ノ規定ハ教育ノ爲召集セラレタル者ニ之ヲ準用ス

第六十條　歸休兵、豫備兵、後備兵及補充兵ニ對シテハ每年一回簡閲點呼ヲ行フコトヲ得

第六十一條　歸休兵、豫備兵、後備兵又ハ補充兵ニシテ左ノ各號ノ一ニ該當スル者ニ對シテハ勤務演習召集又ハ簡閲點呼ヲ免除スルコトヲ得

一　餘人ヲ以テ代フベカラザル職ニ在ル官吏又ハ官吏待遇者

二　市町村長、助役、收入役其ノ他之ニ準ズベキ職ニ在ル者

三　帝國議會、府縣會、市町村會其ノ他之ニ準ズベキモノノ議員但シ其ノ會期中ニ限ル

四　帝國外ノ地ニ旅行又ハ在留スル者

五　帝國外ノ地ヲ往復スル帝國船舶ノ船員

第六十二條　召集セラレタル者疾病其ノ他避クベカラザル事故ニ因リ召集ニ應ジ難キトキハ十日以内召集ヲ延期スルコトヲ得

召集セラレタル者第三十九條第一項各號ノ一ニ該當シ召集期日ニ召集ニ應ジ難キトキ又ハ前項ノ規定ニ依リ召集ヲ延期セラレタル者其ノ延期期間内ニ召集ニ應ジ難キトキハ召集期日又ハ召集年次ヲ變更ス

前二項ノ規定ハ簡閲點呼ニ參會ヲ命セラレタル者ニ之ヲ準用ス

召集セラレタル者入營ノ際行フ身體檢査ニ於テ疾病其ノ他身體又ハ精神ノ異常ニ因リ勤務ニ堪ヘズト認ムル者ナルトキハ召集ヲ免除ス

第六十三條　召集セラレタル者召集ニ因リ家族（戶主ヲ含ミ本人ト世帶ヲ同ジクスル者ニ限ル）ガ生活ヲ爲スコト能ハザルノ確證アル場合ニ於テハ召集ヲ免除ス但シ故意ニ其ノ事故ヲ作爲シタルトキハ此ノ限ニ在ラズ

第五章　雜則

第六十四條　第一補充兵ニシテ第四十八條ノ規定ニ依リ現役兵ノ補闕ニ充テラレ現役ニ服スルニ至リタル者ノ既ニ服シタル第一補充兵役ノ期間ハ之ヲ現役ノ期間ニ通算ス

第六十五條　第四十六條ノ規定ニ依リ後レテ入營シタル者又ハ第四十八條第一項ノ規定ニ依リ補闕トシテ後レテ入營シタル者ト雖モ其ノ在營期間ノ計算ニ關シテハ後レズシテ入營シタルモノト看做ス但シ犯罪ノ爲又ハ正當ノ事由ナク後レテ入營シタル者ハ此ノ限ニ在ラズ

前項ノ規定ハ第六十二條第一項ノ規定ニ依リ召集ヲ延期セラレタル者ニシテ其ノ延期期間内ニ召集ニ應ジタル者ニ之ヲ準用ス

第六十六條　志願ニ依リ兵籍ニ編入セラレタル者ニシテ兵籍ヨリ除カルルニ至リタル者勅令ノ定ムル期間服役セザル者ナルトキハ更ニ徵兵檢査ヲ行フ

前項ノ規定ニ依リ徵兵檢査ヲ受ケタル者現役兵トシテ徵集セラレタル場合ニ於ケル現役期間ノ計算ハ勅令ノ定ムル所ニ依ル

第六十七條　短期現役兵トシテ現役ヲ終リタル者年齡二十八年迄ノ間ニ於テ左ノ各號ノ一ニ該當スルトキハ更ニ徵兵檢査ヲ行フ此ノ場合ニ於テ現役兵トシテ徵集セラレタルトキハ前ノ現役期間ニ、前ニ在營シタル期間ヲ後ニ在營スベキ期間ニ通算ス但シ第十三條ノ規定ニ該當スル現役兵トシテ徵集セラレタルトキハ前ニ在營シタル期間ヲ後ニ在營スベキ期間ニ通算セズ

一　小學校ノ教職ニ就クノ資格ヲ失ヒタルトキ

二　現役ヲ終リタル日ヨリ六月ヲ經過シタル日及其ノ後ニ於テ小學校ノ教職ニ在ラザルトキ

前項ノ規定ハ短期現役兵トシテ現役中小學校ノ教職ニ就クノ資格ヲ失ヒタル者ニ之ヲ準用ス

第六十八條　本法ニ規定スルモノノ外兵役ニ關シ必要ナル屆出ニ付テハ命令ノ定ムル所ニ依リ之ヲ爲サシムルコトヲ得

第六十九條　市町村長ハ兵役（第二國民兵役ヲ除ク）ニ在ル者ニ付命令ノ定ムル所ニ依リ其ノ戶籍ノ欄外ニ兵役ノ略符號ヲ附スベシ

戶籍法第三條ノ規定ハ前項ニ規定スル事務ニ之ヲ準用ス

第七十條　本法中本人ヨリ願出ヲ爲スベキ場合ニ於テ本人事故アルトキハ戶主之ヲ爲スコトヲ得

第七十一條　本法中戶主ニ關スル規定ハ戶主未成年者又ハ禁治產者ナルトキハ戶主ノ法定代理人ニ、戶主若ハ戶主ノ法定代理人未ダ決定セザルトキ又ハ避クベカラザル事故アルトキハ家族中家事ヲ擔當スル者ニ之ヲ適用ス

第七十二條　本法中市長ニ關スル規定（第六十一條ノ規定ヲ除ク）ハ區長ヲ以テ戶籍ニ關スル事務ヲ管掌スル者ト爲シタル市ニ在リテハ區長ニ之ヲ適用ス

本法中町村長ニ關スル規定ハ町村長ニ準ズベキ者ニ之ヲ適用ス

第七十三條　本法ニ規定スル學校中ニハ帝國外ノ地ニ在リテ帝國臣民ノ爲ニ設置シタル學校ニシテ勅令ノ定ムル所ニ依リ指定シタルモノヲ包含ス

第六章　罰則

第七十四條　兵役ヲ免ルル爲逃亡シ若ハ潛匿シ又ハ身體ヲ毀傷シ若ハ疾病ヲ作爲シ其ノ他詐僞ノ行爲ヲ爲シタル者ハ三年以下ノ懲役ニ處ス

第七十五條　現役兵トシテ入營スベキ者正當ノ事由ナク入營ノ期日ニ後レ十日ヲ過ギタルトキハ六月以下ノ禁錮ニ處シ戰時ニ在リテ五日ヲ過ギタルトキハ一年以下ノ禁錮ニ處ス

前項ノ規定ハ志願ニ依リ兵籍ニ編入セラレ服役スル者ニ之ヲ準用ス

第七十六條　正當ノ事由ナク徵兵檢査ヲ受ケザル者ハ百圓以下ノ罰金ニ處ス

第七十七條　第二十四條ノ規定ニ依ル屆出ヲ爲サザル者ハ五十圓以下ノ罰金又ハ科料ニ處ス

第七十八條　前四條ノ規定ハ何人ヲ問ハズ帝國外ニ於テ其ノ罪ヲ犯シタル者ニ之ヲ適用ス

附則

本法ハ昭和二年十二月一日ヨリ之ヲ施行ス

本法施行ノ際現ニ豫備役ニ在ル者ノ服役期間ハ尚從前ノ規定ニ依ル此ノ場合ニ於テハ第五十五條第二項ノ規定ヲ適用セズ

本法施行ノ際現ニ補充兵役ニ在ル者ハ第一補充兵役ニ服スルモノトス

本法施行ノ際現ニ徵兵令第二十三條ノ規定ニ依リ入營ヲ延期セラレ居ル者ニ付テハ尚從前ノ例ニ依ル其ノ徵集セラルル場合ニ於ケル徵集順序ニ關シ

テハ第四十九條ノ例ニ依ル

刑法施行法第二十六條第二號ヲ左ノ如ク改ム

二　削除

附　則（昭和十年法律第二十二號）

本法施行ノ期日ハ勅令ヲ以テ之ヲ定ム（昭和十年勅令第三十九號ヲ以テ同年四月一日ヨリ施行）

本法施行前青年訓練所ノ訓練又ハ之ト同等以上ト認メラレタル訓練ヲ修了シタル者ノ在營期間短縮ニ關シテハ仍從前ノ例ニ依ル

附　則（昭和十三年法律第一號）

本法ハ昭和十三年十二月一日ヨリ之ヲ施行ス

第五十七條ノ改正規定ハ昭和十二年以前ニ於テ第一補充兵役ニ編入セラレタル者ニ之ヲ適用セズ

〔青敎〕

●兵役法施行令（抄錄）

昭和二年十一月三十日
勅令第三百三十號

沿革略ス

兵役法施行令

第二章　服役

第二款　短期現役兵

第二十五條　短期現役兵ハ軍事上ノ必要ニ依リ陸軍又ハ海軍ニ於テ服役セシム但シ本人ノ希望ヲ參酌スルコトヲ得

兵役法第十條第一項但書ノ規定ニ該當スル者ハ之ヲ海軍ニ於テ服役セシムルコトナシ

第二十六條　短期現役兵ノ服役スベキ部隊ニ關シテハ主務大臣之ヲ定ム

第二十七條　短期現役兵ハ之ヲ陸軍ニ在リテハ步兵科、海軍ニ在リテハ兵科ニ屬セシム

第二十八條　短期現役兵ハ陸軍ニ在リテハ入營後概ネ二月ノ後之ヲ一等兵ヲ、概ネ四月ノ後之ニ上等兵ヲ命ジ現役滿期ノ際之ヲ伍長ニ任ジ海軍ニ在リテハ入營後概ネ一月半ノ後之ニ三等水兵ヲ、概ネ三月ノ後之ニ二等水兵ヲ、概ネ四月半ノ後之ニ一等水兵ヲ命ジ現役滿期ノ際之ヲ三等兵曹ニ任ズ

兵役法第十條第一項但書ノ規定ニ該當スル者ハ前項ノ規定ニ拘ラズ入營後概ネ四月ノ後之ニ一等兵ヲ、概ネ六月ノ後之ニ上等兵ヲ命ジ現役滿期ノ際之ヲ伍長ニ任ズ

前二項ノ規定ニ依ル進級及任官ハ陸軍ニ在リテハ聯隊長、海軍ニ在リテハ進級ハ所轄長、任官ハ鎭守府司令長官之ヲ行フ

〔青敎〕

短期現役兵ニシテ在營間其ノ成績不良ナル者ハ第一項又ハ第二項ノ規定ニ依ル進級ノ一部若ハ全部又ハ任官ヲ爲サシムルコトナシ

第二十九條　短期現役兵ニシテ兵役法第六十七條第二項ノ規定ニ該當スル者アルトキハ其ノ等級ヲ免ジ短期現役兵ノ兵籍ヨリ之ヲ除クベシ

前條第三項ノ規定ハ前項ノ規定ニ依リ行フ處分ニ之ヲ準用ス

第三款　在營期間ノ短縮

第三十二條　兵役法第十二條ノ規定ニ依ル在營期間ノ短縮ハ主務大臣ニ於テ軍事上妨ゲナシト認ムルトキニ限リ之ヲ行フ其ノ短縮スベキ期間ハ概ネ四十日トス

第三十三條　兵役法第十三條ノ規定ニ依リ在營期間ヲ短縮スベキ兵種ハ輜重兵特務兵及補助衛生兵トス其ノ在營期間左ノ如シ

一　輜重兵特務兵　概ネ二月但シ自動車ノ運轉ニ從事スベキ者ニ在リテハ概ネ四月

二　補助衛生兵　三月

第三十四條　兵役法第十四條ノ規定ニ依リ在營期間ヲ短縮スル者ニ關シテハ主務大臣上裁ヲ經テ之ヲ定ム

兵役法第十四條第二項ニ規定スル課程ノ修得ノ程度ニ關シテハ陸軍大臣、同項ニ規定スル認定ニ關シテハ陸軍大臣及文部大臣之ヲ定ム

第三十五條　戰時又ハ事變ノ際其ノ他必要アル場合ニ於テハ兵役法第十四條竝ニ本令第三十二條及第三十三條ノ規定ニ依ル在營期間ノ短縮ヲ行ハズ又ハ其ノ短縮スベキ期間ヲ減ズルコトヲ得此ノ場合ニ於テハ第三十六條ノ規定ヲ準用ス

第三章　徵集

第八款　徵集延期

第百條　左ニ揭グルモノハ兵役法第四十一條第一項ノ規定ニ依ル中學校ノ學科程度ト同等以上ト認ムル學校トス

一　師範學校、實業學校（尋常小學校卒業ヲ入學程度トスル修業年限五年又ハ之ト同等以上ノモノニ限ル）、高等學校、大學令ニ依ル大學豫科、專門學校、高等師範學校、大學令ニ依ル大學學部、臨時敎員養成所、實業學校敎員養成所及青年學校敎員養成所但シ研究科、選科等ノ別科ヲ除ク

二　宮內大臣、文部大臣以外ノ各省大臣、朝鮮總督、臺灣總督、滿洲國駐劄特命全權大使又ハ樺太廳長官ノ所轄學校ニシテ前號ニ揭グル學校ニ準ズルモノ但シ研究科、選科等ノ別科ヲ除ク

三　前二號ニ揭グル以外ノ學校又ハ前二號ニ揭グル學校ノ別科ニシテ陸軍大臣及文部大臣ニ於テ認定ヲ爲シタルモノ

第百一條　兵役法第四十一條第一項ノ規定ニ依リ學校ニ在學スル者ニ付徵集ヲ延期シ得ベキ最高年齡左ノ如シ

學校ノ區分	最高年齡
中學校 高等學校尋常科 前條第一號ニ揭グル實業學校	年齡二十二年
師範學校 高等學校高等科及專攻科 大學令ニ依ル大學豫科 修業年限三年又ハ四年ノ專門學校 高等師範學校（專攻科ヲ除ク） 前條第一號ニ揭グル敎員養成所	年齡二十五年

修業年限五年以上ノ專門學校 高等師範學校專攻科 大學令ニ依ル大學學部	年齢二十七年

前條第二號又ハ第三號ニ該當スル學校ニ在學スル者ニ付徵集ヲ延期シ得ベキ最高年齢ハ其ノ入學資格及修業年限ニ應ジ前項ノ規定ニ準ジ陸軍大臣之ヲ定ム

第百三條　兵役法第四十三條第二項ノ規定ニ依ル滯在期間左ノ如シ

一　河北省、山東省、江蘇省、浙江省、安徽省、福建省、廣東省、廣西省、香港、澳門又ハ沿海州ニ在留スル者ニシテ徵集延期中ノ者　四十日

二　「サガレン」州、「ザバイカル」州以東「シベリア」(沿海州ヲ除ク)、內蒙古、山西省、河南省、湖北省、湖南省又ハ江西省ニ在留スル者ニシテ徵集延期中ノ者　六十日

三　其ノ他ノ地方ニ在留スル者ニシテ徵集延期中ノ者　九十日

第九款　短期現役兵ニ關スル特例

第百四條　短期現役兵徵集ノ爲ノ聯隊區徵兵官ハ聯隊區內道府縣毎ニ聯隊區司令官及兵事官(北海道廳及樺太廳ニ在リテハ之ニ相當スル者)ヲ以テ之ニ充テ聯隊區司令官ヲ首座トシ當該事務ヲ執行ス

第百五條　短期現役兵ノ身體檢査ニ付テハ聯隊區徵兵副醫官ヲ置カザルコトヲ得

第百六條　短期現役兵徵集ノ事務ヲ行フベキ聯隊區徵兵署ハ第六十一條ノ規定ニ拘ラズ便宜ノ地ニ之ヲ設ク

前項ノ聯隊區徵兵署ハ地方長官之ヲ設備ス

第百七條　短期現役兵トシテ服役スベキ者ニ對スル徵兵檢査ハ徵兵適齡又ハ其ノ後ニ於テ師範學校ヲ卒業スル者ニ對シテハ卒業ノ年又ハ其ノ翌年ニ於テ、徵兵適齡前ニ於テ師範學校ヲ卒業シタル者ニ對シテハ徵兵適齡ノ年ニ於テ之ヲ行フ但シ師範學校卒業後引續キ兵役法第四十一條第一項ノ規定ニ依リ徵集ヲ延期セラルル者ニ對シテハ其ノ事由止ム年又ハ其ノ翌年ニ於テ之ヲ行フ

前項ニ規定スル徵兵檢査ノ時期、短期現役兵トシテ服役スベキ者ノ調査及徵兵檢査通達書ノ交付ニ關シテハ陸軍大臣之ヲ定ム

第百八條　短期現役兵トシテ服役スベキ者ニシテ朝鮮、臺灣、關東州、樺太、滿洲國又ハ第百三條第一號ニ掲グル地域ニ在ル者ノ調査ハ朝鮮總督府道知事、臺灣總督府總務長官、關東局總長、樺太廳長官、大使又ハ領事官(明治三十二年法律第七十號第十九條ニ規定スル領事官ヲ謂フ以下之ニ同ジ)ヲシテ之ヲ爲サシムルコトヲ得

第四章　召集

第百二十條ノ二　青年學校ノ課程又ハ之ト同等以上ト認ムル課程ヲ修メタル陸軍ノ第一補充兵(前條第二項但書ニ規定スル者ヲ除ク)ニ對シテハ兵役法第五十七條ノ規定ニ依ル召集ハ之ヲ爲サズ但シ青年學校ノ課程又ハ之ト同等以上ト認ムル課程ヲ修メザル第一補充兵ヲ以テ當該聯隊區ニ於ケル兵種別ノ召集人員ヲ充足シ得ザル場合ハ此ノ限ニ在ラズ

第五章　雜則

第百三十九條　兵役法第七十三條ノ規定ニ依ル指定ハ關東州及滿洲國ニ在リテハ陸軍大臣ハ文部大臣及大使ト協議シ其ノ他ノ地ニ在リテハ海軍大臣ハ外務大臣及文部大臣ト協議シテ之ヲ告示ス

附　則　(昭和十年勅令第四十號)

本令ハ昭和十年法律第二十二號施行ノ日ヨリ之ヲ施行ス　(昭和十年四月一日ヨリ施行)

本令施行前青年訓練所ノ訓練又ハ之ト同等以上ト認メラレタル訓練ヲ修了シタル者ノ在營期間短縮ニ關シテハ仍從前ノ例ニ依ル

附　則　(昭和十三年勅令第百三十八號)

本令ハ昭和十三年四月十日ヨリ之ヲ施行ス

但シ第三十一條、第三十二條、第三十四條及第三十五條ノ改正規定、第三十三條ノ改正規定中衞生部ノ兵ニ關スル部分、第七十五條ノ改正規定中工作兵ニ關スル部分竝ニ第百二十條ノ二ノ規定ハ昭和十三年十二月一日ヨリ之ヲ施行ス

本令施行ノ際現ニ幹部候補生タル者ニ付テハ仍從前ノ例ニ依ル

第百二十條ノ二ノ規定ハ昭和十二年以前ニ於テ第一補充兵役ニ編入セラレタル者ニ之ヲ適用セズ

當分ノ內陸軍大臣ハ步兵又ハ戰車兵ヲ工機兵ト爲スコトヲ得

●兵役法施行令第三十一條第三項ノ規定ニ依ル認定ニ關スル件

昭和十年六月五日
陸軍省令第一號
文部省令第一號

沿革　昭和一〇年八月陸軍文部省令第二號改正

兵役法施行令第三十一條第三項ノ規定ニ依ル認定ニ關スル件左ノ通定ム

第一條　左ノ各號ニ掲グルモノハ青年學校ノ課程ト同等以上ト認ムル課程トス

一　地方長官ニ於テ青年學校ノ課程ト同等以上ノ課程ト認メタル課程

二　昭和四年朝鮮總督府令第八十九號青年訓練所規程ニ依ル青年訓練所ノ課程(同規程第十三條第二項ノ規定ニ依ルモノヲ除ク)及同規程第十五條ノ規定ニ依リ朝鮮總督ニ於テ之ト同等以上ト認メタル課程

三　昭和六年臺灣總督府令第七十三號ニ依ル公立ノ青年訓練施設ノ課程及臺灣總督ニ於テ之ト同等以上ト認メタル課程

四　滿洲國駐劄特命全權大使又ハ關東州廳長官ニ於テ昭和十年勅令第九十一號ニ依ル青年學校ノ課程ト同等以上ト認メタル課程

五　樺太青年訓練所規程ニ依ル青年訓練所ノ課程及同規程第九條ノ規定ニ依リ樺太廳長官ニ於テ之ト同等以上ト認メタル課程

六　昭和十年外務省令第七號ニ依ル在外青年學校ノ課程

七　現役將校ヲ配屬シタル學校ノ課程

八　現役將校ヲ配屬セザル官立又ハ公立ノ商船專門學校及商船學校ノ課程

九　陸軍大臣及文部大臣ニ於テ指定シタル學校ノ課程

第二條　前條各號ニ掲グル課程中地方長官、朝鮮總督、臺灣總督、滿洲國駐劄特命全權大使、關東州廳長官又ハ樺太廳長官ニ於テ認定シタルモノハ其ノ認定ニ關シ課程ノ認定ヲ受ケタル學校所在地所管ノ師團長、臺灣軍司令官又ハ關東軍司令官ニ協議シタルモノタルベシ

附　則

本令ハ公布ノ日ヨリ之ヲ施行ス

青年學校令施行前ニ於テ青年訓練所規程第八條ノ規定ニ依リ青年訓練所ノ課程ト同等以上ト認メラレタル課程ハ之ヲ本令第一條第一號ニ掲グル課程ト看做ス

昭和十年勅令第九十一號施行前ニ於テ關東州及南滿洲鐵道附屬地青年訓練所規則第八條ノ規定ニ依リ青年訓練所ノ課程ト同等以上ト認メラレタル課程ハ之ヲ本令第一條第四號ニ掲グル課程ト看做ス

●青年學校ノ課程ト同等以上ト認ムル學校指定

昭和十年十一月十三日
陸軍省
文部省告示第七號

昭和十年陸軍文部省令第一號第一條第九號ノ規定ニ依リ指定スルコト左ノ如シ

左ニ掲グル學校ノ課程ハ青年學校ノ課程ト同等以上ト認ムル課程トス

青島學院實業學校

●兵役法施行規則（抄錄）

昭和二年十一月三十日
陸軍省令第二十四號

沿革　昭和四年三月陸軍省令第二號、九月第一三號、六年二月第二號、八年一月第一號、四月第一三號、一一月第三一號、一〇年三月第三號、六月第六號、九月第一四號、一一月第二〇號、一一年七月第一七號、一二年二月第一號、八月第三三號、一〇月第五二號、一二月第六五號、一三年二月第六號、三月第一三號、八月第三〇號改正

兵役法施行規則左ノ通定ム

兵役法施行規則

第三編　服役

第一章　短期現役兵

第四十六條　陸軍ニ於ケル短期現役兵ノ服役スベキ部隊ハ左ノ各號ノ區分ニ依ル

一　內地ニ在ル者　卒業シタル師範學校所在地又ハ教職ニ在ル地ノ師管內ニ於テ當該師團長ノ指定スル歩兵聯隊但シ第一師管內歩兵聯隊ニ於テ服役スベキ人員ノ概ネ半數ハ近衞師團長ノ指定スル近衞師團歩兵聯隊

二　朝鮮又ハ間島（間島省ヲ謂フ以下同ジ）ニ在ル者　卒業シタル師範學校所在地又ハ教職ニ在ル地ニ從ヒ江原道、咸鏡南道、咸鏡北道及間島ニ在リテハ第十九師團長ノ指定スル同師團歩兵聯隊但シ教育等ノ關係上必要アルトキハ此ノ區分ヲ變更スルコトアルベシ

三　臺灣ニ在ル者　臺灣軍司令官ノ指定スル臺灣歩兵聯隊

四　關東州、滿洲國（間島ヲ除ク）又ハ其ノ地附近ニ在ル者　第二十師團長ノ指定スル同師團歩兵聯隊

五　支那ニ在ル者　第十二師團長ノ指定スル同師團歩兵聯隊

六　其ノ他ノ地ニ在ル者　內地ニ在ル者ニ準ズ

前項第一號但書ノ規定ニ依リ近衞師團ニ於テ服役セシムベキ者ニ關シテハ第一師團長ハ近衞師團長ト協議ノ上之ヲ定ムベシ

〔青教〕

第四十七條　短期現役兵トシテ現役中小學校ノ教職ニ就クノ資格ヲ失ヒタル者アルトキハ左ノ如ク取扱フベシ

一　地方長官ハ其ノ人名及事由ヲ本人ノ服役スル軍隊所管ノ師團長又ハ鎭守府司令長官ニ通知ス

二　師團長前號ノ通知ヲ受ケタルトキハ之ヲ本人ノ服役スル聯隊長ニ通知ス

三　聯隊長又ハ鎭守府司令長官ハ令第二十九條ノ規定ニ依リ處分シタルトキハ本籍地ノ聯隊區司令官ニ通知シ聯隊長ニ在リテハ別ニ師團長ニ報告ス

第二章　在營期間ノ短縮

第五十一條　法第十四條ノ規定ニ依ル在營期間短縮ノ爲必要ナル青年學校ノ課程又ハ之ト同等以上ト認ムル課程ノ修得程度左ノ如シ

一　青年學校又ハ昭和十年外務省令第七號在外青年學校令ニ依ル在外青年學校ノ本科又ハ本科及研究科ニ四年以上在學シ其ノ課程ニ付修身及公民科百時、普通學科及職業科ヲ通ジ二百五十時、教練科三百五十時以上ヲ修メタルコト

二　地方長官ニ於テ青年學校ノ課程ト同等以上ト認メタル課程、昭和四年朝鮮總督府令第八十九號青年訓練所規程第十五條ノ規定ニ依リ朝鮮總督ニ於テ同規程ニ依ル青年訓練所ノ課程ト同等以上ト認メタル課程、滿洲國駐剳特命全權大使若ハ關東州廳長官ニ於テ昭和十年勅令第九十一號ニ依ル青年學校ノ課程ト同等以上ト認メタル課程又ハ樺太青年訓練所規程第九條ノ規定ニ依リ樺太廳長官ニ於テ同規程ニ依ル青年訓練所ノ課程ト同等以上ト認メタル課程ヲ年齡十四年（每年三月三十一日ヲ基準トス）以上ニ於テ四學年以上修了シ教練三百五十時以上ヲ修メタルコト

三　昭和四年朝鮮總督府令第八十九號青年訓練所規程ニ依ル青年訓練所ノ課程（同規程第十三條第二項ノ規定ニ依ルモノヲ除ク）、昭和六年臺灣總督府令第七十三號ニ依ル公立ノ青年訓練施設ノ課程若ハ臺灣總督

ニ於テ之ト同等以上ト認メタル課程又ハ樺太青年訓練所現程ニ依ル青年訓練所ノ課程ニ付概ネ四年以上訓練ヲ受ケ修身及公民科百時、普通學科及職業科ヲ通ジ二百五十時、教練科三百五十時以上ヲ修メタルコト

四　現役將校ヲ配屬シタル尋常小學校卒業程度ヲ入學資格トスル學校ノ第四學年（高等小學校第二學年修了程度以上ノ教練ヲ修メタルコト

テハ第二學年其ノ他之ニ準ズ）修了程度以上ノ教練ヲ修メタルコト

五　現役將校ヲ配屬セザル尋常小學校卒業程度ヲ入學資格トスル公立商船學校ノ第四學年（高等小學校卒業程度ヲ入學資格トスル學校ニ在リテハ第二學年其ノ他之ニ準ズ）修了程度以上ノ教練ヲ修メタルコト

六　陸軍大臣及文部大臣ニ於テ青年學校ノ課程ト同等以上トシテ指定シタル學校ニ付陸軍大臣ニ於テ告示シタル程度ノ課程ヲ修メタルコト

七　前各號ニ揭ゲル課程ニ付其ノ二以上ノ課程ヲ修メタル期間ヲ通算シ概ネ四年以上ニ達シ其ノ間ニ於テ第一號ノ科目ニ該當スル科目ニ付各同號ニ規定スル時數以上ヲ修メタルコト

第五十二條　前條ニ規定スル程度ノ課程ヲ修得シタル者ニシテ在營期間ヲ短縮セラルベキモノハ當該課程ノ修得ニ關シ學校長又ハ之ニ準ズベキ者ノ署名捺印シタル證明書ヲ有スル者タルコトヲ要ス但シ前條第四號ノ教練ヲ修メタル者ニ在リテハ當該學校ノ配屬將校（陸軍現役將校學校配屬令又ハ大正十四年勅令第二百四十六號ニ依リ學校ニ配屬シタル現役將校ヲ謂フ以下同ジ）ノ署名捺印シタルモノトス

第三章　服役

第五十三條　在鄕軍人ノ異動

第六十二條ノ二　服役第一年次ノ第一補充兵ニシテ青年學校ノ課程又ハ之ト同等以上ト認ムル課程ヲ修得シタル者ハ第五十二條ノ規定ニ依ル證明書ヲ添ヘ其ノ旨本籍地ノ市町村長ヲ經テ四月三十日迄ニ到著スル如ク本籍地ノ聯隊區司令官ニ屆出ヅベシ但シ醫師法第一條第一項各號ノ一ニ該當スル者又ハ教育召集ニ應セシコトヲ志願シタル者ニ付テハ此ノ限ニ在ラズ

〔青教〕

書面ヲ以テスル場合ニ於ケル屆出ノ樣式左ノ如シ　（用紙適宜）

青年學校ノ課程又ハ之ト同等以上ト認ムル課程修得ノ件屆

一　本籍地　府縣郡市區町村字番地

二　現住地　何々

三　兵種何兵

右及屆出候也

年　月　日

本人氏　名印

何聯隊區司令官殿

第六十五條ノ三　歸休兵、豫備兵、後備兵又ハ補充兵ニシテ醫師法第一條第一項各號ノ一ニ該當スル者ハ該當スル二至リタル日ヨリ十四日以內ニ學校卒業證明書、合格證書寫又ハ醫師法第一條第一項第三號ニ該當スル事實ヲ證明スルニ足ル書類ヲ添ヘ其ノ旨本籍地ノ市町村長ヲ經テ本籍地ノ聯隊區司令官ニ屆出ヅベシ

歸休兵、豫備兵、後備兵又ハ補充兵ニシテ藥劑師免許證、獸醫師免許證又ハ自動車運轉免許證ヲ下附セラレタル者ハ免許證ノ下附ヲ受ケタル日ヨリ十四日以內ニ免許證ノ寫ヲ添ヘ其ノ旨本籍地ノ市町村長ヲ經テ本籍地ノ聯隊區司令官ニ屆出ヅベシ

朝鮮、臺灣、關東州又ハ滿洲國ニ在留スル者ニ在リテハ前二項ノ屆出ハ陸軍召集規則ノ定ムル當該地域ノ市町村長ニ該當スル者ヲ經由シ在留地ヲ管轄スル師團長又ハ軍司令官ニ之ヲ爲スベシ

書面ヲ以テスル場合ニ於ケル屆出ノ樣式左ノ如シ

（用紙適宜）

藥劑師（獸醫師）（自動車運轉）免許證下附
（醫師法第一條第一項第何號該當者）屆

一　本籍地　府縣郡市區町村字番地
二　現住地　何々
三　徵集年、役種、兵種、等級
右及屆出候也
年　月　日　本人　氏　名印
何聯隊區司令官殿

第四編　徵集

第八章　聯隊區徵兵署ヘノ出頭

第百十六條　徵兵檢査ヲ受クベキ者通達書又ハ徵兵檢査ノ通達ヲ受ケタルトキハ通達書ヲ携ヘ指定ノ日時ニ徵兵署ニ出頭スベシ但シ通知ヲ受ケタル者ニシテ通達書ノ交付ヲ受クル爲到著遲延ノ虞アル場合ニ在リテハ通達書ヲ携フルコトヲ要セズ

第百十七條　聯隊區徵兵署ニ出頭ヲ命セラレタル者ニシテ青年學校ノ課程又ハ之ト同等以上ト認ムル課程修得ニ關スル證明書又ハ學業其ノ他醫師、齒科醫師、藥劑師、獸醫師、自動車運轉手、航空機乘員等ノ職業ニ關スル卒業證書、修業證書、免許證、技倆證明書等ヲ有スル者ハ聯隊區徵兵署ニ出頭ノ際之ヲ携行スベシ

第十章　現役兵入營

第二款　現役兵ノ交付及受領

第二百三十五條　左記上欄ニ掲グル兵員ハ先ヅ其ノ下欄ノ地ニ集合セシメ受領員引率シテ入營部隊ニ到ラシム但シ第二百五十二條ニ規定スル單獨入營ノ手續ヲ爲ス者ハ此ノ限ニ在ラズ

第十九師團、朝鮮軍司令官直轄部隊又ハ飛行第九聯隊ニ入營スル兵員	大阪
第二十師團、旅團重砲兵聯隊又ハ滿洲國ニ在ル騎兵部隊（師團ニ屬スル部隊及熱河省ニ在ル部隊ヲ除ク）ニ入營スル兵員	神戸
臺灣若ハ支那ニ在ル部隊又ハ飛行第六聯隊ニ入營スル兵員	下關
第六、第十二師管ヨリ徵集スル兵員ニシテ熱河省及錦州省ニ在ル部隊ニ入營スル兵員	門司
關東州又ハ滿洲國ニ在ル部隊（師團及本表中別ニ定ムル部隊ヲ除ク）ニ入營スル兵員	廣島

現役兵ノ受領員ニ付テハ附表第三ニ依ル

第四款　青年學校ノ課程又ハ之ト同等以上ト認ムル課程ヲ修メタル者及在外部隊入營者ノ特別心得

第二百五十條　現役兵（補闕入營者ヲ含ム）トシテ入營スベキ者ハ入營ノ際左ノ書類ヲ携行スベシ

一　青年學校ノ課程又ハ之ト同等以上ト認ムル課程ニ付陸軍大臣ノ定ムル程度ノ課程ヲ修得シタル者ハ其ノ證明書

二　學校教練ノ檢定ニ合格シタル者ハ當該學校ノ配屬將校ノ交付スル合格證明書（陸軍補充令施行規則第七十九條第一項ノ規定ニ依リ聯隊區司令官ニ合格證明書ヲ差出シタル者ヲ除ク）

第二百五十一條　朝鮮、臺灣、關東州、滿洲國又ハ支那ニ在ル部隊ニ於テ服役スルコトヲ希望スル者ハ本籍地ノ聯隊區司令官ニ宛テタル左ノ樣式ノ願書ヲ身體檢査ヲ受クベキ徵兵署ニ在ル聯隊區司令官又ハ令第八十一條ノ規定ニ依ル檢査員ニ差出スベシ但シ已ムヲ得ザル事由アルトキハ八月十五日迄ニ本籍地ノ市町村長ヲ經テ本籍地ノ聯隊區司令官ニ差出スベシ

〔青敎〕

（用紙適宜）

在外部隊服役願

左記部隊ニ於テ服役致度候ニ付及願出候也

左記

何　隊（朝鮮ニ在ル部隊等）
本籍地　府縣郡市區町村番地
現在地　何々
年　月　日　本人　氏　年月日生　名印
同　（本人志願ノトキ年齡二十年未滿ノ者ニ限ル）　戶主　氏　名印
同　（同右）　親權者又ハ後見人　氏　名印
何聯隊區司令官殿

第二百五十二條　第二百三十五條ノ規定ニ依リ集合地ニ集合スベキ兵員ニシテ入營地附近ニ居住スル爲集合地ニ到ルヲ不便トスル者ハ集合スルコトナク直ニ入營スルコトヲ得此ノ場合ニ於テハ集合地到著期日概ネ十四日前迄ニ單獨入營屆ヲ本籍地ノ市町村長ヲ經テ現役兵證書ヲ交付セラレタル聯隊區司令官ニ差出スベシ其ノ屆書ノ樣式左ノ如シ

〔青敎〕

（用紙適宜）

單獨入營屆

本籍地　府縣郡市區町村字番地
現在地　何々
何兵第何聯（大）隊入營者　氏　名
右單獨入營可致候ニ付及屆出候也
年　月　日　右本人　氏　名印
何聯隊區司令官殿

前項ノ屆書ヲ受理シタル聯隊區司令官ハ單獨入營者ノ本籍地、現在地及氏名ヲ入營期日迄ニ入營スベキ部隊長ニ通知スベシ

第二十章　徵集延期

第五款　在學ノ爲ノ徵集延期

第三百十四條　令第百條第二號ニ規定スル學校ニシテ中學校令、師範教育令、實業學校令、高等學校令、專門學校令又ハ大學令ニ依ルモノト爲シタル學校ニ於ケル修業年限ト徵集ヲ延期シ得ベキ最高年齡ノ關係ニ付テハ令第百一條第一項ニ規定スルモノニ同ジ

前項ニ規定スル學校以外ノ學校ニ於ケル徵集ヲ延期シ得ベキ最高年齡ハ別ニ之ヲ公示ス

第三百十五條　法第四十一條第一項ノ規定ニ依リ在學ノ故ヲ以テ初メテ徵集ノ延期ヲ願ハントスル者ハ本籍地ノ聯隊區徵兵官ニ宛テタル左ノ樣式ノ願書ニ學校長（之ニ準ズル者ヲ含ム）ノ在學證明書ヲ添ヘ其ノ年四月十五日迄ニ到著スル如ク本籍地ノ市町村長ニ差出スベシ但シ四月十五日迄ニ在學證明書ヲ差出シ難キ者ハ願書ニ其ノ旨ヲ附記シテ差出シ置キ在學證明書ハ之ヲ五月十五日迄ニ差出スコトヲ得

（用紙適宜）

在學徵集延期願

一　本　　人　氏名及出生年月日
二　本　籍　地　府縣郡市區町村字番地
三　現　住　地　何々
四　在學スル學校　何學校第　學年
五　入學ノ年月日　何年何月何日

右ノ通在學中ニ付兵役法第四十一條第一項ニ依リ徵集延期相成度候也

年　月　日

本人　氏　　名印

何聯隊區徵兵官殿

市町村長ハ前項ノ願書ヲ受ケタルトキハ之ニ奧書證印ヲ爲シ聯隊區徵兵官ニ差出スベシ

第三百十六條　前條ノ在學證明書ハ左ノ事項ヲ記載シ學校長（之ニ準ズル者ヲ含ム）ニ於テ其ノ發行ノ年月日ヲ記入シ署名捺印シタルモノナルコトヲ要ス

一　本人ノ本籍地、現住地、氏名及出生年月日
二　願出ノ時本人ノ屬スル學科（學部等ヲ含ム）及學年
三　入學ノ年月日
四　本人ノ修學ノ概況（修學ノ實アリヤ否ヲ明ニシ休學ノ者又ハ原級ニ止マリタル者ニ在リテハ其ノ事由、期間等ヲ記ス）
五　本人ノ卒業又ハ修了豫想ノ年月日

第三百十七條　法第四十一條ノ規定ニ依リ既ニ徵集ヲ延期セラレタル者引續キ法第四十一條及令第百條ニ揭ゲル學校ニ在學スルトキハ每年新ニ在學スル學校長ノ在學證明書（前條ニ規定スルモノニ準ジ爾後ノ在學ヲ證明シタルモノトス）ノ交付ヲ受ケ四月十五日迄ニ到著スル如ク本籍地ノ市町村長ヲ經テ本籍地ノ聯隊區徵兵官ニ差出スベシ

（用紙適宜）

一時事故止屆

一　本　人　氏名及出生年月日
二　本籍地　府縣郡市區町村字番地
三　現住地　何々
四　卒業學校名及卒業年月日
五　入學希望學校、入學試驗期日、豫定入學期日

右一時事故止ミタルニ付及屆出候也

年　月　日

本人　氏　　名印

何聯隊區徵兵官殿

（用紙適宜）

轉校屆

一　本　人　氏名及出生年月日
二　本籍地　府縣郡市區町村字番地
三　現住地　何々
四　初メテ徵集ヲ延期セラレタル年　何年
五　退學　何年何月何日何學校退學
六　入學　何年何月何日何學校入學

右ノ通轉校シタルニ付及屆出候也

年　月　日

本人　氏　　名印

何聯隊區徵兵官殿

第三百二十二條　在學ニ因ル徵集延期ノ事由ハ法第四十一條第三項但書ノ規定ニ該當スル場合ヲ除クノ外轉校ニ因リ消滅ス但シ轉校カ十四日以內ニ行ハレタルトキハ此ノ限ニ在ラズ

前項但書ノ規定ニ該當スル者ハ轉校ヲ終リタル日ヨリ十四日以內ニ左ノ樣式ノ轉校屆ニ新舊學校長ノ入學及退學ニ關スル證明書ヲ添ヘ本籍地ノ市町村長ヲ經テ本籍地ノ聯隊區徵兵官ニ差出スベシ

（用紙適宜）

第三百二十三條　法第四十一條ニ規定スル學校ニ學籍ヲ有スルモ修學ノ實ナキ者ニ對シテハ法第四十一條第一項ノ規定ニ依ル徵集延期ヲ爲スノ限ニ在ラザルモノトス

第三百二十四條　法第四十一條第一項ノ規定ニ依リ徵集延期ヲ許可シタル者ニ對シテハ其ノ年徵兵檢査ヲ行ハズ

第三百二十五條　市町村長ハ法第四十一條ノ規定ニ依ル徵集延期者ニ付徵集延期者名簿（一人一葉トス）ヲ調製シ市役所又ハ町村役場ニ備置クベシ

前項ノ名簿ハ市町村長聯隊區徵兵署ニ携行シ聯隊區徵兵官ノ閱覽ニ供スベシ

第一項ノ徵集延期者名簿ノ樣式左ノ如シ

法第四十一條徵集延期者名簿

（用紙適宜）

本籍地	現住地	氏名	出生年月日	延期ノ狀況			
				延期年月日	在學スル學校	摘要	
				年　月　日	何　學校		
				年　月　日	何　學校	前學校卒業後六月以內ニ入學	
				年　月　日	何　學校	年月日何學校退學同日入學	

第六款　帝國外ノ地ニ在ル爲ノ徵集延期

第三百三十四條　法第四十二條ノ規定ニ依リ徵集ヲ延期セラレタル者徵集

延期ノ事由止ミタルトキハ十四日以内ニ徴集延期事故止届ヲ本籍地ノ市町村長ニ差出スベシ其ノ届書ノ様式左ノ如シ

（用紙適宜）

在帝國外徴集延期事故止届

何年何月何日ヲ以テ兵役法第四十二條ニ依ル徴集延期ノ事由止ミタルニ付及届出候也

年　月　日　本籍地　府縣郡市區町村字番地　本人　氏　名印　年月日生

何聯隊區徴兵官殿

第二十四章　短期現役兵徴集ニ關スル特例

第一款　徴兵檢査

第三百六十八條　短期現役兵トシテ服役スベキ者ノ徴兵檢査ハ左ノ區分ニ依リ之ヲ行フ

一　徴兵適齢又ハ其ノ後ニ於テ師範學校ヲ卒業スル者ハ卒業スル年（四月以後卒業スル者ハ翌年）ノ二月上旬

二　徴兵適齢前ニ於テ師範學校ヲ卒業シタル者ハ徴兵適齢年ノ二月上旬

三　師範學校卒業後引續キ法第四十一條第一項ノ規定ニ依リ徴集ヲ延期セラルル者ハ其ノ事由止ム年（四月以後事由止ム者ハ翌年）ノ二月上旬

四　前各號ニ該當セザル者ニシテ徴兵檢査ヲ受クベキモノハ徴兵檢査ヲ受クベキ年ノ二月上旬

第三百六十九條　短期現役兵徴集ノ事務ヲ行フベキ聯隊區徴兵署ハ聯隊區内道府縣毎ニ師範學校所在地ニ之ヲ設ク但シ必要アル場合ニ於テハ聯隊區内ノ他ノ便宜ノ地ニ之ヲ設クルコトヲ得

〔青數〕

朝鮮、臺灣、關東州、滿洲國又ハ令第百三條第一號ニ掲グル地域ニ在ル者ニシテ短期現役兵トシテ服役スベキ者ノ身體檢査ノ爲ニハ聯隊區徴兵署ヲ設クルコトナク第百八十一條ノ規定ニ依リ身體檢査ヲ統轄スル區域毎ニ師團司令部又ハ軍司令部所在地ニ檢査場ヲ設ク但シ必要アル場合ニ於テハ師團司令部又ハ軍司令部所在地以外ノ地ニ之ヲ設クルコトヲ得

前項ノ檢査場ハ第百八十一條ノ規定ニ依リ身體檢査ヲ統轄スル師團長又ハ軍司令官之ヲ設備ス

第三百七十條　短期現役兵徴集ノ事務ヲ行フベキ聯隊區徴兵署開設ノ日割ハ聯隊區徴兵官ニ於テ之ヲ公示シ且關係アル官廳及學校長ニ通知スベシ

前條第二項ニ規定スル檢査場ノ開設日割ハ第百八十一條ノ規定ニ依リ身體檢査ヲ統轄スル師團長又ハ軍司令官之ヲ定メ其ノ隷下ノ檢査員ニ之ヲ指示シ且關係アル官廳及學校長ニ通知スベシ

第三百七十一條　朝鮮、臺灣、關東州、滿洲國又ハ令第百三條第一號ニ掲グル地域ニ於テ行フ短期現役兵徴集ノ爲身體檢査ヲ爲スベキ檢査員及之ニ屬スル職員ノ任命其ノ他之ニ關スル事項ニ付テハ第百九十四條、第百九十七條第一項及第二百四條ノ規定ヲ準用ス

第三百七十二條　短期現役兵トシテ徴集スベキ者ノ身體檢査ハ本籍ノ如何ヲ問ハズ第三百六十九條ニ規定スル聯隊區徴兵署又ハ檢査場開設ノ區域毎ニ當該區域内ニ居住スル者ニ對シ同條ニ規定スル聯隊區徴兵署又ハ檢査場ニ於テ之ヲ行フ

第三百七十三條　短期現役兵トシテ服役スベキ者ノ聯隊區徴兵署ヘノ出頭ハ第三百六十九條第一項ニ規定スル聯隊區徴兵署開設ノ區域

〔青數〕

官之ヲ命ズ但シ必要アル場合ニ於テハ市町村長又ハ師範學校長ヲシテ之ヲ傳達セシムルコトヲ得

内地以外ノ地ニ於ケル短期現役兵トシテ服役セシムベキ者ノ檢査場ヘノ出頭ハ第三百八十三條ノ規定ニ依リ調査シタル者之ヲ命ズ

第三百七十四條　前條ノ規定ニ依リ出頭ヲ命セラレタル者疾病其ノ他避クベカラザル事故ニ因リ身體檢査ニ出頭シ難キ場合ニ於ケル願届ハ直接聯隊區徴兵官又ハ檢査員宛之ヲ爲スベシ

第三百七十五條　短期現役兵トシテ服役スベキ者ニシテ海軍ニ於テ服役センコトヲ希望スル者又ハ服役部隊ニ付希望アル者ハ身體檢査ノ際聯隊區司令官又ハ檢査員ノ携行スル短期現役兵服役部隊希望者名簿（其ノ様式ハ適宜トス）ニ自ラ署名捺印スベシ

前項ノ規定ニ依リ海軍ニ於テ服役スルコトヲ希望スル者所要人員ヲ超過シタルトキハ抽籤ニ依リ其ノ人員ヲ定ム其ノ抽籤ノ方法ハ適宜トス

第二款　調査及名簿

第三百七十六條　市町村長ハ毎年十二月一日調ヲ以テ左ノ人員ヲ調査スベシ

一　當該市町村内ノ小學校ノ教職ニ在ル者ニシテ其ノ翌年短期現役兵トシテノ徴兵檢査ヲ受クベキ者（當該市町村ニ本籍ヲ有スルト否トヲ問ハズ）

二　當該市町村ニ本籍ヲ有シ徴兵適齢前師範學校ヲ卒業シ小學校ノ教職ニ在ラザル者ニシテ其ノ翌年第三百六十八條第二號ノ規定ニ依リ短期現役兵トシテノ徴兵檢査ヲ受クベキ者

三　當該市町村ニ本籍ヲ有シ前各號ニ該當セザル者ニシテ其ノ翌年短期現役兵トシテノ徴兵檢査ヲ受クベキモノ但シ小學校ノ教職ニ在ル者及師範學校ニ在學スル者ヲ除ク

前項第二號又ハ第三號ニ該當スル者ハ徴兵檢査ヲ受クベキ年ノ前年十一月中ニ第二號ニ該當スル者ニ在リテハ徴兵適齢届ニ準ズル届ヲ、第三號ニ該當スル者ニ在リテハ其ノ現住地ノ届ヲ本籍地ノ市町村長ニ差出スベシ在留者ニ在リテハ同時ニ第三百八十三條第一號ノ規定ニ依リ調査スル諸官ニモ亦差出スモノトス

第三百七十八條　地方長官ハ毎年十二月一日調ヲ以テ當該管内ノ師範學校ニ在學スル者ニシテ其ノ翌年徴兵檢査ヲ受クベキモノヲ調査スベシ

第四款　入營

第三百九十條　短期現役兵トシテ服役スベキ者ノ入營期日ハ徴兵檢査ヲ受ケタル年（四月一日以後師範學校ヲ卒業スル者ハ卒業ノ年ノ翌年）ノ四月一日トス

第三百九十一條　海軍ニ於テ服役セシムベキ短期現役兵ノ人員ハ海軍大臣ノ移牒ニ基キ毎年陸軍大臣之ヲ各師管ニ配當シ師團長ハ師管ニ配當セラレタル人員ヲ聯隊區ニ配當ス

第三百九十二條　師團長ハ短期現役兵ヲ入營セシムベキ隷下ノ歩兵隊ヲ定メ毎年一月十五日迄ニ他ノ各師團長ニ通知スベシ

前項ノ通知ニ當リテハ本人ノ居住スル聯隊區又ハ在留地ト服役部隊トノ關係及入營時刻ヲ明示スベシ

臺灣軍司令官ハ前二項ノ規定ニ準ジ各師團長ニ通知スベシ

第三百九十三條　師團長ハ各師團短期現役兵服役部隊表ヲ作リ毎年一月三十一日迄ニ之ヲ聯隊區司令官ニ交付スベシ

第三百九十四條　本籍地ノ聯隊區司令官ハ短期現役兵徴集ノ處分ヲ爲シタルトキハ第四十六條ノ規定及前條ノ表ニ基キ本人ノ希望ヲ參酌シ短期現役兵證書ニ所要ノ記入ヲ爲シ地方長官又ハ令第百八條ニ掲グル諸官ニ送付スベシ

地方長官及令第百八條ニ揭グル諸官ハ短期現役兵證書ノ送付ヲ受ケタルトキハ之ヲ本人ニ交付スベシ

第三百九十五條　聯隊區司令官ハ短期現役兵トシテ徵集シタル者ノ人名ヲ本籍地ノ市町村長ニ通知スベシ

市町村長前項ノ通知ヲ受ケタルトキハ速ニ身上明細書及戶籍抄本ヲ調製シ三月二十日迄ニ通知ヲ受ケタル聯隊區司令官ニ送付スベシ

短期現役兵壯丁名簿ハ短期現役兵證書調製後成ルベク速ニ、身上明細書及戶籍抄本ハ其ノ入營期日迄ニ聯隊區司令官ヨリ本人ノ服役スル部隊ノ長ニ送付スベシ

第五款　短期現役兵トシテノ服役ト一般服役トノ關係

第三百九十六條　師範學校ヲ卒業シ引續キ他ノ上級ノ學校ニ在學スル者ニ對シテハ法第四十一條ノ規定ニ依リ徵集ヲ延期スルコトヲ妨ゲズ徵兵適齡前師範學校ヲ卒業シ徵兵適齡ノ年現ニ他ノ上級ノ學校ニ在學シ居ル者ニ付亦同シ

第三百九十七條　前條ノ規定ニ依リ徵集ヲ延期セラレタル者ト雖モ法第十條ニ規定スル資格ヲ具フル者ハ短期現役兵トシテ服役セシムルモノトス

第三百九十八條　法第六十七條第一項第一號ノ規定ニ該當スル者アルトキハ地方長官又ハ令第百八條ニ揭グル諸官ハ速ニ之ヲ本人本籍地ノ聯隊區司令官ニ通知スベシ

法第六十七條第一項第二號ノ規定ニ該當スル者ハ其ノ事由發生ノ日ヨリ十四日以內ニ其ノ旨本籍地ノ市町村長ニ屆出ヅベシ

法第六十七條第一項第二號ノ規定ニ該當スル者ハ更ニ敎職ニ就クト雖モ徵兵檢査ヲ行ヒ一般徵兵トシテノ徵否ヲ定ムルモノトス但シ現役免除又ハ兵役免除ノ處分ヲ受ケタル者ハ此ノ限ニ在ラズ

第三百九十九條　小學校ノ敎職ニ在リテ休職ト爲リ居ル者ハ其ノ休職間兵役上ニ關シテハ敎職ニ在ル者トシテ取扱フ

短期現役兵トシテ現役ヲ終リタル日ヨリ六月ヲ經過シタル後ニ於テ一ノ小學校ヨリ他ノ小學校ニ轉職スルトキハ其ノ轉職ガ同一日ニ於テ行ハルルカ又ハ暦日ヲ連續シテ行ハルルニ非ザレバ法第六十七條第一項ノ規定ノ適用ヲ受クルモノトス

第四百條　短期現役兵トシテ服役スル者ト雖モ法令ノ定ムル資格ヲ有スル者ハ本人ノ志願ニ依リ陸海軍ノ他ノ兵籍ニ編入スルコトヲ得

第五節　補則及罰則

第四百一條　徵集ヲ延期セラレタル者、更ニ徵兵檢査ヲ受クベキ者又ハ徵兵處分未濟ノ者徵集セラルベキ身分ト爲リタル場合ニ於テハ其ノ年徵兵檢査開始前又ハ徵兵檢査期間內ナルトキハ其ノ年徵兵檢査期間ヲ過ギタル後ナルトキハ其ノ翌年徵兵檢査ヲ爲スベシ

附　則（昭和十年勅令第六號）

本令ハ公布ノ日ヨリ之ヲ施行ス

本令施行前青年訓練所ノ訓練又ハ之ト同等以上ト認メラレタル訓練ヲ修了シタル者ノ取扱ハ仍從前ノ例ニ依ル

青年學校ノ課程又ハ之ト同等以上ト認ムル課程ヲ修ムル以前ニ於テ青年訓練所若ハ昭和二年勅令第百三十八號ニ依ル關東州及南滿洲鐵道附屬地ニ於ケル青年訓練所ノ訓練又ハ之ト同等以上ト認ムル訓練ヲ受ケタル者ノ當該訓練期間及訓練時數竝ニ昭和十年陸軍文部省令第一號ニ依リ青年學校ノ課程ト同等以上ト認メラレタル課程ヲ同令公布以前ニ修得シタル者ノ當該修得期間及時數ハ之ヲ第五十二條ノ二ニ規定スル期間及時數ニ通算ス

昭和十年三月三十一日ニ於テ年齡十五年以上ノ者ニシテ青年學校ノ本科又ハ研究科ノ課程ヲ修ムルモノ竝ニ昭和十年三月三十一日ニ於テ年齡十七年以上ノ者ニシテ實業補習學校後期卒業者及尋常小學校卒業程度ヲ入學資格トスル中等學校ノ第三學年修了程度（高等小學校卒業程度ヲ入學資格トスル學校ニ在リテハ第一學年修了程度其ノ他之ニ準ズ）以上ノ學力アルモノノ中第五十二條ノ二第三號ニ規定スル課程ヲ修ムルモノニ付テノ第五十二條ノ二ニ規定スル課程修得ノ程度ニ關シテハ別ニ之ヲ告示ス

附　則（昭和十年陸軍省令第十四號）

本令ハ昭和十年十二月一日ヨリ之ヲ施行ス

第五十二條ノ二第一號ニ規定スル在外青年學校ノ課程修得程度ハ當分ノ內其ノ一部ヲ減ズルモノトシ別ニ之ヲ告示ス

附　則（昭和十三年陸軍省令第十三號）

本令ハ昭和十三年四月十日ヨリ之ヲ施行ス

但シ第五十一條乃至第五十二條ノ三及第六十二條ノ二ノ改正規定竝ニ附表第一ノ改正規定（自動車ノ運轉ニ從事スベキ輜重兵特務兵ニ關スル部分ヲ除ク）ハ昭和十三年十二月一日ヨリ之ヲ施行ス

昭和十一年及昭和十二年徵集兵ノ退營ニ付テハ仍從前ノ規定ニ依ル但シ昭和十二年徵集兵ニシテ在營一年六月ノ者ノ退營期日ハ在營一年十月二十日ノ者ノ退營期日ニ同シ

本令施行ノ際現ニ幹部候補生タル者ニ付テハ仍從前ノ例ニ依ル

昭和十三年動令第百三十七號附則第三條ニ該當スル者ハ徵集上ノ取扱ニ付テハ之ヲ第七條ノ二ニ該當スル者ト看做ス

豫備兵、後備兵又ハ補充兵ニシテ本令施行前ニ於テ自動車運轉免許證ヲ下附セラレタル者ハ第六十五條ノ三ノ規定ニ準ジ本令施行ノ日ヨリ九十日以內ニ之ヲ屆出ヅベシ

正當ノ事由ナクシテ前項ニ規定スル屆出ヲ爲サザル者ハ五十圓以下ノ罰金又ハ拘留若ハ科料ニ處ス

●昭和十年陸軍省令第六號附則第四項ニ規定スル者ノ青年學校ノ課程又ハ之ト同等以上ト認ムル課程ノ修得程度ニ關スル件

昭和十年六月十日
陸軍省告示第二十七號

昭和十年陸軍省令第六號附則第四項ニ規定スル者ノ青年學校ノ課程又ハ之ト同等以上ト認ムル課程ノ修得程度ニ關シテハ兵役法施行規則第五十二條ノ二ニ揭グル時數ニ拘ラズ左ノ各號ニ依ルモノトス

一　年齡十五年（年齡ノ計算ハ昭和十年三月三十一日トス以下同ジ）以上十六年未滿ノ者ノ兵役法施行規則（以下規則ト稱ス）第五十二條ノ二第一號又ハ第七號（規則第五十二條ノ二第一號ニ規定スル課程ヲ修メタル期間ヲ通算スル場合ニ限ル）ニ規定スル課程ノ修得程度左ノ如シ

修身及公民科	九十時以上
普通學科及職業科ヲ通ジ	二百三十時以上
敎練科	三百三十時以上

二　年齡十六年以上ノ者（課程ヲ修得シタル期間ハ概ネ四年トス）ノ規則第五十二條ノ二第一號又ハ第七號（規則第五十二條ノ二第一號ニ規定スル課程ヲ修メタル期間ヲ通算スル場合ニ限ル）ニ規定スル課程ノ修得程度左ノ如シ

修身及公民科	八十時以上
普通學科及職業科ヲ通ジ	二百時以上
敎練科	三百時以上

前項ニ規定スル普通學科及職業科ヲ通ジ二百時中實業補習學校後期卒業者及尋常小學校卒業程度ヲ入學資格トスル中等學校ノ第三學年修了程度（高等小學校卒業程度ヲ入學資格トスル學校ニ在リテハ第一學年修了程度其ノ他之ニ準ズ）以上ノ學力アル者ニシテ年齢十七年以上ノモノニ在リテハ百時以内、十八年以上ノモノニ在リテハ百五十時以内、十九年以上ノモノニ在リテハ二百時以内ヲ免除ス

三　規則第五十二條ノ二第三號ニ規定スル課程ヲ修メタル年齢十七年以上ノ者ノ中實業補習學校後期卒業者及尋常小學校卒業程度ヲ入學資格トスル中等學校ノ第三學年修了程度（高等小學校卒業程度ヲ入學資格トスル學校ニ在リテハ第一學年修了程度其ノ他之ニ準ズ）以上ノ學力アル者ニ對シテハ規則第五十二條ノ二第三號又ハ第七號ニ掲グル普通學科及職業科ヲ通ジ二百五十時中年齢十七年以上ノモノニ在リテハ百時以内、十八年以上ノモノニ在リテハ百五十時以内、十九年以上ノモノニ在リテハ二百五十時以内ヲ免除ス

參照

昭和十年陸軍省令第六號ハ兵役法施行規則中改正ノ件ナリ

●學校建築物ノ營繕竝ニ保全ニ關スル件

昭和九年十二月十八日
文部省訓令第十六號
北海道廳　府縣　公私立大學高等學校專門學校

過般ノ暴風被害ノ實情ニ鑑ミ學校建築物ノ營繕竝ニ保全ニ關スル注意要綱左ノ通指示ス

事ニ局ニ在ル者宜シク本令ノ趣旨ヲ體シ其ノ實效ヲ擧グルニ遺憾無キヲ期セラルベシ

第一　一般ニ關スル注意

一、學校建築ハ教育、衞生、風紀上ノ諸點ニ關シ周密ナル注意ヲ拂フベキハ勿論實用ヲ旨トシ虚飾ヲ避ケ特ニ堅牢强固ナルモノタラシムルコト

二、建築費ハ愼重ナル見積ニ依リテ之ヲ定ムルコト

三、工事請負者ヲ選定スルニハ其ノ技倆竝ニ資産信用ヲ本位トシテ特ニ嚴正ナルベキコト

四、工事ノ施行ニ當リテハ技術ニ堪能ナル者ヲシテ其ノ監督ヲ勵行セシムルコト

五、學校建築物ノ營繕竝ニ保全ニ關シテハ學校長モ常ニ注意ヲ怠ラザルコト

六、既設ノ建築物ニ對シテハ時々檢査ヲ行ヒ必要アル場合ニハ速ニ補强スルコト

七、講堂、雨天體操場又ハ學生、生徒、兒童、幼兒ノ控所等ハ特ニ堅牢ナルモノト爲シ之ヲ萬一ノ場合ニ於ケル避難所ニ充ツルコト

第二　新築ノ場合ノ注意

一、敷地

第八章　補則

1. 敷地ハ成ルベク周圍ノ平坦ナル所ヲ選ビ崖地或ハ川岸ノ如キハ之ヲ避クルコト
2. 土地ハ岩、砂利交リ粘土層、硬キ粘土層、砂利層等ヲ最善トシ水分無キ砂地及粘土層ヲ次善トス
3. 止ムヲ得ズシテ水分多キ砂地及泥地又ハ埋立地等ヲ數地トシテ選ビタルトキハ校舍ノ構造ヲ一層强固ナラシムルコト

二、校舍

1. 校舍ノ階數ハ幼稚園ハ一階トシ小學校ハ木造ニ在リテハ二階ヲ、鐵筋コンクリート造ニ在リテハ三階ヲ超ユルヲ得ザルコト但シ地階ハ之ヲ階數ニ算入セズ
2. 教室其ノ他學生、生徒、兒童、幼兒ヲ收容スル室ニハ廊下、廣間ノ類又ハ戸外ニ面スル出入口ヲ成ルベク二以上設クルコト
3. 校舍ノ第一階ニハ階段ニ近接シテ運動場其ノ他適當ナル空地ニ通ズル出入口ヲ成ルベク設クルコト
4. 階段ハ成ルベク左ノ制限ニ依ルコト但シ學生、生徒、兒童、幼兒ノ常用セザルモノハ此ノ限ニ在ラズ

イ、階段ノ數ハ各階ニ付教室一ノトキハ一以上、教室八以下ノトキハ二以上トシ教室四又ハ其ノ端數ヲ增ス毎ニ一ヲ加フルコト但シ教室三以下ニシテ階段二以上アルトキハ其ノ一ハ非常階段ヲ以テ之ニ代フルコトヲ得

室ノ面積大ナルトキハ前項ニ準ジ考慮スルコト

ロ、階段ハ直線又ハ全折階段ト爲スコト

ハ、階段ハ高サ三米ヲ超ユルモノニ在リテハ高サ三米以内毎ニ踊場ヲ設クルコト

ニ、階段及踊場ノ幅ハ一、四米以上ト爲スコト

ホ、階段ノ蹴込ハ二十六糎以上、蹴上ハ十八糎（小學校ニ在リテハ十六糎）以下ト爲スコト

5. 廊下ノ幅ハ成ルベク片廊下ニ在リテハ一、八米以上、中廊下ニ在リテハ二、三米以上ト爲スコト

三、構造

構造ニ關シテハ市街地建築物法及同關係法令ニ定ムルトコロニ依ルベキモノノ外木造ニ在リテハ左ノ注意ヲ爲スコト

1. 基礎ハ可及的ニ其ノ沈下ヲ小ナラシムルコト地盤優良ナラザル場合ハ成ルベク深ク掘下ゲ割栗石、砂利等ヲ打込ミ搗固メタル上成ルベク鐵筋挿入ノコンクリートニテ築造スルコト但シ地盤ニ水氣アルトキハ杭打ヲ爲シ其ノ杭ハ常ニ水面下ニアラシムルコト
2. 建物ハ之ヲ硬軟不同ナル土地ニ跨リテ築造スルコトヲ避ケ止ムヲ得ザル場合ニハ不同沈下ノ起ラザル樣軟地ヲ充分ニ堅固ト爲スカ然ラザレバ別棟ト爲スコト
3. 土臺ハボールトニテ基礎ニ緊結シ家屋全體ニ亙リ柱脚部ノ連結固定ヲ圖ルコト
4. 土臺、胴差、桁、梁等ノ構架材ノ隅々ニハ隅材ヲ設ケテ三角形ヲ構成スルコト（第一圖、第二圖、第三圖參照）
5. 柱ト土臺又ハ桁トノ接合ニハ方杖、帶鐵物、筋違ボールト、鎹又ハ其ノ他ノ鐵物ヲ用フルコト（第一圖、第二圖、第三圖、第四圖參照）
6. 柱ハ從來ノ慣例ニ依レバ小ニ失スルヲ以テ可及的大ナルモノヲ用ヒ且縱橫架構材ノ接合ニハ仕口ニ依リテ柱ノ强サヲ減セザル樣添木、添鐵物、ボールト等ヲ用ヒテ之ヲ補强スルコト
7. 柱ハ二階建ノ場合ハ平家建ノ場合ニ比ジテ大ナルモノヲ要シ且可

及的多ク通柱トスルコト（第三圖參照）管柱ヲ用フル個所ニハ添鐵物又ハ添木ヲ當テ上下ヲ充分ニ連結スルカ又ハ控柱ヲ設クルコト（第五圖參照）

8. 柱、梁、小屋梁ハ互ニ連結シテ成ルベク架構體ヲ構成スルコト
9. 小屋組相互ノ間ニハ筋違、梁挾ノ類ヲ用ヒテ之ヲ連結シ家屋ノ頂ヲ結束シテ一體ト爲スコト（第六圖參照）
10. 屋根ノ重量ハ震力ニ對シテハ木造家屋破壞力ノ主要ナル素因ナルガ故ニ其ノ材料ニハ石綿盤、石盤ノ如ク輕良且耐火的ナルモノヲ用ヒ堅固ニ葺上グルヲ可トスルコト
11. 瓦ヲ用フル場合ニハ引掛桟瓦ト爲スカ又ハ針金等ヲ以テ下地ト緊結スルコト
12. 壁體ハ家屋ノ外部ノミナラズ內部ニモ縱橫ニ成ルベク多ク之ヲ構成スルコト
13. 壁體ニハ必ズ筋違ヲ用ヒテ三角形ヲ構成スルコト（第七圖、第八圖、第九圖、第十圖參照）
14. 筋違ニハ角材又ハ厚材ヲ用ヒ柱トノ接合ハボールトヲ以テ堅固ニ締付グルコト（第七圖、第八圖參照）止ムヲ得ズシテ貫ノ如キ薄材ヲ用フルトキハ兩面ヨリ疊ニ配置シ柱ノ表面ニ缺キ込ミ大釘打ト爲スコト（第九圖參照）
15. 柱ト一階梁、二階梁及小屋梁トノ接合ハ耐震耐風構造上最モ重要ナルヲ以テ枘差等ノ仕口ノミニ依賴セズ其ノ接合部ハ次ノ手法ニ依リテ兩者ヲ緊結シ地震及風力ニ因ル歪ヲ防グコト（第三圖、第五圖、第十一圖、第十二圖參照）

イ、柱ト梁トノ間ニ方杖ヲ用ヒテ三角形ヲ構成スルコト

ロ、接合部ハ必ズ帶鐵物、羽子板鐵物、ボールト等ニ依リテ之ヲ補强スルコト（敎室ノ如キ大ナル張間ヲ有スルモノニ在リテハ方杖筋違ノ如キ斜材ヲ用フルハ緊要ナリ）（第十三圖參照）

16. 講堂ト敎室トヲ階上階下ニ分チ建築スルノ必要アル場合ハ成ルベク階下ヲ敎室、階上ヲ講堂トスルコト

第三　木造校舍既設ノモノニ對スル注意

校舍ヲ檢査スルニ方リテハ新築ノ場合ノ注意ニ依リテ之ヲ行ヒ又其ノ補强ニ方リテハ特ニ次ノ事項ニ注意スルコト

一、土臺ト柱トノ接合

鐵物ヲ以テ緊結スルコト

二、小屋梁及二階梁ト柱トノ接合

方杖、鐵物等ヲ用ヒテ之ヲ補强スルコト

三、柱

通柱、管柱共ニ階ノ上下ニ跨リテ適當ノ長サノ添木、添鐵物ヲ當テボールト締ト爲スカ又ハ控柱ヲ設ケテ補强スルコト

四、斜材

壁體ハ勿論縱橫材間ニ於テモ成ルベク筋違、方杖ノ如キ斜材ヲ新ニ加ヘ可及的多クノ三角形ヲ構成スルコト

五、講堂、雨天體操場、控所

講堂、雨天體操場、控所又ハ連續セル敎室ヲ講堂ニ兼用スルモノ等大ナル室ニ在リテハ外壁ノ適當ナル個所ニ添柱或ハ控柱ヲ新ニ設ケ室ノ歪ニ備フルコト　梁ト柱トノ接合又ハ柱ノ大サ充分ナラザル場合ニハ特ニ必要ナリ

六、用材ノ防腐其ノ他

建物ノ下部ハ腐朽、蟲害等ヲ被リ易キ所ナルガ故ニ成ルベク濕氣ヲ防ゲト共ニ空氣ノ流通ヲ計リ土臺等腐蝕シ易キ個所ニハ防腐劑ヲ塗布ス

第四　圖面

第一圖

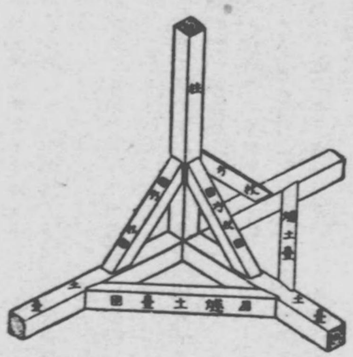

第二圖

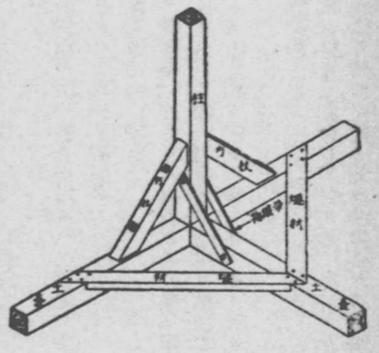

通柱ノ場合

第三圖

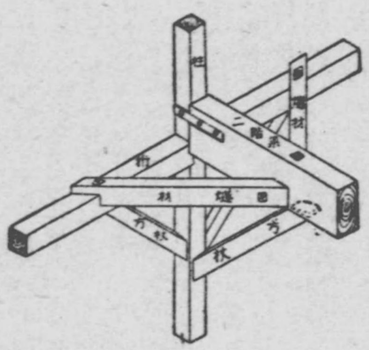

第四圖

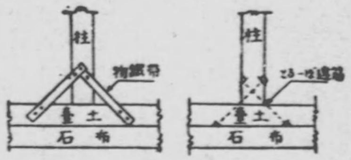

第五圖

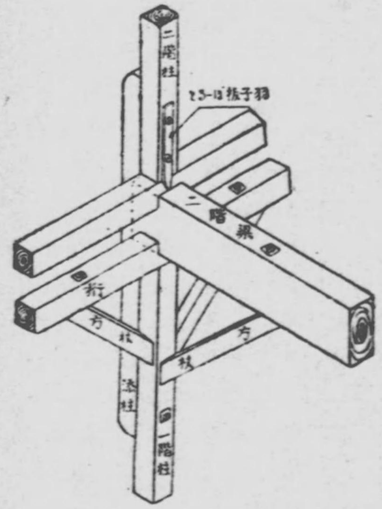

第六圖

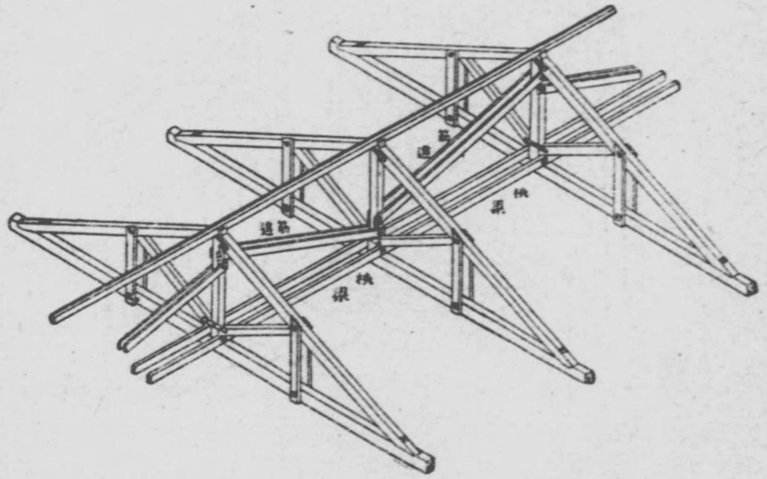

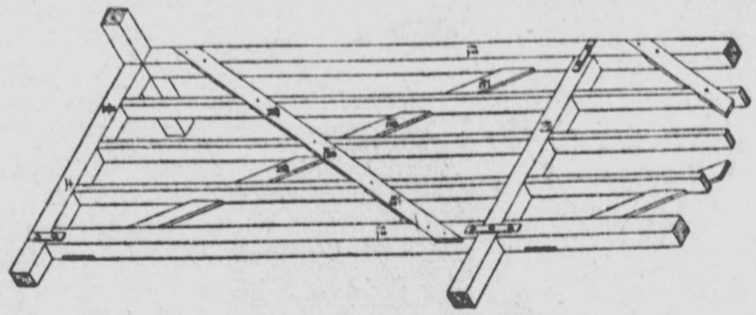

第九圖

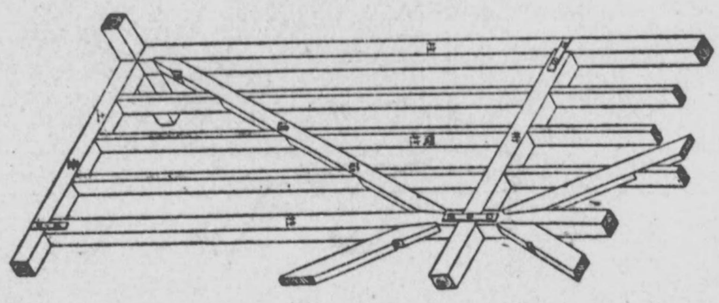

第八圖

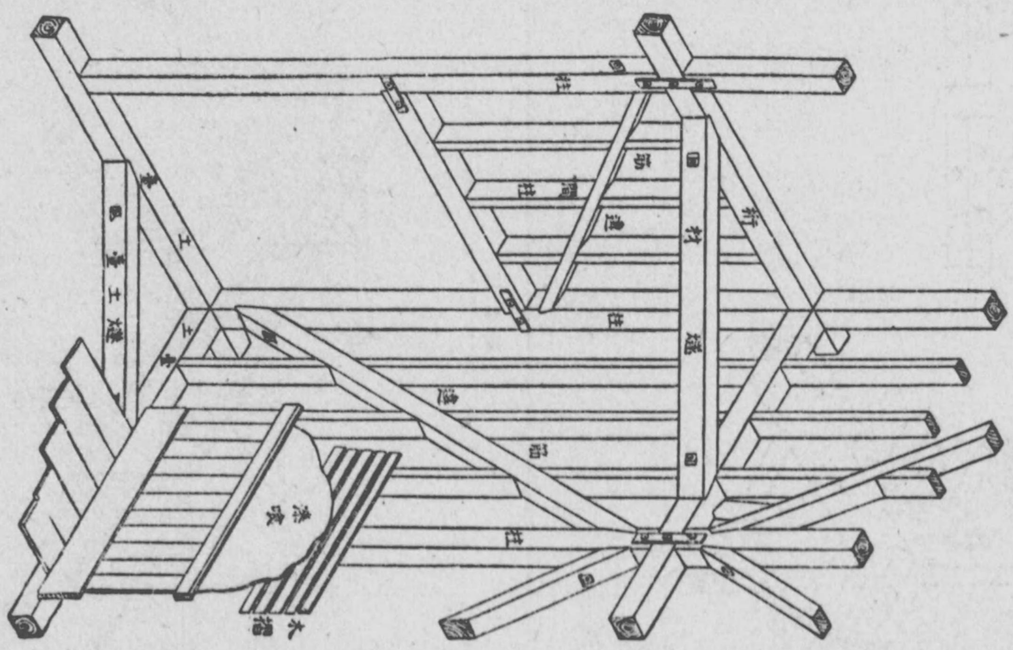

第七圖

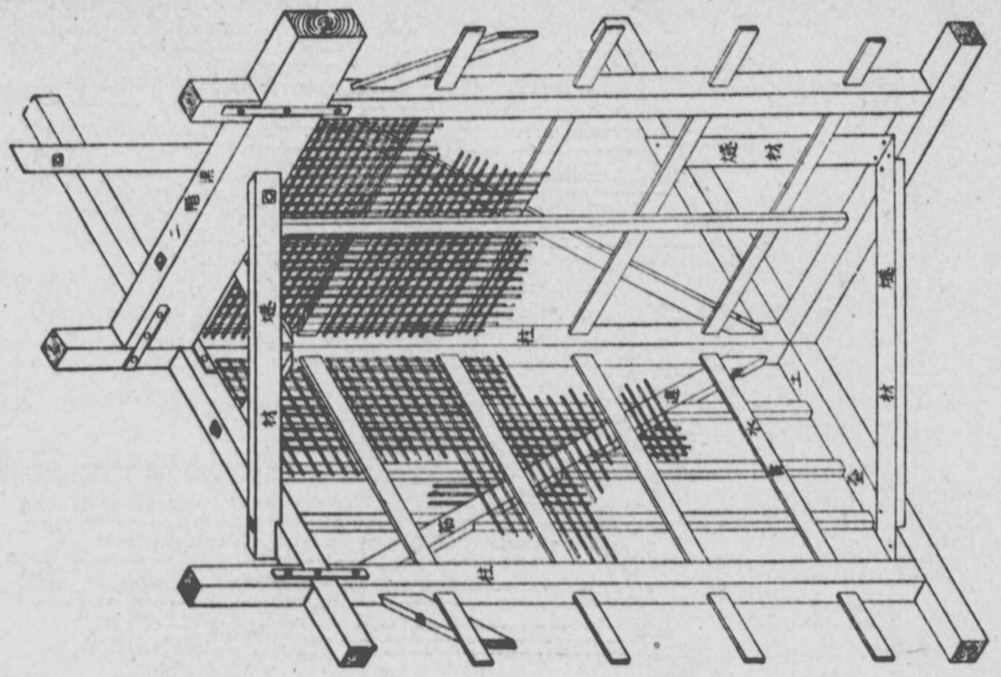

第十圖

第十一圖

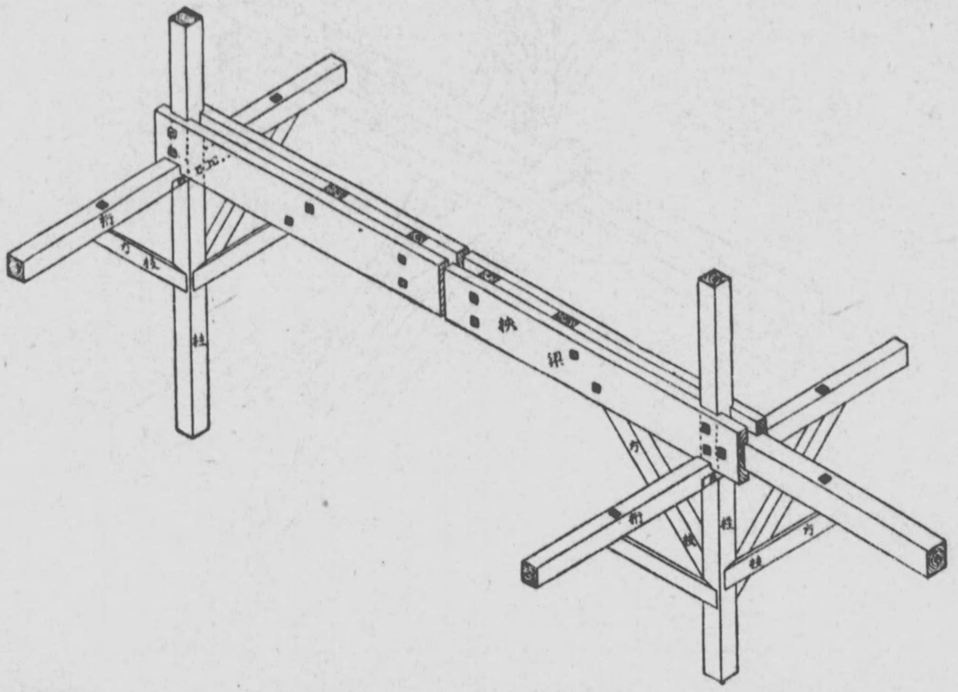

第十二圖

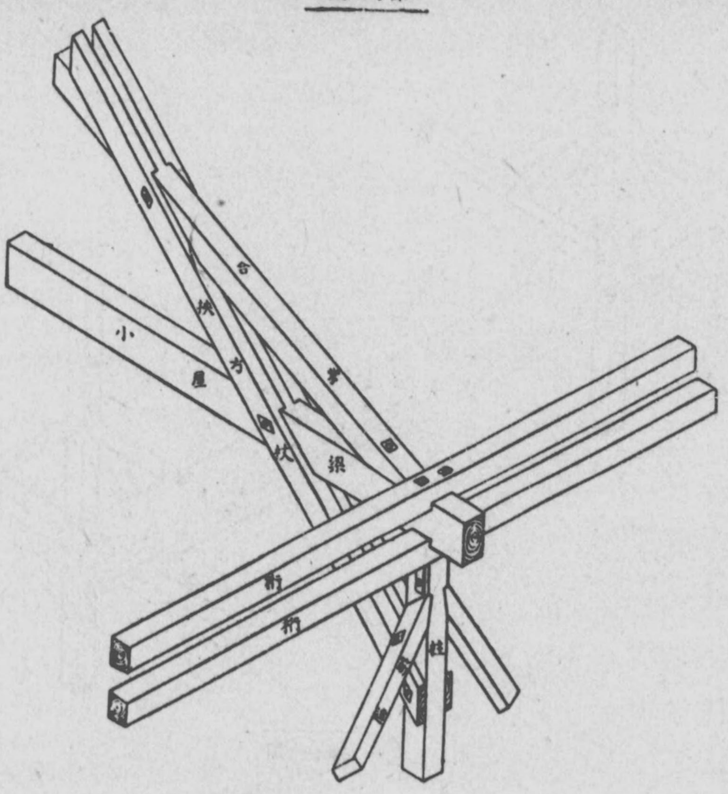

〔参考〕

〔参考〕

第十三圖

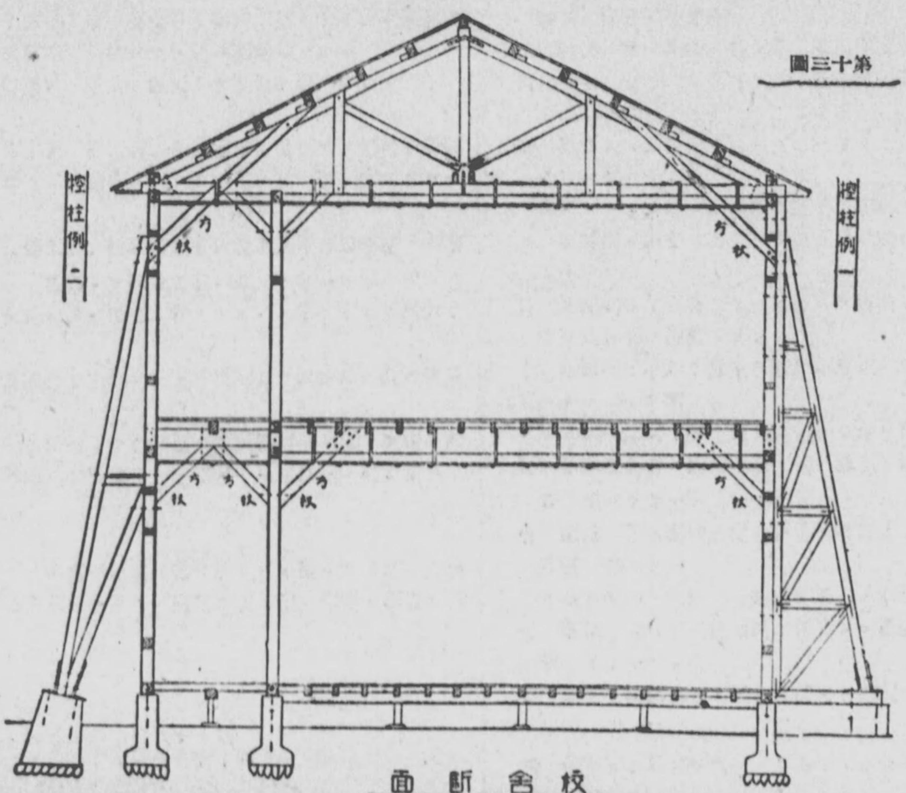

校舍斷面

●特殊建築物規則（抄錄）

昭和十一年九月十一日
內務省令第三十一號

特殊建築物規則左ノ通定ム

特殊建築物規則

第一章　總則

第一條　本令ハ市街地建築物法第十四條ノ規定ニ依リ左ノ各號ノ建物ニ之ヲ適用ス建物ノ一部ヲ左ノ各號ノ用途ニ供スルモノニ在リテハ其ノ部分ニ付亦同シ

一　學校
二　住戶又ハ住室ノ床面積ノ合計百五十平方メートル以上ノ共同住宅
三　床面積千平方メートル以上ニシテ建物ノ第三階以上ノ階ニ賣場ヲ有スル百貨店
四　自動車車庫但シ床面積二十平方メートル以下ニシテ專ラ小型自動車ヲ格納スルモノヲ除ク

建物ニシテ其ノ一部ヲ前項各號ノ用途ニ供スルモノニ付テハ地方長官ハ其ノ他ノ部分ニ對シ保安上相當ナル構造設備ヲ命ズルコトヲ得

第二條　避難階段ハ屋內避難階段、準屋內避難階段及屋外避難階段ノ三種トス

屋內避難階段ノ構造設備ハ左ノ規定ニ依ルベシ但シ地上階ニ設クルモノニ付最上部ニ在リテハ第一號、第二號、第四號又ハ第五號ノ制限ニ依ラザルコトヲ得

一　屋內トノ連絡ニハ露臺又ハ外氣ニ開放スル附室ヲ設クルコト
二　階段室及附室ハ耐火構造ノ壁體ヲ以テ之ヲ圍繞スルコト
三　階段室ニハ外氣ニ面シ適當ナル窓又ハ之ニ代ルベキ採光面ヲ設クルコト
四　屋內ヨリ階段室ニ通ズル出入口ニハ防火戶又ハ鐵骨網入硝子戶ヲ設ケ且地方長官ノ承認スル場合ヲ除クノ外自動閉鎖ノ設備ヲ爲スコト
五　前號ノ出入口ニ設クル扉ハ前項第六號ノ規定ニ準ズルコト
六　階段ハ耐火構造ト爲シ第一階迄直通セシメ第一階ニ於テハ適當ニ非常口ニ連絡スルコト

屋外避難階段ノ構造設備ハ左ノ規定ニ依ルベシ但シ地上階ニ設クルモノニ付最上部ニ在リテハ第三號又ハ第四號ノ制限ニ依ラザルコトヲ得

一　建物ノ外側ニ設クルコト
二　階段及踊場ノ有效幅員ハ六十センチメートル以上ト爲スコト
三　階段、踊場又ハ露臺ニ近接スル部分ノ壁面ニ窓ヲ設クル場合ニハ其ノ面積ハ各一平方メートル以內トシ且鐵骨網入硝子造ノ鉄製戶又ハ之ニ代ルベキ設備ノ戶ヲ設クルコト
四　屋內ヨリ階段ニ通ズル出入口ニハ自動閉鎖ノ防火戶又ハ鐵骨網入硝子戶ヲ設クルコト
五　前號ノ出入口及露臺又ハ附室ヨリ階段室ニ通ズル出入口ニ設クル扉ハ地方長官ノ承認スル場合ヲ除クノ外第一階ニ向フ避難ノ方向ニ開ク設備ト爲スコト
六　階段ハ耐火構造ト爲シ第一階迄直通セシメ第一階ニ於テハ直接非常口ニ通ズルコト

準屋內避難階段ノ構造設備ハ左ノ規定ニ依ルベシ但シ地上階ニ設クルモノニ付最上部又ハ第一階ニ在リテハ第一號、第三號又ハ第四號ノ制限ニ依ラザルコトヲ得

一　階段室ハ外氣ニ面スル部分ヲ除クノ外耐火構造ノ壁體又ハ甲種防火戶ヲ以テ之ヲ圍繞スルコト
二　階段室ニハ外氣ニ面シ適當ナル窓又ハ之ニ代ルベキ採光面ヲ設クルコト
三　階段室ノ屋內ニ面スル壁面ニ窓ヲ設クル場合ニハ其ノ面積ハ各一平方メートル以內トシ且鐵骨網入硝子造ノ鉄製戶又ハ之ニ代ルベキ設備ノ戶ヲ設クルコト
四　屋內ヨリ階段室ニ通ズル出入口ニハ防火戶又ハ鐵骨網入硝子戶ヲ設ケ且地方長官ノ承認スル場合ヲ除クノ外自動閉鎖ノ設備ヲ爲スコト
五　前號ノ出入口ニ設クル扉ハ前項第六號ノ規定ニ準ズルコト
六　階段ハ耐火構造ト爲シ第一階迄直通セシメ第一階ニ於テハ適當ニ非常口ニ連絡スルコト

第三條　非常口トハ左ノ構造設備ヲ有スル出入口ヲ謂フ

一　有效幅員ハ七十五センチメートル以上ナルコト
二　扉ハ內開ナラザルコト
三　道路、廣場ノ類ニ適當ニ連絡スルコト

第四條　壁體ヲ以テ遮斷セラルル建物又ハ防火壁、防火戶ノ類ヲ以テ區劃セラルル建物ニ付テハ階段、出入口又ハ此等ニ代ルベキ設備ニ關スル規定ハ遮斷又ハ區劃セラルル部分ニ對シ各別ニ之ヲ適用ス

防火壁、甲種防火戶ノ類ヲ以テ區劃セラルル建物ノ部分ニシテ隣接スル區劃ニ適當ニ連絡スル設備アルモノニ在リテハ地方長官ハ保安上支障ナシト認ムル場合ニ限リ其ノ部分ニ設クル出入口ヲ以テ避難階段又ハ非常口ト看做スコトヲ得

第五條　地方長官保安上必要アリト認ムルトキハ第一條各號ノ建物ニ對シ非常警報機、屋上水槽、貯水槽、消火栓、「スプリンクラー」ノ類ノ設備其ノ他防火上又ハ避難上必要ナル措置ヲ命ズルコトヲ得

第六條　假設的ノ建物ニ付テハ地方長官支障ナシト認ムルトキハ本令ノ規定ニ拘ラズ存續期限ヲ附シ其ノ建築ヲ許可スルコトヲ得

第七條　本令ハ市街地建築物法施行規則第百四十九條ノ二ノ規定ニ依リ內務大臣ノ指定スル區域ニ對シテハ之ヲ適用セズ但シ同條第二項ノ規定ニ依リ指定シタル建物又ハ地區ニ對シテハ地方長官ハ命令ヲ以テ本令ノ全部又ハ一部ヲ適用スルコトヲ妨ゲズ

第二章　學校

第八條　建物ノ第三階以上ノ階ニ敎室其ノ他生徒（學生、兒童ヲ含ム以下之ニ同ジ）ヲ收容スル室ヲ設クル學校ノ建物ハ其ノ主要ナル壁體、床、柱、屋根（屋根ナキトキハ直上階ノ床以下之ニ同ジ）及階段ヲ耐火構造ト爲スベシ

第九條　小學校（小學校ニ類スル各種學校ヲ含ム以下之ニ同ジ）ニ在リテハ建物ノ第四階以上ノ階ニ敎室其ノ他兒童ヲ收容スル室ヲ設クルコトヲ得ズ

第十條　校舍ノ本屋ト隣地境界線トノ距離ハ地方長官ノ承認スル場合ヲ除クノ外四メートル以上ト爲スベシ

第十一條　小學校ニ在リテハ兒童全員ノ避難用ニ供スル爲講堂、屋內體操場又ハ校舍ノ一部ノ主要ナル壁體、床、柱、屋根及階段ヲ耐火構造ト爲スベシ

前項ノ耐火構造ノ部分ト耐火構造ニ非ザル部分トノ境界ニ設クル出入口ニハ甲種防火戶ヲ設クベシ

第十二條　敎室其ノ他生徒ヲ收容スル室ニハ廊下、廣間ノ類又ハ屋外ニ面シ二以上ノ出入口ヲ設クベシ

第十三條　小學校ニ在リテハ兒童ノ常用ニ供スル階段ハ左ノ規定ニ依ルベ

シ

一　第一階又ハ地盤面迄直通スル階段ノ數ハ各階ニ付教室數八以内ノトキハ二以上トシ教室數四又ハ其ノ端數ヲ增ス毎ニ一ヲ加フルコト但シ教室數三以内ノ場合ニ於テ一ノ階段ヲ設ケ別ニ避難上有效ナル設備ヲ有スルトキハ此ノ限ニ在ラズ

二　階段及踊場ノ有效幅員ハ一・四メートル以上ト爲スコト

三　直階段ニ於ケル踊場ノ踏幅ハ一・二メートル以上ト爲スコト

四　蹴上ハ十六センチメートル以下ト爲スコト

五　高三メートルヲ超ユルトキハ高三メートル以内毎ニ踊場ヲ設クルコト

六　有效幅員二メートルヲ超ユル階段ニハ中間ニ手摺ヲ設クルコト

第十四條　木造校舍ノ第一階ニハ生徒ノ常用ニ供スル階段ニ近接シテ運動場其ノ他ノ空地ニ適當ニ連絡スル出入口ヲ設クベシ

第十五條　生徒ノ常用ニ供スル廊下ハ左ノ規定ニ依ルベシ

一　片廊下ニ在リテハ其ノ有效幅員ヲ一・八メートル以上ト爲スコト

二　中廊下ニ在リテハ其ノ有效幅員ヲ二・三メートル以上ト爲スコト

三　勾配ハ八分ノ一ヲ超エザルコト

第十六條　屋上運動場ノ周圍ニハ高一・一メートル以上ノ扶壁ヲ設クベシ

第十七條　木造校舍ノ構造强度ハ左ノ規定ニ依ルベシ但シ特別ノ手法ニ依ルモノ又ハ教室其ノ他ノ室ノ規模小ナルモノハ此ノ限ニ在ラズ

一　外壁ニハ堅固ナル筋違ヲ用フルコト

二　桁行十二メートルヲ超ユルトキハ間隔十二メートル以内毎ニ堅固ナル筋違ヲ用ヒテ構成シタル通壁ノ間壁ヲ設クルコト之ニ依リ難キ場合ニ於テハ適當ナル間隔ニ控柱、控壁ノ類ヲ設クルコト

三　特別ノ場合ヲ除クノ外桁行間隔二メートル以内毎ニ柱、梁及小屋組ヲ配シ堅固ナル方杖ヲ用ヒテ之ヲ繫結スルコト

四　床組及小屋梁組ハ堅固ナル燧材其ノ他ノ斜材ヲ用ヒテ構成シ第一號及第二號ノ壁體ニ緊著スルコト

五　二階建ニ於ケル柱ニシテ主要ナルモノハ通柱ト爲スコト

六　主要ナル柱ノ大サハ十五センチメートル角以上又ハ之ニ相當スル强度ヲ有スルモノト爲スコト

七　主要ナル柱ハ其ノ斷面積ノ四分ノ一以上ヲ缺取ラザルコト

八　主要ナル柱、梁、桁、土臺、筋違、方杖、燧材ノ類ノ繼手及仕口ハ「ボールト」、羽子板金物、短册金物ノ類ヲ用ヒ適當ナル方法ニ依リ緊著スルコト

第十八條　地方長官學校ノ種類、校舍若ハ教室ノ規模構造又ハ周圍ノ狀況ニ依リ支障ナシト認ムルトキ又ハ特別ノ事由ニ依リ已ムヲ得ズト認ムルトキハ第九條又ハ第十一條乃至第十五條ノ制限ヲ輕減スルコトヲ得

附則

本令中地方長官トアルハ東京府ニ於テハ警視總監トス

本令ハ市街地建築物法適用前ヨリ存在スル建物及同法又ハ之ニ基キテ發スル命令ニ依リ建築シタル建物ニ關シテハ增築、改築、修繕、用途ノ變更其ノ他現狀ニ變更ヲ加ヘザル限リ之ヲ適用セズ

●私立學校令

明治三十二年八月三日
勅令第三百五十九號

沿革　明治四四年七月勅令第二一八號、大正八年二月第一九號、一二年八月第三八一號改正

朕樞密顧問ノ諮詢ヲ經テ私立學校令ヲ裁可シ玆ニ之ヲ公布セシム

私立學校令

第一條　私立學校ハ別段ノ規定アル場合ヲ除ク外地方長官ノ監督ニ屬ス

第二條　私立學校ノ設立廢止及設立者ノ變更ハ監督官廳ノ認可ヲ受クヘシ

第二條ノ二　私人ニシテ中學校又ハ專門學校ヲ設立セムトスルトキハ其ノ學校ヲ維持スルニ足ルヘキ收入ヲ生スル資產及設備又ハ之ニ要スル資金ヲ具ヘ民法ニ依リ財團法人ヲ設立スヘシ

第三條　私立學校ニ於テハ校長若ハ學校ヲ代表シ校務ヲ掌理スル者ヲ定メ監督官廳ノ認可ヲ受クヘシ

本令中校長ニ關スル規定ハ之ヲ學校ヲ代表シ校務ヲ掌理スル者ニ適用ス

第四條　左ノ各號ノ一ニ該當スル者ハ私立學校ノ校長又ハ教員ト爲ルコトヲ得ス

一　禁錮以上ノ刑ニ處セラレタル者

二　（削除）

三　破產若ハ家資分散ノ宣告ヲ受ケ復權セサル者又ハ身代限ノ處分ヲ受ケ債務ノ辨償ヲ終ヘサル者

四　懲戒ニ依リ免職ニ處セラレ二箇年ヲ經過セス又ハ懲戒ヲ免除セラレサル者

五　教員免許狀褫奪ノ處分ヲ受ケ又ハ第七條ノ規定ニ依リ解職ヲ命セラレ二箇年ヲ經過セサル者

六　性行不良ト認ムヘキ者

第五條　私立學校ノ教員ハ相當學校ノ教員免許狀ヲ有スル者ヲ除ク外其ノ學力及國語ニ通達スルコトヲ證明シ小學校及小學校ニ類スル各種學校ノ教員ニ在リテハ地方長官其ノ他ニ在リテハ文部大臣ノ認可ヲ受クヘシ但シ專ラ外國語、專門學科又ハ特種ノ技術ヲ教授スル教員及專ラ外國人ヲ入學セシムル爲ニ設立シタル學校ノ教員ハ國語ニ通達スルコトヲ證明スルコトヲ要セス

前項ノ認可ハ當該學校在職間有效ノモノトス

第六條　前條ノ證明ヲ不充分ト認メタルトキハ監督官廳ハ本人ノ志望ニ依リ試驗ヲ施スコトアルヘシ

第七條　私立學校ノ校長又ハ教員ニシテ不適當ナリト認メタルトキハ監督官廳ハ之カ解職ヲ命シ又ハ其ノ與ヘタル認可ヲ取消スコトヲ得

第八條　私立學校ニ於テハ學齡兒童ニシテ未タ就學ノ義務ヲ了ラサル者ヲ入學セシムルコトヲ得ス但シ小學校令第三十三條及第三十六條ノ規定ニ依リ市町村長ノ認可ヲ受ケタル兒童ヲ入學セシムルハ此ノ限ニ在ラス

第九條　私立學校ノ設備授業及其ノ他ノ事項ニシテ教育上有害ナリト認メタルトキハ監督官廳ハ之カ變更ヲ命スルコトヲ得

第十條　左ノ場合ニ於テハ監督官廳ハ私立學校ノ閉鎖ヲ命スルコトヲ得

一　法令ノ規定ニ違反シタルトキ

二　安寧秩序ヲ紊亂シ又ハ風俗ヲ壞亂スルノ虞アルトキ

三　六箇月以上規定ノ授業ヲ爲ササルトキ

四　法令ノ規定ニ依リ監督官廳ノ爲セル命令ニ違反シタルトキ

第十一條　監督官廳ニ於テ學校ノ事業ヲ爲スモノト認メタルトキハ其ノ旨ヲ關係者ニ通告シ本令ノ規定ニ依ラシムヘシ

第十一條ノ二　大學、專門學校、高等學校又ハ中學校ニ於テハ毎學年又ハ毎事業年度ノ開始前收支豫算ヲ定メ、毎學年又ハ毎事業年度ノ終了後收支決算ヲ爲シ監督官廳ニ屆出ツヘシ

監督官廳ハ必要ト認ムルトキハ教支辨等ノ變更ヲ命スルコトヲ得

第十二條　第十條ニ依ル處分ニ對シテハ訴願法ニ依リ訴願スルコトヲ得

第十三條　第十一條ノ通告ヲ受ケ第二條ノ設立ノ手續ヲ爲ササル者及學校ノ廢止又ハ設立者ノ變更ニ關シ第二條ノ規定ニ違反シタル者竝第十條ニ依リ閉鎖ヲ命セラレタル後尙私立學校ヲ繼續スル者ハ百圓以下ノ罰金ニ處ス

第十四條　第三條又ハ第五條ノ認可ヲ得スシテ私立學校ノ校長又ハ教員タル者及第七條ノ規定ニ依リ解職ヲ命セラレ又ハ認可ヲ取消サレタル後尙私立學校ノ校長又ハ教員タル者ハ五十圓以下ノ罰金又ハ科料ニ處ス

情ヲ知リテ之ヲ使用シタル者亦同シ

第十五條　第八條ニ違反シタル者ハ科料ニ處ス

第十六條　本令ノ規定ハ私立幼稚園ニ準用ス

第十七條　文部大臣ハ本令施行ノ爲必要ナル命令ヲ發スルコトヲ得

附　則

第十八條　本令ハ明治三十二年八月四日ヨリ施行ス

第十九條　既設ノ私立學校ニシテ未タ設立ノ認可ヲ受ケサルモノハ本令施行ノ日ヨリ三箇月以內ニ本令ノ規定ニ依リ認可ヲ受クヘシ

第二十條　本令施行ノ際現ニ私立學校ノ校長又ハ教員タル者ニシテ引續キ當該學校ノ校長又ハ教員タラント欲スル者ハ相當學校ノ教員免許狀ヲ有スル教員ヲ除ク外本令施行ノ日ヨリ三箇月以內ニ其ノ旨ヲ監督官廳ニ開申スヘシ此ノ場合ニ於テハ第三條又ハ第五條ノ認可ヲ受クルヲ要セス

●私立學校令施行規則

明治三十二年八月三日
文部省令第三十八號

〔宥教〕

沿革　大正一二年八月文部省令第三六號改正

明治三十二年勅令第三百五十九號私立學校令第十七條ニ依リ私立學校令施行規則ヲ定ムルコト左ノ如シ

私立學校令施行規則

第一條　私立學校令第二條ニ依リ私立學校設立ノ認可ヲ受ケントスル者ハ左ノ事項ヲ記載シタル書類ニ校地、校舍、寄宿舍ノ圖面ヲ添ヘ監督官廳ニ申請スヘシ

一　目的
二　名稱
三　位置
四　學則
五　經費及維持方法

前項第一號乃至第三號及校地、校舍、寄宿舍ノ變更ハ監督官廳ニ開申シ第四號ノ變更ハ監督官廳ノ認可ヲ受クヘシ

第二條　學則ニハ左ノ事項ヲ規定スヘシ

一　修業年限、學年、學期、休日ニ關スル事項
二　學科課程、授業時間ニ關スル事項
三　試驗ニ關スル事項
四　入學退學ニ關スル事項
五　授業料、入學料等ニ關スル事項
六　賞罰ニ關スル事項
七　寄宿舍ニ關スル事項
八　職員ノ職務ニ關スル事項

第三條　私立學校令第三條第一項又ハ第五條第一項ニ依リ私立學校ノ校長、學校代表者又ハ教員タルノ認可ヲ受ケントスル者ハ履歷書ヲ添ヘ監

〔宥教〕

督官廳ニ申請スヘシ

第四條　私立學校令第六條ニ依リ施スヘキ試驗ハ小學校及小學校ニ類スル各種學校教員ニ在リテハ小學校教員檢定委員、其ノ他ニ在リテハ師範學校、中學校、高等女學校教員檢定委員又ハ文部大臣ノ特ニ選定シタル委員ヲシテ之ヲ行ハシム

第五條　私立學校ノ種類ニ依リ別段ニ規定アルモノハ各其ノ定ムル所ニ依ル

附　則

第六條　明治十四年文部省達第十五號ハ本令施行ノ日ヨリ之ヲ廢止ス

●私立學校用地免租ニ關スル件

大正八年四月五日
法律第三十八號

朕帝國議會ノ協賛ヲ經タル私立學校用地免租ニ關スル法律ヲ裁可シ玆ニ之ヲ公布セシム

第一條　左ニ揭クルモノノ用ニ供スル土地ニ付テハ納稅義務者ノ申請ニ因リ其ノ地租ヲ免除ス但シ有料借地ハ此ノ限ニ在ラス

一　私立ノ幼稚園、小學校、中學校、高等女學校、實業學校、專門學校、高等學校及大學

二　前號ニ揭ケサル私立學校ニシテ大藏大臣ニ於テ指定シタルモノ

第二條　前條ノ規定ニ依リ地租ヲ免除スヘキ土地ハ校舍及寄宿舍、圖書館其ノ他保育又ハ教育上必要ナル附屬建物ノ敷地竝運動場、實習用地其ノ他直接ニ保育又ハ教育ノ用ニ供スルモノニ限ル但シ敎益ヲ生スル土地ニ付テハ大藏大臣ハ免租スヘキ區域ヲ制限スルコトヲ得

第三條　北海道府縣市區町村其ノ他ノ公共團體ハ本法ニ依リ免租セラレタル土地ニ對シ租稅其ノ他ノ公課ヲ課スルコトヲ得ス

附　則

本法ハ大正九年一月一日ヨリ之ヲ施行ス

●私立學校用地免租ニ關スル法律施行方

大正八年十二月二十二日
大藏省令第三十三號

私立學校用地免租ニ關スル法律施行方左ノ通之ヲ定ム

私立學校用地免租ニ對シ地租ノ免除ヲ請ハムトスル者ハ左ノ事項ヲ具シ所轄稅務署長ニ申請スヘシ

一、所在郡、市區町村竝土地ノ字、番號、地目、段別又ハ坪數、地價及其ノ用途

二、學校管理者ト納稅義務者ト異ナルトキハ無料借地タルコトヲ證スル書面

三、學校ノ設立又ハ變更ノ年月日

前項ノ申請ヲ受ケタル場合ニ於テ敎益ヲ生スル土地アルトキハ稅務署長ハ大藏大臣ニ稟議スヘシ

地租ノ免除ヲ受ケタル土地ニシテ之カ供用ヲ廢止シ又ハ無料借地ヲ有料借地ト爲シタルトキハ土地所有者又ハ納稅義務者ハ直ニ所轄稅務署長ニ屆出ツヘシ

附　則

本令ハ大正九年一月一日ヨリ之ヲ施行ス

●陸軍軍用銃砲及火藥類拂下規則

（抄錄）

明治四十四年四月二十九日
陸軍省令第四號

追加　大正元年八月陸軍省令第一號改正

第一條　砲兵工廠ハ左ニ揭ク ル者ニ對シ軍用銃砲ノ拂下ヲ爲スコトヲ得

一　官廳、公署、官公立中學校又ハ之ト同等以上ノ官公立學校

四　軍用銃砲ノ讓受ニ付警察官署ノ許可ヲ受ケタル者

前項第四號ニ據リ拂下ク ル銃砲ノ數量ハ一人ニ付一箇トス但シ在鄉軍人會及學校ハ此ノ限ニ在ラス

第二條　砲兵工廠ハ左ニ揭ク ル者ニ對シ火藥類ノ拂下ヲ爲スコトヲ得

一　官廳、公署、官公立中學校又ハ之ト同等以上ノ官公立學校

四　火藥類ノ讓受ニ付廳府縣長官又ハ警察官署ノ許可ヲ受ケタル者

前項第四號及第五號ノ者ニ拂下ク ル火藥類ハ火藥ハ十二貫、爆藥ハ三貫、實包ハ三萬箇、空包ハ三萬箇、銃用雷管ハ十萬箇、工業用雷管ハ一萬箇、信管爆管門管ハ各三萬箇以上トス但シ現役將校同相當官准士官、在鄉軍人會又ハ學校カ射撃用ノ爲拂下ヲ受ク ル場合ハ此ノ限ニ在ラス

第三條　砲兵工廠ハ前條第一項各號ノ一ニ該當スル者ヨリ火藥類ノ變形修理ヲ願出タルトキハ之ニ應スルコトヲ得

第四條　砲兵工廠ニ軍用銃砲又ハ火藥類ノ拂下ヲ願出ル者ハ願書ニ拂下ヲ受クヘキ品種、數量ヲ記載シ軍用銃砲火藥類ノ讓受者ハ輸出許可證又ハ讓受ニ關シ其ノ資格ヲ證明スヘキ書類ヲ提示スヘシ

●銃砲火藥類取締法

明治四十三年四月十三日
法律第五十三號

追加　大正六年七月法律第二號、一一年三月第二號改正

第一條　銃砲ノ製造又ハ火藥類ノ製造、變形若ハ修理ハ其ノ營業者又ハ行政官廳ノ許可若ハ委託ヲ受ケタル者ニ非サレハ之ヲ爲スコトヲ得ス但シ理化學上ノ實驗、鳥獸ノ捕獲及驅除、射的練習等ノ用ニ供スル火藥類ニ付命令ヲ以テ別段ノ規定ヲ設ケタル場合ハ此ノ限ニ在ラス

第二條　火藥、爆藥ノ製造ハ帝國臣民又ハ帝國臣民ノミヲ社員若ハ株主トスル會社ニ非サレハ之ヲ爲スコトヲ得ス但シ行政官廳ノ委託ヲ受ケタル場合、行政官廳ノ許可ヲ受ケ新規發明ニ係ル火藥、爆藥ヲ一定ノ期間試驗ノ爲製造スル場合又ハ前條但書ノ規定ニ該當スル場合ハ此ノ限ニ在ラス

第三條　銃砲、火藥類ノ製造又ハ販賣ノ業ヲ營マムトスル者ハ行政官廳ノ許可ヲ受クヘシ但シ製造業者カ其ノ製造シ又ハ加工シタル銃砲、火藥類ノ卸賣ヲ爲ス場合ハ此ノ限ニ在ラス

相續ニ依リ前項ノ營業ヲ繼續スル場合ハ許可ヲ受ケタルモノト看做ス

銃砲ノ修繕又ハ改造ノ業ヲ營ム者ハ銃砲製造業者ト看做シ火藥類ノ變形又ハ修理ノ業ヲ營ム者ハ火藥類製造業者ト看做ス

第四條　行政官廳ハ銃砲販賣業者及火藥類販賣業者ノ道府縣ニ於ケル定員ヲ設クルコトヲ得

製造業者及行政官廳ノ許可ヲ受ケ其ノ委託額以上ノ同種類ノ火藥類ヲ製造スル者ニシテ其ノ製造シ又ハ加工シタル銃砲、火藥類ノ販賣業ヲ營ヌルモノハ前項ノ定員ニ算入セス

第五條　銃砲、火藥類ノ製造、變形、修理又ハ販賣ニ關シ許可ヲ受ケタル者行政官廳ニ於テ指定シタル期間內ニ其ノ事業ヲ開始セス若ハ事業開始後一年以上其ノ事業ヲ休止シタルトキ又ハ法令ニ違反シタルトキ又ハ安寧秩序ヲ害スルノ虞アリト認ムルトキハ行政官廳ハ其ノ許可ヲ取消シ又ハ其ノ事業ヲ停止若ハ制限スルコトヲ得

第六條　軍用銃砲、火藥類ノ讓渡又ハ讓受ハ法令ニ特別ノ規定アル場合ヲ除クノ外其ノ製造若ハ販賣ノ業ヲ營ム者又ハ特ニ行政官廳ノ許可ヲ受ケタル者ニ非サレハ之ヲ爲スコトヲ得ス

第七條　銃砲、火藥類ハ之ヲ行商シ又ハ市場若ハ肆店其ノ他屋外ニ於テ之ヲ販賣スルコトヲ得ス

第八條　銃砲、火藥類ノ輸出ハ其ノ製造若ハ販賣ノ業ヲ營ム者又ハ特ニ行政官廳ノ許可ヲ受ケタル者ニ非サレハ之ヲ爲スコトヲ得ス

第九條　銃砲、火藥類ノ輸入ハ行政官廳ノ委託ヲ受ケタル者若ハ其ノ販賣ノ業ヲ營ム者又ハ特ニ行政官廳ノ許可ヲ受ケタル者ニ非サレハ之ヲ爲スコトヲ得ス

第十條　行政官廳ハ何時ニテモ當該官吏ヲシテ銃砲、火藥類ノ製造所、貯藏所其ノ他銃砲、火藥類ヲ收藏スルノ疑アル場所ニ臨檢シ又ハ銃砲、火藥類及之ヲ收藏スルノ疑アル物件若ハ營業上ノ帳簿其ノ他ノ書類ヲ檢查

セシムルコトヲ得

行政官廳ハ危害豫防ノ爲銃砲、火藥類ノ製造所若ハ火藥類ノ貯藏所ノ改築若ハ修繕ヲ命シ又ハ火藥類ニ關シ若ハ其ノ貯藏、運搬其ノ他ノ取扱ニ關シ取締上必要ナル處分ヲ爲スコトヲ得

第十一條　行政官廳ハ保安上、軍事上又ハ外交上必要アリト認ムル場合ニ於テ銃砲、火藥類ノ輸出若ハ輸入ヲ禁止シ又ハ制限スルコトヲ得

第十二條　行政官廳ハ安寧秩序ヲ保持スル爲必要アリト認ムルトキハ銃砲、火藥類ノ授受、運搬、携帶ヲ禁止シ又ハ制限スルコトヲ得

第十三條　前二條ノ場合ニ於テ行政官廳ハ銃砲、火藥類ノ假領置ヲ爲スコトヲ得

第十四條　左ノ事項ニ關シ必要ナル規定ハ命令ヲ以テ之ヲ定ム

一　本法ノ適用ヲ受クヘキ銃砲、火藥類ノ範圍及新規發明ニ係ル火藥類ヲ一定ノ期間試驗ノ爲製造スル場合ヲ除クノ外行政官廳ノ許可ヲ受ケ又ハ營業トシテ製造、變形又ハ修理シ得ル普通火藥類ノ範圍

二　銃砲、火藥類ノ取引、授受、使用、運搬、貯藏其ノ他ノ取扱

三　銃砲、火藥類ノ取扱人及火藥類ノ作業主任者ニ關スル事項

四　銃砲、火藥類ノ製造所及火藥類貯藏所ニ關スル事項

五　火藥類ヲ要スル工事又ハ工業ニ關スル事項

第十五條　本法又ハ本法ニ基キテ發スル命令ノ全部又ハ一部ハ命令ノ定ムル所ニ依リ銃砲、火藥類ニ非サル他ノ戰器又ハ爆發實物品ニ關シ之ヲ準用スルコトヲ得

本法ノ一部ヲ適用スルノ必要ナシト認ムル銃砲、火藥類ニ關シテハ命令ヲ以テ特別ノ規定ヲ設クルコトヲ得

第十六條　第一條、第八條若ハ第九條ノ規定ニ違反シ、許可ヲ受ケズシテ第三條ノ營業ヲ爲シ又ハ第五條若ハ第十一條ノ規定ニ依ル命令ニ違反シタル者ハ二年以下ノ懲役若ハ禁錮又ハ千圓以下ノ罰金ニ處ス

第八條若ハ第九條ノ規定ニ違反シ又ハ第十一條ノ規定ニ依ル命令ニ違反シタル場合ニ於テハ未遂罪ヲ罰ス

第十七條　第十二條ノ規定ニ依ル命令ニ違反シタル者ハ一年以下ノ懲役若ハ禁錮又ハ三百圓以下ノ罰金ニ處ス

第十八條　第十條第二項ノ規定ニ依ル命令ニ違反シ又ハ第十條第一項若ハ第十三條ノ規定ニ依ル當該官吏ノ職務ノ執行ヲ拒ミ若ハ之ヲ妨ケタル者又ハ其ノ執行ニ際シ當該官吏ノ尋問ニ對シ答辯ヲ爲サス若ハ虚僞ノ陳述ヲ爲シタル者ハ五百圓以下ノ罰金ニ處ス

第十九條　第六條又ハ第七條ノ規定ニ違反シタル者ハ三百圓以下ノ罰金又ハ科料ニ處ス

第二十條　營業者又ハ行政官廳ノ許可ヲ受ケ銃砲、火藥類ニ關スル事業ヲ行フ者未成年者又ハ禁治産者ナルトキハ本法又ハ本法ニ基キテ發スル命令ニ依リ之ニ適用スヘキ罰則ハ之ヲ法定代理人ニ適用ス但シ營業ニ關シ成年者ト同一ノ能力ヲ有スル未成年者ニ付テハ此ノ限ニ在ラス

第二十一條　營業者又ハ行政官廳ノ許可ヲ受ケ銃砲、火藥類ニ關スル事業ヲ行フ者ハ其ノ代理人、戸主、家族、同居者、雇人其ノ他ノ從業者ニシテ其ノ營業又ハ事業ニ關シ本法又ハ本法ニ基キテ發スル命令ノ全部又ハ一部ハ命令ノ定ムルトキハ自己ノ指揮ニ出テサルノ故ヲ以テ處罰ヲ免ルルコトヲ得ス

第二十二條　第二條ノ場合ニ於テハ罰金、科料又ハ沒收以外ノ刑ニ處スル命令ニ依ル犯罪ニ之ヲ準用ス

第二十三條　明治三十三年法律第五十二號ハ本法又ハ本法ニ基キテ發スル命令ニ依ル犯罪ニ之ヲ準用ス

附　則

本法施行ノ期日ハ勅令ヲ以テ之ヲ定ム　（明治四十四年三月勅令第十五號ヲ以テ同年五月一日ヨリ施行）

刑法施行法第二十五條第一項中第一號ヲ削リ以下各號順次繰上ク

爆發物取締罰則ハ本法ノ爲其ノ效力ヲ妨ケラルルコトナシ

〔青敎〕

●旅客及荷物運送規則（抄錄）

昭和七年六月六日
鐵道省告示第百七十九號

沿革略ス

第二條　本規則ニ於ケル用語ハ左ノ如シ

二　小兒トハ六年以上十二年未滿ノ者及第四十八條ノ二第一號ニ定ムル者ヲ謂フ

八　學校トハ左ニ該當スルモノヲ謂フ

イ　大學令、高等學校令、專門學校令、師範教育令、中學校令、高等女學校令、實業學校令、青年學校令、小學校令、盲學校及聾啞學校令、幼稚園令、青年學校教員養成所令ニ依リ設立シタル官公立及私立學校竝ニ學習院、女子學習院及陸海軍各學校

ロ　前號ノ官公立學校ニ準ズベキモノ（修業期間一箇年以上ニシテ且一箇年ノ授業時數七百時間以上ノモノニ限ル）ニシテ鐵道省ノ指定シタルモノ

ハ　「イ」號ノ各學校令ニ依ラズ設立シタル私立學校（修業期間一箇年以上ニシテ且一箇年ノ授業時數七百時間以上ノモノニ限ル）ニシテ鐵道省ノ指定シタルモノ

第十條　乘車券ノ種類ハ左ノ如シ

一　普通定期乘車券（一般旅客ノ鐵道（百五十粁以内ニ限ル）、自動車及指定シタル航路ニ於ケル常時乘用ノモノ）

二　定期乘車券
　學生定期乘車券（學校（青年學校ヲ除ク）ノ學生及生徒（幼稚園ノ幼兒ヲ含ム以下同ジ）ノ鐵道（百五十粁以内ニ限ル）、自動車及指定シタル航路ニ於ケル通學用ノモノ）

第三十五條　定期乘車券ハ左ノ場合ニ於テハ無效トシテ之ヲ回收ス

一　身分、氏名、年齡又ハ通學、通勤ノ事實若ハ區間ヲ僞リ之ヲ購求シタルトキ

二　券面記載事項ヲ塗抹改變シタルトキ

三　他人名義ノ定期乘車券ヲ使用シタルトキ

四　區間ノ連續セザル定期乘車券ヲ以テ券面區間外ノ無札乘車船ヲ爲シタルトキ

五　區間ノ連續セザル定期乘車券ト回數乘車券トヲ以テ券面區間外ノ無札乘車船ヲ爲シタルトキ

六　學生定期乘車券又ハ職工定期乘車券使用ノ旅客カ該券ノ使用資格ヲ喪失シタル後之ヲ使用シタルトキ

七　學生定期乘車券又ハ職工定期乘車券購求後通學又ハ通勤區間ニ變更ヲ生シタル場合殘餘ノ期間ニ對シ區間變更ノ取扱ヲ受ケズシテ之ヲ使用シタルトキ

八　通用期間開始前ノ定期乘車券ヲ使用シタルトキ

九　通用期間滿了後ノ定期乘車券ヲ使用シタルトキ

十　再交付ニ因リ效力ヲ失ヒタル定期乘車券ヲ使用シタルトキ

十一　不正乘車船ノ手段ニ供シタルトキ

十二　旅客カ第二百十五條又ハ第二百十六條ノ二ノ取扱ヲ受ケタルトキ

〔青敎〕

十三　鐵道營業法第四十二條ニ依リ處分セラレタルトキ

前項第一號乃至第四號及第七號ノ場合ニ於テハ通用期間開始ノ日ヨリ、第六號ノ場合ニ於テハ該券使用ノ資格ヲ喪失シタル日ヨリ、第八號ノ場合ニ於テハ該券發賣ノ日ヨリ、第九號ノ場合ニ於テハ通用期間滿了ノ翌日ヨリ、第十號ノ場合ニ於テハ該券失效ノ日ヨリ各發見當日迄該券ヲ以テ券面記載ノ等級ニ依リ當該區間ヲ、第四號ノ場合ニ於テハ券面區間ト券面區間外トヲ通ジタル區間ヲ每日一回宛往復乘車船ヲ爲シタルモノトシ、第五號ノ場合ニ於テハ券面區間ト券面區間外トヲ通ジタル區間ヲ回數乘車券ヲ使用シタル券片ニ對シ一券片每ニ一回宛往復乘車船ヲ爲シタルモノトシ其ノ一往復乘車船每ニ又第十一號ノ場合ニ於テハ其ノ乘車船區間ニ付第百四十五條ノ規定ヲ準用ス

第一項第三號ノ場合ニ於テハ前項ニ依ル運賃及割增金ノ全部又ハ一部ヲ其ノ定期乘車券ノ使用ヲ爲サシメタル者ヨリ收受スルコトアルベシ

第三十七條　定期乘車券及回數乘車券ハ乘車船區間、通用期間、氏名、年齡等ガ不明トナリタルトキハ之ヲ使用スルコトヲ得ズ

前項ノ場合ニ於テハ手數料二十錢ヲ支拂ヒ該券發行署ニ之ガ書換ヲ請求スルコトヲ得

第五十六條　普通定期乘車券ハ鐵道及航路ニ在リテハ二、三等自動車ニ在リテハ三等ニ限リ又學生定期乘車券及職工定期乘車券ハ三等ニ限リ發賣シ其ノ大人旅客運賃ハ左ノ如シ

（別表第三號）（界）

第五十六條ノ二　學生定期乘車券及職工定期乘車券ハ其ノ發賣署ヲ制限スルコトアルベシ

第五十七條　小兒用定期乘車券使用ノ旅客ノ年齡ガ通用期間內ニ十二年ニ達スル場合ニ於テハ月割ヲ以テ計算シタル大人運賃ト小兒運賃トノ合算額ヲ以テ之ヲ發賣シ十二年ニ達スル日ノ屬スル一箇月ハ小兒運賃ニ依ル

第五十八條　定期乘車券ヲ購求スル者ハ署ニ備付ノ左ノ樣式ノ申込書ヲ提出スベキモノトス

書込申行發券車乘期定　No.＿＿＿

（票原券車乘期定）

※乘車船區間	＿＿＿＿署＿＿＿＿署間＿＿＿＿經由
※通用期間	昭和＿年＿月＿日より＿箇月
	年　月　日迄
※等級	種類　番號　運賃　圓　錢
※氏名年齡	歲
※住所	
※通學又ハ通勤及先ノ目的	目的（　）
	昭和＿年＿月＿日發行
回收月日	年　月　日
督促月日	
記事	

1. ※印ノ欄ハ申込者ニ於テ御記入下サイ
2. 通學用ノ場合ハ學校名ノ外部科名及在學年ヲ御記入下サイ

洋紙（地無裏）一四・八糎　一〇・五糎

學生、職工及小兒用定期乘車券ヲ購求スル者ハ前項ノ申込書ノ外保員ノ請求ニ依リ左ノ證明文書ヲ提出スベキモノトス學生、職工定期乘車券所持ノ旅客ガ第百六十二條ニ依リ區間變更ノ請求ヲ爲ス場合亦同ジ

一　學生、生徒ニ在リテハ住所、氏名、生年月日、通學期間、通用期間及學校所在地ヲ記載シタル當該學校長發行ノ左ノ樣式ノ通學證明書

第　號

通學證明書

（設立準據學校令又ハ指定番號）

住所

氏名

生年月日

右ハ本校　部（科）　學年學生（生徒）ニ付左記ニ依リ學生定期乘車券ヲ發行相成度此段證明候也

記

一　通學區間　驛　驛間

二　通用期間　箇月

昭和　年　月　日

學校所在地

何學校長氏名　職印

（本證明書ノ有效期間ハ發行ノ日ヨリ五日トス）

二五糎

三　小兒（前各號ノ定期乘車券ヲ購求スル場合ヲ除ク）ニ在リテハ戶籍抄本

第五十九條　回數乘車券ハ一冊ノ券片ヲ十六枚トシ鐵道及航路ニ在リテハ二、三等（農夫、漁夫ニ對スル特殊記名回數乘車券ハ三等）自動車ニ在リテハ三等ニ限リ發賣ス其ノ大人旅客運賃ハ左ノ如シ

一　鐵道及航路

イ　普通記名回數乘車券

ロ　特殊記名回數乘車券

ハ　無記名回數乘車券　第五十五條、第五十五條ノ二及第五十五條ノ三ノ特定旅客運賃ヲ十六倍シタルモノヨリ其ノ一割ヲ低減シタルモノ

二　自動車

普通旅客運賃ヲ十六倍シタルモノヨリ普通記名回數乘車券ニ在リテハ其ノ二割ヲ、特殊記名回數乘車券ニ在リテハ其ノ二割五分ヲ低減シタルモノ

第六十條　第五十八條第二項第三號ノ規定ハ小兒用回數乘車券ヲ購求スル者ニ之ヲ準用ス

第六十一條　學校ノ敎員、學生主事、同主事補、生徒主事、同主事補、生徒監、舍監、學生又ハ生徒ガ片道五十粁以上旅行ヲ爲ス場合ニ於テハ所定ノ割引證ヲ收受シ敎員、學生主事、同主事補、生徒主事、同主事補、生徒監及舍監ニ對シテハ二、三等旅客運賃ノ二割ヲ、學生及生徒ニ對シテハ三等旅客運賃ノ二割ヲ低減ス但シ小兒ニ對シテハ之ガ低減ヲ爲サズ

第六十二條　前條ノ割引證ハ監督官廳ヲ經テ關係ノ學校ヨリ本人ニ之ヲ交

付ス其ノ様式ハ左ノ如シ

表

第　號

（設立準據學校令又ハ指定番號）

學校教員、學生、生徒ニ對スル旅客運賃割引證

乘車船區間	自　　驛 至　　驛
使用者身分 氏名年齡	當　年
乘車船等級及割引率	等二割（臺灣總督府交通局線內三割）（朝鮮內各鐵道線內竝滿鐵線內四割）

昭和　年　月　日發行

所在地

何學校長氏名　職印

種一・九

〔青敎〕

備考　印刷事項ハ表裏共綠色刷トス

一二・八種

裏

注意

一　本證ニ依リ運賃ノ割引ヲ受クル旅客ハ所定ノ身分證明書ヲ携帶シ鐵道係員ノ請求アル時ハ何時ニテモ之ヲ呈示スベキモノトス

二　本證ハ官立、公立學校及監督官廳ノ認可ヲ得テ各種學校令（私立學校令ヲ除ク）ニ依リ設立シタル學校竝ニ官公立學校ニ準ズベキモノ及私立學校令ニ依リ設立シタル學校ニシテ鐵道省ニ於テ特ニ指定シタルモノノ敎員、學生主事、同主事補、生徒主事、同主事補、生徒監、舍監、學生又ハ生徒（十二年未滿ノ者ヲ除ク）ニ限リ使用シ得ルモノニシテ番號、使用者ノ身分、氏名、年齡、發行日附及設立準據學校令又ハ指定番號ハ發行者之ヲ記入シテ交附スベキモノトス

三　本證ハ敎員、學生主事、同主事補、生徒主事、同主事補、生徒及生徒監及舍監ハ二、三等、學生及生徒ハ三等ニ片道五十粁以上乘車スル場合ニ限リ之ヲ使用スルコトヲ得

四　本證ニ依リ往復乘車券又ハ「廻遊」乘車券ヲ購求スルトキハ乘車船區間ノ下ニ「往復」又ハ「廻遊」ト記入シ使用者ノ印ヲ押捺スベキモノトス

五　本證ハ記名人以外ノ者之ヲ使用スルコトヲ得ズ

六　本證ニ依リ購求シタル割引乘車券ハ他人ニ讓渡シ又ハ他人之ヲ使用スルコトヲ得ズ

七　本證記載事項ヲ訂正シタル場合ニ於テハ左ノ證明アルモノニ限リ之ヲ有效トス

（一）發行者ノ記入スベキ事項ニ付テハ發行者ノ職印

（二）使用者ノ記入スベキ事項ニ付テハ使用者ノ認印

八　本證ノ有效期間ハ發行ノ日ヨリ三箇月トス

第六十三條　第六十一條ニ依リ旅行ヲ爲ス旅客ハ住所、氏名及生年月日ヲ記載シタル當該學校長發行ニ係ル左ノ樣式ノ身分證明書ヲ携帶シ係員ノ請求アルトキハ何時ニテモ之ヲ呈示スベキモノトス

表

身分證明書

現住所

氏　　名

生年月日

右本校（職名又ハ何部學生何學年生徒）タルコトヲ證明ス

昭和　年　月　日

何學校長　氏　　名　職印

種六ハ又種五・七

〔青敎〕

一二種又ハ八・五種

裏

一　本證明書ハ他人ニ貸與シ又ハ讓渡スベカラズ

二　本證明書ハ乘車船中必ズ携帶スベキモノトス

三　本證明書ハ鐵道係員ノ請求アリタルトキハ何時ニテモ之ヲ呈示スベキモノトス

四　本證明書ヲ紛失シタルトキハ直ニ學校長ニ届出ズベキモノトス

五　新ニ證明書ノ交付ヲ受ケタル場合又ハ職員ニシテ其ノ職ヲ退キ學生又ハ生徒ニシテ過級シ若ハ卒業、退學等ニ依リ學籍ヲ離レタルトキハ直ニ本證明書ヲ學校ニ返付スベキモノトス

六　本證明書ノ有效期間ハ發行ノ日ヨリ一箇年トス

第六十三條ノ三　第六十二條ノ旅客運賃割引證及第五十八條第二項第一號ノ通學證明書ヲ所定ノ者以外ニ對シ發行シ又ハ記名人以外ノモノヲシテ之ヲ使用セシメタルモノト認メタルトキハ其ノ學校ニ對シ第二條第八號ノ指定ヲ取消シ又ハ第六十一條ノ旅客運賃割引及第九十條ニ依ル特別團體旅客ノ取扱ノ停止竝ニ第五十六條ニ依ル學生定期乘車券ノ發賣及其ノ使用ノ停止ヲ爲スコトアルベシ

第六十九條　公法人又ハ公益法人竝ニ之ニ準ズベキモノニシテ鐵道省ニ於テ認メタルモノノ總會、大會等ニ參列スル法人等ノ役員、社員又ハ會員ガ左ノ人員以上片道五十粁以上（參列者ガ同一道府縣以內ノミヨリナルトキハ乘車船距離ヲ制限セズ）ノ往復旅行ヲ爲ス場合ニ於テハ大人ニ限リ所定ノ割引證ヲ收受シ二、三等旅客運賃ノ二割ヲ低減ス

一　公法人又ハ公益法人ノ總會、大會等ノトキ　百人

二　公法人又ハ公益法人ニ準ズベキモノノ總會、大會等ノトキ　四百人

第六十九條ノ二　左ノ場合ニ於テハ參列者ガ往復旅行ヲ爲ストキハ大人ニ限リ所定ノ割引證ヲ收受シ四百人以上ノトキハ二、三等旅客運賃ノ二割ヲ、千人以上ノトキハ同三割ヲ、一萬人以上ノトキハ同四割ヲ低減ス

一　官公衙ガ青年團員又ハ其ノ役員ノ大會ヲ開催スルトキ

二　官公衙ガ消防組員、消防署員又ハ其ノ役員ノ大會ヲ開催スルトキ

三　官公衙ガ帝國在鄉軍人會員又ハ其ノ役員ノ大會ヲ開催スルトキ

四　官公衙ガ學校ノ學生、生徒、敎員ノ大會ヲ開催スルトキ

第七十條　左ノ場合ニ於テ參列者ガ片道五十粁以上（參列者ガ同一道府縣以內ノミヨリナルトキハ乘車船距離ヲ制限セズ）ノ往復旅行ヲ爲ストキハ大人ニ限リ所定ノ割引證ヲ收受シ百人以上ノトキハ二、三等旅客運賃ノ三割ヲ、四百人以上ノトキハ同五割ヲ低減ス

第六十九條ノ二ニ依ル割引證ハ淡黄色トス

第七十條ニ依ル割引證ハ淡赤色トス

旅客ガ乘車賃ヲ拂ヒ受ケタルコトヲ證スル普通旅客運賃割引證ハ既ニ乘車ノ際ノ日附ノ後ニ非サレハ之ヲ使用スルコトヲ得ス

第七十一條　削除

第七十二條　削除

第七十三條　削除

第七十四條　削除

第七十五條　削除

第七十六條　削除

第七十七條　削除

第七十八條　削除

第七十九條　削除

第八十條　削除

第八十一條　削除

第八十二條　削除

第八十三條　削除

第八十四條　削除

第八十五條　削除

第八十六條　削除

第八十七條　削除

第八十八條　削除

第八十九條　削除

第九十條　削除

第九十一條　削除

第九十二條　削除

第九十三條　削除

第九十四條　削除

第九十五條　削除

第九十六條　削除

第九十七條　削除

第九十八條　削除

第九十九條　削除

第百條　削除

第百一條　削除

第百二條　削除

第百三條　削除

第百四條　削除

第百五條　削除

第百六條　削除

第百七條　削除

第百八條　削除

第百九條　削除

第百十條　削除

第百十一條　削除

第百十二條　削除

第百十三條　削除

第百十四條　削除

第百十五條　削除

第百十六條　削除

第百十七條　削除

第百十八條　削除

第百十九條　削除

第百二十條　削除

第百二十一條　削除

第百二十二條　削除

第百二十三條　削除

第百二十四條　削除

第百二十五條　削除

第百二十六條　削除

第百二十七條　削除

第百二十八條　削除

第百二十九條　削除

第百三十條　削除

第百三十一條　削除

第百三十二條　削除

第百三十三條　削除

第百三十四條　削除

第百三十五條　削除

第百三十六條　削除

第百三十七條　削除

第百三十八條　削除

第百三十九條　削除

第百四十條　削除

第百四十一條　削除

第百四十二條　削除

第百四十三條　削除

第百四十四條　削除

第百四十五條　削除

第百四十六條　削除

第百四十七條　削除

第百四十八條　削除

第百四十九條　削除

第百五十條　削除

第百五十一條　削除

第百五十二條　削除

第百五十三條　削除

第百五十四條　削除

第百五十五條　削除

第百五十六條　削除

第百五十七條　削除

第百五十八條　削除

第百五十九條　削除

第百六十條　削除

第百六十一條　削除

第百六十二條　削除

第百六十三條　削除

第百六十四條　削除

第百六十五條　削除

第百六十六條　削除

第百六十七條　削除

第百六十八條　削除

第百六十九條　削除

第百七十條　削除

第百七十一條　削除

第百七十二條　削除

第百七十三條　削除

第百七十四條　削除

第百七十五條　削除

第百七十六條　削除

第百七十七條　削除

第百七十八條　削除

第百七十九條　削除

第百八十條　削除

第百八十一條　削除

第百八十二條　削除

第百八十三條　削除

第百八十四條　削除

第百八十五條　削除

第百八十六條　削除

第百八十七條　削除

第百八十八條　削除

第百八十九條　削除

第百九十條　削除

第百九十一條　削除

第百九十二條　削除

第百九十三條　削除

第百九十四條　削除

第百九十五條　削除

第百九十六條　削除

第百九十七條　削除

第百九十八條　削除

第百九十九條　削除

第二百條　削除

第二百一條　削除

第二百二條　削除

第二百三條　削除

第二百四條　削除

第二百五條　削除

第二百六條　削除

第二百七條　削除

第二百八條　削除

第二百九條　削除

第二百十條　削除

第二百十一條　削除

第二百十二條　削除

第二百十三條　削除

第二百十四條　削除

第二百十五條　削除

第二百十六條　削除

第二百十七條　削除

第二百十八條　削除

第二百十九條　削除

第二百二十條　削除

第二百二十一條　削除

第二百二十二條　削除

第二百二十三條　削除

第二百二十四條　削除

第二百二十五條　削除

第二百二十六條　削除

第二百二十七條　削除

第二百二十八條　削除

第二百二十九條　削除

第二百三十條　削除

第二百三十一條　削除

第二百三十二條　削除

第二百三十三條　削除

第二百三十四條　削除

第二百三十五條　削除

第二百三十六條　削除

第二百三十七條　削除

第二百三十八條　削除

第二百三十九條　削除

第二百四十條　削除

第二百四十一條　削除

第二百四十二條　削除

第二百四十三條　削除

第二百四十四條　削除

第二百四十五條　削除

第二百四十六條　削除

第二百四十七條　削除

第二百四十八條　削除

第二百四十九條　削除

第二百五十條　削除

第二百五十一條　削除

第二百五十二條　削除

第二百五十三條　削除

第二百五十四條　削除

第二百五十五條　削除

第二百五十六條　削除

第二百五十七條　削除

第二百五十八條　削除

第二百五十九條　削除

第二百六十條　削除

第二百六十一條　削除

第二百六十二條　削除

第二百六十三條　削除

第二百六十四條　削除

第二百六十五條　削除

第二百六十六條　削除

第二百六十七條　削除

第二百六十八條　削除

第二百六十九條　削除

第二百七十條　削除

第二百七十一條　削除

第二百七十二條　削除

第二百七十三條　削除

第二百七十四條　削除

第二百七十五條　削除

第二百七十六條　削除

第二百七十七條　削除

第二百七十八條　削除

第二百七十九條　削除

第二百八十條　削除

第二百八十一條　削除

第二百八十二條　削除

第二百八十三條　削除

第二百八十四條　削除

第二百八十五條　削除

第二百八十六條　削除

第二百八十七條　削除

第二百八十八條　削除

第二百八十九條　削除

第二百九十條　削除

第二百九十一條　削除

第二百九十二條　削除

第二百九十三條　削除

第二百九十四條　削除

第二百九十五條　削除

第二百九十六條　削除

第二百九十七條　削除

第二百九十八條　削除

第二百九十九條　削除

第三百條　削除

第三百一條　削除

第三百二條　削除

第三百三條　削除

第三百四條　削除

第三百五條　削除

第三百六條　削除

第三百七條　削除

第三百八條　削除

第三百九條　削除

第三百十條　削除

第三百十一條　削除

第三百十二條　削除

第三百十三條　削除

第三百十四條　削除

第三百十五條　削除

第三百十六條　削除

第三百十七條　削除

第三百十八條　削除

第三百十九條　削除

第三百二十條　削除

第三百二十一條　削除

第三百二十二條　削除

第三百二十三條　削除

第三百二十四條　削除

第三百二十五條　削除

第三百二十六條　削除

第三百二十七條　削除

第三百二十八條　削除

第三百二十九條　削除

第三百三十條　削除

第三百三十一條　削除

第三百三十二條　削除

第三百三十三條　削除

第三百三十四條　削除

第三百三十五條　削除

第三百三十六條　削除

第三百三十七條　削除

第三百三十八條　削除

第三百三十九條　削除

第三百四十條　削除

第三百四十一條　削除

第三百四十二條　削除

第三百四十三條　削除

第三百四十四條　削除

第三百四十五條　削除

第三百四十六條　削除

第三百四十七條　削除

第三百四十八條　削除

第三百四十九條　削除

第三百五十條　削除

第三百五十一條　削除

第三百五十二條　削除

第三百五十三條　削除

第三百五十四條　削除

第三百五十五條　削除

第三百五十六條　削除

第三百五十七條　削除

第三百五十八條　削除

第三百五十九條　削除

第三百六十條　削除

第三百六十一條　削除

第三百六十二條　削除

第三百六十三條　削除

第三百六十四條　削除

第三百六十五條　削除

第三百六十六條　削除

第三百六十七條　削除

第三百六十八條　削除

第三百六十九條　削除

第三百七十條　削除

第三百七十一條　削除

第三百七十二條　削除

第三百七十三條　削除

第三百七十四條　削除

第三百七十五條　削除

第三百七十六條　削除

第三百七十七條　削除

第三百七十八條　削除

第三百七十九條　削除

第三百八十條　削除

第三百八十一條　削除

第三百八十二條　削除

第三百八十三條　削除

第三百八十四條　削除

第三百八十五條　削除

第三百八十六條　削除

第三百八十七條　削除

第三百八十八條　削除

第三百八十九條　削除

第三百九十條　削除

第三百九十一條　削除

第三百九十二條　削除

第三百九十三條　削除

第三百九十四條　削除

第三百九十五條　削除

第三百九十六條　削除

第三百九十七條　削除

第三百九十八條　削除

第三百九十九條　削除

第四百條　削除

第四百一條　削除

第四百二條　削除

第四百三條　削除

第四百四條　削除

第四百五條　削除

第四百六條　削除

第四百七條　削除

第四百八條　削除

第四百九條　削除

第四百十條　削除

第四百十一條　削除

第四百十二條　削除

第四百十三條　削除

第四百十四條　削除

第四百十五條　削除

第四百十六條　削除

第四百十七條　削除

第四百十八條　削除

第四百十九條　削除

第四百二十條　削除

第四百二十一條　削除

第四百二十二條　削除

第四百二十三條　削除

第四百二十四條　削除

第四百二十五條　削除

第四百二十六條　削除

第四百二十七條　削除

第四百二十八條　削除

第四百二十九條　削除

第四百三十條　削除

第四百三十一條　削除

第四百三十二條　削除

第四百三十三條　削除

第四百三十四條　削除

第四百三十五條　削除

第四百三十六條　削除

第四百三十七條　削除

第四百三十八條　削除

第四百三十九條　削除

第四百四十條　削除

第四百四十一條　削除

第四百四十二條　削除

第四百四十三條　削除

第四百四十四條　削除

第四百四十五條　削除

第四百四十六條　削除

第四百四十七條　削除

第四百四十八條　削除

第四百四十九條　削除

第四百五十條　削除

第四百五十一條　削除

第四百五十二條　削除

第四百五十三條　削除

第四百五十四條　削除

第四百五十五條　削除

第四百五十六條　削除

第四百五十七條　削除

第四百五十八條　削除

第四百五十九條　削除

第四百六十條　削除

第四百六十一條　削除

第四百六十二條　削除

第四百六十三條　削除

第四百六十四條　削除

第四百六十五條　削除

第四百六十六條　削除

第四百六十七條　削除

第四百六十八條　削除

第四百六十九條　削除

第四百七十條　削除

第四百七十一條　削除

第四百七十二條　削除

第四百七十三條　削除

第四百七十四條　削除

第四百七十五條　削除

第四百七十六條　削除

第四百七十七條　削除

第四百七十八條　削除

第四百七十九條　削除

第四百八十條　削除

第四百八十一條　削除

第四百八十二條　削除

第四百八十三條　削除

第四百八十四條　削除

第四百八十五條　削除

第四百八十六條　削除

第四百八十七條　削除

第四百八十八條　削除

第四百八十九條　削除

第四百九十條　削除

第四百九十一條　削除

第四百九十二條　削除

第四百九十三條　削除

第四百九十四條　削除

第四百九十五條　削除

第四百九十六條　削除

第四百九十七條　削除

第四百九十八條　削除

第四百九十九條　削除

第五百條　削除

第五百一條　削除

第五百二條　削除

第五百三條　削除

第五百四條　削除

第五百五條　削除

第五百六條　削除

第五百七條　削除

第五百八條　削除

第五百九條　削除

第五百十條　削除

第五百十一條　削除

第五百十二條　削除

第五百十三條　削除

第五百十四條　削除

第五百十五條　削除

第五百十六條　削除

第五百十七條　削除

第五百十八條　削除

第五百十九條　削除

第五百二十條　削除

第五百二十一條　削除

第五百二十二條　削除

第五百二十三條　削除

第五百二十四條　削除

第五百二十五條　削除

第五百二十六條　削除

第五百二十七條　削除

第五百二十八條　削除

第五百二十九條　削除

第五百三十條　削除

第五百三十一條　削除

第五百三十二條　削除

第五百三十三條　削除

第五百三十四條　削除

第五百三十五條　削除

第五百三十六條　削除

第五百三十七條　削除

第五百三十八條　削除

第五百三十九條　削除

第五百四十條　削除

第五百四十一條　削除

第五百四十二條　削除

第五百四十三條　削除

第五百四十四條　削除

第五百四十五條　削除

第五百四十六條　削除

第五百四十七條　削除

第五百四十八條　削除

第五百四十九條　削除

第五百五十條　削除

第五百五十一條　削除

第五百五十二條　削除

第五百五十三條　削除

第五百五十四條　削除

第五百五十五條　削除

第五百五十六條　削除

第五百五十七條　削除

第五百五十八條　削除

第五百五十九條　削除

第五百六十條　削除

第五百六十一條　削除

第五百六十二條　削除

第五百六十三條　削除

第五百六十四條　削除

第五百六十五條　削除

第五百六十六條　削除

第五百六十七條　削除

第五百六十八條　削除

第五百六十九條　削除

第五百七十條　削除

第五百七十一條　削除

第五百七十二條　削除

第五百七十三條　削除

第五百七十四條　削除

第五百七十五條　削除

第五百七十六條　削除

第五百七十七條　削除

第五百七十八條　削除

第五百七十九條　削除

第五百八十條　削除

第五百八十一條　削除

第五百八十二條　削除

第五百八十三條　削除

第五百八十四條　削除

第五百八十五條　削除

第五百八十六條　削除

第五百八十七條　削除

第五百八十八條　削除

第五百八十九條　削除

第五百九十條　削除

第五百九十一條　削除

第五百九十二條　削除

第五百九十三條　削除

第五百九十四條　削除

第五百九十五條　削除

第五百九十六條　削除

第五百九十七條　削除

第五百九十八條　削除

第五百九十九條　削除

第六百條　削除

第六百一條　削除

第六百二條　削除

第六百三條　削除

第六百四條　削除

第六百五條　削除

第六百六條　削除

第六百七條　削除

第六百八條　削除

第六百九條　削除

第六百十條　削除

第六百十一條　削除

第六百十二條　削除

第六百十三條　削除

第六百十四條　削除

第六百十五條　削除

第六百十六條　削除

第六百十七條　削除

第六百十八條　削除

第六百十九條　削除

第六百二十條　削除

第六百二十一條　削除

第六百二十二條　削除

第六百二十三條　削除

第六百二十四條　削除

第六百二十五條　削除

第六百二十六條　削除

第六百二十七條　削除

第六百二十八條　削除

第六百二十九條　削除

第六百三十條　削除

第六百三十一條　削除

第六百三十二條　削除

第六百三十三條　削除

第六百三十四條　削除

第六百三十五條　削除

第六百三十六條　削除

第六百三十七條　削除

第六百三十八條　削除

第六百三十九條　削除

第六百四十條　削除

第六百四十一條　削除

第六百四十二條　削除

第六百四十三條　削除

第六百四十四條　削除

第六百四十五條　削除

第六百四十六條　削除

第六百四十七條　削除

第六百四十八條　削除

第六百四十九條　削除

第六百五十條　削除

第六百五十一條　削除

第六百五十二條　削除

第六百五十三條　削除

第六百五十四條　削除

第六百五十五條　削除

第六百五十六條　削除

第六百五十七條　削除

第六百五十八條　削除

第六百五十九條　削除

第六百六十條　削除

第六百六十一條　削除

第六百六十二條　削除

第六百六十三條　削除

第六百六十四條　削除

第六百六十五條　削除

第六百六十六條　削除

第六百六十七條　削除

第六百六十八條　削除

第六百六十九條　削除

第六百七十條　削除

第六百七十一條　削除

第六百七十二條　削除

第六百七十三條　削除

第六百七十四條　削除

第六百七十五條　削除

第六百七十六條　削除

第六百七十七條　削除

第六百七十八條　削除

第六百七十九條　削除

第六百八十條　削除

第六百八十一條　削除

第六百八十二條　削除

第六百八十三條　削除

第六百八十四條　削除

第六百八十五條　削除

第六百八十六條　削除

第六百八十七條　削除

第六百八十八條　削除

第六百八十九條　削除

第六百九十條　削除

第六百九十一條　削除

第六百九十二條　削除

第六百九十三條　削除

第六百九十四條　削除

第六百九十五條　削除

第六百九十六條　削除

第六百九十七條　削除

第六百九十八條　削除

第六百九十九條　削除

第七百條　削除

第七百一條　削除

第七百二條　削除

第七百三條　削除

第七百四條　削除

第七百五條　削除

第七百六條　削除

第七百七條　削除

第七百八條　削除

第七百九條　削除

第七百十條　削除

第七百十一條　削除

第七百十二條　削除

第七百十三條　削除

第七百十四條　削除

第七百十五條　削除

第七百十六條　削除

第七百十七條　削除

第七百十八條　削除

第七百十九條　削除

第七百二十條　削除

第七百二十一條　削除

第七百二十二條　削除

第七百二十三條　削除

第七百二十四條　削除

第七百二十五條　削除

第七百二十六條　削除

第七百二十七條　削除

第七百二十八條　削除

第七百二十九條　削除

第七百三十條　削除

第七百三十一條　削除

第七百三十二條　削除

第七百三十三條　削除

第七百三十四條　削除

第七百三十五條　削除

第七百三十六條　削除

第七百三十七條　削除

第七百三十八條　削除

第七百三十九條　削除

第七百四十條　削除

第七百四十一條　削除

第七百四十二條　削除

第七百四十三條　削除

第七百四十四條　削除

第七百四十五條　削除

第七百四十六條　削除

第七百四十七條　削除

第七百四十八條　削除

第七百四十九條　削除

第七百五十條　削除

第七百五十一條　削除

第七百五十二條　削除

第七百五十三條　削除

第七百五十四條　削除

第七百五十五條　削除

第七百五十六條　削除

第七百五十七條　削除

第七百五十八條　削除

第七百五十九條　削除

第七百六十條　削除

第七百六十一條　削除

第七百六十二條　削除

第七百六十三條　削除

第七百六十四條　削除

第七百六十五條　削除

第七百六十六條　削除

第七百六十七條　削除

第七百六十八條　削除

第七百六十九條　削除

第七百七十條　削除

第七百七十一條　削除

第七百七十二條　削除

第七百七十三條　削除

第七百七十四條　削除

第七百七十五條　削除

第七百七十六條　削除

第七百七十七條　削除

第七百七十八條　削除

第七百七十九條　削除

第七百八十條　削除

第七百八十一條　削除

第七百八十二條　削除

第七百八十三條　削除

第七百八十四條　削除

第七百八十五條　削除

第七百八十六條　削除

第七百八十七條　削除

第七百八十八條　削除

第七百八十九條　削除

第七百九十條　削除

第七百九十一條　削除

第七百九十二條　削除

第七百九十三條　削除

第七百九十四條　削除

第七百九十五條　削除

第七百九十六條　削除

第七百九十七條　削除

第七百九十八條　削除

第七百九十九條　削除

第八百條　削除

第八百一條　削除

第八百二條　削除

第八百三條　削除

第八百四條　削除

第八百五條　削除

第八百六條　削除

第八百七條　削除

第八百八條　削除

第八百九條　削除

第八百十條　削除

第八百十一條　削除

第八百十二條　削除

第八百十三條　削除

第八百十四條　削除

第八百十五條　削除

第八百十六條　削除

第八百十七條　削除

第八百十八條　削除

第八百十九條　削除

第八百二十條　削除

第八百二十一條　削除

第八百二十二條　削除

第八百二十三條　削除

第八百二十四條　削除

第八百二十五條　削除

第八百二十六條　削除

第八百二十七條　削除

第八百二十八條　削除

第八百二十九條　削除

第八百三十條　削除

第八百三十一條　削除

第八百三十二條　削除

第八百三十三條　削除

第八百三十四條　削除

第八百三十五條　削除

第八百三十六條　削除

第八百三十七條　削除

第八百三十八條　削除

第八百三十九條　削除

第八百四十條　削除

第八百四十一條　削除

第八百四十二條　削除

第八百四十三條　削除

第八百四十四條　削除

第八百四十五條　削除

第八百四十六條　削除

第八百四十七條　削除

第八百四十八條　削除

第八百四十九條　削除

第八百五十條　削除

第八百五十一條　削除

第八百五十二條　削除

第八百五十三條　削除

第八百五十四條　削除

第八百五十五條　削除

第八百五十六條　削除

第八百五十七條　削除

第八百五十八條　削除

第八百五十九條　削除

第八百六十條　削除

第八百六十一條　削除

第八百六十二條　削除

第八百六十三條　削除

第八百六十四條　削除

第八百六十五條　削除

第八百六十六條　削除

第八百六十七條　削除

第八百六十八條　削除

第八百六十九條　削除

第八百七十條　削除

第八百七十一條　削除

第八百七十二條　削除

第八百七十三條　削除

第八百七十四條　削除

第八百七十五條　削除

第八百七十六條　削除

第八百七十七條　削除

第八百七十八條　削除

第八百七十九條　削除

第八百八十條　削除

第八百八十一條　削除

第八百八十二條　削除

第八百八十三條　削除

第八百八十四條　削除

第八百八十五條　削除

第八百八十六條　削除

第八百八十七條　削除

第八百八十八條　削除

第八百八十九條　削除

第八百九十條　削除

第八百九十一條　削除

第八百九十二條　削除

第八百九十三條　削除

第八百九十四條　削除

第八百九十五條　削除

第八百九十六條　削除

第八百九十七條　削除

第八百九十八條　削除

第八百九十九條　削除

第九百條　削除

第九百一條　削除

第九百二條　削除

第九百三條　削除

第九百四條　削除

第九百五條　削除

第九百六條　削除

第九百七條　削除

第九百八條　削除

第九百九條　削除

第九百十條　削除

第九百十一條　削除

第九百十二條　削除

第九百十三條　削除

第九百十四條　削除

第九百十五條　削除

第九百十六條　削除

第九百十七條　削除

第九百十八條　削除

第九百十九條　削除

第九百二十條　削除

第九百二十一條　削除

第九百二十二條　削除

第九百二十三條　削除

第九百二十四條　削除

第九百二十五條　削除

第九百二十六條　削除

第九百二十七條　削除

第九百二十八條　削除

第九百二十九條　削除

第九百三十條　削除

第九百三十一條　削除

第九百三十二條　削除

第九百三十三條　削除

第九百三十四條　削除

第九百三十五條　削除

第九百三十六條　削除

第九百三十七條　削除

第九百三十八條　削除

第九百三十九條　削除

第九百四十條　削除

第九百四十一條　削除

第九百四十二條　削除

第九百四十三條　削除

第九百四十四條　削除

第九百四十五條　削除

第九百四十六條　削除

第九百四十七條　削除

第九百四十八條　削除

第九百四十九條　削除

第九百五十條　削除

第九百五十一條　削除

第九百五十二條　削除

第九百五十三條　削除

第九百五十四條　削除

第九百五十五條　削除

第九百五十六條　削除

第九百五十七條　削除

第九百五十八條　削除

第九百五十九條　削除

第九百六十條　削除

第九百六十一條　削除

第九百六十二條　削除

第九百六十三條　削除

第九百六十四條　削除

第九百六十五條　削除

第九百六十六條　削除

第九百六十七條　削除

第九百六十八條　削除

第九百六十九條　削除

第九百七十條　削除

第九百七十一條　削除

第九百七十二條　削除

第九百七十三條　削除

第九百七十四條　削除

第九百七十五條　削除

第九百七十六條　削除

第九百七十七條　削除

第九百七十八條　削除

第九百七十九條　削除

第九百八十條　削除

第九百八十一條　削除

第九百八十二條　削除

第九百八十三條　削除

第九百八十四條　削除

第九百八十五條　削除

第九百八十六條　削除

第九百八十七條　削除

第九百八十八條　削除

第九百八十九條　削除

第九百九十條　削除

第九百九十一條　削除

第九百九十二條　削除

第九百九十三條　削除

第九百九十四條　削除

第九百九十五條　削除

第九百九十六條　削除

第九百九十七條　削除

第九百九十八條　削除

第九百九十九條　削除

第千條　削除

第千一條　削除

第千二條　削除

第千三條　削除

第千四條　削除

第千五條　削除

第千六條　削除

第千七條　削除

第千八條　削除

第千九條　削除

第千十條　削除

第千十一條　削除

第千十二條　削除

第千十三條　削除

第千十四條　削除

第千十五條　削除

第千十六條　削除

第千十七條　削除

第千十八條　削除

第千十九條　削除

第千二十條　削除

第千二十一條　削除

第千二十二條　削除

第千二十三條　削除

第千二十四條　削除

第千二十五條　削除

第千二十六條　削除

第千二十七條　削除

第千二十八條　削除

第千二十九條　削除

第千三十條　削除

第千三十一條　削除

第千三十二條　削除

第千三十三條　削除

第千三十四條　削除

第千三十五條　削除

第千三十六條　削除

第千三十七條　削除

第千三十八條　削除

第千三十九條　削除

第千四十條　削除

第千四十一條　削除

第千四十二條　削除

第千四十三條　削除

第千四十四條　削除

第千四十五條　削除

第千四十六條　削除

第千四十七條　削除

第千四十八條　削除

第千四十九條　削除

第千五十條　削除

第千五十一條　削除

第千五十二條　削除

第千五十三條　削除

第千五十四條　削除

第千五十五條　削除

第千五十六條　削除

第千五十七條　削除

第千五十八條　削除

第千五十九條　削除

第千六十條　削除

第千六十一條　削除

第千六十二條　削除

第千六十三條　削除

第千六十四條　削除

第千六十五條　削除

第千六十六條　削除

第千六十七條　削除

第千六十八條　削除

第千六十九條　削除

第千七十條　削除

第千七十一條　削除

第千七十二條　削除

第千七十三條　削除

第千七十四條　削除

第千七十五條　削除

第千七十六條　削除

第千七十七條　削除

第千七十八條　削除

第千七十九條　削除

第千八十條　削除

第千八十一條　削除

第千八十二條　削除

第千八十三條　削除

第千八十四條　削除

第千八十五條　削除

第千八十六條　削除

第千八十七條　削除

第千八十八條　削除

第千八十九條　削除

第千九十條　削除

第千九十一條　削除

第千九十二條　削除

第千九十三條　削除

第千九十四條　削除

第千九十五條　削除

第千九十六條　削除

第千九十七條　削除

第千九十八條　削除

第千九十九條　削除

第千百條　削除

第千百一條　削除

第千百二條　削除

第千百三條　削除

第千百四條　削除

第千百五條　削除

第千百六條　削除

第千百七條　削除

第千百八條　削除

第千百九條　削除

第千百十條　削除

第千百十一條　削除

第千百十二條　削除

第千百十三條　削除

第千百十四條　削除

第千百十五條　削除

第千百十六條　削除

第千百十七條　削除

第千百十八條　削除

第千百十九條　削除

第千百二十條　削除

第千百二十一條　削除

第千百二十二條　削除

第千百二十三條　削除

第千百二十四條　削除

第千百二十五條　削除

第千百二十六條　削除

第千百二十七條　削除

第千百二十八條　削除

第千百二十九條　削除

第千百三十條　削除

第千百三十一條　削除

第千百三十二條　削除

第千百三十三條　削除

第千百三十四條　削除

第千百三十五條　削除

第千百三十六條　削除

第千百三十七條　削除

第千百三十八條　削除

第千百三十九條　削除

第千百四十條　削除

第千百四十一條　削除

第千百四十二條　削除

第千百四十三條　削除

第千百四十四條　削除

第千百四十五條　削除

第千百四十六條　削除

第千百四十七條　削除

第千百四十八條　削除

第千百四十九條　削除

第千百五十條　削除

第千百五十一條　削除

第千百五十二條　削除

第千百五十三條　削除

第千百五十四條　削除

第千百五十五條　削除

第千百五十六條　削除

第千百五十七條　削除

第千百五十八條　削除

第千百五十九條　削除

第千百六十條　削除

第千百六十一條　削除

第千百六十二條　削除

第千百六十三條　削除

第千百六十四條　削除

第千百六十五條　削除

第千百六十六條　削除

第千百六十七條　削除

第千百六十八條　削除

第千百六十九條　削除

第千百七十條　削除

第千百七十一條　削除

第千百七十二條　削除

第千百七十三條　削除

第千百七十四條　削除

第千百七十五條　削除

第千百七十六條　削除

第千百七十七條　削除

第千百七十八條　削除

第千百七十九條　削除

第千百八十條　削除

第千百八十一條　削除

第千百八十二條　削除

第千百八十三條　削除

第千百八十四條　削除

第千百八十五條　削除

第千百八十六條　削除

第千百八十七條　削除

第千百八十八條　削除

第千百八十九條　削除

第千百九十條　削除

第千百九十一條　削除

第千百九十二條　削除

第千百九十三條　削除

第千百九十四條　削除

第千百九十五條　削除

第千百九十六條　削除

第千百九十七條　削除

第千百九十八條　削除

第千百九十九條　削除

第千二百條　削除

第千二百一條　削除

第千二百二條　削除

第千二百三條　削除

第千二百四條　削除

第千二百五條　削除

第千二百六條　削除

第千二百七條　削除

第千二百八條　削除

第千二百九條　削除

第千二百十條　削除

第千二百十一條　削除

第千二百十二條　削除

第千二百十三條　削除

第千二百十四條　削除

第千二百十五條　削除

第千二百十六條　削除

第千二百十七條　削除

第千二百十八條　削除

第千二百十九條　削除

第千二百二十條　削除

第千二百二十一條　削除

第千二百二十二條　削除

第千二百二十三條　削除

第千二百二十四條　削除

第千二百二十五條　削除

第千二百二十六條　削除

第千二百二十七條　削除

第千二百二十八條　削除

第千二百二十九條　削除

第千二百三十條　削除

第千二百三十一條　削除

第千二百三十二條　削除

第千二百三十三條　削除

第千二百三十四條　削除

第千二百三十五條　削除

第千二百三十六條　削除

第千二百三十七條　削除

第千二百三十八條　削除

第千二百三十九條　削除

第千二百四十條　削除

第千二百四十一條　削除

第千二百四十二條　削除

第千二百四十三條　削除

第千二百四十四條　削除

第千二百四十五條　削除

第千二百四十六條　削除

第千二百四十七條　削除

第千二百四十八條　削除

第千二百四十九條　削除

第千二百五十條　削除

第千二百五十一條　削除

第千二百五十二條　削除

第千二百五十三條　削除

第千二百五十四條　削除

第千二百五十五條　削除

第千二百五十六條　削除

第千二百五十七條　削除

第千二百五十八條　削除

第千二百五十九條　削除

第千二百六十條　削除

第千二百六十一條　削除

第千二百六十二條　削除

第千二百六十三條　削除

第千二百六十四條　削除

第千二百六十五條　削除

第千二百六十六條　削除

第千二百六十七條　削除

第千二百六十八條　削除

第千二百六十九條　削除

第千二百七十條　削除

第千二百七十一條　削除

第千二百七十二條　削除

第千二百七十三條　削除

第千二百七十四條　削除

第千二百七十五條　削除

第千二百七十六條　削除

第千二百七十七條　削除

第千二百七十八條　削除

第千二百七十九條　削除

第千二百八十條　削除

第千二百八十一條　削除

第千二百八十二條　削除

第千二百八十三條　削除

第千二百八十四條　削除

第千二百八十五條　削除

第千二百八十六條　削除

第千二百八十七條　削除

第千二百八十八條　削除

第千二百八十九條　削除

第千二百九十條　削除

第千二百九十一條　削除

第千二百九十二條　削除

第千二百九十三條　削除

第千二百九十四條　削除

第千二百九十五條　削除

第千二百九十六條　削除

第千二百九十七條　削除

第千二百九十八條　削除

第千二百九十九條　削除

第千三百條　削除

第千三百一條　削除

第千三百二條　削除

第千三百三條　削除

第千三百四條　削除

第千三百五條　削除

第千三百六條　削除

第千三百七條　削除

第千三百八條　削除

第千三百九條　削除

第千三百十條　削除

第千三百十一條　削除

第千三百十二條　削除

第千三百十三條　削除

第千三百十四條　削除

第千三百十五條　削除

第千三百十六條　削除

第千三百十七條　削除

第千三百十八條　削除

第千三百十九條　削除

第千三百二十條　削除

第千三百二十一條　削除

第千三百二十二條　削除

第千三百二十三條　削除

第千三百二十四條　削除

第千三百二十五條　削除

第千三百二十六條　削除

第千三百二十七條　削除

第千三百二十八條　削除

第千三百二十九條　削除

第千三百三十條　削除

第千三百三十一條　削除

第千三百三十二條　削除

第千三百三十三條　削除

第千三百三十四條　削除

第千三百三十五條　削除

第千三百三十六條　削除

第千三百三十七條　削除

第千三百三十八條　削除

第千三百三十九條　削除

第千三百四十條　削除

第千三百四十一條　削除

第千三百四十二條　削除

第千三百四十三條　削除

第千三百四十四條　削除

第千三百四十五條　削除

第千三百四十六條　削除

第千三百四十七條　削除

第千三百四十八條　削除

第千三百四十九條　削除

第千三百五十條　削除

第千三百五十一條　削除

第千三百五十二條　削除

第千三百五十三條　削除

第千三百五十四條　削除

第千三百五十五條　削除

第千三百五十六條　削除

第千三百五十七條　削除

第千三百五十八條　削除

第千三百五十九條　削除

第千三百六十條　削除

第千三百六十一條　削除

第千三百六十二條　削除

第千三百六十三條　削除

第千三百六十四條　削除

第千三百六十五條　削除

第千三百六十六條　削除

第千三百六十七條　削除

第千三百六十八條　削除

第千三百六十九條　削除

第千三百七十條　削除

第千三百七十一條　削除

第千三百七十二條　削除

第千三百七十三條　削除

第千三百七十四條　削除

第千三百七十五條　削除

第千三百七十六條　削除

第千三百七十七條　削除

第千三百七十八條　削除

第千三百七十九條　削除

第千三百八十條　削除

第千三百八十一條　削除

第千三百八十二條　削除

第千三百八十三條　削除

第千三百八十四條　削除

第千三百八十五條　削除

第千三百八十六條　削除

第千三百八十七條　削除

第千三百八十八條　削除

第千三百八十九條　削除

第千三百九十條　削除

第千三百九十一條　削除

第千三百九十二條　削除

第千三百九十三條　削除

第千三百九十四條　削除

第千三百九十五條　削除

第千三百九十六條　削除

第千三百九十七條　削除

第千三百九十八條　削除

第千三百九十九條　削除

第千四百條　削除

第千四百一條　削除

第千四百二條　削除

第千四百三條　削除

第千四百四條　削除

第千四百五條　削除

第千四百六條　削除

第千四百七條　削除

第千四百八條　削除

第千四百九條　削除

第千四百十條　削除

第千四百十一條　削除

第千四百十二條　削除

第千四百十三條　削除

第千四百十四條　削除

第千四百十五條　削除

第千四百十六條　削除

第千四百十七條　削除

第千四百十八條　削除

第千四百十九條　削除

第千四百二十條　削除

第千四百二十一條　削除

第千四百二十二條　削除

第千四百二十三條　削除

第千四百二十四條　削除

第千四百二十五條　削除

第千四百二十六條　削除

第千四百二十七條　削除

第千四百二十八條　削除

第千四百二十九條　削除

第千四百三十條　削除

第千四百三十一條　削除

第千四百三十二條　削除

第千四百三十三條　削除

第千四百三十四條　削除

第千四百三十五條　削除

第千四百三十六條　削除

第千四百三十七條　削除

第千四百三十八條　削除

第千四百三十九條　削除

第千四百四十條　削除

第千四百四十一條　削除

第千四百四十二條　削除

第千四百四十三條　削除

第千四百四十四條　削除

第千四百四十五條　削除

第千四百四十六條　削除

第千四百四十七條　削除

第千四百四十八條　削除

第千四百四十九條　削除

第千四百五十條　削除

第千四百五十一條　削除

第千四百五十二條　削除

第千四百五十三條　削除

第千四百五十四條　削除

第千四百五十五條　削除

第千四百五十六條　削除

第千四百五十七條　削除

第千四百五十八條　削除

第千四百五十九條　削除

第千四百六十條　削除

第千四百六十一條　削除

第千四百六十二條　削除

第千四百六十三條　削除

第千四百六十四條　削除

第千四百六十五條　削除

第千四百六十六條　削除

第千四百六十七條　削除

第千四百六十八條　削除

第千四百六十九條　削除

第千四百七十條　削除

第千四百七十一條　削除

第千四百七十二條　削除

第千四百七十三條　削除

第千四百七十四條　削除

第千四百七十五條　削除

第千四百七十六條　削除

第千四百七十七條　削除

第千四百七十八條　削除

第千四百七十九條　削除

第千四百八十條　削除

第千四百八十一條　削除

第千四百八十二條　削除

第千四百八十三條　削除

第千四百八十四條　削除

第千四百八十五條　削除

第千四百八十六條　削除

第千四百八十七條　削除

第千四百八十八條　削除

第千四百八十九條　削除

第千四百九十條　削除

第千四百九十一條　削除

第千四百九十二條　削除

第千四百九十三條　削除

第千四百九十四條　削除

第千四百九十五條　削除

第千四百九十六條　削除

第千四百九十七條　削除

第千四百九十八條　削除

第千四百九十九條　削除

第千五百條　削除

第千五百一條　削除

第千五百二條　削除

第千五百三條　削除

第千五百四條　削除

第千五百五條　削除

第千五百六條　削除

第千五百七條　削除

第千五百八條　削除

第千五百九條　削除

第千五百十條　削除

第千五百十一條　削除

第千五百十二條　削除

第千五百十三條　削除

第千五百十四條　削除

第千五百十五條　削除

第千五百十六條　削除

第千五百十七條　削除

第千五百十八條　削除

第千五百十九條　削除

第千五百二十條　削除

第千五百二十一條　削除

第千五百二十二條　削除

第千五百二十三條　削除

第千五百二十四條　削除

第千五百二十五條　削除

第千五百二十六條　削除

第千五百二十七條　削除

第千五百二十八條　削除

第千五百二十九條　削除

第千五百三十條　削除

第千五百三十一條　削除

第千五百三十二條　削除

第千五百三十三條　削除

第千五百三十四條　削除

第千五百三十五條　削除

第千五百三十六條　削除

第千五百三十七條　削除

第千五百三十八條　削除

第千五百三十九條　削除

第千五百四十條　削除

第千五百四十一條　削除

第千五百四十二條　削除

第千五百四十三條　削除

第千五百四十四條　削除

第千五百四十五條　削除

第千五百四十六條　削除

第千五百四十七條　削除

第千五百四十八條　削除

第千五百四十九條　削除

第千五百五十條　削除

第千五百五十一條　削除

第千五百五十二條　削除

第千五百五十三條　削除

第千五百五十四條　削除

イ　普通團體

三等

輸送期間 ＼ 人員	二十五人以上	五十人以上	百人以上	二百人以上	四百人以上
第一期	一割	一割五分	二割	二割五分	三割
第二期	二割	二割五分	三割	三割五分	四割

二等

輸送期間 ＼ 人員	二十五人以上	五十人以上	百人以上	二百人以上	四百人以上
第一期	二割	二割五分	三割	三割五分	四割
第二期	三割	三割五分	四割	四割五分	五割

ロ　特別團體

(一)　(二)號以外ノモノ

輸送期間 ＼ 人員	三十人以上	百人以上	二百人以上	四百人以上
第一期	二割五分	三割	三割五分	四割
第二期	四割	四割五分	五割	六割

(二)　高等小學校生徒

輸送期間 ＼ 人員	三十人以上	百人以上	二百人以上	四百人以上
第一期	四割五分	五割	五割五分	六割
第二期	五割五分	六割	六割五分	七割

輸送期間第一期トハ一月一日ヨリ同月十日迄、三月十一日ヨリ六月十日迄及七月十一日ヨリ十二月末日迄ヲ謂フ

輸送期間第二期トハ一月十一日ヨリ三月十日迄及六月十一日ヨリ七月十日迄ヲ謂フ

第九十一條　團體旅客ノ人員カ前條所定ノ人員ニ達セザル場合ト雖モ其ノ不足人員ニ對スル相當旅客運賃ヲ支拂フトキハ所定ノ旅客運賃ノ割引ヲ爲ス

前項ノ不足人員ハ大人(高等小學校生徒ヲ除ク)、高等小學校生徒、小兒混乘ノ場合ハ其ノ人員多數ナルモノニ依リ之ヲ計算ス人員同一ナルトキハ運賃低廉トナルモノニ依ル

第九十二條　等當小學校生徒ニ對シ特別團體トシテ旅客運賃ノ割引ヲ爲ス場合ニ於テハ十二年以上ノ者ニ對シテモ小兒ノ旅客運賃ヲ適用ス

第九十三條　團體旅客ニ對シテハ左ノ各號ニ依リ世話人ノ無賃運送ノ取扱ヲ爲ス

一　百人迄(團體ニ在リテハ二十五人以上百人迄)ノ團體　内一人

二　百一人以上ノ團體　二百人迄ハ内二人　二百一人以上ハ百人迄ヲ增ス每ニ一人ヲ加フ

第九十四條　前條ニ依ル世話人ハ必要ニ應ジ適宜先發方ヲ團體申込驛ニ請求シ乘車用トシテ第百六十七條ニ定ムル追徵切符ノ交付ヲ受クルコトヲ

得

前項ニ依リ世話人カ追徵切符ノ交付ヲ受ケタル後團體不成立トナリ若ハ主催者ノ都合ニ依リ團體乘車ノ申込ヲ取消シタルトキ又ハ團體人員減少ノ爲世話人ノ無賃扱皆無トナリ若ハ其ノ數ヲ減ズルニ至リタル場合ニ於テハ主催者ヨリ該切符面記載ノ區間ニ對スル相當旅客運賃ヲ收受ス

第九十五條　團體旅客運賃ノ割引ヲ爲ストキハ第九十三條ノ無賃世話人ヲ團體人員中ニ加算シ其ノ總人員ニ相當スル割引率ヲ適用シ又團體旅客ノ行程カ二輸送期間ニ跨ルトキハ其ノ全行程中割引率ノ大ナルモノニ依ル

第九十六條　輸送力ノ關係其ノ他鐵道ノ責ニ歸スベキ事由ニ因リ一箇ノ團體旅客ヲ二回以上ニ分割シテ運送スル場合ハ其ノ運送回數ニ拘ラズ其ノ總人員ニ依リ團體割引旅客運賃ヲ計算ス

第九十七條　團體旅客運賃ハ第四十八條及第四十九條ニ依リ計算シタル旅客一人ニ對スル割引旅客運賃ニ團體總人員ヨリ第九十三條ノ無賃世話人ヲ控除シタル殘餘ノ人員ヲ乘ジテ之ヲ計算ス

第九十九條　客車、車室(本節中電車、氣動車又ハ其ノ車室ヲ除ク)又ハ自動車ノ貸切ヲ爲ス場合ニ於テハ別ニ定アル場合ヲ除キ其ノ定員ニ對スル大人普通旅客運賃又ハ特定旅客運賃ノ八割ヲ收受ス但シ定員ノ八割ヲ超エ乘車スル場合ハ實際乘車人員ニ對スル大人普通旅客運賃又ハ特定旅客運賃ヲ收受ス

第百五十二條　定期乘車券ヲ紛失シタル旅客ハ該券殘餘ノ通用期間ニ對シ日割計算ニ依ル定期乘車券運賃ヲ支拂ヒ其ノ發行驛ニ定期乘車券ノ再交付ヲ請求スルコトヲ得

前項ノ場合ニ於テ請求ノ當日ハ之ヲ殘餘ノ通用期間ニ算入ス

第百六十二條　定期乘車券使用ノ旅客カ乘車船區間ノ延長、短縮又ハ其ノ一部ヲ他ノ異ナル方向ニ變更ヲ爲ストキハ其ノ發行驛ニ之カ書換ヲ請求スルコトヲ得

前項ノ場合ニ於テハ新舊區間ノ定期乘車券運賃ノ差額ヲ其ノ請求ノ當日ヨリ起算シタル殘餘ノ通用期間ニ對シ日割ニ依リ計算シ不足額ハ之ヲ追徵シ過剩額ハ之カ拂戻ヲ爲サズ此ノ場合ニ於テ旅客ハ過剩額ニ對シ一回ニ限リ新區間定期乘車券運賃ノ日割計算ニ依ル相當日數(端數切捨)ノ通用期間延長ヲ請求スルコトヲ得但シ通用期間延長日數ハ原定期乘車券ノ殘餘ノ日數ト併セ變更ノ日ヨリ一箇年以内ニ限ル

第百七十三條　定期乘車券使用ノ旅客ハ該券不用トナリタルトキハ其ノ通用期間内ニ限リ之ヲ發行驛ニ還付シ左ノ金額ノ拂戻ヲ請求スルコトヲ得但シ第百六十二條第二項後段ニ依リ通用期間ノ延長ノ取扱ヲ爲シタル定期乘車券所持ノ旅客ハ其ノ延長期間ニ對シテハ拂戻ヲ請求スルコトヲ得ズ

一　使用開始期日前ナルトキハ既收ノ定期乘車券運賃ヨリ手數料五十錢ヲ控除シタル殘額

二　使用開始期日以後ナルトキハ既收ノ定期乘車券運賃ヨリ使用經過月數ニ相當スル定期乘車券運賃及手數料五十錢ヲ控除シタル殘額

前項第二號ノ場合ニ於テハ拂戻請求ノ當日ハ之ヲ經過日數ニ算入シ一箇月未滿ノ經過日數ハ一箇月トシテ計算ス

第百七十四條　前條第一項第二號定期乘車券ノ使用經過月數ニ對スル運賃ハ左ノ各號ニ依リ計算ス

一　經過月數カ一箇月、三箇月又ハ六箇月ナルトキハ各其ノ月數ニ相當スル定期乘車券運賃

二　經過月數カ二箇月ナルトキハ一箇月ニ相當スル定期乘車券運賃ノ二倍

三　經過月數ガ四箇月ナルトキハ三箇月ト一箇月トニ相當スル定期乘車券運賃ノ合算額

四　經過月數ガ五箇月ナルトキハ六箇月ニ相當スル定期乘車券運賃

五　經過月數ガ七箇月ナルトキハ六箇月ト一箇月トニ相當スル定期乘車券運賃ノ合算額

六　經過月數ガ八箇月ナルトキハ六箇月ト一箇月ノ二倍トニ相當スル定期乘車券運賃ノ合算額

第百八十六條　定期乘車券又ハ回數乘車券使用ノ旅客ハ列車、汽船又ハ自動車ノ運行ヲ引續キ五日以上休止シタル場合ニ限リ該券發行驛ニ之ヲ呈示シ相當日數ノ乘車券通用期間ノ延長ヲ請求シ又ハ左ノ金額ノ拂戻ヲ請求スルコトヲ得

一　定期乘車券ニ在リテハ不使用區間ニ對スル原券ト同一通用期間ニ對スル定期乘車券運賃ヲ日割ニ依リ計算シタル休止日數ニ相當スル金額

二　回數乘車券ニ在リテハ既ニ支拂ヒタル回數乘車券運賃ヲ總券片數ニテ除シタル額ニ殘餘ノ券片數ヲ乘ジタル金額

前項第二號ノ場合ニ於テハ回數乘車券ハ之ヲ回收ス

第三百三十八條　（第四項）

圖書館ト市町村役場、學校、青年團（處女會ヲ含ム）トノ間ニ往復スル巡回書庫ニ對シテハ相當小荷物運賃ヨリ五割ヲ低減ス

●青年團團員等ノ旅客運賃割引取扱方

昭和十三年六月二十七日
鐵道省告示第百三十三號

大日本聯合青年團、大日本聯合女子青年團、大日本少年團聯盟、帝國少年團協會ノ團員、昭和七年六月鐵道省告示第百七十九號旅客及荷物運送規則（以下旅客規則ト稱ス）第二條所定ノ學校ノ學生、生徒又ハ別ニ定ムル手續ニ依リ認メラレタル團體ノ團員（二十五歳以下ノモノ）ガ五人以上一團トナリ所定ノ指導者ガ引率シテ別ニ定ムル區間及條件ニ依リ旅行スル場合ハ所定ノ割引證ヲ收受シ左ノ各號ニ依リ旅客運賃割引ノ取扱ヲ爲ス

一　等級　三等

二　割引率　五割

三　割引期間及發賣驛　割引區間毎ニ別ニ之ヲ定ム

四　乘車券　廻遊、往復ノ團體乘車券又ハ特種乘車券トス

五　通用期間　旅客規則所定ノ通トシ特ニ必要アリト認ムル場合ハ十日以内增加ス

六　割引證　關係道、府、縣ヲ經テ所屬ノ團體又ハ學校ヨリ之ヲ交付ス其ノ樣式ハ左ノ如シ

表

第　號

青年徒歩旅行旅客運賃割引證

乘車船區間	自　驛 至　驛
指導者氏名及徒歩旅行者人員	指導者　何　某 徒歩旅行者　何　名
乘車船等級及割引率	三等　五割

昭和　年　月　日發行

何團（聯盟、協會、學校）理事長（長）　氏　名　職印

一二・八糎　九・一糎

備考　中央上部ニ鐵道省ノ印ヲ押捺ス

注意

一　本證ニ依リ運賃ノ割引ヲ受クルモノハ所定ノ資格證明書又ハ指導者證明書ヲ携帶シ鐵道係員ノ請求アルトキハ何時ニテモ之ヲ呈示スベキモノトス

二　本證ハ青年徒歩旅行資格者ニ限リ使用シ得ルモノニシテ番號、指導者ノ氏名、徒歩旅行者ノ人員及發行日附ハ發行者記入シテ之ヲ交付スルモノトス

三　本證ハ記名人以外ノ者之ヲ使用スルコトヲ得ズ

四　本證ニ依リ購求シタル乘車券ハ他人ニ讓渡シ又ハ他人之ヲ使用スルコトヲ得ズ

五　本證ノ記載事項ヲ訂正シタル場合ハ發行者ノ職印アルモノニ限リ之ヲ有效トス

六　本證ノ有效期間ハ發行ノ日ヨリ三箇月トス

七　本證ニ依リ割引ノ取扱ヲ受ケタル場合ト雖モ青年宿泊所ニ宿泊セザルトキハ割引ヲ取消スモノトス

七　資格證明書　本取扱方ニ依リ旅行スル團員ハ左ノ樣式ノ資格證明書ヲ携帶シ係員ノ請求アルトキハ何時ニテモ之ヲ呈示スベキモノトス但シ大日本聯合青年團、大日本聯合女子青年團、大日本少年團聯盟及帝國少年團協會ノ團員ニ在リテハ團員手帳、學生、生徒ニ在リテハ旅客規則第六十三條所定ノ身分證明書ヲ以テ資格證明書ニ代フルコトヲ得

表

第　號

資格證明書

現住所　氏　名

生年月日

右ハ本團（聯盟、協會、校）團員（學生、生徒）タルコトヲ證明ス

昭和　年　月　日

何團（聯盟、協會、學校）理事長（長）　氏　名　職印

八・五糎　六糎

注意

一　本證明書ノ番號、住所、氏名、生年月日、發行年月日ハ發行者之ヲ記入シテ交付スベキモノトス

二　本證明書ハ他人ニ貸與シ又ハ讓渡スベカラズ

三　本證明書ハ乘車船中必ズ携帶スベキモノトス

四　本證明書ハ鐵道係員ノ請求アルトキハ何時ニテモ之ヲ呈示スベキモノトス

五　本證明書ヲ紛失シタルトキハ直ニ發行者ニ屆出ヅベキモノトス

六　新ニ證明書ノ交付ヲ受ケタル場合又ハ團員タル資格ヲ喪失シタルトキハ直ニ本證明書ヲ發行者ニ返付スベキモノトス

七　本證明書ノ有效期間ハ發行ノ日ヨリ一箇年トス

八　成規ニ依リ割引ノ取扱ヲ爲ケタル場合ト雖モ青年宿泊所ニ宿泊セザルトキハ割引ヲ取消スモノトス

八　指導者　指導者ハ一團ニ付一人トシ二十人ヲ超ユル團體ニ對シテハ其ノ超過人員二十人ニ付一人ヲ增加シ得ルモノトス

前項ノ指導者ノ資格左ノ如シ

イ　大日本聯合青年團、大日本聯合女子青年團、大日本少年團聯盟及帝國少年團協會ノ役員又ハ團員

ロ　學生、生徒ニ在リテハ教職員(事務員ヲ除ク)又ハ學校長ニ於テ指定シタル學生、生徒

ハ　前各號以外ハ別ニ定ムル手續ニ依リ認メタルモノ

前項ノ指導者ハ左ノ樣式ノ指導者證明書ヲ携帶シ係員ノ請求アルトキハ何時ニテモ之ヲ呈示スベキモノトス

表

第　號

指導者證明書

現住所

氏　名

生年月日

右ハ本團(聯盟、協會、校)所屬ノ指導者タルコトヲ證明ス

昭和　年　月　日

何團(聯盟、協會、學校)理事長(長)　氏　名　職印

八・五糎

六糎

〔青教〕

表

注意

一　本證明書ノ番號、住所、氏名、生年月日、發行年月日ハ發行者之ヲ記入シテ交付スベキモノトス

二　本證明書ハ他人ニ貸與シ又ハ讓渡スベカラズ

三　本證明書ハ乘車船中必ズ携帶スベキモノトス

四　本證明書ハ鐵道係員ノ請求アリタルトキハ何時ニテモ之ヲ呈示スベキモノトス

五　本證明書ヲ紛失シタルトキハ直ニ發行者ニ屆出ヅベキモノトス

六　新ニ證明書ノ交付ヲ受ケタル場合又ハ指導者タル資格ヲ喪失シタルトキハ直ニ本證明書ヲ發行者ニ返付スベキモノトス

七　本證明書ノ有效期間ハ發行ノ日ヨリ一箇年トス

八　成規ニ依リ割引ノ取扱ヲ受ケタル場合ト雖モ青年宿泊所ニ宿泊セザルトキハ割引ヲ取消スモノトス

九　上級乘換　全員ガ上級乘換ヲ爲ス場合ニ限リ乘換區間ニ對スル上級ノ普通又ハ特定旅客運賃ト割引旅客運賃トノ差額ヲ收受シ之ガ取扱ヲ爲ス

十　乘越、方向變更　旅客規則第百五十九條ノ二及同第百六十一條ノ二ニ依リ之ガ取扱ヲ爲ス

十一　經路變更　取扱ヲ爲サズ但シ特ニ必要アリト認ムル場合ハ旅客規則第八十四條ニ依ル乘車券ト同一ノ取扱ヲ爲ス

十二　旅行見合、旅行中止　旅客規則第八十六條ニ依ル團體旅客ノ旅行見合、旅行中止ノ場合ニ準ジ之ガ取扱ヲ爲ス

十三　途中下車禁止、復路乘車驛指定　必要アル場合ハ途中下車ノ禁止又ハ復路乘車驛ヲ指定スルモノトス

途中下車禁止又ハ復路乘車驛指定ノ乘車券ヲ以テ任意ニ下車又ハ乘車シタル場合ハ旅客規則第二十九條但書ニ準ジ之ガ取扱ヲ爲ス

十四　本割引乘車券ヲ購求シタルモノガ別ニ定ムル割引條件ニ背馳シタル場合ハ割引ヲ取消シ現乘車船區間ニ對スル普通又ハ特定旅客運賃ト既收旅客運賃トノ差額ヲ追徵ス

十五　其ノ他　一般ノ取扱ニ依ルモノトス

〔青教〕

縣令規之部

大分縣青年學校法令集（縣令規之部）

〔大分青〕

第一章　青年學校

●青年學校制度制定ノ要旨……昭一〇年訓令一一號……一
●青年學校令施行細則……昭一〇年縣令三八號……一
●青年學校教授及訓練科目要旨……昭一〇年訓令二〇號……六
●青年學校ノ普通學科ニ關スル件……昭一一年社一四七八號……七
●大分縣立實業青年學校學則……昭一一年縣令二〇號……八
●公私立男子青年學校生徒服制ニ關スル件……昭一三年訓令一五號……一一
●青年學校ニ關スル調査報告ノ件……昭一一年社一六二三號……一二
●青年學校名簿報告ニ關スル件……昭一一年社一五九七號……二〇
●學事統計報告規程（抄錄）……昭六年訓令二二號……二二
●校旗、國旗及長上ニ對スル敬禮樂譜ニ關スル件……昭八年教一一五四九號……四八

第二章　教職員

●大分縣立青年學校教員養成所併設……昭一二年告示二五二號……五一
●大分縣立青年學校教員養成所學則……昭一一年縣令一九號……五一
●公立學校職員ノ進退ニ關スル規程……大四年縣令九號……五四
●縣立學校長處務規程……大二年訓令一號……五五
●教員服制……昭一〇年訓令二一號……五八
●教員服制ニ關スル件……昭一〇年教七七〇八號……五八
●公立學校職員俸給支給規則……明四四年縣令一號……五九
●公立學校職員年功加俸支給規程……大一〇年縣令九號……五九
●公立學校職員年功加俸支給手續……大一〇年訓令五號……六一
●縣費支辨ニ屬セサル公立學校職員學校醫旅費規則……大一三年縣令七號……六七
●恩給法ニ依ル恩給中大分縣知事ノ管掌ニ係ルモノノ給與細則……大一二年縣令七〇號……六七
●大分縣知事ノ管掌ニ係ハル恩給給與書式……大一二年訓令三一號……七二
●大分縣知事ノ管掌ニ係ル年金恩給取扱手續……大一二年訓令三六號……七五
●青年學校職員ノ恩給法上ニ於ケル取扱ニ關スル件……昭一〇年教二四一七號……八一
●行幸啓ノ節學校職員生徒兒童敬禮方……昭一三年訓令一二號……八二

〔大分書〕

第三章　學校衞生

●公私立學校幼稚園職員身體檢查規程……大一〇年訓令七號……八五

〔大分書〕

大分縣青年學校法令集（縣令規之部）

第一章　青年學校

●青年學校制度制定ノ要旨

昭和十年六月十二日
大分縣訓令第十一號

市役所　町村役場　青年學校

茲ニ青年學校ニ關スル勅令公布セラレ茲ニ青年教育機關ノ統制ヲ見ルニ至リシハ國民教育上ノ一大進歩ト謂フヘシ

青年學校ハ現ニ實務ニ從事シ產業ノ第一線ニ立ツ青年大衆ニ對シ普ク教育ノ機會ヲ與ヘ且ツ人生ノ最重要ナル青年期ニ於テ尊皇殉國ノ士氣ヲ作興シ公民生活ノ德操ヲ養ヒ更ニ共同研究ヲ盛ニシテ產業ノ振興ヲ圖リ以テ健全ナル國民善良ナル公民タルノ素地ヲ育成スルヲ以テ本旨トス從テ其ノ組織內容ハ土地ノ情況ト青年ノ實際生活トヲ顧慮シ教授及訓練上伸縮性ヲ保持シ簡易自由ヲ認メタルヲ以テ特ニ專任教員ノ設置竝設備ノ充實ニ留意シ常ニ生徒ノ自發自奮ノ良習ヲ養ヒ以テ其ノ機能ヲ發揮セシメサルヘカラス當事者能ク此ノ趣旨ヲ體シ地方ノ實情ニ稽ヘ所期ノ目的達成上遺算ナカラムコトヲ望ム

●青年學校令施行細則

昭和十年六月十二日
大分縣令第三十八號

青年學校令施行細則左ノ通定ム

青年學校令施行細則

第一章　青年學校

第一條　青年學校規程第一條ニ依リ青年學校設置ノ認可ヲ受ケントスルトキハ左ノ事項ヲ具シ知事ニ申請スヘシ

一、名稱
二、位置
三、學則
四、生徒概數
五、開校年月日
六、專任兼任別職員數
七、經費及維持ノ方法
八、設置區域內ニ於ケル實業ノ情況
九、設置者、市町村學校組合又ハ町村學校組合ナルトキハ組合規約、青年學校令第三條ノ公共團體ナルトキハ定款又ハ會則、私人ナルトキハ履歷書、定款又ハ寄附行爲

校地ノ面積校舍其ノ他ノ建物ノ配置及飮用水ノ定性分析表ヲ添付スヘシ但シ學校、試驗場等ニ併設スルモノニ在リテハ之ニ充當スヘキ部分ヲ記載シタル敷地竝建物ノ平面圖ノミヲ添付スヘシ

第一項第一號第二號第三號及第五號ノ變更ハ知事ノ認可ヲ受クヘシ

第一項第四號生徒概數ハ第一號樣式ニ依リ記載スヘシ

第二條　青年學校規程第七條ニ依リ分教場ヲ設置シタル場合ニ於テハ知事ニ開申スヘシ

分教場ヲ廢止セントスル場合ニ於テハ其ノ事由及生徒處分方法ヲ具シ開申スヘシ

第三條　青年學校ヲ廢止セントスルトキハ其ノ事由、生徒ノ處分方法及廢止ノ期日ヲ具シ知事ノ認可ヲ受クヘシ

第二章　設備

第四條　青年學校ニハ青年學校規程第四條ノ規定ニ依リ校地、校舍、體操場、實習地及校具ヲ備フヘシ土地ノ情況ニ依リ必要アルトキハ寄宿舍ヲ附設スヘシ

第五條　青年學校ノ校舍ヲ新築改築又ハ增築ノ認可ヲ受ケントスルトキハ設置者ニ於テ左ノ事項ヲ具シ知事ニ申請スヘシ

一、校地平面圖（縮尺三百分ノ一）
二、校舍平面圖（縮尺百分ノ一）
三、校舍斷面圖（縮尺二十分ノ一）
四、校舍建築ノ設計及仕樣書
五、市町村、市町村學校組合又ハ町村學校組合歲入歲出豫算表
六、起工及竣工期日

第三章　教授及訓練

第六條　科竝教授及訓練期間ハ左ノ如シ

普通科　二　年
本　科　男子五年又ハ四年
　　女子三年又ハ二年
研究科　一年以上

職業種別又ハ教授及訓練時數ノ多少ニ依リ部ニ分ツコトヲ得

第七條　專修科ノ教授及訓練期間ハ三月以上一年以內トシ普通科、本科又ハ研究科ノ生徒ハ同時ニ專修科ノ課程ヲ兼修スルコトヲ得

專修項目ハ珠算、簿記、速記、タイプライター、英語、製圖、家具、塗工、園藝、養蠶、手藝、洗染、割烹其ノ他主トシテ職業ニ關スル特別ノ事項トス

第八條　講習科ヲ開設セントスルトキハ學校長ニ於テ講習期間、講習科目、講師名、講習豫定人員等ヲ具シ豫メ知事ニ開申スヘシ

第九條　教授及訓練ハ每月之ヲ行フ但シ土地ノ情況ニ依リ已ムヲ得サルトキハ此ノ限ニ在ラス

第十條　青年學校ハ土地ノ情況ニ應シ學校及家庭ニ於ケル教授訓練ノ臨地指導ヲ爲スヘシ

第十一條　青年學校ニ於テ教科書ヲ採定シタルトキハ書名、編纂者、發行者、發行年月及定價ヲ具シ知事ニ開申スヘシ

第十二條　紀元節、天長節、明治節及一月一日ニハ式ヲ行フヘシ

第四章　入學及出席

第十三條　普通科及本科ノ第一年ニ入學スルコトヲ得ル年齡ハ其ノ年三月三十一日ニ於テ普通科ニ在リテハ十二年以上本科ニ在リテハ十四年以上トス

第十四條　小學校長ハ其ノ年度卒業ノ兒童中青年學校令第八條ノ規定ニ該當スル者ヲ調査シ第二號樣式ニ依リ每年二月末日限リ之ヲ關係青年學校長ニ通知スヘシ

第十五條　市町村長ハ轉籍復籍及寄留等ニ依リ青年學校ニ入學スヘキ者ヲ生シタルトキハ其ノ都度第三號樣式ニ依リ關係青年學校長ニ通知スヘシ

第十六條　青年學校長ハ新ニ入學スヘキ者ヲ每年三月十日限リ保護者及雇傭主ニ通知スヘシ

第十七條　青年學校生徒ニシテ轉學ノ必要生シタルトキハ學校長ハ當該生徒ノ學籍簿寫ヲ移轉先學校長ニ送付スヘシ

第十八條　青年學校生徒ニシテ教授及訓練ノ委託ヲ必要ト認メタルトキハ學校長ハ當該生徒ノ出席情況其ノ他必要ナル事項ヲ生徒手帳ニ明ニシ滯留地學校長ニ委託ノ手續ヲ爲スヘシ

第十九條　青年學校長ハ當該年度ニ於ケル卒業者及修了者名簿ヲ調製シ關係市町村長ニ報告スヘシ

第五章　授業料

第二十條　青年學校令第十四條但書ノ規定ニ依リ授業料ヲ徵收セントスルトキハ左ノ事項ヲ具シ知事ノ認可ヲ受クヘシ

一、歲入歲出豫算書
二、事　由
三、學　則
四、市町村、市町村學校組合、町村學校組合、農會其ノ他之ニ準スヘキ公共團體ニ在リテハ其ノ決議書寫

授業料額ヲ變更セントスルトキハ前項各號ノ事項ヲ具シ知事ノ認可ヲ受クヘシ

第二十一條　特別ナル事情アル生徒ニ對シテハ前條ノ授業料額ヲ減額シ又ハ免除スルコトヲ得

第六章　修了及卒業

第二十二條　青年學校ノ修了及卒業ノ認定ハ全課程ニ就キ出席時數其ノ他平素ノ學修情況ヲ考査シ普通科又ハ研究科ノ課程ヲ修了シタル者ニハ第四號樣式ノ修了證本科ノ課程ヲ修了シタル者ニハ第五號樣式ノ卒業證ヲ授與スヘシ

第七章　編制及職員

第二十三條　學級ハ男女別ニ編制シ一學級ノ生徒數ハ五十名以內トス但シ特別ノ事情アルトキハ此ノ限ニ在ラス

第二十四條　青年學校令附則第三項ノ規定ニ依リ認可ヲ受ケントスルトキハ設置者ニ於テ其ノ事由ヲ具シ當該年度ノ學級編制、現在職員數及歲入歲出豫算書ヲ添ヘ前年度三月二十日限リ申請スヘシ

第二十五條　私立青年學校ニ於テ學校長ヲ定メ又ハ青年學校教員資格規程第四條ノ認可ヲ受ケントスルトキハ設置者ニ於テ左記事項ヲ具シ申請スヘシ但シ前段ノ場合ハ第三號ノ事項ヲ具申スルコトヲ要セス

一、氏　名
二、履歷書
三、擔任教授及訓練科目

第二十六條　私立青年學校ニ於テ職員ヲ任用シ又ハ解職シタルトキハ左記事項ヲ具シ知事ニ開申スヘシ但シ後段ノ場合ハ第一號第三號ノ事項及解職年月日ヲ具申スヘシ

一、氏　名
二、履歷書
三、擔任教授及訓練科目
四、採用年月日
五、俸給又ハ手當

第二十七條　青年學校ニ於ケル專任教員ハ左ニ揭クル者タルヘシ

一、公立青年學校長教諭又ハ助教諭ニシテ專任ノ者
二、前號以外ノ公立青年學校ノ教職員ニシテ當該學校ノ教員ニ專任シ手當又ハ給料月額四十圓以上ヲ受クル者

第二十八條　公立青年學校ノ指導員又ハ講師ヲ囑託セントスルトキハ左記事項ヲ具シ知事ニ申請スヘシ但シ現ニ他ノ學校ニ在職ノ者ハ第一號第三號ノ事項及當該學校長ノ承諾書ヲ添ヘ具申スヘシ

一、氏　名
二、履歷書
三、專修事項

〔大分青〕
〔大分青〕

四、身體檢査書
五、身分證明書

第二十九條　青年學校ニハ學校醫ヲ置ク但シ特別ノ事情アル場合ニ於テハ當分ノ內置カサルコトヲ得

第三十條　青年學校ニ於テ參任又ハ囑託ノ職員ニ對シテハ相當ノ手當ヲ給スヘシ

第三十一條　青年學校長ノ職務及服務ニ關シテハ大正二年一月大分縣訓令第一號縣立學校長處務規程ヲ準用ス

第八章　雜則

第三十二條　公私立青年學校ニハ左ノ簿冊及教授訓練用具ヲ備フヘシ

一、學校沿革誌
一、日誌
一、學籍簿
一、出席簿及出席督促簿
一、修了及卒業證書號錄
一、學則
一、教授及訓練要目竝教授及訓練細目
一、職員擔任科目表
一、生徒成績表
一、生徒職員身體檢査表

第一號樣式

生徒概數

科及年次 / 性別	普通科			本科			研究科	合計
	一年	二年	計	一年	二年	三年	四年	五年	計		
男											
女											

〔大分青〕

一、職員出勤簿及職員履歷書綴
一、關係法規
一、備品臺帳
一、往復文書綴
一、銃器其ノ他教練用資材
一、實習用具
一、教授及訓練用圖書及教具
一、其ノ他必要ナル表簿及備品

前項ノ學籍簿出席簿及修了卒業證書號錄ハ永年保存ス但シ青年學校ヲ廢止シタルトキハ設置者ニ於テ之ヲ保管スヘシ

第三十三條　公私立青年學校ニシテ本令ニ依リ知事ニ提出スヘキ書類ハ當該學校所在地ノ市町村長ヲ經由スヘシ

附則

本令ハ公布ノ日ヨリ之ヲ施行ス

本令ニ規定セル事項ニシテ本令施行前既ニ施行シタル事項ハ本令ニ依リ施行シタルモノト看做ス

左ノ實業補習學校及青年訓練所ニ關スル縣令ハ之ヲ廢止ス

大正十二年八月大分縣令第四十九號實業補習學校規程施行細則
大正十五年九月大分縣令第九十五號青年訓練所規程施行細則

第二號樣式

昭和　年度青年學校入學生徒調

學歷	住所	氏名	生年月日	保護者 氏名	同上職業

何小學校長

〔大分青〕

第三號樣式

青年學校入學者通知書

何市(町村)長

種別	氏名	生年月日	保護者 氏名	同上職業	現住所

備考　一、卒業生徒總數
二、中等學校入學見込數

第四號樣式

第　號

修了證

校印

氏名
生年月日

第一章　青年學校

第五號樣式

第　號

卒業證

校印

氏名
生年月日

右者本校普通科ノ課程ヲ修了シタルコトヲ證ス

年　月　日

何青年學校長位勳　氏　名㊞

右者本校本科(第何部)ノ課程ヲ卒業シタルコトヲ證ス

年　月　日

何青年學校長位勳　氏　名㊞

●青年學校教授及訓練科目要旨

昭和十年九月十七日
大分縣訓令第二十號

市役所　町村役場　公私立青年學校

昭和十年八月二十一日文部省訓令第十九號ヲ以テ青年學校教授及訓練科目要旨左ノ通定メラレタルニ付テハ青年學校ヲシテ本要旨ニ準據シ土地ノ情況ニ適切ナル教授及訓練ヲ爲シ以テ青年學校令第一條ノ本旨ヲ達成セシメンコトヲ期スベシ

記

青年學校教授及訓練科目要旨

青年學校ニ於テハ常ニ教育ニ關スル勅語ノ旨趣ヲ體シテ生徒ヲ教養シ特ニ左ノ事項ニ留意シテ教科及訓練ヲ爲スベシ

一　忠君愛國ノ大義ヲ明ニシ獻身奉公ノ心操ヲ確立スルコトニ力ムベシ

二　青年期ノ特性ニ鑑ミテ向上ノ精神ト調達ナル氣風トヲ助長シ情操ヲ豐ニシ健全ナル生活ノ自覺ニ導クベシ

三　鍛錬ヲ旨トシ堅固ナル意志ト強健ナル身體トヲ育成スベシ

四　創造ヲ尚ヒ勤勞ヲ樂ミ生業ニ勵ムノ習慣ヲ養フベシ

五　各教授及訓練科目ヲ相互ニ聯絡補益セシメ實際生活ニ即シテ知能ヲ啓發スベシ

修身及公民科

修身及公民科ハ教育ニ關スル勅語ノ旨趣ニ基キテ德性ヲ涵養シ公共生活ヲ完ウスルニ足ルベキ性格ヲ育成シ殊ニ我カ國體ノ本義ト立憲自治ノ精神トヲ體得セシムルヲ以テ要旨トス

修身及公民科ハ道德ノ要領竝ニ日常生活ニ適切ナル法制上、經濟上及社會上ノ事項ヲ授ケ尚女子ニ在リテハ特ニ婦德ノ涵養ニ資スベキ事項ヲ加フベシ

【大分青】

注意

一　修身及公民科ニ於テハ生徒ノ年齡、境遇及男女ノ特性ヲ考慮シテ其ノ實際生活ニ適切ナル事項ヲ授ケ實踐躬行ニ導クベシ

二　國民ノ記念スベキ日、忠良賢哲ノ記念日及教訓ニ資スベキ事件ノ生シタル時等ニ於テハ之ニ因ミテ適宜教訓スヘシ

三　時事ヲ取扱フ場合ニ於テハ穩健中正ヲ期シ之ニ對スル正シキ批判力ヲ養フコトニ力ムヘシ

普通學科

普通學科ハ日常生活ニ須要ナル普通ノ知識技能ヲ增進シ一般的教養ヲ高ムルヲ以テ要旨トス

普通學科ハ國語及國史ニ關スル事項ヲ授クルノ外地理、數學、理科、音樂等ニ關スル事項ニ就キ土地ノ情況ニ應シテ適宜之ヲ授クヘシ

注意

一　普通學科ニ於テハ成ルヘク各事項ヲ生活ニ關聯セシメ且各事項ノ綜合ニ留意シテ之ヲ授クヘシ

二　國語、國史、地理等ニ關スル事項ハ特ニ修身及公民科トノ聯絡ヲ保チ我カ國體、國民文化ノ特質及國勢ヲ詳ニシ進ンテ東西文化ノ發展ト國際情勢トヲ知ラシメ國民精神ヲ涵養スルコトニ留意シテ之ヲ授クヘシ

三　國語、數學、地理、理科等ニ關スル事項ハ特ニ職業科トノ聯絡ヲ保チ日常生活ニ適切ナラシムルコトニ留意シテ之ヲ授クヘシ

四　音樂ニ關スル事項ハ高雅ナル情操ヲ養ヒ國民精神ノ涵養ニ資スヘキモノヲ選ヒテ之ヲ授クヘシ

職業科

【大分青】

職業科ハ職業ニ須要ナル知識技能ヲ修練セシメ衆ネテ職業生活ノ社會的意義ヲ體得セシムルヲ以テ要旨トス職業科ハ農業、工業、商業、水產其他ノ職業ノ中ニ就キ土地ノ情況ニ適切ナル事項ヲ授クヘシ

注意

一　職業科ニ於テハ特ニ修身及公民科トノ聯絡ヲ保チ職業ヲ通シテ德性ヲ涵養スルコトニ留意スヘシ

二　職業科ハ生徒ノ職業生活ノ實際ニ適切ナル事項ニ留意シテ之ヲ授クヘシ

三　職業科ニ於テハ研究心ヲ養ヒ工夫創作ノ力ヲ陶冶スルコトニ留意スヘシ

四　職業科ニ於テハ特ニ實驗實習ヲ重ンスヘシ

五　職業科ニ於テハ努メテ地方產業トノ聯絡ヲ保チテ隨時見學等ヲ爲サシムヘシ

家事及裁縫科

家事及裁縫科ハ家事及裁縫ニ關スル知識技能ヲ修練セシメ衆ネテ堅實ナル家庭生活ヲ營ムノ能力ヲ得シムルヲ以テ要旨トス

家事及裁縫科ハ家事裁縫及手藝ニ就キ土地ノ情況ニ應シテ家庭生活ノ實際ニ適切ナル事項ヲ授クヘシ

注意

一　家事及裁縫科ハ家庭生活ノ整理ト改善トニ資スルコトニ留意シテ之ヲ授クヘシ

二　家事及裁縫科ニ於テハ趣味ノ向上ヲ圖リ工夫力ヲ練リ節約、利用、清潔、整頓等ノ習慣ヲ養フコトニ力ムヘシ

三　家事及裁縫科ニ於テハ特ニ實驗實習ヲ重ンスヘシ

體操科

體操科ハ身體ヲ强健ニシ其ノ動作ヲ輕快敏捷ナラシメ容儀ヲ整ヘ剛毅快活ノ精神ト規律ヲ重ンシ協同ヲ尚フノ習慣トヲ養フヲ以テ要旨トス

體操科ハ體操、教練、競技及遊戲等ニ就キ適宜之ヲ授クヘシ

注意

一　體操科ハ生徒ノ身體ノ發育情況及男女ノ特性ヲ考慮シテ之ヲ授クヘシ

二　體操科ニ於テハ職業等ニ因ル固癖ヲ矯正スルコトニ留意スヘシ

教練科

教練科ハ意志ヲ練磨シ身體ヲ鍛錬シ堅忍剛毅ノ精神ト規律ヲ重ンシ協同ヲ尚フノ習慣トヲ養フヲ以テ要旨トス

教練科ハ教練及體操ヲ授ケ尚土地ノ情況ニ依リ適宜武道及競技ヲ加フヘシ

注意

一　教練科ハ生徒ノ身體ノ發育情況ヲ考慮シテ之ヲ授クヘシ

二　教練科ニ於テハ職業等ニ因ル固癖ヲ矯正スルコトニ留意スヘシ

三　教練科ニ於テハ教練ノ基本的事項ノ演練ニ力ムヘシ

●青年學校ノ普通學科ニ關スル件

昭和十一年四月十七日
社第一四七八號學務部長通牒

公私立青年學校長宛

青年學校ノ教授及訓練科目中普通學科ニ於テ國語及國史ニ關スル事項ヲ授クヘキコトハ曩ニ昭和十年文部省訓令第十九號青年學校教授及訓練科目要旨中ニ之ヲ指示相成リタル處右ハ普通科及本科ニ於ケル普通學科ニ就テハ各年ニ付國語及國史ニ關スル事項ヲ必須事項トシテ授クルコトヲ要シ唯研究科ニ於テ普通學科ヲ課スル場合ニハ必スシモ之ヲ必須事項ト爲スコトヲ

要セサル旨今般文部省ヨリ通牒相成リタルニ付御了知相成度

●大分縣立實業青年學校學則

昭和十一年四月四日
大分縣令第二十號

追加　昭和一二年三月縣令第二八號改正

大分縣立實業青年學校學則左ノ通定ム

大分縣立實業青年學校學則

第一章　名稱及目的

第一條　本校ハ大分縣立實業青年學校ト稱シ大分縣立青年學校教員養成所ニ併設ス

第二條　本校ハ青年學校令第一條ノ趣旨ニ依リ皇國ノ士氣ヲ作興シ公民自治ノ德操ヲ養ヒ農事ニ關スル知識技能ヲ授ケ以テ農村中堅人物ヲ養成スルヲ目的トス

第三條　本校ハ大分縣立青年學校教員養成所教育實習所ニ充當ス

第二章　科並ニ教授及訓練期間

第四條　本校ニ普通科、本科、研究科ヲ置ク

修業年限

男子	普通科	二年
	本科	三年
	研究科	一年
女子	普通科	二年
	本科	二年
	研究科	一年

前項ノ外季節制ノモノヲ設クルコトアルヘシ

第五條　生徒ノ定員ハ各科ヲ通シ六百五十人トス

第三章　教授及訓練ノ科目並時數

第六條　本校ハ教授及訓練ノ科目並時數ヲ左ノ如ク定ム

男子　普通科

教授及訓練科目		第一年 毎週時數	第二年 毎週時數	第三年 毎週時數	第四年 毎週時數
修身及公民科	道德ノ要領法制上經濟上及社會上ノ事項	二同上	二同上	二同上	二同上
國語漢文	普通文ノ講讀作文習字	五同上	八同上	四同上	四同上
國史	國史ノ大要	二同上	二同上	一同上	一同上
地理	日本地理ノ大要	二	二	一同上	一同上
	外國地理ノ大要	二	二	一同上	一同上
算術	珠算	四同上	三同上	一同上	一同上
英語	普通英語	二同上	二同上	二同上	二同上
體操	體操競技教練	三同上	三同上	三同上	三同上
教練	教練體操武道競技				
農業	農業大要	七	七	七	七
	普通作物	同上	同上	同上	同上
	蔬菜				
	畜產				
計		三〇	三〇	三三	三三

女子　普通科

教授及訓練科目		第一年 毎週時數	第二年 毎週時數	第三年 毎週時數	第四年 毎週時數
修身及公民科	道德ノ要領法制上經濟上及社會上ノ事項	二同上	二同上	二同上	二同上
國語漢文	普通文ノ講讀作文習字	五同上	八同上	四同上	四同上
國史	國史ノ大要	二同上	二同上	一同上	一同上
地理	日本地理ノ大要	二	二	一同上	一同上
	外國地理ノ大要	二	二	一同上	一同上
算術	珠算	四同上	三同上	一同上	一同上
英語	普通英語	二同上	二同上	二同上	二同上
體操	體操競技教練	三同上	三同上	三同上	三同上
教練	教練體操武道競技				
農業	農業大要	七	七	七	七
	普通作物	同上	同上	同上	同上
	蔬菜				
	畜產				
計		三〇	三〇	三三	三三

本科　研究科

教授及訓練科目		第一年 毎週時數	第二年 毎週時數	第三年 毎週時數
修身及公民科	道德ノ要領法制上經濟上及社會上ノ事項	二同上	二同上	二同上
國語漢文	普通文ノ講讀作文習字	五同上	四同上	四同上
國史	國史ノ大要	二同上	一同上	一同上
地理	日本地理ノ大要	二	一同上	一同上
	外國地理ノ大要	二	一同上	一同上
算術	珠算	四同上	一同上	一同上
英語	普通英語	二同上	一同上	一同上
體操	體操競技教練	三同上	三同上	三同上
教練	教練體操武道競技			
農業	農業大要	七	七	七
	普通作物	同上	同上	同上
	蔬菜			
	畜產			
計		三〇	三〇	三三

女子　普通科　本科　研究科

教授及訓練科目		第一年 毎週時數	第二年 毎週時數	第一年 毎週時數	第二年 毎週時數
修身及公民科	道德ノ要領法制上經濟上及社會上ノ事項	二同上	二同上	二同上	二同上
國語漢文	普通文ノ講讀作文習字	五同上	四同上	四同上	四同上
國史	國史ノ大要	二同上	一同上	一同上	一同上
地理	日本地理ノ大要	二	一同上	一同上	一同上
	外國地理ノ大要	二	一同上	一同上	一同上
算術	珠算	四同上	一同上	一同上	一同上
英語	普通英語	二同上	一同上	一同上	一同上
體操	體操競技教練	三同上	三同上	三同上	三同上
教練	教練體操武道競技				
農業	農業大要	七	七	七	七
	普通作物	同上	同上	同上	同上
	蔬菜				
	畜產				
計		三〇	三〇	三三	三三

女子　普通科　本科　研究科

教授及訓練科目		第一年 毎週時數	第二年 毎週時數	第一年 毎週時數	第二年 毎週時數
修身及公民科	道德ノ要領法制上經濟上及社會上ノ事項	二同上	二同上	二同上	二同上
國語漢文	普通文ノ講讀作文習字	五同上	四同上	四同上	四同上
國史	國史ノ大要	二同上	一同上	一同上	一同上
地理	日本地理ノ大要	二	一同上	一同上	一同上
	外國地理ノ大要	二	一同上	一同上	一同上
算術	珠算	四同上	一同上	一同上	一同上
英語	普通英語	二同上	一同上	一同上	一同上
體操	體操競技教練	三同上	三同上	三同上	三同上
教練	教練體操武道競技				
農業	農業大要	七	七	七	七
	普通作物	同上	同上	同上	同上
	蔬菜				
	畜產				
計		三〇	三〇	三三	三三

女子　普通科　本科　研究科

教授及訓練科目		第一年 毎週時數	第二年 毎週時數	第一年 毎週時數	第二年 毎週時數
修身及公民科	道德ノ要領法制上經濟上及社會上ノ事項	二同上	二同上	二同上	二同上
國語漢文	普通文ノ講讀作文習字	五同上	四同上	四同上	四同上
國史	國史ノ大要	二同上	一同上	一同上	一同上
地理	日本地理ノ大要	二	一同上	一同上	一同上
	外國地理ノ大要	二	一同上	一同上	一同上
算術	珠算	四同上	一同上	一同上	一同上
英語	普通英語	二同上	一同上	一同上	一同上
體操	體操競技教練	三同上	三同上	三同上	三同上
教練	教練體操武道競技				
農業	農業大要	七	七	七	七
	普通作物	同上	同上	同上	同上
	蔬菜				
	畜產				
計		三〇	三〇	三三	三三

女子　普通科　本科　研究科

教授及訓練科目		第一年 毎週時數	第二年 毎週時數	第一年 毎週時數	第二年 毎週時數
修身及公民科	道德ノ要領法制上經濟上及社會上ノ事項	二同上	二同上	二同上	二同上
國語漢文	普通文ノ講讀作文習字	五同上	四同上	四同上	四同上
國史	國史ノ大要	二同上	一同上	一同上	一同上
地理	日本地理ノ大要	二	一同上	一同上	一同上
	外國地理ノ大要	二	一同上	一同上	一同上
算術	珠算	四同上	一同上	一同上	一同上
英語	普通英語	二同上	一同上	一同上	一同上
體操	體操競技教練	三同上	三同上	三同上	三同上
教練	教練體操武道競技				
農業	農業大要	七	七	七	七
	普通作物	同上	同上	同上	同上
	蔬菜				
	畜產				
計		三〇	三〇	三三	三三

女子　普通科　本科　研究科

教授及訓練科目		第一年 毎週時數	第二年 毎週時數	第一年 毎週時數	第二年 毎週時數
修身及公民科	道德ノ要領法制上經濟上及社會上ノ事項	二同上	二同上	二同上	二同上
國語漢文	普通文ノ講讀作文習字	五同上	四同上	四同上	四同上
國史	國史ノ大要	二同上	一同上	一同上	一同上
地理	日本地理ノ大要	二	一同上	一同上	一同上
	外國地理ノ大要	二	一同上	一同上	一同上
算術	珠算	四同上	一同上	一同上	一同上
英語	普通英語	二同上	一同上	一同上	一同上
體操	體操競技教練	三同上	三同上	三同上	三同上
教練	教練體操武道競技				
農業	農業大要	七	七	七	七
	普通作物	同上	同上	同上	同上
	蔬菜				
	畜產				
計		三〇	三〇	三三	三三

女子　普通科　本科　研究科

教授及訓練科目		第一年 毎週時數	第二年 毎週時數	第一年 毎週時數	第二年 毎週時數
修身及公民科	道德ノ要領法制上經濟上及社會上ノ事項	二同上	二同上	二同上	二同上
國語漢文	普通文ノ講讀作文習字	五同上	四同上	四同上	四同上
國史	國史ノ大要	二同上	一同上	一同上	一同上
地理	日本地理ノ大要	二	一同上	一同上	一同上
	外國地理ノ大要	二	一同上	一同上	一同上
算術	珠算	四同上	一同上	一同上	一同上
英語	普通英語	二同上	一同上	一同上	一同上
體操	體操競技教練	三同上	三同上	三同上	三同上
教練	教練體操武道競技				
農業	農業大要	七	七	七	七
	普通作物	同上	同上	同上	同上
	蔬菜				
	畜產				
計		三〇	三〇	三三	三三

女子　普通科　本科　研究科

教授及訓練科目		第一年 毎週時數	第二年 毎週時數	第一年 毎週時數	第二年 毎週時數
修身及公民科	道德ノ要領法制上經濟上及社會上ノ事項	二同上	二同上	二同上	二同上
國語漢文	普通文ノ講讀作文習字	五同上	四同上	四同上	四同上
國史	國史ノ大要	二同上	一同上	一同上	一同上
地理	日本地理ノ大要	二	一同上	一同上	一同上
	外國地理ノ大要	二	一同上	一同上	一同上
算術	珠算	四同上	一同上	一同上	一同上
英語	普通英語	二同上	一同上	一同上	一同上
體操	體操競技教練	三同上	三同上	三同上	三同上
教練	教練體操武道競技				
農業	農業大要	七	七	七	七
	普通作物	同上	同上	同上	同上
	蔬菜				
	畜產				
計		三〇	三〇	三三	三三

女子　普通科　本科　研究科

教授及訓練科目		第一年 毎週時數	第二年 毎週時數	第一年 毎週時數	第二年 毎週時數
修身及公民科	道德ノ要領法制上經濟上及社會上ノ事項	二同上	二同上	二同上	二同上
國語漢文	普通文ノ講讀作文習字	五同上	四同上	四同上	四同上
國史	國史ノ大要	二同上	一同上	一同上	一同上
地理	日本地理ノ大要	二	一同上	一同上	一同上
	外國地理ノ大要	二	一同上	一同上	一同上
算術	珠算	四同上	一同上	一同上	一同上
英語	普通英語	二同上	一同上	一同上	一同上
體操	體操競技教練	三同上	三同上	三同上	三同上
教練	教練體操武道競技				
農業	農業大要	七	七	七	七
	普通作物	同上	同上	同上	同上
	蔬菜				
	畜產				
計		三〇	三〇	三三	三三

女子　普通科　本科　研究科

教授及訓練科目		第一年 毎週時數	第二年 毎週時數	第一年 毎週時數	第二年 毎週時數
修身及公民科	道德ノ要領法制上經濟上及社會上ノ事項	二同上	二同上	二同上	二同上
國語漢文	普通文ノ講讀作文習字	五同上	四同上	四同上	四同上
國史	國史ノ大要	二同上	一同上	一同上	一同上
地理	日本地理ノ大要	二	一同上	一同上	一同上
	外國地理ノ大要	二	一同上	一同上	一同上
算術	珠算	四同上	一同上	一同上	一同上
英語	普通英語	二同上	一同上	一同上	一同上
體操	體操競技教練	三同上	三同上	三同上	三同上
教練	教練體操武道競技				
農業	農業大要	七	七	七	七
	普通作物	同上	同上	同上	同上
	蔬菜				
	畜產				
計		三〇	三〇	三三	三三

女子　普通科　本科　研究科

教授及訓練科目		第一年 毎週時數	第二年 毎週時數	第一年 毎週時數	第二年 毎週時數
修身及公民科	道德ノ要領法制上經濟上及社會上ノ事項	二同上	二同上	二同上	二同上
國語漢文	普通文ノ講讀作文習字	五同上	四同上	四同上	四同上
國史	國史ノ大要	二同上	一同上	一同上	一同上
地理	日本地理ノ大要	二	一同上	一同上	一同上
	外國地理ノ大要	二	一同上	一同上	一同上
算術	珠算	四同上	一同上	一同上	一同上
英語	普通英語	二同上	一同上	一同上	一同上
體操	體操競技教練	三同上	三同上	三同上	三同上
教練	教練體操武道競技				
農業	農業大要	七	七	七	七
	普通作物	同上	同上	同上	同上
	蔬菜				
	畜產				
計		三〇	三〇	三三	三三

女子　普通科　本科　研究科

教授及訓練科目		第一年 毎週時數	第二年 毎週時數	第一年 毎週時數	第二年 毎週時數
修身及公民科	道德ノ要領法制上經濟上及社會上ノ事項	二同上	二同上	二同上	二同上
國語漢文	普通文ノ講讀作文習字	五同上	四同上	四同上	四同上
國史	國史ノ大要	二同上	一同上	一同上	一同上
地理	日本地理ノ大要	二	一同上	一同上	一同上
	外國地理ノ大要	二	一同上	一同上	一同上
算術	珠算	四同上	一同上	一同上	一同上
英語	普通英語	二同上	一同上	一同上	一同上
體操	體操競技教練	三同上	三同上	三同上	三同上
教練	教練體操武道競技				
農業	農業大要	七	七	七	七
	普通作物	同上	同上	同上	同上
	蔬菜				
	畜產				
計		三〇	三〇	三三	三三

女子　普通科　本科　研究科

教授及訓練科目		第一年 毎週時數	第二年 毎週時數	第一年 毎週時數	第二年 毎週時數
修身及公民科	道德ノ要領法制上經濟上及社會上ノ事項	二同上	二同上	二同上	二同上
國語漢文	普通文ノ講讀作文習字	五同上	四同上	四同上	四同上
國史	國史ノ大要	二同上	一同上	一同上	一同上
地理	日本地理ノ大要	二	一同上	一同上	一同上
	外國地理ノ大要	二	一同上	一同上	一同上
算術	珠算	四同上	一同上	一同上	一同上
英語	普通英語	二同上	一同上	一同上	一同上
體操	體操競技教練	三同上	三同上	三同上	三同上
教練	教練體操武道競技				
農業	農業大要	七	七	七	七
	普通作物	同上	同上	同上	同上
	蔬菜				
	畜產				
計		三〇	三〇	三三	三三

普通學科	國語	普通ノ講讀作文習字	五	同上	五	同上	四	同上	四	同上	二
	國史	國史ノ大要	三	同上	三	同上	一	同上	一	同上	一
	地理	日本地理ノ大要		外國地理大要							
	數學	算術珠算	三	同上	三	同上	一	同上	一	同上	一
	理科	博物物理化學	二	同上	二						
	音樂	單音唱歌	一	簡易ナル音樂	一	同上	一	同上	一		
農業科		農業大要	三	同上	三	普通作物園藝養蠶畜產農產加工	三	同上	三	同上	一
家事及裁縫科	家事	家事大要	三	同上	三	衣食住及家庭衛生娛樂等ニ關スル一般事項	四	同上 一家經濟 生花	四	衣食住ニ關スル一般事項育兒看護家計生花	四
	裁縫	普通衣服ノ裁方縫方	六	同上	六	同上 簡易ナル手藝	一二	同上	一二	同上	一六
體操科		體操遊戲	二	同上	二	同上	二	同上	二	同上	二
計			三〇		三〇		三〇		三〇		二八

（國史・地理ノ時數ハ第一學年及第二學年ニ於テ合セテ三）

備考　學校長ニ於テハ必要アル場合ニ於テ每週教授及訓練時數ヲ三十二時間マテ實施スルコトヲ得

農事ニ關スル實習ハ時期ニ依リ一定セサルモ特ニ家庭實習指導ニ重キヲ置ク學校ニ於ケル農業實習ハ標準農家ヲ想定シ有畜農業ノ模範的經營指導ヲ重視ス

農民精神涵養ヲ主トシ生活實習ノ訓練ニ重キヲ置ク

第四章　教授及訓練ノ學年並休業

〔大分青〕

第七條　本校ノ學年ハ四月一日ニ始マリ翌年三月三十一日ニ終ルモノトス

第八條　本校ノ休業日ヲ定ムルコト左ノ如シ

一　一月一日及昭和二年勅令第二十五號ニ據ル祭日祝日

二　日曜日

三　冬期休業日　十二月二十五日ヨリ翌年一月七日ニ至ル十四日間

四　開校記念日

第五章　教授及訓練時刻並ニ季節ニ關スル事項

第九條　本校ハ晝間通年制トシ每日午前八時ヨリ午後三時マデ教授及訓練ヲ行フ但シ季節ニ依リ始業終業ノ時刻ヲ變更スルコトアルヘシ

第六章　入學及退學

第十條　本校ニ入學セントスル者ハ保證人トシテ戶主又ハ後見人連署ノ上入學願書ヲ學校長ニ差出スヘシ

第十一條　募集人員定員ヲ超過スルトキハ考査ノ上入學ヲ許可ス

第十二條　本校ヲ退學セントスル者ハ其ノ理由ヲ具シ保證人連署ヲ以テ學校長ニ願出ツヘシ

第七章　修了及卒業

第十三條　本校普通科ノ修了及本科卒業ハ平素ノ成績ヲ考査シ之ヲ定ム

第十四條　本校普通科ヲ修了シタル者ニ第一號書式ノ修了證ヲ本科ヲ卒業シタル者ニハ第二號書式ノ卒業證ヲ授與ス

第八章　賞罰

第十五條　本校生徒ニシテ操行佳良學業成績優良ナル者ハ之ヲ表彰ス

第十六條　本校生徒ニシテ其ノ本分ヲ失シタル者ハ之ヲ懲戒ス

第九章　授業料

第十七條　授業料ハ每月金壹圓トス

第十章　附則

第十八條　本學則施行上必要ナル細則ハ學校長別ニ之ヲ定ム

第十九條　本學則ハ昭和十一年四月一日ヨリ之ヲ施行ス

〔大分青〕

第一號書式

第　　號

修了證

氏　　名

年月日生

校印

右者本校普通科ノ課程ヲ修了シタルコトヲ證ス

年　月　日

大分縣立實業青年學校長位勳　氏　名印

第二號書式

第　　號

卒業證

氏　　名

年月日生

右者本校本科ノ課程ヲ卒業シタルコトヲ證ス

年　月　日

大分縣立實業青年學校長位勳　氏　名印

●公私立男子青年學校生徒服制ニ關スル件

昭和十三年六月二十四日
大分縣訓令第十五號

公私立男子青年學校

公私立男子青年學校生徒服制規程左ノ通リ定ム

公私立男子青年學校生徒服制ニ關スル規程

第一條　生徒ハ制服ヲ著用スベシ

第二條　生徒ノ服制ヲ左ノ如ク定ム

一、帽子

製式　丸型

地質　木綿地

色　　鶯茶
徽章　　星ノ中央ニ「青」ノ字ヲ浮ス
略帽トシテ戰鬪帽使用スルコトヲ得

二、衣袴
(一)　衣
　　製式　　背廣型折襟(所謂ステン襟)
　　地質　　木綿地
　　色　　鶯茶
　　釦　　無地金色
(二)　袴
　　製式　　普通
　　質色共ニ衣ニ同ジ

三、脚絆
　　製式　　巻脚絆
　　地質　　國防色混綿製

第三條　前各條ニ規定ナキ事項ニ付テハ別ニ共ノ都度通牒ヲ以テ之ヲ定ム

附　則
本令ハ昭和十三年七月一日ヨリ之ヲ施行ス
本令施行ノ際現ニ在學スル生徒ノ服制ハ當分ノ間從前ノ通リトス

第一表

學校數調

男子及女子ノ學校	男子ノミノ學校	女子ノミノ學校	計

(昭和　年四月末日現在)

●青年學校ニ關スル調査報告ノ件

昭和十一年四月二十一日
社第一六二三號學務部長通牒
各私立青年學校長宛

青年學校ニ關スル調査別紙樣式ニ依リ毎年六月末日限リ御報告相成度此段及通牒候也

○注意　各表毎ニ必ス別紙トスルコト

第二表

學校長及教員數調

男女別＼種別	學校長	教員					合計
		教諭	助教諭	指導員	其ノ他	計	
男							
女							
計							

(昭和　年四月末日現在)

備考
一、學校長ノ欄ニ於テ專任ノ學校長(他ノ職ヲ兼ヌル者及其ノ學校ノ他ノ職員ヨリ兼ヌル者ヲ含ム)ハ更ニ○印ヲ附シテ其ノ數ヲ表示スルコト
二、同一學校ニ於テ學校長ト教員トヲ兼ヌル者ハ各該當欄ニ其ノ數ヲ記入スルコト
三、男女ノ欄ハ職員ノ性別ニ依リ記入スルコト

第三表

專任教員數調

男女別＼種別	學校長	教諭	助教諭	指導員	其ノ他	計
男						
女						
計						

(昭和　年四月末日現在)

備考
一、專任教員ハ左ニ揭ゲル者タルコト
(イ)公立青年學校ノ專任ノ教諭又ハ助教諭タル者

（ロ）公立青年學校ノ專任ノ學校長ニシテ當該學校ノ教諭又ハ助教諭ニ兼任セラレタル者
（ハ）前二號以外ノ公立私立青年學校教員タル者ニシテ當該學校ノ教員タルコトヲ本務トシ且手當又ハ給料月額四十圓以上ヲ受クル者
二、種別ノ欄ハ專任教員ノ本務ニ依リ之ヲ記入スルコト
三、男女ノ欄ハ專任教員ノ性別ニ依リ記入スルコト

第四表

專任教員設置情況調

男女別＼種別	既置專任教員數	增置專任教員數	新置專任教員數	計
男				
女				
計				

（昭和　年四月末日現在）

備考

一、專任教員ハ左ニ揭クル者タルコト
（イ）公立青年學校ノ專任ノ教諭又ハ助教諭タル者
（ロ）公立青年學校ノ專任ノ學校長ニシテ當該學校ノ教諭又ハ助教諭ニ兼任セラレタルコトヲ本務トシ且手當又ハ給料月額四十圓以上ヲ受クル者
（ハ）前二號以外ノ公立私立青年學校教員タル者ニシテ當該學校ノ教諭又ハ助教諭ニ兼任セラレタルコトヲ本務トシ且手當又ハ給料月額四十圓以上ヲ受クル者
二、既置專任教員數ノ欄ハ前年度迄ニ置キタル專任教員數ヲ、增置專任教員數ノ欄ハ前年度迄ニ專任教員ヲ置カサル學校及其ノ年度新設ノ學校ニ於テ其ノ年度ニ新ニ置キタル專任教員數ヲ記入スルコト
三、新置專任教員數ノ欄ニ於テ其ノ年度新設ノ學校ニ於ケル專任教員ハ更ニ△ヲ附シテ其ノ數ヲ表示スルコト
四、男女ノ欄ハ專任教員ノ性別ニ依リ記入スルコト

第五表

專任教員設置學校數調

增置シタルモノ／既置專任教員學校	增置セサルモノ／專任教員新置學校	專任教員未置學校	計

〔大分青〕

備考

一、專任教員ハ左ニ揭クル者タルコト
（イ）公立青年學校ノ專任ノ教諭又ハ助教諭タル者
（ロ）公立青年學校ノ專任ノ學校長ニシテ當該學校ノ教諭又ハ助教諭ニ兼任セラレタルコトヲ本務トシ且手當又ハ給料月額四十圓以上ヲ受クル者
（ハ）前二號以外ノ公立私立青年學校教員タル者ニシテ當該學校ノ教員タルコトヲ本務トシ且手當又ハ給料月額四十圓以上ヲ受クル者
二、專任教員既置學校ノ欄ハ前年度迄ニ專任教員ヲ置キタル學校數ト增置シタル學校數トヲ各該當欄ニ記入シ、專任教員新置學校ノ欄ハ前年度迄專任教員ヲ置カサル學校及其ノ年度新設ノ學校ニ於テ其ノ年度ニ新ニ專任教員ヲ置キタル學校數ヲ記入スルコト
三、專任教員新置學校ノ欄ニ於テ其ノ年度新設ノ學校ハ更ニ△ヲ附シテ其ノ數ヲ表示スルコト

第六表

生徒數調

男女別＼科別	普通科						本科 計	研究科				專修科	合計
	第一年	第二年	第三年	第四年	第五年	計		第一年	第二年	第三年	第四年	計	
男													
女													
計													

（昭和　年四月末日現在）

備考

一、專修科ノ欄ニ於テ普通科、本科又ハ研究科ノ生徒ニシテ專修科ヲ兼修スル者ハ更ニ△ヲ附シテ其ノ數ヲ表示スルコト
二、男女欄ハ生徒ノ性別ニ依リ記入スルコト

第七表

前年度修了者及卒業者數調

種別／男女別	普通科修了者	本科卒業者	研究科修了者	專修科修了者	計
男					
女					
計					

備考

一、本表ハ其ノ年三月末日迄ニ修了又ハ卒業シタル者ヲ調査スルモノナルコト
二、專修科ノ欄ニ於テ普通科、本科又ハ研究科ノ生徒ニシテ專修科ヲ兼修シタル者ハ更ニ△ヲ附シテ其ノ數ヲ表示スルコト
三、男女ノ欄ハ生徒ノ性別ニ依リ記入スルコト

第八表

前年度中途退學者數調

科別／男女別	普通科	本科	研究科	計
男				
女				
計				

備考

一、男女ノ欄ハ生徒ノ性別ニ依リ記入スルコト

〔大分青〕

第九表

經費豫算額調

（昭和　年四月末日現在）

經費											
職員俸給及手當											
專任教員											
既置	增置	新置	計	專任教員以外ノ學校長及教員	其ノ他ノ職員	計	其ノ他ノ經費	計	臨時費	計

備考

一、專任教員ハ左ニ掲クル者タルコト
（イ）公立青年學校ノ專任ノ教諭又ハ助教諭タル者
（ロ）公立青年學校ノ專任ノ學校長ニシテ當該學校ノ教諭又ハ助教諭ニ兼任セラレタル者
（ハ）前二號以外ノ公立私立青年學校教員タル者ニシテ當該學校ノ教員タルコトヲ本務トシ且手當又ハ給料月額四十圓以上ヲ受クル者
二、專任教員ノ欄ハ第四表ノ專任教員ノ既置增置及新置ノ區別ニ依リ其ノ俸給及手當豫算額ヲ記入スルコト

第一〇表

前年度經費支出額調

經費											
職員俸給及手當											
專任教員											
既置	增置	新置	計	專任教員以外ノ學校長及教員	其ノ他ノ職員	計	其ノ他ノ經費	計	臨時費	合計

〔大分青〕

備考

一、專任教員ハ左ニ揭ク者タルコト

(イ)公立青年學校ノ專任ノ教諭又ハ助教諭タル者

(ロ)公立青年學校ノ專任ノ學校長ニシテ當該學校ノ教諭又ハ助教諭ニ兼任セラレタル者

(ハ)前二號以外ノ公立私立青年學校教員タル者ニシテ當該學校ノ教員タルコトヲ本務トシ且手當又ハ給料月額四十圓以上ヲ受クル者

二、專任教員ノ欄ハ第四表ノ專任教員ノ既設增置及新置ノ區別ニ依リ其ノ俸給及手當支出額ヲ記入スルコト

第一一表

課程種別調

（昭和　年四月末日現在）

種別 / 男女別	普通科本科ヲ置クモノ	普通科本科研究科ヲ置クモノ	普通科ノミヲ置クモノ	本科ノミヲ置クモノ	本科研究科ヲ置クモノ	普通科本科專修科ヲ置クモノ	普通科本科研究科專修科ヲ置クモノ	普通科專修科ヲ置クモノ	本科專修科ヲ置クモノ	本科研究科專修科ヲ置クモノ	計
男											
女											
計											

備考

一、男ノ欄ハ男子ノミノ青年學校ノ課程竝男子及女子ノ青年學校ノ男子ノ課程ヲ、女ノ欄ハ女子ノミノ青年學校ノ課程竝男子及女子ノ青年學校ノ女子ノ課程ヲ記入スルコト

第一二表

教授及訓練期間調

（昭和　年四月末日現在）

〔大分青〕

種別 / 男女別	本科 二年ノモノ	本科 三年ノモノ	本科 四年ノモノ	本科 五年ノモノ	本科 計	研究科 一年ノモノ	研究科 二年ノモノ	研究科 三年ノモノ	研究科 四年ノモノ	研究科 計	專修科 六月未滿ノモノ	專修科 一年未滿ノモノ	專修科 一年ノモノ	專修科 計
男														
女														
計														

備考

一、男ノ欄ハ男子ノミノ青年學校ノ科竝ニ男子及女子ノ青年學校ノ男子ノ科ヲ、女ノ欄ハ女子ノミノ青年學校ノ科竝ニ男子及女子ノ青年學校ノ女子ノ科ヲ記入スルコト

二、一ノ學校ニ於テ男子又ハ女子ニ付教授及訓練期間ヲ異ニスル二以上ノ同一科ヲ併置スル場合ハ各該當欄ニ之ヲ記入スルコト

第一三表

設備情況調

（昭和　年四月末日現在）

獨立設置學校數	併設學校數	小學校ニ併設シタルモノ	其ノ他ニ併設シタルモノ	計	分教場數	併設學校ニシテ專用教室ノ設アル學校數	分教場ノ設アル學校數	分教場數

備考

小學校以外ニ併設シタルモノニ在リテハ其何名カヲ備考ニ記入シ置クコト

第一四表

前年度青年學校課程修得者數調

縣　立
市　立
町　村　立

備考
一、本表ハ青年學校ノ課程ヲ修メ前年度ニ於テ青年學校長カ兵役法施行令第三十一條第三項ノ規定ニ依リ陸軍大臣ノ定メタル課程ヲ修得シタルコトヲ證明シタル者ノ數ヲ調査スルモノナルコト

●青年學校名簿報告ニ關スル件

昭和十一年四月十七日
社第一五九七號學務部長通牒

別紙

青年學校名簿

名稱	設置者	位置	開校年月	科竝教授及訓練期間	學校長兼任	教員數 專任	教員數 兼任	生徒數 男 普通科	生徒數 男 本科	生徒數 男 研究科	生徒數 男 專修科	生徒數 女 普通科	生徒數 女 本科	生徒數 女 研究科	生徒數 女 專修科	備考

（昭和　年四月末日現在）

公私立青年學校長

青年學校名簿別紙樣式ニ依リ毎年五月末日限リ御報告相成樣致度此段及通牒候也

備考
一、設置者ノ欄ハ公立ニ在リテハ縣名、市町村學校組合名、町村學校組合名等ヲ、私立ニ在リテハ設置者名ヲ記入スルコト
尙學區ニ於テ費用ヲ負擔スル場合ハ備考欄ニ之ヲ記入スルコト
二、位置ノ欄ハ其ノ學校ノ所在地ヲ記入スルコト但シ小學校等ニ併設シタルモノハ當該學校等ノ所在地及名稱ヲ記入スルコト
三、開校年月ノ欄ニ於テ青年學校令附則第四項ノ青年學校ノ開校年月ハ昭和十年四月トシ〇ヲ附スルコト
（本令施行ノ際現ニ存スル公立ノ實業補習學校及青年訓練所ハ之ヲ本令ニ依リ設置シタル青年學校ト看做ス）
〔大分青〕

四、科竝教授及訓練期間ノ欄ハ其ノ學校ニ置ク科ノ種別（普通科、本科、研究科、專修科）竝其ノ教授及訓練期間ヲ記入スルコト
五、學校長ノ欄ハ專任（他ノ職ヲ兼ヌル者及其ノ學校ノ他ノ職員ヨリ兼ヌル者ヲ含ム）兼任（其ノ學校職員以外ノ職ヨリ兼ヌル者）ノ區別ヲ記入スルコト
六、教員數ノ欄ニハ學校長ヨリ兼ヌル教員ヲ包含セシムルコト
七、教員數ノ欄ニ於テ專任教員
（イ）公立青年學校ノ專任ノ教諭又ハ助教諭タル者
（ロ）公立青年學校ノ專任ノ學校長ニシテ當該學校ノ教諭又ハ助教諭ニ兼任セラレタル者
（ハ）前二號以外ノ公立私立青年學校教員タル者ニシテ當該學校ノ教員タルコトヲ本務トシ且手當又ハ給料月額四十圓以上ヲ受クル者
ハ更ニ△ヲ附シテ其數ヲ表示スルコト
八、十年五月一日以後ニ於テ設置シタルモノハ備考欄ニ「新設」ト記シ廢止シタルモノハ從前ノ名稱、設置者、位置及開校年月ヲ朱書シ備考欄ニ廢止ノ年月日ヲ記入スルコト
〔大分青〕

●學事統計報告規程（抄錄）

昭和六年九月二十二日
大分縣訓令第二十二號

追加　昭和七年四月訓令第六號、八年二月第二號、四月第四號、九年一月第一號、一一年三月第七號改正

學事統計報告規程左ノ通定ム

學事統計報告規程

第一條　市町村長、學校長、青年學校教員養成所長、幼稚園長、圖書館長ハ本規程ニ基キ別冊所定ノ事務指定表竝樣式ニ依リ每統計年度ノ事實ヲ

市町村長　　公立、私立學校長
青年學校教員養成所長　　公立、私立幼稚園長
公立、私立圖書館長

【大分青】

調査シ知事ニ報告スヘシ

第二條　學事統計ハ法令ニ基キ備フル簿册ニ依リ之ヲ調査スヘシ但シ簿册ナキ部分ニ在リテハ實地ニ就キ調査スヘシ

第三條　知事ニ進達スヘキ報告ハ市町村立又ハ私立ノ學校長、幼稚園長、圖書館長ニ在リテハ市町村長ヲ經由スヘシ

第四條　市町村長前條ニ依リ報告ヲ受理シタル時ハ之ヲ審査シ誤謬アルトキハ補正セシメタル上速カニ之ヲ進達スヘシ

第五條　本規定ニ統計年度トアルハ每年四月一日ヨリ翌年三月三十一日迄ヲ謂フ

附　則

大正十五年七月大分縣訓令第四十三號學事年報報告規程ハ之ヲ廢止ス

本令ハ昭和六年度分ノ報告ヨリ之ヲ施行ス

別冊

大分縣學事統計事務指定表

表號	表名	報告者	報告期限
自第一四至第一六	公立私立青年學校ノ一、二、三	當該學校長	四、月三〇日
自第一七至第二二	中學校、高等女學校、實科高等女學校、師範學校、青年學校教員養成所、實業學校（實業專門學校ヲ除ク）ノ公立私立ノ一、二、三、四、五、六	當該學校長養成所長	四、三〇
第二三	同七	當該學校長養成所長	八、三一
第三四	私立（青年學校幼稚園）	當該學校長	八、三一

【大分青】

第一四　公立私立青年學校ノ一（取調條項）　昭和　年度（校名）　　學校（主任者認印）	
(1)	設備ノ狀況
(2)	生徒教授訓育ノ狀況
(3)	生徒學業ノ進否
(4)	生徒修學旅行ニ關スル狀況
(5)	入學志願者ニ關スル狀況
(6)	生徒教練ノ狀況
(7)	衞生設備ニ關スル狀況
(8)	生徒研究、實驗、實習及之ニ關スル設備ノ狀況
(9)	學校ト實業界トノ關係
(10)	學事奬勵ノ狀況
(11)	學校醫、齒科醫、看護婦ノ執務狀況
(12)	以上ノ外學事ニ關シ特ニ申報スヘキ事項

說明

本表ハ公立私立青年學校長之ヲ調製シ年度內ノ事實又ハ年度內三月一日ノ現在ニ依リ記述スヘシ

第十五（公立私立）青年學校ノ二　學校票（昭和　年度）　年度主任者認印

校名　立　青年學校（開校　年　月）

所在地　郡市　町村大字

	學科目（年度內三月一日現在）	修業年限	學級數（年度內三月一日現在）	前年度入學人員（年度內四月一日現在）男	女	入學者數（年度內）第一學年 男	女	第二學年以上 男	女	退學者數（年度內）男	女	生徒數（年度內三月一日現在）男	女	卒業者數（年度內）男	女
普通科	工業、農業、商業、商船、水產、裁縫														
本科															
研究科															
專修科															
計															

學校醫（年度內三月一日現在）	學校齒科醫（年度內三月一日現在）	學校看護婦（年度內三月一日現在）
（氏名）	（氏名）	（氏名）
資格	資格	資格
手當年額　圓	手當年額　圓	手當年額　圓

學事視察（年度內）	月日	月日
知事	月日	月日
學務部長 地方事務官	月日	月日
視學官	月日	月日
視學	月日	月日
屬	月日	月日
計 延數		
計 實數		

普通科　本科　研究科　專修科

工業　農業　商業　商船　水產　裁縫

〔大分青〕

說明

一、本票ハ年度內三月一日現在ノ公立私立青年學校ノ學校長之ヲ調製スヘシ
二、學科目ハ年度內三月一日現在ニ依リ其ノ授クル所ノ學科目ニ就キ印刷シアル文字ノ右側ニ圏點ヲ附スヘシ但シ工業、農業、商業、水產、商船、裁縫以外ノ學科ヲ置キタルトキハ適宜其ノ文字ヲ記入シテ圏點ヲ附スヘシ
三、學級數ハ年度內三月一日ノ現在數ヲ揭クヘシ
四、普通科及本科ノ課程ヲ置ク學校ニ於テ普通科ノ課程ヲ修了シ其ノ學校ノ本科ニ進入シタル者モ尙本科入學者トシテ之ヲ揭クヘシ研究科又ハ專修科ノ課程ヲ置ク場合亦之ニ準ス
五、退學者ハ年度內ニ退學シタル者ノ數ヲ揭クヘシ前期ノ課程ヲ卒ヘ其ノ學校ノ後期ニ進入シタルモノハ尙後期入學者ノ欄ニモ之ヲ揭クヘシ研究科又ハ高等科ヲ置ク場合モ亦之ニ準ス
六、生徒ハ年度內三月一日現在ノ生徒ニツキ之ヲ課スル職業課目ニ依リ種別シ區別シテ揭クヘシ
七、卒業者ハ年度內ニ普通科ヲ修了シタル者本科ヲ卒業シタル者、研究科又ハ專修科ヲ修了シタル者ノ數ヲ揭クヘシ
八、外國人ニ係ル者ハ其ノ國籍ヲ附シ區別シテ揭クヘシ
九、學校醫、齒科醫、看護婦ハ年度內三月一日現在ニ就キ揭クヘシ
手當ハ年度內三月一日ニ於ケル一ヶ年ノ額ヲ揭クヘシ但シ日當ヲ支給スル者アルトキハ年度內ノ出勤日數ヲ概定シ之ニ日當額ヲ乘シ得タル金額ヲ揭ケ手當又ハ日當ヲ支給セサルトキハ「ナシ」ト記入スヘシ
一〇、學事視察ハ年度內ノ事實ニ就キ揭クヘシ
一一、欄外ノ切目ハ各該當事項ニ依リ切リ取ルヘシ

〔大分青〕

(1)　設備ノ狀況

第一七	公立 私立	年度（校名）	昭和	條項調	一、（公立私立）青年學校ノ（教員並指導員）（昭和）年三月一日現在（主任者認印）
	（校名）高等學校、中學校、實業學校、女子師範學校、高等女學校、實業學校、實業補習學校、青年學校教員養成所、師範學校、小學校本科正教員又ハ專科正教員免許狀ヲ有スル實業學校、實業補習學校、青年學校ノ教員ニシテ文部大臣ノ指定スル教科目ニ關スル學校ノ教員ニシテ地方長官ノ認可ヲ受ケタル者ニ對シ其ノ學校ノ所在スル市町村ニ於テ支給スル俸給又ハ手當ニ付テハ此ノ限ニ在ラス				

一、校名	二、氏名及男女別	三、勳位官等	四、職名	五、資格	六、經歷	七、擔任科目	八、俸給又ハ手當年額		九、專任教員在職年數	十、年功加俸額	備考
							其ノ一校	其ノ二校			
都市町村立青年學校	男女（氏名）	正從位勳等　高等官　等待遇	學校長 教諭 助教諭 助教諭心得 其他指導員	學位ヲ有スル者 大學卒業又ハ大學卒業ト稱スルコトヲ得ル者 文部大臣ノ指定スル高等學校教員免許狀ヲ有スル者 師範學校、中學校、高等女學校教員免許狀ヲ有スル者 實業學校教員免許狀ヲ有スル者 地方長官ノ認可ヲ受ケタル者 無資格	休職	年 月	四	四	四	四	

（大分）

記

一、本票ハ本年度内三月一日現在ノ公私立青年學校教員ノ氏名及男女別、其ノ教員タル指導員ニ係ル者ハ其ノ旨ヲ附記シ、朱書スヘシ

二、本票ノ記入事項一乃至九ハ左ノ各號ニ依リ記入スヘシ

一、校名ハ公立私立ノ別ヲ明ニシ、公立ノ青年學校ニ在リテハ都市町村ノ別ヲ附記スヘシ

二、氏名及男女別ハ其ノ教員ニ關スル戸籍ニ依リ記入スヘシ、氏名ノ下ニ朱書スヘシ

三、勳位官等ハ其ノ教員ニ關スル戸籍ニ依リ記入スヘシ、但シ敍勳ノ有ル者ハ其ノ勳位ヲ記入シ、敍勳ノ無キ者ハ其ノ官等ヲ記入スヘシ

四、職名ハ其ノ教員ニ關スル戸籍ニ依リ記入スヘシ、但シ學校長、教授、助教授、教諭、助教諭ニ在リテハ其ノ旨ヲ附記スヘシ

五、資格ハ其ノ教員ニ關スル戸籍ニ依リ記入スヘシ、但シ學校長、教授、助教授、教諭、助教諭ニ在リテハ其ノ旨ヲ附記スヘシ

六、經歷ハ其ノ教員ニ關スル戸籍ニ依リ記入スヘシ、但シ學校長、教授、助教授、教諭、助教諭ニ在リテハ其ノ旨ヲ附記スヘシ

七、擔任科目ハ其ノ教員ニ關スル戸籍ニ依リ記入スヘシ、但シ學校長、教授、助教授、教諭、助教諭ニ在リテハ其ノ旨ヲ附記スヘシ

八、俸給又ハ手當年額ハ其ノ教員ニ關スル戸籍ニ依リ記入スヘシ、但シ學校長、教授、助教授、教諭、助教諭ニ在リテハ其ノ旨ヲ附記スヘシ

九、專任教員在職年數ハ其ノ教員ニ關スル戸籍ニ依リ記入スヘシ、但シ學校長、教授、助教授、教諭、助教諭ニ在リテハ其ノ旨ヲ附記スヘシ

十、年功加俸額ハ其ノ教員ニ關スル戸籍ニ依リ記入スヘシ、但シ學校長、教授、助教授、教諭、助教諭ニ在リテハ其ノ旨ヲ附記スヘシ

三、專任教員ハ右方欄外ノ朱書ニ依リ記入スヘシ

四、備考ノ欄ニハ前掲ノ事項ノ外必要ト認メラルル事項ヲ記入スヘシ

（大分）

(2) 學校維持ニ關スル狀況（私立學校）				
(3) 生徒訓育ノ狀況				
(4) 生徒學業ノ進否				
(5) 生徒教練ノ狀況（男子ノ學校）				
(6) 生徒修學旅行ノ狀況	學年別	日數	人員	旅行地方
(7) 實業學校第二部ニ關スル狀況				
(8) 入學志願者ニ關スル狀況				
(9) 卒業者就職ノ狀況				
(10) 生徒研究實驗實習及之ニ關スル設備ノ狀況（青年學校教員養成所 實業學校）				

〔大分青〕

(11) 學校ト實業界トノ關係（實業學校）				
(12) 豫科、補習科（中學校）選科生、補習科、專攻科（高等女學校、實科高等女學校）專攻科、講習科及其ノ他臨時施設事項（師範學校、青年學校教員養成所）ニ關スル狀況				
(13) 學校醫、齒科醫、看護婦執務ノ狀況				
(14) 學校看護婦ノ設置及執務ノ狀況				
(15) 設備ノ衛生ニ關スル狀況				
(16) 教授衛生ニ關スル狀況				
(17) 體育運動ニ關スル狀況				
(18) 學校職員生徒ノ健康狀態ニ關スル狀況				

〔大分青〕

（大分市）

(19) 實科ノ實防及治療ニ關スル施行ノ狀況	(20) 二學校ニ關スル學林等ノ施設狀況	(21) 生徒指導ニ關スル狀況	(22) 教科用圖書ノ供給ニ係ル施設ノ狀況及教科用圖書ノ供給ニ關スル狀況	(23) 教育品展覽會ニ關スル狀況	(24) 學事奬勵ニ關シ施行シタル事項ノ狀況及效果	(25) 施設ヲ要スル事項ニシテ豫算ニ計上スヘキモノ	(26) 以上ノ事項ノ外特ニ申報スヘキモノ
				（開催回數及開會日數觀覽人ノ狀況陳列品ノ種類及開設ノ效果ヲ記述スヘシ）			

記載明

本表ハ公立私立中學校、高等女學校、實科高等女學校、師範學校、青年學校教員養成所、實業學校（實業專門學校ヲ除ク）ノ學校長、教員養成所長之ヲ調製シ年度內ノ事實又ハ年度內三月一日ノ現在ニ依リ記述スヘシ

（大分市）

第一八　私立公立　藥師中學校（校學範師）、高等女學校（校、實業女子部）、實科高等女學校（第二部）、青年學校教員養成所、實業學校（實業專門學校ヲ除ク）ノ學校長、教員

昭和　年度（校名）

學校（認可主任印者）

		學校所在地	創立年月	修業年限	數學級（三年一月一日現在內）	生徒定員	卒業者 前年度	卒業者 本年度
本科（第二部）（實女子部）	第一學年							
	第二學年							
	第三學年							
	第四學年							
	第五學年							
計								

		入學者數	志願者數	入學者中驗查ノ結果補充ヲ要スル者ノ數	入學許可者數	入學者數	退學者數	生徒數（三年一月一日現在內）	入學者數	退學者數	修了及卒業ノ數	落第ノ數	退學者（年度內ニ決定ノ數）	生徒數（年度末現在）
		募集人員	入學志願者數	前年度ニ於ケル入學試驗ノ成績ニ依リ本年度ニ延期シタル者ノ數	至自 其前年四月一日	至自 本年三月末日			至自 成績決定ノ日	至自 三月一日			自 年度 至 年度	自 年度 至 年度
本科（第二部）（實女子部）	第一學年													
	第二學年													
	第三學年													
	第四學年													
	第五學年													
計														

本（實）（女子部）（第二部）科 第一學年	科 第　學年	科 第　學年	科 計	科	科	科
實業學校（甲）卒業者						
師範學校卒業者						
中學校卒業者						
高等女學校 修業年限五年ノ學校卒業者						
高等女學校 同上四年ノ課程修了者						
高等女學校 同上四年ノ學校卒業者						
小學校本科正教員免許狀ヲ有スル者						
小學校專科正教員免許狀ヲ有スル者						
尋常小學校卒業程度ヲ以テ入學資格トスル修業年限三年以上ノ實業學校ヲ卒業シテ二年以上實業ニ關スル經驗ヲ有スル者						
計（教員養成所高等女學校高等科師範學校第二部同專攻科）						

入學者ノ從前ノ教育	
當該學校豫科修了	
他ノ中學又ハ高等學校ノ豫科修了	
尋常小學校卒業	
尋常小學校卒業ト同等以上ノ學力アリト認メラレタルモノ	
高等小學校第一學年修了	
高等小學校第二學年修了又ハ卒業	
高等小學校第三學年卒業	
其他	
計（中等學校）	

〔大分青〕

〔大分青〕

說明

一、本表ハ年度內三月一日現在ノ公立私立中學校、高等女學校、實科高等女學校、師範學校（附屬小學校ニ係ルモノハ第一一乃至第一三市町村立私立小學校ノ一乃至三ニ、附屬幼稚園ニ係ルモノハ第三一公立私立幼稚園ニ準ス）青年學校教員養成所、實業學校（實業專門學校ヲ除ク）ノ學校長及敎員養成所長之ヲ調製シ各該當スル事項ニ就キ揭クヘシ

二、本表ニ準シ別ニ調製スヘキモノ左ノ如シ

1、分校（中學校、實業學校）

2、高等科、實科（高等女學校）

3、第二部、女子部（師範學校、實業學校）

4、修業年限ヲ異ニスル生徒ヲ置ク場合（青年學校敎員養成所）

5、同一學科ニシテ修業年限及入學資格ヲ異ニスルモノアル場合（公立私立實業學校甲乙）

6、各學科每ニ（高等女學校專攻科、實業學校）一人ニシテ二學科以上ヲ兼修スル者アルトキハ主タル一方ニ揭クヘシ

三、學級ハ年度內三月一日ノ現在數ヲ揭クヘシ

四、生徒定員ハ年度內ニ於ケル定員ヲ揭クヘシ

五、卒業者ハ前年度迄ニ卒業シタル者ノ數ト本年度內ニ卒業シタル者ノ數トヲ揭クヘシ

六、募集人員ハ年度內ニ入學セシムル爲募集シタル人員ヲ揭クヘシ

七、入學志願者ハ前項ノ募集ニ應シタル者ノ數ヲ揭クヘシ

八、前年度生徒越人員ハ前年報告ノ年度末現在生徒數ヲ揭クヘシ

九、入學者及退學者ハ年度內ニ入學又ハ退學シタル者ノ數ヲ前年四月一日ヨリ其年二月末日ニ至ルモノト三月一日ヨリ學年成績決定ニ至ルモノト學年成績決定後年度末ニ至ルモノトニ區別シ各欄ニ揭クヘシ

一〇、生徒ハ年度內三月一日ノ現員ヲ揭クヘシ

一一、學年成績ハ年度內ニ於ケル各學年ノ成績ニ就キ揭クヘシ

一二、本科第一學年入學者從前ノ教育ハ本科第一學年入學者ニ就キ揭クヘシ
入學者中師範學校規程第五十四條ノ二ニ依ル入學者ニ關シテハ該當スル各號ニ依リ(1)、(2)、(3)ヲ中學校令施行規則第三十九條ニ該當スル入學者ニ關シテハ（一項）（二項）ノ符號ヲ冠シ區別シテ記入スヘシ

一三、實業學校ノ第二部ニ係ル學級、生徒、入學志願者、入學者、卒業者、退學者及學年成績ハ各其ノ項「本科」ノ欄ニ於テ「第二部」ノ文字

ヲ冠シ區別シテ掲クヘシ

一四、中學校ニアリテハ「本科生徒數」第三學年以上ノ各欄ハ各第一種、第二種ノ課程ヲ課スルモノニ區分シタル生徒數ヲ記入シ尚卒業者ノ「本年度」欄モ右ニ準シ記入スヘシ

一五、本表中區別シテ掲クヘキモノ左ノ如シ

（イ）本科、高等科、實科、本科第二部、女子部以外ノ各科中第二學年以上ニ係ル者ハ適宜各學年ノ欄ヲ設ケ區別ス

（ロ）男女ヲ收容スル學校ニアリテハ男女ニ區別ス

（ハ）外國人ニ係ルモノハ其ノ國籍ヲ附シ區別ス

（ニ）私費ニ係ルモノハ適宜ノ符號ヲ附シ區別ス（師範學校）

第一九　公立・私立（中學校、高等女學校、實科高等女學校、師範學校、青年學校教員養成所、實業學校（實業專門學校ヲ除ク））ノ三（入學者・卒業者・退學者）　昭和　年度（校名）　學校（主任者認印）

本科第一學年入學者及本科卒業者年齡	年齡總數	最大	最小	平均
第一學年入學者	年　月	年　月	年　月	年　月
卒業者	年　月	年　月	年　月	年　月

	退學者 本科 疾病	轉學	第四學年修了後上級學 大學豫科 官立	公立	私立	高等 官立	學校へ入學 高等科 公立	私立	懲戒	死亡	其他	計	講習科
本（實）（第二部）（女子）科 第一學年													
第二學年													
第三學年													
第四學年													
第五學年													
計													
科 第　學年													
第　學年													
計													
科													
科													
科													

〔大分青〕

前年度本科卒業者ノ本年度内三月一日ノ状況

實業從事者	學校職員	官吏公吏	大學豫科生徒 官立	公立	私立	高等學校高等科生徒 官立	公立	私立	大學附屬專門部竝實科生徒 官立	公立

專門學校生徒 官立	公立	私立	實業專門學校生徒 官立	公立	私立	陸軍士官學校豫科生徒	海軍諸學校生徒	高等師範學校生徒	臨時教員養成所生徒	師範學校第二部生徒	實業學校（甲）生徒

陸軍幹部候補生	兵役	新聞雜誌記者	研究	青年學校教員		家庭	受驗準備中	其他	死亡	不詳	計

〔大分青〕

説明

一、本表ハ年度内三月一日現在ノ公立私立中學校、高等女學校、實科高等女學校、師範學校（附屬小學校ニ係ルモノハ第一一乃至第一三市町村立私立小學校ノ一乃至三ニ、附屬幼稚園ニ係ルモノハ第三一公立私立幼稚園ニ準ス）青年學校教員養成所、實業學校（實業專門學

校ヲ除ク）ノ學校長及教員養成所長之ヲ調製シ各該當スル事項ニ於キ揭クヘシ

二、本表ニ準シ別ニ調製スヘキモノ左ノ如シ

1、分校（中學校、實業學校）

2、高等科、實科（高等女學校）

3、第二部、女子部（師範學校、實業學校）

4、修業年限ヲ異ニスル生徒ヲ置ク場合（青年學校教員養成所）

5、同一學科科ニシテ修業年限及入學資格ヲ異ニスルモノアル場合（公立、私立、實業學校甲、乙）

6、各學科毎ニ（高等女學校專攻科、實業學校）一人ニシテ二學科以上ヲ兼修スル者アルトキハ主タル一方ニ揭クヘシ

三、本科第一學年入學者及本科卒業者ノ年齡ハ前表ノ本科第一學年入學者及本科卒業者ニ就キ入學ノ月又ハ卒業期ヲ捉ヘシタル月ニ於ケル平均年齡ニ依リ何年何月ト記載スヘシ

但シ臨時入學ニ係ル者ハ計入スヘカラス

平均年齡ハ入學者又ハ卒業者ノ總員ヲ以テ入學者又ハ卒業者ノ年齡ノ總數ヲ除シタル商ヲ揭クヘシ

四、退學者事由別ハ年度內ニ退學シタル者ノ總數ニ就キ揭クヘシ

五、前年度本科卒業者ノ本年度內三月一日ノ狀況ハ前年報告ニ記載シタル本科卒業者ニ就キ揭クヘシ

專科、別科、研究科、專修科等ニ係ルモノハ各適宜ノ符號ヲ附シ區別シテ揭クヘシ（實業學校）

女子ニ係ルモノ、中結婚シタル者ハ適宜ノ符號ヲ附シ區別シテ揭クヘシ（高等女學校、實業學校）

六、本表中區別シテ揭クヘキモノ左ノ如シ

（イ）本科、高等科、實科、本科第二部、女子部以外ノ各科中第二學年以上ニ係ル者ハ適宜各學年ノ欄ヲ設ケ區別ス

（ロ）男女ヲ敎育スル學校ニ在リテハ男女ニ區別ス

（ハ）外國人ニ係ルモノハ其ノ國籍ヲ附シ區別ス

（ニ）私費ニ係ルモノハ適宜ノ符號ヲ附シ區別ス（師範學校）

學校（主任者認印）	昭和　年度（校名）	卒業者ノ四（希望業調別）	交通業	公務自由業	業其他ノ有者	人家事使用	無業	計	業別	父兄ノ職
									第一學年	入學者
									第二學年	
									第三學年	
									第四學年	
									第五學年	
									計	

私立公立（中學校（師範學校、實業學校）、高等女學校、實業學校、專門學校、師範學校、實業學校除ク）

（大分縣）

備考	狀況調	第五學年	第四學年	ノ其他學校	第二部師範學校	教員小學校	官公吏	工業實業	農業	商業從事	船舶	水產業	師範學校高等學校	業臨時教員	軍人軍屬	未定	計	希望ノ狀	第五學年	第四學年	第三學年	第二學年	第一學年	入學者	父兄ノ職業別
																									本科高等科實科女子二部科科

（大分縣）

說明

一、本表ハ年度內三月一日現在ノ公立私立中學校、高等女學校、實科高等女學校、師範學校（附屬小學校ニ係ルモノハ第一一乃至第一三市町村立私立小學校ノ一乃至三ニ、附屬幼稚園ニ係ルモノハ第三一公立私立幼稚園ニ準ス）青年學校教員養成所、實業學校（實業專門學校ヲ除ク）ノ學校長及教員養成所長之ヲ調製シ各該當スル事項ニ就キ揭クヘシ

二、本表ニ準シ別ニ調製スヘキモノ左ノ如シ

1、分校（中學校、實業學校）

2、高等科、實科（高等女學校）

3、第二部、女子部（師範學校、實業學校）

三、本科入學者父兄職業別ハ前表本科各學年入學者ニ就キ揭クヘシ

職業中一人ニシテ二種以上ノ事項ニ渉ル者アルトキハ其ノ重ナルモノニ就キ揭クヘシ

四、生徒將來ニ於ケル希望ノ狀況調ハ中學校ニ限リ調製スヘシ

五、備考ノ欄ニハ第一八乃至第二〇表中記入ノ事實ニ就キ說明ヲ要スル事項及特ニ必要ト認メタル事項ヲ記載スヘシ

第二一　公立／私立（中學校、高等女學校、實科高等女學校、師範學校、青年學校教員養成所、實業學校ヲ除ク）ノ五（學事視察）　昭和　年度（校名）　學校（主任者認印）

學校長、幼稚園長、教員保姆ノ學事研究竝視察ニ關スル旅行調	視察地	實人員	延日數	旅費						總額
				縣內	縣外	何々	何々	何々	計	
知事										
學務部長										
地方事務官										
視學官										
縣屬										
何々										
計										

〔大分青〕

說明

學事視察調						
月日	月日	月日	月日	月日	月日	月日
月日	月日	月日	月日	月日	月日	月日
月日	月日	月日	月日	月日	月日	月日
月日	月日	月日	月日	月日	月日	月日
月日	月日	月日	月日	月日	月日	月日
月日	月日	月日	月日	月日	月日	月日
月日	月日	月日	月日	月日	月日	月日

備考

〔大分青〕

一、本表ハ年度内三月一日現在ノ公立私立中學校、高等女學校、實科高等女學校、師範學校（附屬小學校ニ係ルモノハ第一一乃至第一三市町村立私立小學校ノ一乃至三ニ、附屬幼稚園ニ係ルモノハ第三一公立私立幼稚園ニ準ス）青年學校教員養成所、實業學校（實業專門學校ヲ除ク）ノ學校長及教員養成所長之ヲ調製シ各該當スル事項ニ就キ掲クヘシ

二、學校長、幼稚園長、教員保姆ノ學事研究竝視察ニ關スル旅行調ハ年度内ノ事實ニ就キ公務出張ニ係ルモノヽミ掲クヘシ

三、學事視察ハ年度内ノ事實ニ就キ掲クヘシ

四、備考ノ欄ニハ表中記入ノ事實ニ就キ説明ヲ要スル事項及特ニ必要ト認メタル事項ヲ記載スヘシ

第二二

公立／私立（中學校、高等女學校、實科高等女學校、師範學校、青年學校教員養成所、實業學校（實業專門學校ヲ除ク））ノ六（職員）　昭和　年三月一日現在（學校（名））　學校（主任者認印）

氏名	男女別	勳位官等	職名	卒業學校	資格	擔任科目	俸給又ハ手當年額	勳功加俸又ハ年加俸年額	在職年數 年 月

〔大分青〕

〔大分青〕

學校醫	學校商科醫	學校看護婦	備考

說明

一、本表ハ年度内三月一日現在ノ公立私立中學校、高等女學校、實科高等女學校、師範學校（附屬小學校ニ係ルモノハ第一一乃至第一三市町村立私立小學校ノ一乃至三ニ、附屬幼稚園ニ係ルモノハ第三一公立私立幼稚園ニ準ス）青年學校教員養成所、實業學校（實業專門學校ヲ除ク）ノ學校長、養成所長之ヲ調製シ各該當スル事項ニ就キ掲クヘシ

二、本表ニ準シ別ニ調製スヘキモノ左ノ如シ

1、分校（中學校、實業學校）

2、高等科（高等女學校）

3、專攻科（師範學校、高等女學校）

4、各學科毎（實業學校）　但シ一人ニシテ二學科以上ヲ擔任スル者ハ主タル一方ニ掲クヘシ

三、外國人ニ依ルモノハ氏名欄ニ其ノ國籍ヲ附記スヘシ

四、休職者及其ノ學校ノ職員若ハ他ヨリ兼ヌル者ハ朱書ヲ以テ掲ケ他ノ職ヲ兼ヌル者ハ主タル一方ニ掲クヘシ

五、資格ハ左ノ區別ニ依リ掲クヘシ

（イ）其ノ種學校教員免許狀ヲ有スル者ニ就テハ試驗不要、無試驗檢定（文部大臣ノ指定シタルモノ、文部大臣ノ許可シタル者、高等學校高等科教員免許狀ヲ有スル者、實業學校教員免許狀ヲ有スル者、何々等ト區分記入ヲ要ス）、試驗檢定、其ノ他ニ就テハ小學校本科正教員ノ免許狀ヲ有ス、無資格（中學校、高等女學校、師範學校）

（ロ）學位ヲ有ス、大學卒業、大學ニ於テ試驗ニ合格シ學士ト稱スルコトヲ得、官立學校卒業者ニシテ學士ト稱スルコトヲ得、文部大臣指定、文部大臣認可、高等學校高等科教員免許狀ヲ有ス、師範學校專攻科教員免許狀ヲ有ス、高等女學校高等科及專攻科教員免許狀ヲ有ス、師範學校・中學校・高等女學校教員免許狀ヲ有ス、實業學校教員免許狀ヲ有ス、公立私立實業學校教員資格ニ關スル規程第九條ニ依ル、無資格者（青年學校教員養成所、實業學校）

六、擔任科目ノ欄ニハ其ノ教員ノ擔任スル學科目ノ名稱ヲ掲クヘシ　一人ニシテ二學科以上ヲ擔任スル者ハ主タル一方ニ掲クヘシ

七、俸給ハ年度内三月一日現在ノ俸給額（月額ノ者ハ之ヲ年額ニ換算シ）ニ依リ掲クヘシ　但シ公立學校職員俸給令第九條ニ依ル俸給額ハ合算シタルモノニ就キ掲クヘシ　學校醫、商科醫、看護婦ニシテ日給ヲ給スル者アルトキハ年度内ノ出勤日數ヲ概定シ之ニ日當額ヲ乘シ得タル金額ヲ掲ケ手當又ハ日當ヲ給セサルモノアルトキハ「ナシ」ト記入スヘシ

八、年功加俸（師範學校長ニアリテハ勤續加俸）ハ年度内三月一日現在ノ加俸額ニ依リ一ケ年ノ額ヲ掲クヘシ

九、在職年數ハ恩給法ニ準シ計算シテ掲クヘシ　但シ學校長、教授、助教授、教諭、助教諭、訓導、幼稚園長、保姆以外ノ公務員ノ在職年數ハ之ヲ除算スヘシ

一〇、備考ノ欄ニハ表中記入ノ事實ニ就キ說明ヲ要スル事項及特ニ必要ト認メタル事項ヲ記載スヘシ

【大分青】

第二三

公立（中學校、高等女學校、實科高等女學校、師範學校、青年學校教員養成所、實業學校（實業專門學校ヲ除ク））私立　ノ七（學事經濟）　昭和　年度（學校名）　學校（主任者認印）

支出	費目	公學資産	基本財産及積立金
俸給	學校長所館長	土地坪數 敷地	基本財産 土地 田 坪數
	教諭教助教諭	附屬地	畑 坪數
	代用教員	建物坪數 階上 閲覽室	畑 價格
	訓導	階上 其他	森林 森 坪數
	保姆	階下 閲覽室	森 價格
	司書	階下 其他	林 借地毛上價格
	生徒主事	計 閲覽室	原野 原 坪數
	生徒主事補	計 其他	原野 價格
生徒給費			其他 坪數
生徒貸費			其他 價格
借地借家費			計 坪數
住宅料及住宅貸借料			計 價格
圖書器械標本費			基本財産ヨリ生スル收入 現金及預金
器具費			有價證券 額面時價
消耗品費			其ノ他資金ヨリ生スル收入 金額
新營費			雜收入
合計		敷地	

給		學校醫、齒科醫、看護婦手當	旅費	雜給
舍監手當	書記			

住宅建設費	修繕費	其他諸費	計

縣費補助	國庫補助	計

產價格					
附屬地	建物	圖書	器械標本	器具	計

產			積立金	
建物		其他價格	現金及預金	有價證券時價
坪數	價格			

(1) 歲出入ノ狀況	(3) 基本財產及積立金蓄積金管理廢止等ニ關スル狀況	(4) 公立學校職員年功加俸令ニ依リ加俸ヲ受クル者ノ狀況

(2) 公學資產ノ狀況	(5) 以上ノ外特ニ申報スヘキ事項
	組合町村分賦金額左ノ如シ 町村名　金額

說明

一、本表ハ年度內三月一日現在ノ公立私立中學校、高等女學校、實科高等女學校、師範學校、青年學校教員養成所、實業學校（實業專門學校ヲ除ク）ノ學校長及教員養成所長之ヲ調製スヘシ

二、學校、教員養成所ニシテ他ノ學校ノ附屬ニ係ルモノハ總テ之ヲ本校ノ部ニ計入スヘシ

三、公學費ハ其ノ年度ニ屬スル支出竝收入金額ヲ揭クヘシ學校ノ會計年度カ本令ノ統計年度ト異ナルトキハ本令ノ統計年度ニ最モ近キ學校ノ會計年度ニ依ル一箇年ノ收入及支出ノ決算ヲ以テ之ニ代フルコトヲ得但シ其ノ收入及支出ハ何年何月ヨリ何年何月ニ至ル一箇年ノモノナルヤヲ備考欄ニ記載スヘシ

四、教諭、助教諭、訓導、保姆ニアラサル教員及代用保姆ノ俸給ハ總テ代用教員欄ニ揭クヘシ

〔大分青〕

五、學校醫、齒科醫、看護婦手當ハ夫々符號ヲ付シ區別シテ揭クヘシ

六、新營費ノ欄ニハ敷地買入代價ヲモ計入スヘシ

七、其ノ他ノ諸費ノ欄ニハ前種別ノ欄ニ入ラサル總テノ費額ヲ揭ケ恩給ニ關スル縣市町村ノ納金亦茲ニ計入スヘシ

八、收入中米穀其ノ他ノ物品等ニシテ金額ニ換算シ決算シタルモノハ總テ之ヲ揭クヘシ

九、公學資產ハ年度末ノ現在ニ依リ揭クヘシ

一〇、基本財產及積立金ノ欄ニハ年度末ノ現在ニ依リ地方學事通則又ハ府縣制、市制、町村制、區制等ニ依リ設ケタルモノニ就キ揭クヘシ

一一、地上權設定地上ノ毛上價格ハ價額ノ部該當欄ニ適宜ノ符號ヲ附シ區別シテ揭クヘシ

一二、土地、建物、圖書、器械、標本、器具、有價證券、其ノ他物品ノ價額ハ時價ヲ以テ揭クヘシ

一三、金員及坪ノ計算ハ各項ニ於テ四捨五入シ圓又ハ坪ニ止ムヘシ

一四、左欄(1)乃至(5)ハ年度內ノ事實又ハ年度末ノ現在ニ依リ記述シ尙左記各項ヲモ別記スヘシ

（イ）　町村組合ニ係ル學校ニアリテハ表中記載ノ支出金額ニ對スル組合町村分賦金ヲ町村ニ分チ列記スヘシ

（ロ）　基本財產其ノ他物品價額ノ欄ニ記入シタル金額ニ就キ各種目別金額ヲ別記スヘシ

（ハ）　本表ノ外教育學藝ニ關スル各種ノ資金ノ類ノ名稱目的年度末現在額ヲ別記スヘシ

〔大分青〕

第三四　私立（青年學校／幼稚園）（學事經濟）　昭和　　年度　（學校名）　　　　學校（主任者認印）

公學費

支出

俸給											
學校長／幼稚園長	教諭／助教諭	訓導	代用教員	保姆		指導員手當	書記	學校幼稚園醫	學校幼稚園齒科醫看護婦	旅費	雜給

生徒給費	生徒貸費	借地借家費	住宅料及住宅貸貸料	圖書器械標本費	器具費	消耗品費	新營費		修繕費	其他諸費	計

收入

	保育料		寄附金	基本財産ヨリ生スル收入	其他資金ヨリ生スル收入	雜收入	縣費補助	國庫補助	補助		計

公學資産

土地坪數		建物坪數						資産			價格			
		階上		階下		計								
敷地	附屬地	教場閲覽室	其他	教場閲覽室	其他	教場閲覽室	其他	敷地	附屬地	建物	圖書	器械標本	器具	計

基本財産及積立金

基本財産																	積立金	
金額		土地											建物		其他價格			
		田畑		森林			原野		其他		計							
現金及預金	有價證券時價	坪數	價格	坪數	價格	借地毛上價格	坪數	價額	坪數	價格	坪數	價格	坪數	價格			現金及預金	有價證券時價

(1) 歲出入ノ狀況	(2) 公學資産ノ狀況	(3) 基本財産及積立金蓄積管理廢止等ニ關スル狀況

(4) 公立學校職員年功加俸令ニ依リ加俸ヲ受クル者ノ狀況	(5) 以上ノ外特ニ申報スヘキ事項
	組合町村分賦金額左ノ如シ 町村名　　金額

〔大分青〕

〔大分青〕

説明

一、本表ハ年度内三月一日現在ノ私立青年學校、私立幼稚園ノ學校長幼稚園長之ヲ調製スヘシ

二、公學費支出ハ其ノ年度ニ屬スル支出金額ヲ揭クヘシ若シ其ノ會計年度カ本令統計年度ト異ルトキハ本令統計年度ニ最モ近キ其ノ會計年度ニ依ル一ケ年ノ支出決算ヲ以テ之ニ代フルコトヲ得、但シ其ノ支出ハ何年何月ヨリ何年何月ニ至ル一ケ年ノモノナルヤヲ備考欄ニ記載スヘシ

三、教諭、助教諭、保姆、指導員ニアラサル教員ノ俸給ハ代用教員ノ欄ニ揭クヘシ

四、休職給ハ其ノ職相當ノ俸給欄ニ「休」ノ符號ヲ附シ區別シテ揭クヘシ

五、學校、幼稚園醫、齒科醫、看護婦ハ夫々符號ヲ附シ區別シテ揭クヘシ

六、雜給ノ欄ニハ事務雇員、小使等ノ給料其ノ他人夫賃、手當、兼務手當ノ如キ俸給ノ性質ヲ有スルモノヲ揭クヘシ

七、生徒兒童給費及生徒兒童貸費ノ欄ニハ生徒兒童ニ給貸シタル學資金額ニ就キ揭クヘシ

八、新營費ノ欄ニハ敷地買入代價ヲモ計入スヘシ

九、其ノ他ノ諸費ノ欄ニハ前種別ノ欄ニ入ラサル總テノ費額ヲ掲ケ恩給ニ關スル市町村ノ納金ヲモ計入スヘシ

一〇、各種別金額中特別會計ニ係ルモノハ適宜ノ符號ヲ附シ一般會計ニ係ルモノト區別シテ掲クヘシ

一一、金員ハ各項ニ於テ四捨五入シ圓ニ止ムヘシ

一二、備考ノ欄ニハ表中記入ノ事實ニ就キ說明ヲ要スル事項及特ニ必要ト認メタル事項ヲ記載スヘシ

●校旗、團旗及長上ニ對スル敬禮樂譜ニ關スル件

昭和八年十一月十七日
教第一一五四九號學務部長通牒
各男子中等學校長　各小學校長宛

標記ノ件ニ關シ今回陸軍省ヨリ別紙寫ノ通申出有之メル趣其筋ヨリ通牒越候條御了知相成度

記

寫

陸普第三〇八〇號

校旗、團旗、長上ニ對スル敬禮樂譜ニ關スル件通牒

昭和八年五月十七日
陸軍省副官　牛島滿

文部省文書課長殿

從來學校教練、青年訓練等ニ於テ校旗、團旗及長上ニ對シ陸軍禮式所定ノ喇叭譜ヲ使用シアリシ向アルモ右ハ軍ニ於テ差支之アルヲ以テ新ニ陸軍戶山學校軍樂隊ニ依頼シ別冊ノ如ク右喇叭譜ト類似ノ樂譜ヲ制定シタルヲ以テ將來學校教練、青年訓練等ニ於テ使用スル如ク取計ハレ度通牒ス

〔大分青〕

校旗、團旗ニ對スル敬禮

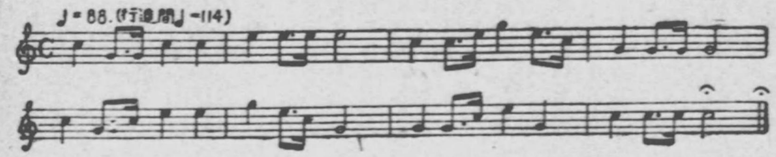

長上ニ對スル敬禮

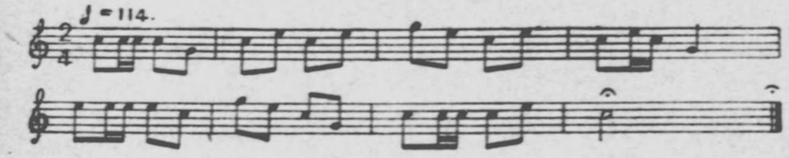

〔大分青〕

第二章　教職員

●大分縣立青年學校教員養成所併設

昭和十二年四月十六日
大分縣告示第二百五十二號

大分縣大野郡三重町大分縣立農學校ニ併設セル大分縣立青年學校教員養成所位置ヲ昭和十二年四月一日ヨリ左ノ通變更セリ

大分縣大野郡大野町大分縣立大野中學校ニ併設

●大分縣立青年學校教員養成所學則

昭和十一年四月四日
大分縣令第十九號

大分縣立青年學校教員養成所學則左ノ通定ム

大分縣立青年學校教員養成所學則

第一章　總則

第一條　本所ハ青年學校教員養成所令ニ依リ青年學校教員ヲ養成スルヲ以テ目的トス

第二條　修業年限ハ二箇年トス

第三條　生徒定員ハ六十名トシ之ヲ二學級ニ編制ス

第二章　學年學期及休業日

第四條　學年ハ四月一日ニ始マリ翌年三月三十一日ニ終ル

學年ハ左ノ三學期ニ分ツ

第一學期　四月一日ヨリ八月三十一日迄
第二學期　九月一日ヨリ十二月三十一日迄
第三學期　一月一日ヨリ三月三十一日迄

第五條　休業日ヲ定ムルコト左ノ如シ

一　一月一日及昭和二年勅令第二十五號ニ據ル祭日祝日
二　日曜日
三　冬期休業日　十二月二十五日ヨリ翌年一月七日迄十四日間
四　開所記念日

第六條　傳染病豫防ノ爲必要ナルトキ其ノ他非常變災アルトキハ所長ニ於テ臨時休業ヲ爲スコトヲ得但シ此ノ場合ニ於テハ直チニ知事ニ報告スヘシ

八月一日ヨリ八月三十一日迄ノ間ハ所長ニ於テ教授時數ヲ短縮シ又ハ實習ノミヲ課シ若ハ二十日以内教授ヲ休止スルコトヲ得

第七條　紀元節、天長節、明治節及一月一日ニハ職員及生徒養成所ニ參集シテ祝賀ノ式ヲ行フヘシ

開所紀念日ニハ前項ニ準シ式ヲ行フヘシ

第三章　學科課程及毎週教授時數

第八條　學科課程及毎週教授時數ハ別表ニ依ル

前項ノ外一定ノ期間併設青年學校ニ於テ教育實習ヲ課スヘシ

第四章　課程ノ終了及卒業

第九條　各學年ノ課程ノ終了又ハ全課程ノ卒業ヲ認ムルニハ平素ノ操行、學業及實習ノ成績ヲ考査シテ之ヲ定ムヘシ

第十條　所長ハ全課程ヲ卒業シタル者ニ第一號書式ノ卒業證書ヲ授與スヘシ

第五章　入所退所及懲戒

第十一條　本所ニ入所スルコトヲ得ル者ハ身體健全品行方正ニシテ左ノ各號ノ一ニ該當スル者タルヘシ

一　尋常小學校卒業程度ヲ以テ入學資格トスル修業年限五年以上ノ實業學校又ハ之ト同程度ノ實業學校ヲ卒業シタル者
二　師範學校ヲ卒業シタル者
三　中學校ヲ卒業シタル者

前項ニ掲クル者ノ外小學校本科正教員其ノ他前項ニ掲クル者ニ準スヘキ學力アリト認メタル者ハ之ヲ入所セシムルコトアルヘシ

第十二條　入所者ノ選拔ハ身體檢査人物考査及學科試驗ニ據リ之ヲ行フヘシ

前項ノ學科試驗ノ科目ハ國語、數學、理科トス

第十三條　入所志願者ハ第二號書式ニ依ル入所願書ニ第三號書式ニ依ル履歷書ヲ添ヘ所長ニ差出スヘシ

第十四條　入所ノ許可ヲ得タル者ハ二週間以内ニ第四號書式ノ誓約證書ニ現ニ在籍スル者全部ヲ記載シタル戸籍抄本ヲ添ヘ所長ニ差出スヘシ

第十五條　保證人ハ左ノ資格ヲ有スル者タルヘシ但シ所長ニ於テ不適當ト認ムルトキハ之ヲ變更セシムルコトアルヘシ

一　本人ノ父兄後見人又ハ確實ナル緣故アル者

二　本縣内ニ居住スル丁年以上ノ男子ニシテ獨立ノ生計ヲ營ム者

第十六條　保證人ニ於テ住所氏名ヲ變更シタルトキハ直ニ所長ニ届出ツヘシ

第十七條　生徒疾病其ノ他已ムヲ得サル事故ニ因リ退所セントスルトキハ保證人連署ノ上所長ニ願出テ許可ヲ受クヘシ

第十八條　所長ハ左ノ各號ノ一ニ該當スル者アルトキハ退所ヲ命スヘシ

一　正當ノ事由ナクシテ引續キ一箇月以上缺席シタル者

二　出席常ナラサル者

三　身體虛弱ニ陷リ又ハ學業不進ニシテ成業ノ見込ナキ者

四　性行不良ニシテ改悛ノ見込ナキ者

前項ニ依リ退所ヲ命シタル者アルトキハ直ニ知事ニ報告スヘシ

第十九條　生徒ニシテ其ノ本分ヲ失シタル者ハ其ノ行爲ノ輕重ニ從ヒ之ヲ譴責謹愼停學又ハ放校ニ處スヘシ

〔大分青〕

第六章　寄宿舍

第二十條　入舍又ハ退舍セント欲スル者ハ保證人連署ヲ以テ願出ツヘシ

第七章　服務義務

第二十一條　卒業者ハ卒業證書受得ノ日ヨリ一箇年間引續キ知事ノ指定スル教職ニ從事スヘキ義務ヲ有ス但シ知事ニ於テ特別ノ事情アリト認メタルトキハ其ノ義務ヲ猶豫シ又ハ免除スルコトアルヘシ

第八章　附則

第二十二條　本則施行ニ關スル細則ハ所長之ヲ定ムヘシ

第二十三條　本則ハ昭和十一年四月一日ヨリ之ヲ施行ス

第二十四條　大正十二年大分縣令第九號大分縣立青年學校教員養成所規則ハ本則施行ノ日ヨリ之ヲ廢止ス

學年 / 教科目	第一學年 毎週教授時數	第二學年 毎週教授時數
修身及公民科	道德ノ要領竝法制上經濟上及社會上ノ事項 三	國民道德及公民（經濟） 三
教育	心理、教育、教育史 四	論理教育教授法學校管理法 四
國語及漢文	講讀、作文、文法 二	同上 二
歷史	國史近世世界歷史 一	日本近代史 一
地理	世界產業地理 一	日本國勢地理 一
數學	算術代數 一	代數幾何 一
博物	博物實驗及製作 二	
物理及化學	物理實驗及製作 二	化學實驗及製作 二

〔大分青〕

第一號書式

卒業證書

圖畫及手工	寫生畫考案畫簡易ナル手工	一	同上	一
音樂	基本練習 歌曲 樂器使用法	一	同上	一
體操	體操教練 武道	四	同上	四
農業科	農業一般	八	同上	一〇
實習	農業實習	不定時	同上	不定時
計		三〇		三〇

所印

府縣族稱　氏　名

何年何月何日生

右者本所ノ課程ヲ卒ヘタリ仍テ玆ニ之ヲ證ス

年　月　日

大分縣立青年學校教員養成所長位勳　氏　名印

番　號

第二號書式

入學願

私儀貴所ヘ入所志願ニ付御許可相成度履歷書相添ヘ此段相願候也

年　月　日

本　籍　何府縣郡市町村大字番地

現住所　何府縣郡市町村大字番地

氏　名

何年何月何日生

大分縣立青年學校教員養成所長何　某殿

第三號書式

履歷書

本　籍　何府縣郡市町村大字番地

現住所　何府縣郡市町村大字番地

戸主又ハ世帶主トノ續柄

氏　名

一學　業

一業　務

一賞　罰

一兵役關係

右ノ通相違無之候也

年　月　日

右　氏　名印

第四號書式

收入印紙

誓約書

某儀今般貴所ヘ入所許可相成候ニ就テハ在所中諸規則堅ク相守リ候ハ勿論卒業後ハ服務義務ヲ遵守可致萬一誓約ニ違背候際ハ保證人ニ於テ一切

引受可申仍テ誓約書差出候也

年　月　日

氏　　名印
何年何月何日生

現住所　何府縣郡市町村大字　番地

保證人　氏　　名印

大分縣立青年學校教員養成所長何　某殿

前記保證人ハ丁年以上ニシテ本市町村内ニ居住シ獨立ノ生計ヲ營ミ身元確實ノ者ニ相違無之候也

年　月　日

何市町村長　氏　　名印

●公立學校職員ノ進退ニ關スル規程

大正四年二月二十六日
大分縣令第九號

沿革　昭和一〇年六月縣令第四〇號、一二年八月第六二號改正

公立學校職員ノ進退ニ關スル規程左ノ通定ム

公立學校職員ノ進退ニ關スル規程

第一條　郡立及町村立學務職員ノ任用ハ郡長ニ於テ市立學校職員ノ任用ハ市長ニ於テ左ノ事項ヲ具シ知事ニ申請スヘシ但シ含監、書記ノ任用ヲ申請スルトキハ第一號及第四號ノ事項ノミヲ具スヘシ

一、任用スヘキ學校名、職名及俸給見込額

二、學級數及現在教員數

教員數ハ明治四十一年文部省令第三十二號第二條ノ學科目以外ノ科目ヲ擔任スル者ヲ除キ有資格者ト無資格者トヲ區別スヘシ高等女學

〔大分青〕

校ニ在リテハ明治三十三年文部省令第十五號第二條ニ依リ任用シタル者ノ數ハ更ニ之ヲ別記スヘシ

三、擔任セシムヘキ學科目

四、履歷書

他ノ郡市ニ在職セル者ノ任用ヲ申請スルトキハ現任地郡市長ノ承認ヲ經テ其ノ旨ヲ附記スヘシ

第二條　郡市長ニ於テ職員ノ增俸、減俸、懲戒處分又ハ休職、退職ヲ申請スルトキハ其ノ事由ヲ詳具スヘシ但シ減俸ハ本人ノ承諾書、懲戒處分ハ本人ノ手續書、疾病ニ因ル休職又ハ退職ハ醫師ノ診斷書ヲ添附スルヲ要ス

第三條　縣立學校職員任免等ノ申請ニ關シテハ別ニ之ヲ定ム

第四條　待遇ノ規定ナキ職員ニシテ當該學校ノ廢セラレタルトキ又ハ陸海軍現役ニ服シタルトキハ當然退職者トス

公立學校職員分限令第四條、第八條第二項又ハ前項ニ該當スル者アルトキハ郡市長又ハ縣立學校長ハ遲滯ナク知事ニ開申スヘシ

附　則

本令ハ市町村立小學校長及教員ニ之ヲ適用セス

明治二十九年三大分縣訓令第六號ハ之ヲ廢止ス

●縣立學校長處務規程

大正二年一月六日
大分縣訓令第一號

沿革　大正九年訓令第二二號、一四年第一三號改正

縣立學校長處務規程左ノ通定ム

縣立學校長處務規程

第一條　學校長ハ法令ニ規定アルモノ又ハ特ニ命令アルモノヲ除ク外本規程ニ依リ校務ヲ處理スヘシ

第二條　左ノ事項ニ就テハ意見ヲ知事ニ具申スヘシ

一、學則ノ制定及變更

二、職員ノ進退賞罰

三、職員ノ宿泊ヲ要スル管外出張

四、學校長ノ除服

五、經費豫算

第三條　左ノ事項ニ就テハ知事ノ認可ヲ受ケテ施行スヘシ

一、學校長ノ四日以上ニ亙ル管内出張

二、學校長ノ歸省及轉地療養

三、見積價額貳百圓以上ノ物品ノ購入修理、工事ノ施行、實習ヨリ生スル收穫物又ハ不用品ノ賣却

四、校地校舍ノ模樣替

五、宿泊ヲ要スル生徒兒童ノ修學旅行、校外實地演習（學校演習林ニ於ケル校外實地演習ヲ除ク）

〔大分青〕

六、生徒ニ退學ヲ命シ又ハ放校ニ處スルコト

第四條　左ノ事項ハ專行スルコトヲ得

一、校務ニ關スル細則ノ制定又ハ變更

二、學校長ノ三日以内ノ管内出張及宿泊ヲ要セサル管外出張

三、教諭以下職員ノ管内出張又ハ宿泊ヲ要セサル管外出張

四、見積價額貳百圓未滿ノ物品ノ購入修理、工事ノ施行、實收ヨリ生スル收穫物又ハ不用品ノ賣却

五、生徒ノ募集

六、宿泊ヲ要スル學校演習林ニ於ケル校外實地演習

七、生徒ノ停學

八、職員ノ學科分擔及變更

九、教諭以下職員ノ歸省、轉地療養等ニ係ル諸願ヲ許可スルコト

一〇、教諭以下職員ノ除服

一一、雜給豫算内ニ於ケル雇員ノ進退

一二、其ノ他前各號ニ比シ輕易ナル事項

第五條　職員ノ任用ヲ具申スルトキハ擔任學科目又俸給支給見込額ヲ具シ且俸給豫算調書及所定ノ樣式ニ依リタル本人履歷書ヲ添付シ增俸ヲ具申スルトキハ現俸額及其ノ發令年月等ヲ具シ且俸給豫算調書ヲ添付スヘシ

第六條　第三條第五號ノ事項輕微ノ場合ハ旅行ノ日割、宿泊地、附添職員ノ氏名、學年竝男女別生徒兒童ノ數、經費豫算等ニ關スル調書ヲ添付スヘシ

第七條　第四條第一號第二號及第五號乃至第八號ノ事項ハ施行ノ際知事ニ報告スヘシ但シ第七號ノ事項報告ノ場合ハ當該生徒ノ學年、族籍、氏名、年齡、處分ノ事由等ヲ具スルヲ要ス

第八條　學校長ノ忌服及學校休業中ニ於ケル旅行若ハ一週間以上缺勤ノ場

合ハ知事ニ屆出ツヘシ

第九條　職員ノ出張ヲ稟申スルトキハ出張ヲ要スル事由、日割、宿泊豫定地等ヲ具シ且旅費豫算調書ヲ添付スヘシ

第十條　管外ニ出張シタル職員歸校シタルトキハ二週間以内ニ其ノ復命書ヲ知事ニ差出サシムヘシ

第十一條　卒業證書ヲ授與シタルトキハ當該生徒ノ族籍、氏名、生年月日（學業成績順）ヲ知事ニ報告スヘシ

第十二條　毎學年ノ始ニ於テ學級編制ヲ了ヘタルトキハ別記樣式ニ依リ生徒兒童數ヲ知事ニ報告スヘシ

第十三條　學校長交迭ノ際事務引繼ヲ了ヘタルトキハ其ノ旨新舊學校長連署シテ知事ニ報告スヘシ

第十四條　本規程ニ明文ナキ重要事項ノ處理ヲ要スルモノアルトキハ其ノ都度知事ニ稟申スヘシ

大正　年四月大分縣　師範學校生徒現在表

		本科第一部生					本科第二部生	講習科生		
		第一學年	第二學年	第三學年	第四學年	計		第一學年	第二學年	計
在籍生徒	管内									
	管外									

同　附屬小學校兒童現在表

	第一學級	第二學級	第三學級	、、、、	、、、、	計
	第學年	、、、	、、、	、、、	、、、	
尋常科						
高等科						

右及報告候也

年　月　日

知事宛

〔大分青〕

學校長

備考

一複式編制ノ學級ニ就テハ本表學級欄ヲ適宜數欄ニ小分シ各學年兒童數ヲ各別ニ記載スヘシ

大正　年四月大分縣立　學校生徒現在表

種別＼學年別		第一學年	第二學年	第三學年	第四學年	第五學年	補習科	合計
在籍生徒	管内							
	管外							
	計							
寄宿生徒	管内							
	管外							
	計							

右及報告候也

年　月　日

知事宛

備考

實業學校ニアリテハ本樣式ニ準シ在籍生徒ヲ各科別ニ記載スルヲ要ス

〔大分青〕

學校長

●教員服制

昭和十年十月四日
大分縣訓令第二十一號

學務部　公私立學校

教員服制ヲ左ノ通定ム

教員服制

第一條　男教員ハ平常執務ノ際左ノ制服ヲ著用スベシ

服

折襟背廣服又ハ詰襟背廣形

品質色合形狀等ハ華美異樣ニ亙ラザルモノ

帽子

中折帽　海軍形帽但シ夏期ニ於テハ麥藁帽又ハパナマ帽　海軍形帽ニハ徽章(金色二段櫻花紋黑蛇腹二條線＝舊制ノモノ)ヲ附シ夏期ハ白布ヲ覆フ

第二條　女教員ハ平常執務ノ際洋服ヲ著用スベシ但シ學校長ノ承認ヲ得タル者ハ和服ヲ著用スルコトヲ得

品質色合形狀等ハ華美又ハ異樣ニ亙ラザルコト

第三條　教練ノ場合ハ詰襟背廣形又ハ教練服(軍服ヲ含ム)トシ帽子ハ海軍形帽ヲ著用スベシ

體操實習作業等ノ場合ハ適切輕便ナル服裝ヲ用フベシ

第四條　病氣其ノ他已ヲ得ザル事情ニ依リ制服ヲ著用シ得ザル者ハ理由ヲ具シ學校長ニ屆出ヅベシ

附　則

本令ハ公布ノ日ヨリ之ヲ施行ス

明治四十年六月大分縣訓令第十七號ハ之ヲ廢止ス

〔大分青〕

●教員服制ニ關スル件

昭和十年十月四日
教第七七〇八號學務部長通牒

公私立學校長宛

今般公私立學校教員服制改正相成候處右ハ時代ノ推移ニ鑑ミ教員タルノ品位ヲ保タシムルト共ニ執務能率ノ向上ヲ意圖シ且ツ經濟上ノ事情ヲ考慮シタルモノナルニ依リ各位ハ如上ノ趣旨ヲ體シコレガ實施ニ當リテハ適正ヲ旨トシ部下教員ノ服裝監督ニ關シ萬遺憾無キヲ期シ此ノ際更ニ教育生活ノ實際ニ即シ體操實習作業ニ於テハ適宜輕便ナル服裝ヲ用ヒシメ教練ノ如キ特種ノ場合ハ詰襟海軍形帽ヲ著用スルコトニ致度女教員ノ服制ニツイテモ特ニ今回制定ノ趣旨ヲ徹底セシムル樣御考慮相成度候惟フニ舊制度ノ設定後相當ノ年月ヲ經過シ時代ノ樣相モ亦變化ヲ來シタリト雖徒ニ新奇ヲ衒ヒ華美ニ流レ教育者トシテノ品位ヲ傷ケ教育精神ノ弛緩ヲ思ハシムルガ如キハ特ニ各位ノ戒心ヲ要スベキコトト思料致候各位ガ今春教育精神作興ノ方途ヲ講ジ教育報國ノ誓ヲ固クセルハ眞ニ同感ノ義ニ有之更ニ此ノ期ニ於テ部下教育ノ內面生活ヲ整調セシメ居常教育者トシテノ矜持ヲ保タシムルト共ニ能ク服制ノ精神ヲ徹底セシムル樣御留意相成度依命此段及通牒候也

〔大分青〕

●公立學校職員俸給支給規則

明治四十四年一月二十日
大分縣令第一號

沿革　大正一二年縣令第四號、昭和一〇年六月第三九號改正

明治三十六年勅令第六十六號公立學校職員俸給令第十八條ニ基キ本縣公立學校職員俸給支給規則左ノ通定ム

公立學校職員俸給支給規則

第一條　俸給支給定日ハ毎月二十一日トス但シ休日ニ當ルトキハ順延トス

第二條　文官俸給支給細則第二條乃至第九條ハ公立學校職員ノ俸給支給ニ關シ之ヲ準用ス

第三條　公立學校職員ニシテ陸軍給與令又ハ海軍給與令ニ依リ俸給ヲ受クル場合ニ於テ其ノ俸給額職員ノ俸給額ヨリ寡少ナルトキハ其ノ不足額ヲ補給ス

第四條　身分待遇ノ規定ナキ職員ノ月俸額ハ百二十圓以下トシ其ノ支給ニ關シテハ判任文官ト同一ノ待遇ヲ受クル職員ノ例ニ依ル但シ判任官俸給令第十三條ノ規定ハ之ヲ準用セス

職員種別 / 俸給月額 / 勤續年數	學校長、所長、教諭、助教諭、舍監		訓導、保姆	
	俸給月額八拾圓以上ノモノ	俸給月額八拾圓未滿ノモノ	俸給月額八拾圓以上ノモノ	俸給月額八拾圓未滿ノモノ
五年以上八年未滿	圓 九六	圓 六〇	圓 七二	圓 三六
八年以上十年未滿	一二〇	七二	九六	六〇
十年以上十三年未滿	一四四	八四	一二〇	七二
十三年以上十五年未滿	一六八	一〇八	一四四	八四

第五條　青年學校職員及身分待遇ノ規定ナキ職員懲戒ニ依リ免職ニ處セラレタルトキハ當月分ノ俸給ハ日割ヲ以テ支給ス

附　則

第六條　明治三十二年大分縣令第二十七號及明治三十六年大分縣令第十八號、同年大分縣令第二十號、明治三十七年大分縣令第三十八號ハ之ヲ廢止ス

●公立學校職員年功加俸支給規程

大正十年一月二十九日
大分縣令第九號

沿革　大正一五年縣令第一二號、第九四號、昭和六年六月第三七號改正

公立學校職員年功加俸支給規程左ノ通之ヲ定ム

公立學校職員年功加俸支給規程

第一條　公立學校職員年功加俸令ニ依リ支給スヘキ年功加俸ノ年額ハ左表ノ區別ニ依リ之ヲ支給ス

十五年以上二十年未滿	一九二	一六八	九六
二十年以上	二五二	一二〇	一三二

第二條　公立學校職員年功加俸令第一條ニ該當スル者又ハ他府縣ニ於テ同令ニ依リ年功加俸ノ支給ヲ受ケ本縣内ノ公立學校ニ轉任シタル者若ハ現ニ年功加俸ヲ受クル者ニシテ其ノ俸給額又ハ勤續年數ニ異動アリタル爲加俸額ノ增減ヲ要スル者アルトキハ其ノ都度縣立、町村立及組合立ノ學校ニ在リテハ其ノ學校長、市立學校ニ在リテハ其ノ市長ヨリ別紙樣式ニ依リ知事ニ内申スヘシ

第三條　年功加俸ヲ受クル者ニシテ休職トナリタルトキハ別ニ辭令ヲ用キス休職期間中其ノ加俸三分ノ一ヲ給ス但シ休職給ヲ受ケサル場合ニ在リテハ加俸ハ之ヲ支給セス

第四條　年功加俸ヲ受クル者ニシテ懲戒處分ヲ受ケタルトキハ加俸ノ支給ハ左ノ各號ニ據ル

一、譴責ノ場合ハ譴責ヲ受ケタル日ヨリ三箇月以内其ノ加俸三分ノ一ヲ給ス但シ其ノ情狀ニヨリ減給セサルコトアルヘシ

二、減俸ノ場合ハ其ノ減俸期間中加俸ノ支給ヲ停止ス

第五條　年功加俸ハ年額ヲ十二分シテ毎月二十一日之ヲ支給ス但シ休職（休職給ヲ受ケサル場合）退職、免職、轉任、死亡若クハ其ノ他ノ事由ニ依リ加俸ノ支給ヲ罷メラレタルトキハ本條ノ期日ニ拘ラス之ヲ支給ス

第六條　年功加俸ノ支給ニ付テハ總テ發令ノ翌日ヨリ計算ス

別紙樣式

公立學校職員年功加俸給與内申書

〔大分青〕

加俸給與年額	勤續年數	現在俸給月額	現在加俸年額	同上發令年月日	初任年月日	職氏名

第七條　轉任若ハ其ノ他ノ事由ニ依リ加俸ノ支給ヲ罷メラレタルトキハ其ノ事由ノ起リタル日ノ當日迄之ヲ支給ス

第八條　本規程ニ定ムルモノヽ外年功加俸ノ支給ニ關シテハ俸給支給ノ例ニ依ル

附　則

本令ハ大正九年十月分ヨリ之ヲ適用ス

附　則　（昭和六年縣令第三十七號）

本令ハ昭和六年六月分ヨリ之ヲ適用ス

本令施行ノ際現ニ從前ノ規定ニ依リ年功加俸ヲ受クル者ニシテ其ノ年功加俸ト改正本俸トノ合計額カ奏任官待遇ノ者ニ在リテハ年額千百三十圓未滿、判任官待遇ノ者ニ在リテハ月額九十七圓未滿ノモノニハ之ヲ適用セス

前項ニ規定スル者ハ第一條中左表ノ改正ニ拘ラス現ニ受クル年功加俸ヲ受クルモノトス

本令施行ノ際現ニ從前ノ規程ニ依リ年功加俸ヲ受クル者ニシテ改正年功加俸ト改正本俸トノ合計額カ奏任官待遇ノ者ニ在リテハ年額千百三十圓ヲ、判任官待遇ノ者ニ在リテハ月額九十七圓ヲ下ルコトヲ得ス

備考　初給又ハ他府縣ヨリ轉任シタル者ニアリテハ任免事項及現在俸給額ヲ記載シタル履歴書添付スルコト

右ノ通給與相成度此段内申候也

年　月　日

〔大分青〕

大分縣知事宛

學校長	印
又ハ市長	

●公立學校職員年功加俸支給手續

大正十年一月二十九日
大分縣訓令第五號

沿革　大正一〇年訓令第一七號、一五年第五號、昭和九年八月第一五號、一〇年六月第八號、一二年六月第九號、一三年六月第一六號改正

知事官房　總務部　學務部　公立中等學校
公立青年學校　市役所

公立學校職員年功加俸支給手續左ノ通之ヲ定ム

公立學校職員年功加俸支給手續

第一條　公立學校職員年功加俸ハ縣立學校職員ニ在リテハ當該學校ニ於テ其ノ他ノ公立學校職員ニ在リテハ本廳ニ於テ之ヲ支給ス

第二條　公立學校職員年功加俸金ノ支拂ニ關シテハ公立學校職員年功加俸支給規程ニ定ムルモノヽ外本縣會計規則及會計取扱細則ニ依リ俸給支給ノ例ニ從ヒ之ヲ取扱フモノトス

第三條　縣立學校長及（郡）市長ハ每年六月一日ニ於ケル五年以上勤續ノ公立學校職員數ヲ左記各項ニ依リ調査シ第一號樣式ニ依リ六月末日限リ之ヲ知事ニ報告スヘシ

一、職員ノ範圍及勤續年數ニ關シテハ公立學校職員年功加俸令第一條及第七條ノ規定ニ依ル

二、公立學校職員俸給令第九條ニ依リ其ノ俸給ヲ分割シテ支給セラルヽモノハ俸給額多キ方職員ノ欄ニ揭ケ俸給額ハ其ノ合計額ニ依ル

第四條　縣立學校長及（郡）市長ハ前年度末ニ於ケル年功加俸支給ノ狀況ヲ第二號樣式ニ依リ每年五月末日限リ之ヲ知事ニ報告スヘシ

第五條　縣立學校長及（郡）市長ハ第三號樣式ニ依リ公立學校職員年功加俸臺帳ヲ調製スヘシ

年功加俸ヲ受クル者ハ公立學校職員年功加俸令第一條規定ノ本縣内ニ於ケル他ノ學校ニ轉任シタル爲仕拂廳衙ヲ異ニシタル場合ハ遲滯ナク其ノ加俸臺帳ノ謄本ヲ轉任先ノ縣立學校長又ハ（郡）市長ニ送付スヘシ

前項ノ臺帳謄本又ハ他府縣ニ於テ年功加俸ノ支給ヲ受ケ本縣内ノ公立學校職員ニ轉任シタル者ニ對スル加俸臺帳ノ謄本ノ送致ヲ受ケタル時ハ之ニ依リ遲滯ナク加俸臺帳ヲ整理スヘシ

第六條　縣立學校長及（郡）市長ハ年功加俸ヲ受クル者ニシテ休職、免職、退職、轉任、死亡又ハ其ノ他ノ事由ニ依リ加俸ノ支給ヲ罷メラレタル場合等加俸支給上ニ異動ヲ生シタルトキハ第四號樣式ニ依リ遲滯ナク知事ニ報告スヘシ

第七條　年功加俸給與ニ關スル辭令書式左ノ如シ

職氏名	印

年功加俸年額金何圓下賜(給與)

年　月　日　　大分縣　職氏名

公立學校職員年功加俸支給規程第四條ニ依リ自何年何月何日至何年何月何日何日間年功加俸三分ノ一下賜(給與)

年　月　日　　大分縣

別紙

第一號樣式

公立學校職員勤續者調　(大正　年六月一日現在)

學校種別	職員種別	勤續年數	五年以上十年未滿	十年以上十五年未滿	十五年以上	計
中等諸學校教員	學校長	俸給月額	八十圓以上	八十圓以上	八十圓以上	八十圓以上
			八十圓未滿	八十圓未滿	八十圓未滿	八十圓未滿
	教諭					
	助教諭					
	舍監					
教長	訓導					
	保姆					

〔大分青〕

公立學校職員年功加俸支給規程第四條ニ依リ自何年何月何日至何年何月何日何日間年功加俸ノ支給ヲ停止ス

年　月　日　　大分縣　職氏名

備考　辭令文中「下賜」ハ奏任待遇ノ職員ニ「給與」ハ判任待遇ノ職員ニ用フ

員	青年學校長教員				盲啞學校兼啞學校長教員					青養年成學所校教員			
小計	學校長	教諭	助教諭	舍監	學校長	教諭	助教諭	舍監	小計	保姆	訓導	小計	所長	教諭	助教諭	舍監

〔大分青〕