7706115000

индекс 4.4. 1.32.1.

МИНИСТЕРСТВО КУЛЬТУРЫ РФ.

ПАМЯТНИКИ ИСТОРИИ И КУЛЬТУРЫ РФ.

(недвижимые)

союзная республика РФ.

Управление по охране недвижимых памятников истории и культуры.
(наименование республиканского органа охраны памятников)

ПАСПОРТ

I. наименование памятника Надгробие Н. К. Жембровскому.

II. типологическая принадлежность

памятник археологии	памятник истории	памятник архитектуры	памятник монумент. искусства.
			4

III. датировка памятника 1949 год.

IV. АДРЕС ПАМЯТНИКА г. Москва, Центральный округ, Лужнецкий пр.,2, Новодевичье кладбище, участок № 1-43-20.

V. характер современного использования

по перво-нач.назна-чению.	куль-турно-просвет.	турист-ско-экс-курсион	лечебно-оздорови-тельное.	жилые поме-щения	хозяйст-венное.	не исполь-зуется.
+	музей библ. клуб воен. университет	-	больн. санат. д\отд. столо-вая		учрежд. торгов. пром. склад.	

ПРИЛОЖЕНИЕ:

Фото общего вида - 5
Фото фрагментов - 2

Генплан-

Обмеры: планы- 1; фасады-2; Схема фотофиксации - 1;
Схема участка кладбища - 1.

Вкладыш - 3 стр. к разделам VI\а, VII\а и VIII.

VI. ИСТОРИЧЕСКИЕ СВЕДЕНИЯ.

а) для памятников монумент. иск-ва - автор, строитель, заказчик, история создания.

Надгробие на могиле полковника государственной безопасности Н. К. Жембровского (1907-1944 г. г.), выполненное скульптором Е. А. Янсон-Манизе (см. вкладыш № 1 к разделу VI\а), установлено в 1949 году.

б) перестройки и утраты, изменившие первоначальный облик памятника.

Облицовка постамента памятника, выполненная из лабрадорита, практически отошла от бетонной основы, а на западном фасаде - утрачена.

в) реставрационные работы (общая характеристика, время, автор, место хранения документации).

Реставрационные работы не проводились.

VII. ОПИСАНИЕ ПАМЯТНИКА.

а) для памятников монумент. иск-ва - основные особенности композиционного и колористического решения, тексты, материал, техника, размер.

Надгробие расположено в северо-восточной части "старого" кладбища и обращено к проходящей перед ним аллее передним северным фасадом. Памятник, выполненный из белого мрамора, представляет собой символическую скульптурную композицию в виде плакальщицы, скорбящей у поверженного орла. Основанием скульптуры служит невысокий, вытянутый по оси восток-запад, бетонный постамент, облицованный плитками шлифованного лабрадорита и имеющий усложненную, с вогнутым северо-западным углом плановую конфигурацию (стороны - 263 х 120 см., высота - 70 см.). Плитками из лабрадорита обложен небольшой прямоугольный в плане цветник, примыкающий к переднему фасаду монумента.

В формах памятника отчетливо прослеживается стремление к подражанию надгробной скульптуре эпохи зрелого классицизма начала XIX века. Огромный орел изображен в момент падения на скалу. Его динамичная поза с запрокинутой головой и широко раскинутыми крыльями воспринимается однако несколько неестественно и картинно. Правое крыло птицы бессильно свисает вниз до самого основания скалы, левое - еще устремлено вертикально вверх. С восточной стороны у подножия скалы помещена традиционная для классицистической эпохи фигура

(см. вкладыш № 2 к разделу VII\а)

б) общая оценка общественной, научно-исторической и художественной значимости памятника.

Незаурядный пример надгробного памятника середины XX века, выполненного скульптором Е. А. Янсон-Манизер с оригинальным композиционным решением, отчетливо тяготеющим к классицистическим традициям начала XIX столетия.

VIII. ОСНОВНАЯ БИБЛИОГРАФИЯ, АРХИВНЫЕ ИСТОЧНИКИ, ИКОНОГРАФИЧЕСКИЙ МАТЕРИАЛ.

(см. вкладыш № 3 к разделу VIII)

X. ТЕХНИЧЕСКОЕ СОСТОЯНИЕ

		хорошее	среднее	плохое	аварийное
характеристика общего состояния:					
для пам-ков археологии	культурного слоя				
	важнейших находок				
для памятников архитектуры и истории	конструкций				
	стен				
	покрытий				
	потолков				
	пола				
	декора фасадов				
	интерьеров				
в интерьере	живописи				
	скульптуры				
	прикл. искусства				
для памятников монументального искусства	цоколя	+			
	постамента			+	
	скульптуры	+			
	грунта				
	красочного слоя				

X. СИСТЕМА ОХРАНЫ

а) категория охраны.	республиканская	местная	вновь выявленный памятник	не состоит
	+			

б) дата и № документа о принятии на охрану Постановление Сов. Мин. РСФСР № 1327 от 30 августа 1960 г.

в) границы охранной зоны и зоны регулирования застройки (краткое описание со ссылкой на утверждающий документ).

Границы охранной зоны не установлены.

г) балансовая принадлежность и конкретное использование Используется по назначению.

д) дата и № охранного документа Нет.

Дата составления паспорта 1998 г.

Составитель Шармин П. Н. искусствовед

(подпись)

М. П.

инспектор по охране памятников

Вкладыш № 1 к паспорту

Надгробие Н. К. Жембровскому, 1949 г.

г. Москва, Центральный округ, Лужнецкий пр., 2,

Новодевичье кладбище, участок № 1-43-20.

к разделу VI\a.

Елена Александровна Янсон-Манизер родилась в С.-Петербурге в 1890 г. В 1919 г. поступила в Петербургскую Академию Художеств, где училась на скульптурном отделении под руководством профессора М. Г. Манизера. Окончила Академию в 1925 г.

Первые творческие работы характерны созданием декоративных скульптур на спортивную тему. Эти скульптуры и сейчас стоят в парках Москвы, С.-Петербурга, на станциях московского метро.

В 1930-х г.г. ее увлекает тема танцевального искусства. Елена Александровна создала замечательную скульптурную галерею мастеров отечественного балета, где в каждом произведении сочетаются портретные черты артиста и суть создаваемого им сценического художественного образа. Таковы - "Галина Уланова"; "Валентина Каминская" с испанском танце; "В. Левашев" - "Шурале"; "Суламифь Месерер" - Китри в "Дон-Кихоте"; "Сергей Корень" в половецких плясках из "Князя Игоря"; "Л. Сех" - Паганини; "М. М. Плисецкая" - Хозяйка Медной горы и многие другие. Созданные ею небольшие скульптурные модели (25-30 см) тиражировались небольшими сериями в фарфоре и бисквите на ломоносовском фарфоровом заводе (Ленинград), иногда в бронзе и становились предметом коллекционирования. Есть у нее и чисто портретные работы, главным образом артистов балета - М. Плисецкой, Л.Лавровского, Л. Якобсона, А. Вагановой.

(см. вкладыш № 2 к разделу VI\a)

Вкладыш № 2 к паспорту

Надгробие Н. К. Жембровскому, 1949 г.

г. Москва, Центральный округ, Лужнецкий пр., 2,

Новодевичье кладбище, участок № 1-43-20.

к разделу VI\а.

Е. А. Янсон-Манизер создала ряд надгробных памятников, в которых отчетливо просматривается интерес мастера к традициям русской мемориальной скульптуры.

В 1960-х г.г. Елена Александровна обращается к медальному искусству и выполняет медали-портреты Галины Улановой и Майи Плисецкой.

Скончалась Е. А. Янсон-Манизер в 1971 г. Похоронена на Новодевичьем кладбище.

к разделу VII\а.

коленопреклоненной плакальщицы, облаченной в длинное, ниспадающее широкими, живописными складками одеяние. Левой рукой плакальщица прижимает, наброшенный на голову капюшон, скрывающий лицо, правой - обнимает шею орла. Скульптура собрана из трех отдельных монолитных блоков. Из самого крупного блока вытесаны скала, фигура орла и правая рука плакальщицы, меньший по объему блок представляет собой фигура самой плакальщицы и последний, самый маленький - левое крыло орла (общая высота памятника - 338 см).

На передней шлифованной поверхности скалы помещен фарфоровый медальон с фотографией Н. К. Жембровского, под ним - мемориальная надпись гражданским шрифтом: " ЖЕМБРОВСКИЙ Николая Константинович 1907- 1944", еще ниже - эпитафия, выполненная курсивом:" Не сгладит время твой глубокий след, все в

(см. вкладыш № 3 к разделу VII\а)

Вкладыш № 3 к паспорту

Надгробие Н. К. Жембровскому, 1949 г.

г. Москва, Центральный округ, Лужнецкий пр., 2,

Новодевичье кладбище, участок № 1-43-20.

к разделу VII\а.

мире есть, забвенья только нет...".

Задняя и боковая восточная стороны скульптуры покрыты крупными, сделанными зубилом сколами, подчеркивающими естественную фактуру камня.

к разделу VIII.

Советский балет в творчестве Е. А. Янсон-Манизер, Альбом, Л., 1965.

А. Коломиеец, Е. А. Янсон-Манизер, М., 1970.

С. Е. Кипнис, Новодевичий мемориал, М., 1995, стр. 40.

В. В. Ермонская, Советская мемориальная скульптура, М., 1979, стр. 31 - 32.

Сведения от сына Е. А. Янсон-Манизер Гуго Матвеевича Манизера (1999 г.).

Обмерные планы, фотографии и негативы хранятся в архиве УГК ОИП г. Москвы.

г. Москва, Центральный округ, Лужнецкий пр., 2,
Новодевичье кладбище, участок № 1-43-20.
Надгробие Н. К. Жембровскому, 1949 г.
План.

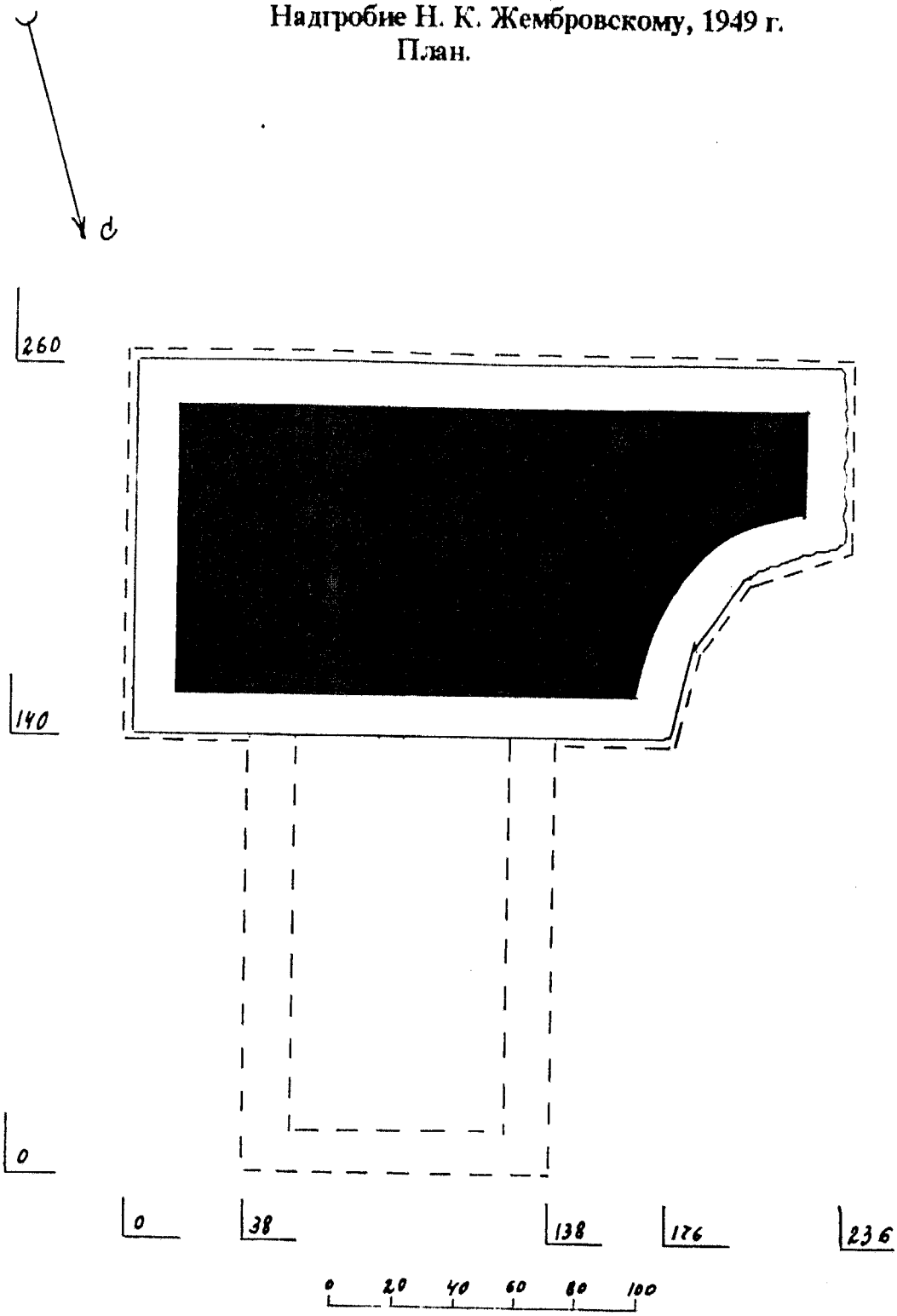

Обмер: Шармина П. Н.
1998 г.

г. Москва, Центральный округ, Лужнецкий пр., 2,
Новодевичье кладбище, участок № 1-43-20.
Надгробие Н. К. Жембровскому, 1949 г.
Западный фасад.

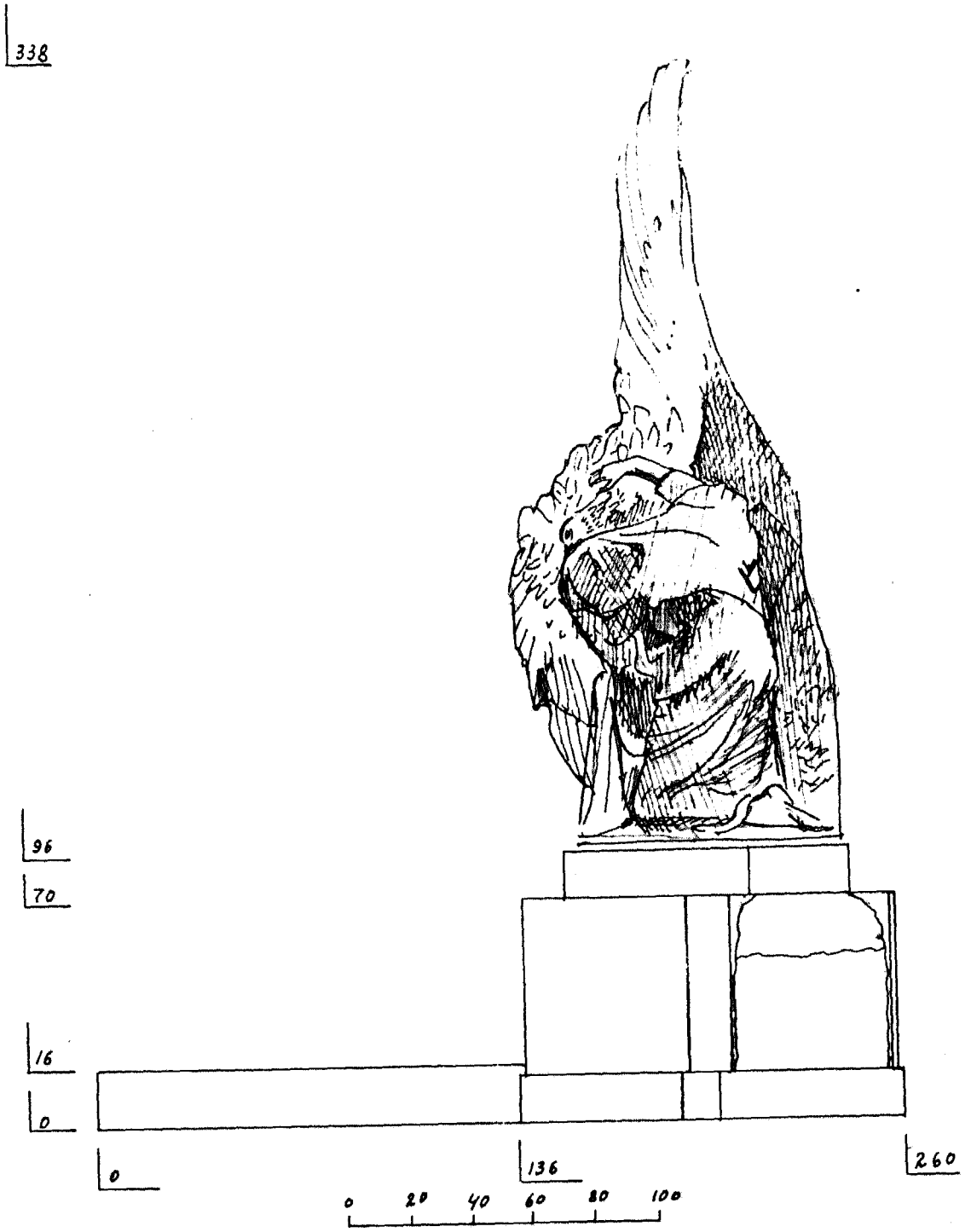

Обмер:
Шармина П. Н., 1998 г.

г. Москва, Центральный округ, Лужнецкий пр.,2,
Новодевичье кладбище, участок № 1-43-20.
Надгробие. Н. К. Жембровскому, 1949 г.
Северный фасад.

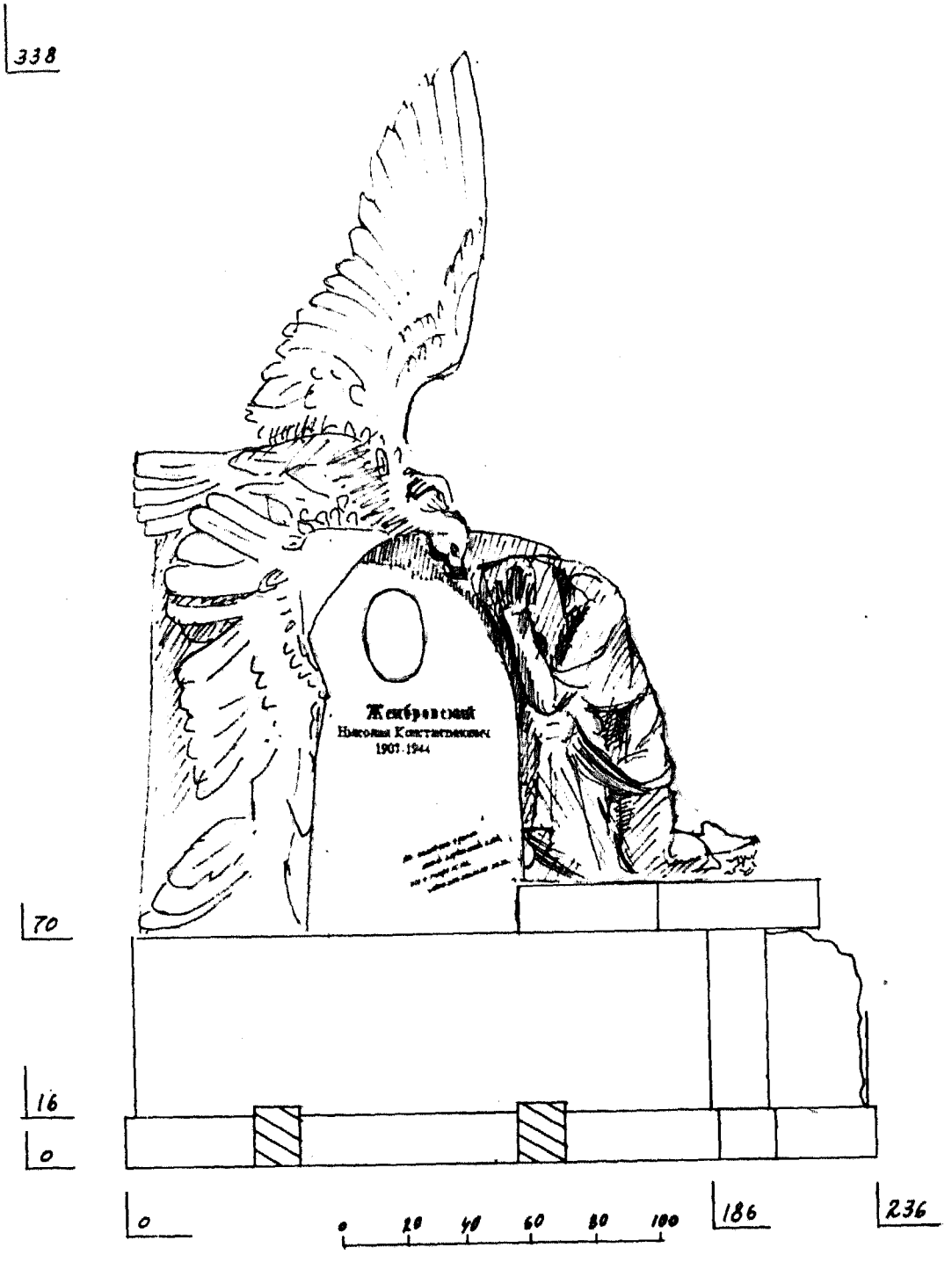

— плоскость разреза.

Обмер:
Шармина П. Н., 1998 г.

г. Москва, Центральный округ, Лужнецкий пр., 2,
Новодевичье кладбище, участок № 1-43-20.
Надгробие Н. К. Жембровскому, 1949 г.
Схема фотофиксации.

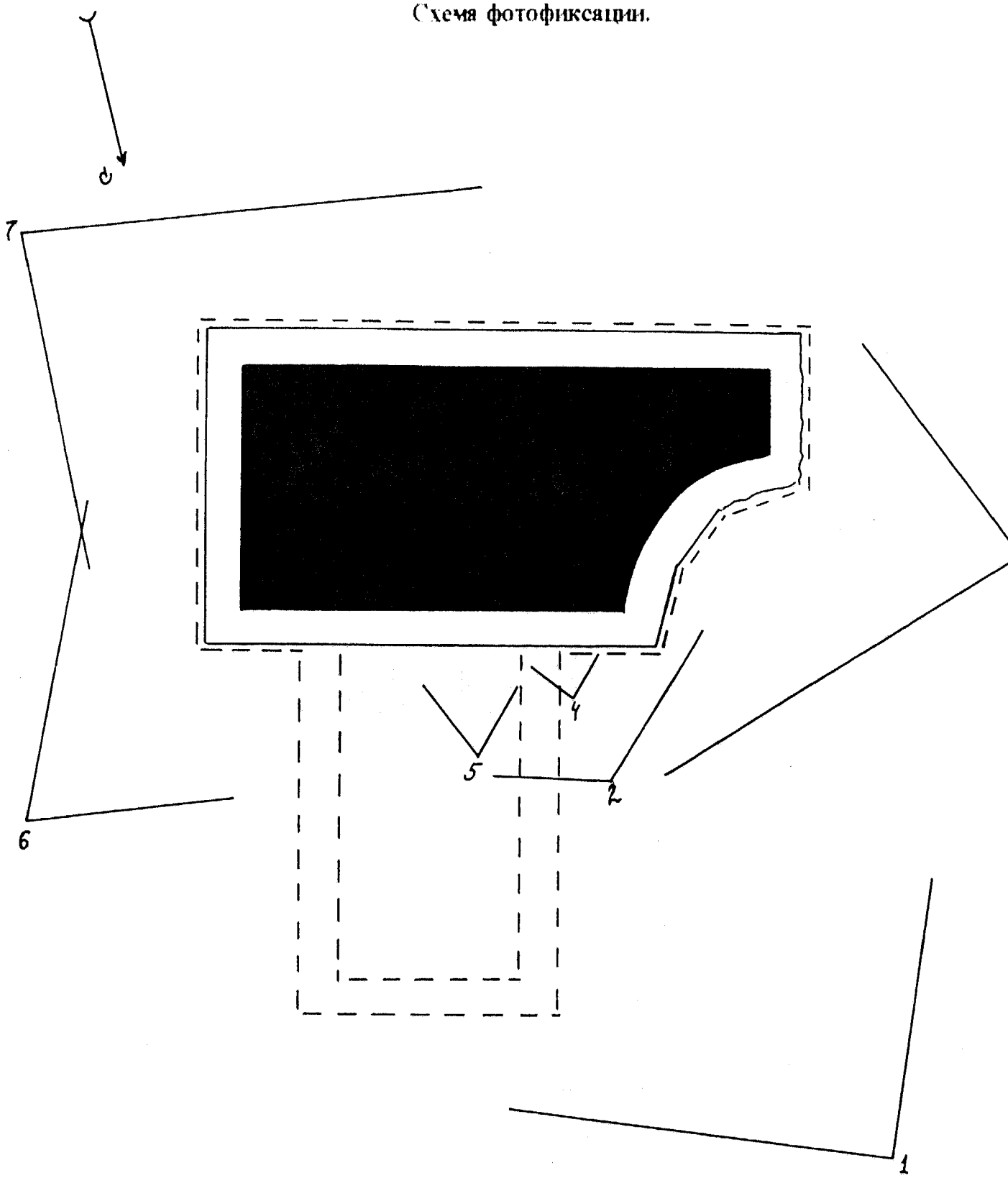

Выполнил:
Шармин П. Н., 1998 г.

г. Москва, Центральный округ, Лужнецкий пр., 2,
Новодевичье кладбище, участок № 1-43-20,
Надгробие Н. К. Жембровскому, 1949 г.
Схема кладбищенского участка.

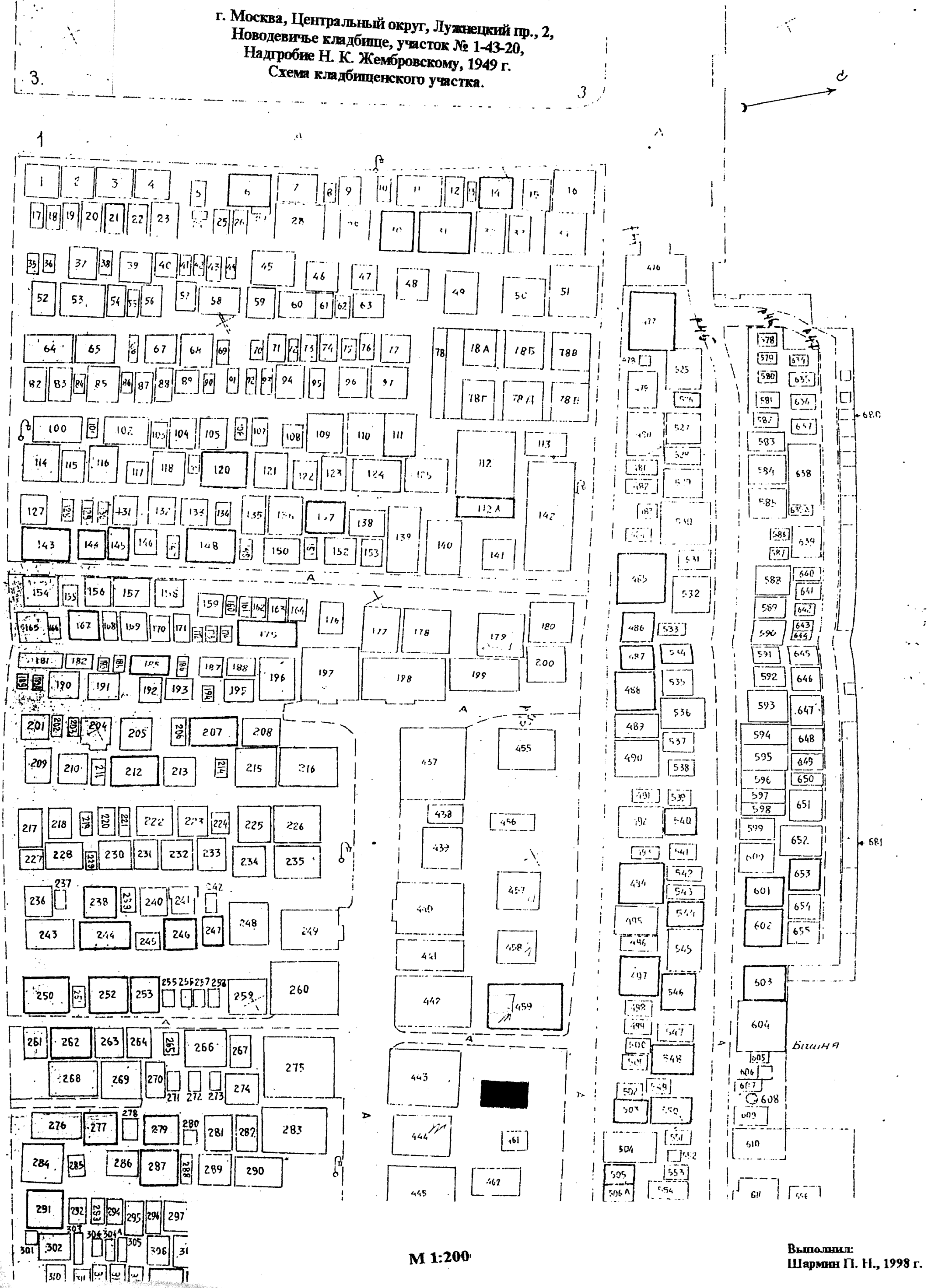

М 1:200

Выполнил:
Шармин П. Н., 1998 г.

ЖЕМБРОВСКИЙ
НИКОЛАЙ КОНСТАНТИНОВИЧ
1907 - 1944

ЖЕМБРОВСКИЙ
1907 - 1944

ЖЕМБРОВСКИЙ
НИКОЛАЙ КОНСТАНТИНОВИЧ
1907-1944
Не сгладит время
твой глубокий след.
всё в мире есть,
забвенья только нет...

4.4. 1.32.1.

МИНИСТЕРСТВО КУЛЬТУРЫ РФ. ПАМЯТНИКИ ИСТОРИИ И КУЛЬТУРЫ РФ. (НЕДВИЖИМЫЕ) индекс

РОССИЙСКАЯ ФЕДЕРАЦИЯ. УПРАВЛЕНИЕ ОХРАНЫ КУЛЬТУРНОГО НАСЛЕДИЯ.

АДРЕС г.Москва, Центральный округ, Лужнецкий пр., 2. Новодевичье кладбище, участок № 1-43-20

УЧЕТНАЯ КАРТОЧКА

I.НАИМЕНОВАНИЕ ПАМЯТНИКА **Надгробие Н. К. Жембровскому.**

II.ТИПОЛОГИЧЕСКАЯ ПРИНАДЛЕЖНОСТЬ

ПАМЯТНИК АРХЕОЛОГИИ	ПАМЯТНИК ИСТОРИИ	ПАМЯТНИК АРХИТЕКТУРЫ	ПАМЯТНИК МОНУМЕНТ. ИСК.ВА.
			4

III.ДАТИРОВКА ПАМЯТНИКА. **1949 год.**

IV.ХАРАКТЕР СОВРЕМЕННОГО ИСПОЛЬЗОВАНИЯ

ПО ПЕРВОНАЧАЛЬНОМУ НАЗНАЧЕНИЮ	КУЛЬТУРНО-ПРОСВЕТИТЕЛЬНОЕ	ТУРИСТСКО-ЭКСКУРСИОННОЕ	ЛЕЧЕБНО-ОЗДОРОВИТЕЛЬНОЕ	ЖИЛЫЕ ПОМЕЩЕНИЯ	ХОЗЯЙСТВЕННОЕ	НЕ ИСПОЛЬЗУЕТСЯ
+						

V.ХАРАКТЕРИСТИКА ТЕХНИЧЕСКОГО СОСТОЯНИЯ

ХОРОШЕЕ	СРЕДНЕЕ	ПЛОХОЕ	АВАРИЙНОЕ
+			

VI.КАТЕГОРИЯ ОХРАНЫ

РЕСПУБЛ.	МЕСТНАЯ	ВНОВЬ ВЫЯВЛЕН. ПАМЯТНИК.	НЕ СОСТОИТ
+			

НАЛИЧИЕ УТВЕРЖДЕННОЙ ОХРАННОЙ ЗОНЫ.

ДА	НЕТ
	+

VII. НАЛИЧИЕ ДОКУМЕНТАЦИИ

ПАСПОРТ	ФОТО	ОБМЕРЫ	РЕСТ. МАТЕРИАЛЫ
+	+	+	

МЕСТО ХРАНЕНИЯ ДОКУМЕНТАЦИИ

ОРГАНЫ ОХРАНЫ.		РЕСТАВРАЦИОННЫЕ МАСТЕРСКИЕ		НИИ
РЕСПУБЛИКАН.	МЕСТНЫЕ	РЕСПУБЛИКАН.	МЕСТНЫЕ	
+	+			+

ДАТА СОСТАВЛЕНИЯ КАРТОЧКИ: 1998 г.

м. п.

составитель: Шармин П. Н. искусствовед. Инспектор по охране памятников.

ПОДПИСЬ:

УЧЕТНАЯ КАРТОЧКА (оборотная сторона)

фото или схематический план

Краткое описание

Надгробие полковнику гос. безопастности Н. К. Жембровскому, выполненное скульптором Е. А. Янсов-Манизер, расположено в северо-восточной части старого кладбища и обращено к проходящей перед ним аллеи центним северным фасадом. Памятник, выполненный из белого мрамора, представляет собой символическую скульптурную композицию в виде плакальщицы, скорбящей и поверженного орла. Орел изображен в момент падения на скалу, у подножия которой - коленопреклоненная фигура плакальщицы в длинном свободном одеянии. На передней полированной плоскости скалы помещены фарфоровый медальон с портретом Жембровского, мемориальная надпись и эпитафия. Невысокий бетонный постамент облицован шлифованным лабродоритом.

Незаурядный пример надгробного памятника сер. XX в. с оригинальным композиционным решением, отчетливо тяготеющим к классицистическим традициям нач. XIX в.